ТИПОВОЙ ПРОЕКТ
294-3-39 м. 85

БАССЕЙН /СТЕНЫ КИРПИЧНЫЕ/ С КРЫТОЙ ВАННОЙ 25×16 м ДЛЯ РАЙОНОВ С ВЕЧНОМЕРЗЛЫМИ ГРУНТАМИ

АЛЬБОМ-III

ВОДОСНАБЖЕНИЕ И КАНАЛИЗАЦИЯ.

				Привязан
Инв. N				

ТИПОВОЙ ПРОЕКТ
294-3-39 м. 85

БАССЕЙН /СТЕНЫ КИРПИЧНЫЕ/ С КРЫТОЙ ВАННОЙ 25×16 м ДЛЯ РАЙОНОВ С ВЕЧНОМЕРЗЛЫМИ ГРУНТАМИ

АЛЬБОМ-III

СОСТАВ ПРОЕКТА:

АЛЬБОМ 0-МАТЕРИАЛЫ ПО ПРИВЯЗКЕ, ЧЕРТЕЖИ НУЛЕВОГО ЦИКЛА.
АЛЬБОМ I-АРХИТЕКТУРНО-СТРОИТЕЛЬНЫЕ И ТЕХНОЛОГИЧЕСКИЕ ЧЕРТЕЖИ. /В 2-Х ЧАСТЯХ/
АЛЬБОМ II-ОТОПЛЕНИЕ И ВЕНТИЛЯЦИЯ.
АЛЬБОМ III-ВОДОСНАБЖЕНИЕ И КАНАЛИЗАЦИЯ.
АЛЬБОМ IV-ЭЛЕКТРООБОРУДОВАНИЕ, СВЯЗЬ И СИГНАЛИЗАЦИЯ.
АЛЬБОМ V-АВТОМАТИЗАЦИЯ САНТЕХУСТРОЙСТВ.
АЛЬБОМ VI-АВТОМАТИЗАЦИЯ САНТЕХУСТРОЙСТВ ЗАДАНИЕ ЗАВОДУ-ИЗГОТОВИТЕЛЮ.
АЛЬБОМ VII-СПЕЦИФИКАЦИЯ ОБОРУДОВАНИЯ.
АЛЬБОМ VIII-СМЕТЫ/В 2-Х ЧАСТЯХ/
АЛЬБОМ IX-ВЕДОМОСТЬ ПОТРЕБНОСТИ В МАТЕРИАЛАХ

РАЗРАБОТАН ЦНИИЭП им. Б.С.МЕЗЕНЦЕВА
ГЛАВНЫЙ ИНЖЕНЕР ИНСТИТУТА /ГЛИНКИН М.В./
ГЛАВНЫЙ АРХИТЕКТОР ПРОЕКТА /ЧИВИКОВ Е.К./

ТЕХНИЧЕСКИЙ ПРОЕКТ УТВЕРЖДЕН ГОСГРАЖДАНСТРОЕМ ПРИКАЗ №286 ОТ 9 ОКТЯБРЯ 1984 ГОДА
РАБОЧИЕ ЧЕРТЕЖИ ВВЕДЕНЫ В ДЕЙСТВИЕ ЦНИИЭП им. Б.С.МЕЗЕНЦЕВА
ПРИКАЗ № 187 ОТ 18.12.85

				ПРИВЯЗАН
ИНВ. №				

Альбом III

Типовой проект 294-3-39 м.85

Ведомость рабочих чертежей

Лист	Наименование	Примеч.
1	Общие данные (начало).	
2.	Общие данные (окончание)	
3.	План 1ого этажа на отм. 0.000 и 1.200	
	в осях „Ж-М"-„1-10". Водопровод	
4.	План 1ого этажа на отм. 0.000.	
	в осях „А-Ж"-„1-10". Водопровод.	
5.	План 1ого этажа на отм. 0.000 и 1.200	
	в осях „Ж-М"-„1-10". Канализация. Водосток.	
6.	План 1ого этажа на отм. 0.000	
	в осях „А-Ж"-„1-10". Канализация. Водосток.	
7.	План 2ого этажа на отм. 4.500 и 5.700	
	в осях „Ж-М"-„1-10". Водопровод.	
8	План 2ого этажа на отм. 4.500	
	в осях „А-Ж"-„1-10". Водопровод.	
9	План 2ого этажа на отм. 4.500 и 5.700	
	в осях „Ж-М"-„1-10". Канализация. Водосток.	
10	План 2ого этажа на отм. 4.500	
	в осях „А-Ж"-„1-10". Канализация. Водосток.	
11	План 3ого этажа на отм. 8.100 в осях	
	„Ж-М"-„1-10". Канализация. Водосток.	
12	План 3ого этажа на отм. 8.100 и 9.000 в осях	
	„А-Ж"-„1-10". Водопровод. Канализация. Водосток.	
13	Схема водопровода.	
14	Схема обвязки ванн бассейнов.	
15	Разрез по канализации к выпуску К1-2.	
16	Разрез по канализации к выпуску К1-1.	
17	Разрез по канализации к выпуску К3-1.	
18	Разрезы по водостоку к выпускам К2-1; 2; 3; 4	
19	Насосно-фильтровальная станция. План	
20	Насосно-фильтровальная станция.	
	Разрезы I-I; II-II; III-III.	
21	Насосно-фильтровальная станция. Схема.	
22	Электролизная установка. План. Разрезы. Схема.	
23	Ножные ванны. Планы, разрезы, схемы.	

Условные обозначения.

—— В0 —— Хозпитьевой и противопожарный водопровод.

—— Т3 —— Горячий водопровод

—— К1 —— Канализация бытовая

—— К2 —— Канализация ливневая

—— К3 —— Канализация технологическая от пищеблока.

—— 1В4 —— Подающий трубопровод большой ванны

—— 1В5 —— Обратный трубопровод большой ванны.

—— 2В4 —— Подающий трубопровод детской ванны

—— 2В5 —— Обратный трубопровод детской ванны.

Ведомость ссылочных и прилагаемых документов.

Обозначение	Наименование	
Типовой проект 4.901-8.	Вводы водопровода и установка счетчиков холодной воды.	
Альбом N	Спецификация оборудования и материалов.	
Альбом N	Ведомости потребности в материалах	
4.904-69	Детали крепления санитарно-технических приборов и трубопроводов (Выпуск 1 и 2)	
Альбом 2.190-4м	Вводы-выпуски инженерных коммуникаций жилых и общественных зданий для строительства в районах с вечнонерзлыми грунтами (Выпуск I)	
Типовой проект 4.901-10	Детали ввода растворов реагентов и хлорной воды в трубопроводы. Выпуск 1 и 2.	

Основные показатели по чертежам водопровода и канализации.

Наименование системы	Потребный напор на вводе м.вод.ст.	Расчетный расход				Установленная мощность электродвигателя	Примечания
		$м^3$/сут.	$м^3$/час	л/сек	при пожаре л/сек		
Хозяйственно-питьевой водопровод	17	182	18.2	7.16	9.66		без учета полива территории
Внутреннее пожаротушение	24	27	9	2.5	—		
Наружное пожаротушение	—	162	54	15	—		
Бытовая канализация	—	182	18,2	8,76	—		

Типовой проект разработан в соответствии с действующими нормами и правилами и предусматривает мероприятия, обеспечивающие взрывную, взрывопожарную и пожарную безопасность при эксплуатации здания.

Главный специалист (Лейкин)

Инв. № подл. | Подп. и дата | Взам. инв. №

Привязан

Инв. №

ТП 294-3-39 м.85 ВК

Нач.отд.	Сидоров		
Гл.спец.	Сидоров		
Н.контр.	Увилева		
Ст.инж.	Назарова		

Бассейн (стены кирпичные) с крытой ванной 25х16м.

Стадия	Лист	Листов
Р	1	23

Общие данные (начало)

ЦНИИЭП им. Б.С. Незенцева

Пояснительная записка.

Здание оборудуется системами хозпитьевого-противопожарного водопровода, горячего и технологического водоснабжения, системами бытовой, ливневой и производственной канализации. Системы хозпитьевого водопровода, бытовой и производственной канализации присоединяются к наружным сетям с учетом местных условий.

Хозпитьевой-противопожарный водопровод.

Совмещенная система хозпитьевого-противопожарного водопровода запроектирована в предположении, что гарантийный напор в месте врезки ввода равен 20 м.вод.ст. Если напор в городской сети менее принятого в типовом проекте, то при привязке должны быть подобраны хозяйственно-питьевые и противопожарные насосы в соответствии с располагаемым напором.

Горячее водоснабжение.

Система горячего водоснабжения тупиковая без циркуляции. Горячая вода подается к санитарным приборам при раздевальнях, буфете и на нужды плавательного бассейна. Горячая вода подается от внешних источников. Подробное описание схемы теплоснабжения см. в записке по теплоснабжению.

Бытовая канализация.

Система бытовой канализации принимает стоки от санитарных, приборов, установленных в раздевальнях и бытовых помещениях, а также технологические стоки от пенных лотков и от промывки фильтров, стенок и дна ванны.

Внутренние водостоки.

Для отвода атмосферных осадков с кровли здания предусматривается система внутренних водостоков с отводом стоков на отмостку.

Технологическое водоснабжение.

Технологическое водоснабжение плавательного бассейна запроектировано по циркуляционной схеме. В целях получения высококачественной воды предусматривается комплексная физико-химическая очистка с последующим обеззараживанием. Вода, забираемая из глубокой части ванн, проходит через сетчатые фильтры (волосоуловители) и смешивается с растворами подщелачивания и коагулянта. Сюда же подается нагретая подпиточная вода, восполняющая теплопотери и 10% сброс через пенные лотки. Далее циркуляционными насосами вода подается в напорные механические фильтры, где происходит тонкая очистка в процессе контактной коагуляции и фильтрации. Отфильтрованная вода по системе распределительных трубопроводов вновь поступает в ванну бассейна. Очистка фильтров осуществляется промывкой водой от специального насоса. Обеззараживание воды происходит вследствии действия активного хлора, выделяющегося при распаде гипохлорита натрия, получаемого в процессе электролиза хлоридов на электролизной установке „Поток".

Схема работы установки следующая: подсоленая вода поступает в электролизную камеру, где в межэлектродном пространстве из хлоридов вырабатывается гипохлорид натрия, который распадаясь выделяет активный хлор. Часть воды прошедшая через электролизный блок богато насыщенная хлором, смешиваясь с основной массой воды дезинфицирует её и придает ей остаточные бактерицидные свойства. Обработка циркуляционной воды для ванн большой и детской производится по выше приведенной схеме, но на раздельных сооружениях

Примечания к эксплуатации.

1. Вся вода при наполнении ванны бассейна после опорожнения, а также в перид работы в рециркуляционном режиме должна пропускаться через фильтры с предварительной обработкой коагулянтом и подщелачивающим раствором.

2. Дозы коагулянта и подщелачивающего раствора, принятые в проекте 20 мг/л, уточняются при эксплуатации в зависимости от физико-химических свойств поступающей из водопровода и циркулирующей в системе воды и в целом должны обеспечивать качество, после очистки, отвечающее требованиям ГОСТ 2874-73 „Вода питьевая" с прозрачностью равной наибольшей глубине ванны (по кресту) и цветностью не более 2° (по платино-кобальтовой шкале).

3. Доза хлора, принятая в проекте 3 мг/л, уточняется по данным физико-бактериологических анализов при эксплуатации, при этом количество остаточного хлора в воде ванны бассейна не должно превышать 0,2÷0,3 мг/л.

4. При эксплуатации бассейна должен соблюдаться следующий водный режим:

а) расход воды, поступающей в ванны бассейна после фильтров должны быть:

для ванны 25×16 — 60,0 м³/час.
для детской ванны — 7,5 м³/час.

б) в том числе расход водопроводной подпиточной воды:

для ванны 25×11 — 6,0 м³/час
для детской ванны — 1 м³/час.

в) температура подпиточной воды должна обеспечивать поддержание постоянной температуры:

в ванне 25×16 — 26°С
в детской ванне — 29°С.

5. Промывка фильтров производится с расходом 27,0 л/сек на 1 фильтр. Одновременно под промывкой может находиться одно фильтрующее устройство, при этом процесс промывки должен производиться до или после окончания работы бассейна. Продолжительность промывки 5 мин.

6. Полное опорожнение ванны бассейна с очисткой его, должно производиться в соответствии с данными физико-бактериологических анализов, но не реже одного раза в месяц.

Перед опорожнением вводится увеличенная доза хлора (20-30 мг/л) и после одно-двух часового контакта вода опускается в канализацию, т.к. наружный водосток отсутствует.

7. Наполнение ванн предусматривается за 24 часа

					ТП 294-3-39 м.85	ВК		
Привязан			Нач.отд.	Лейкин	Бассейн (стены кирпичные) с крытой ванной 25×16 м.	Стадия	Лист	Листов
			Гл.спец.	Лейкин		Р	2	
			Н.контр.	Увилева	Общие данные (окончание)	ЦНИИЭП им. Б.С. Незенцева		
			Ст.инж.	Мазогова				
Инв. №								

Инв. № подл. | Подп. и дата | Взам. инв. №

Типовой проект 294-3-39м.85 Альбом III

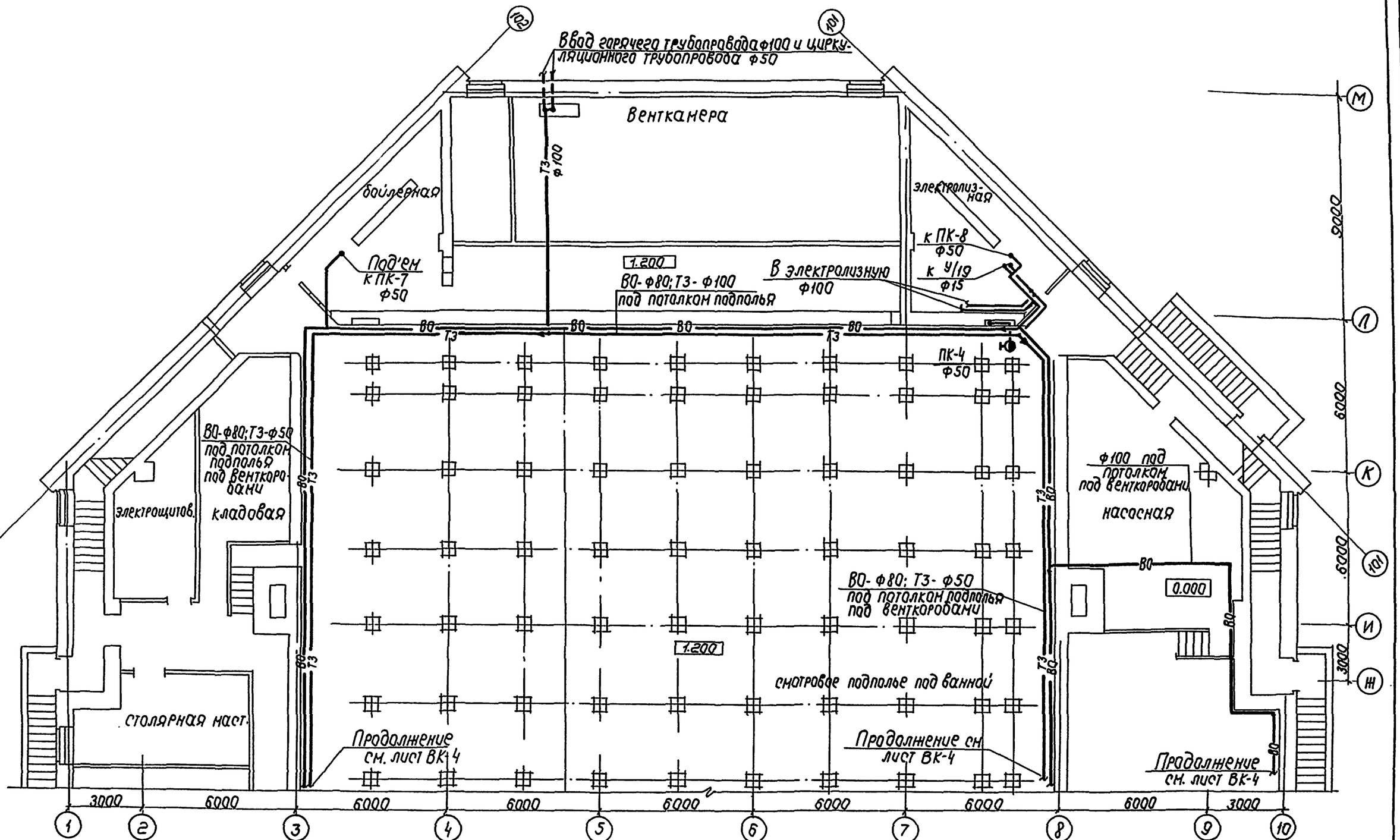

Согласовано	Отдел №2	Гонцевич				
	Отдел №4	Гильман				
	Маст. №2	Клепов				
	Архитектор	Моторина				
	Конструктор					

Инв. № подл. | Подп. и дата | Взам. инв. №

Привязан

Инв. №

Нач.отд.	Сидоров	
Гл.спец.	Сидоров	
Н.контр.	Чвилева	
Ст.инж.	Назолова	

ТП 294-3-39 м.85 ВК

Бассейн (стены кирпичные) с крытой ванной 25×16 м.

План 1ого этажа на отм. 0.000 и 1.200 в осях "Ш-М"-"1-10" Водопровод.

Стадия	Лист	Листов
Р	3	

ЦНИИЭП им. Б.С. Мезенцева

Типовой проект 294-3-39 ч.85 Альбом III

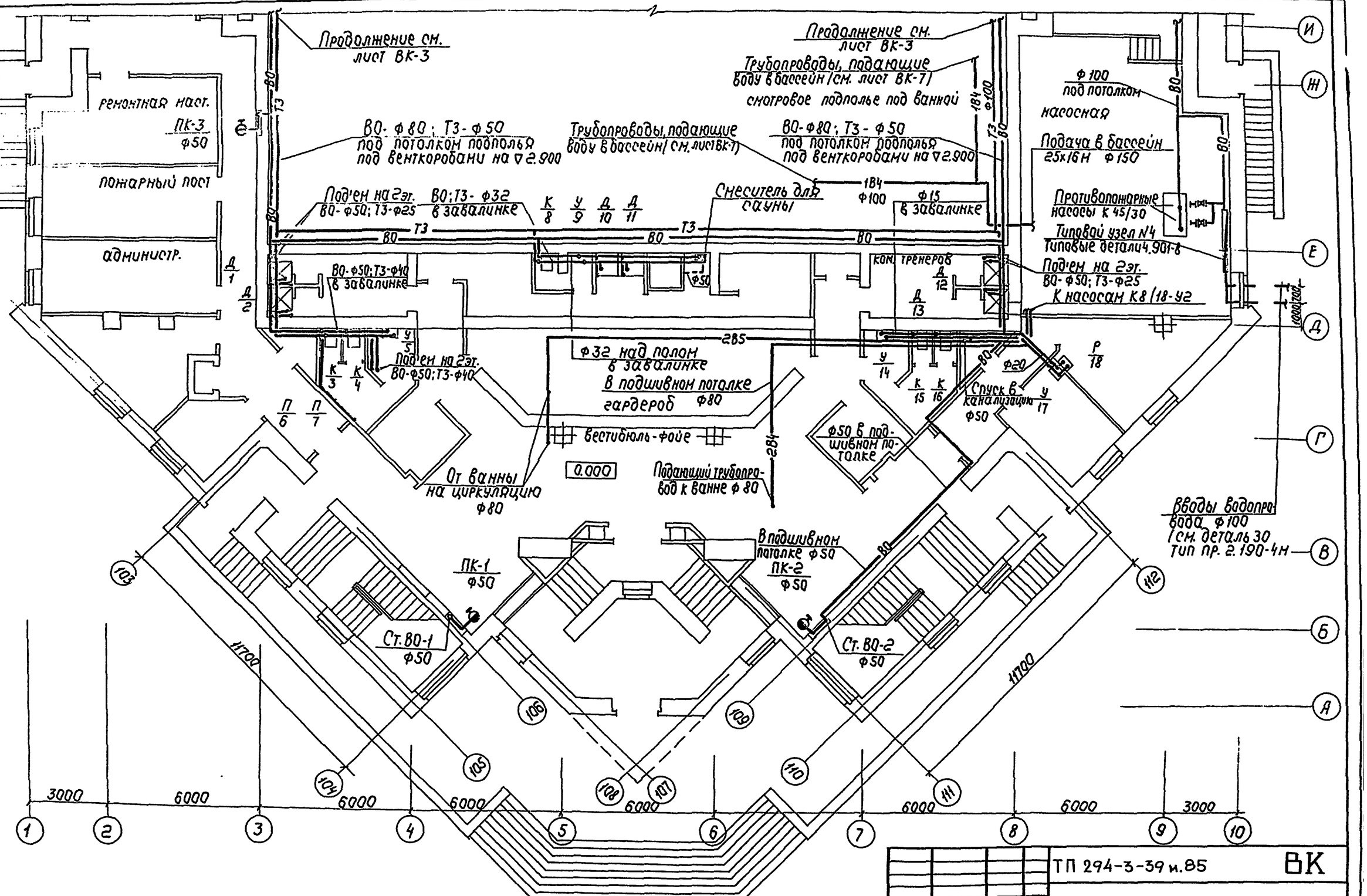

Маст. N2	Архитектор.	Клепов	
	Конструктор	Ноторина	
Отдел N2	Чанчелы		
Отдел N4	Гильман		

Инв. № подл. | Подп. и дата | Взам. инв. №

Привязан

Инв. №

Нач. отд.	Сидоров		
Гл. спец.	Сидоров		
Н. контр.	Чвилева		
Ст. инж.	Назотова		

ТП 294-3-39 ч.85 **ВК**

Бассейн (стены кирпичные) с крытой ванной 25х16 м.

План 1/20 этажа на отм. 0.000 в осях "А-И" - "1-10". Водопровод.

Стадия	Лист	Листов
Р	4	

ЦНИИЭП им. Б.С. Незенцева

Типовой проект 294-3-39 м.85 Альбом III

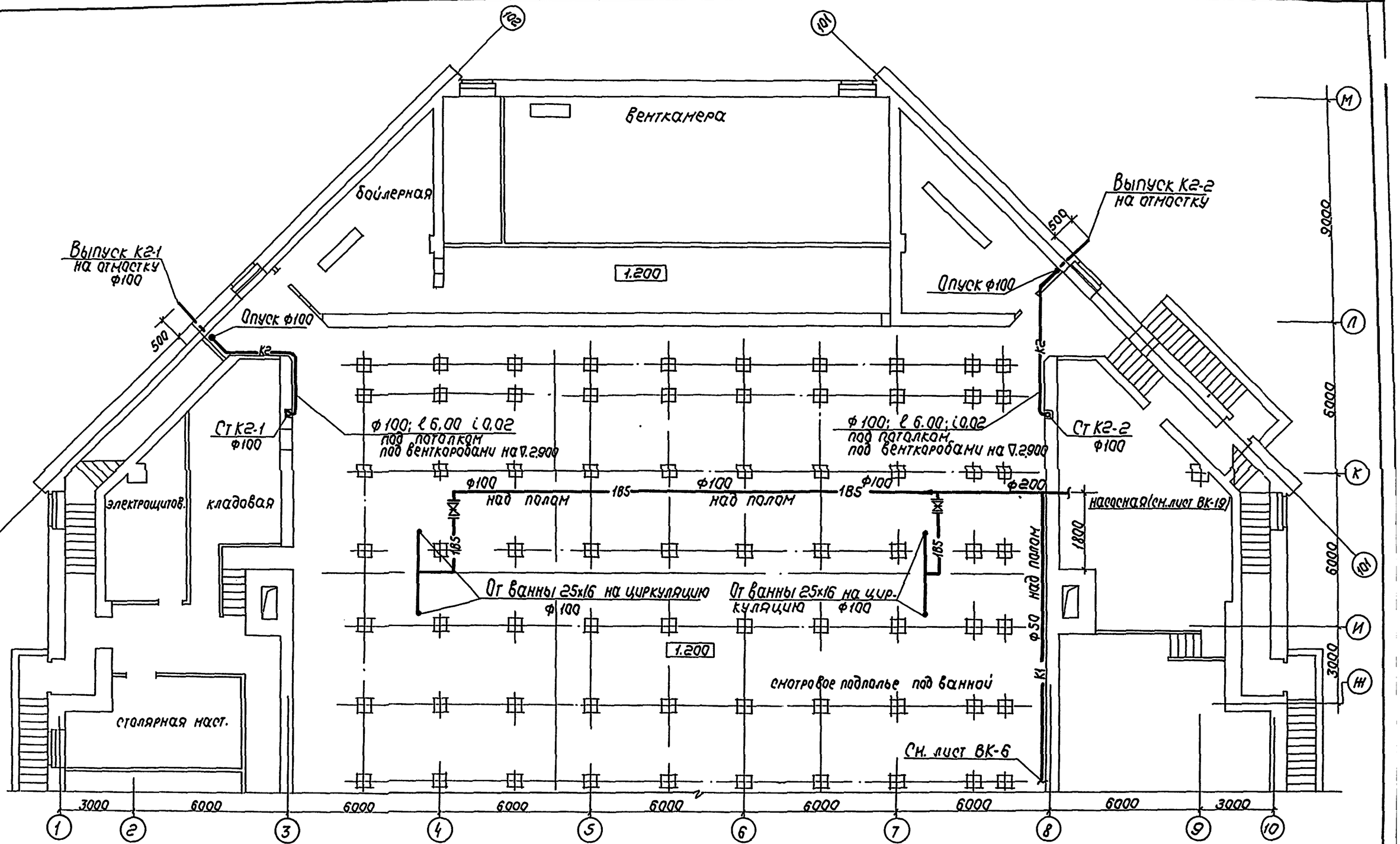

Нач.отд	Сидоров		
Гл.спец	Сидоров		
Н.контр	Чвилева		
Ст.инж.	Назогова		

Привязан

Инв. №

ТП 294-3-39 м.85 — ВК

Бассейн (стены кирпичные) с крытой ванной 25х16м

План 1ого этажа на отм. 0.000 и 1.200 в осях „М-Н"-„1-10". Канализация. Водосток.

Стадия	Лист	Листов
Р	5	

ЦНИИЭП им. Б.С. Незенцева

Маст. №2			
Архитектор	Хатнов		
Конструктор	Моторина		
Отдел №2	Гонитель		
Отдел №4	Гильман		

Инв. № подл. | Подп. и дата | Взам. инв. №

Типовой проект 294-3-39 м.85 альбом III

1.200

Ремонтная мастерская

Пожарный пост

Спуск из ванны в канализацию ф100 над полом

Смотровое подполье под ванной

См. лист ВК-5

См. лист ВК-

Насосная (см. лист ВК-19)

От пенных лотков ф100

Сифон стальной ф100

Опуск от душей на 2 эт.

Ф100 ℓ 2.00 i 0.02 в завалинке

Ф50 ℓ 4.50 i 0.025 над полом ст. оцинков. труба

Ф100 ℓ 7.00 i 0.02 в завалинке

Ф100 ℓ 7.00 i 0.02 в канале

Ф100 ℓ 4.80 i 0.02 в канале

Опуск на ∇ -0.700

Опуск с гидрозатвором ф100

Ф100 ℓ 10.50 i 0.02 под потолком

Ст К1-4 ф100

Администр. Ф100 Опуск Ф100 ℓ 10.50 i 0.02 с гидрозатвором под потолком

Ст К2-3 ф100

Быт. пом. рабочих

Сауна

Опуск ф100

Ком. тренеров

Ст. К1-3 ф100

Пр. ф100 в завалинке

От Т/78

Ф100; ℓ 11.70; i 0.02 в подшивном потолке

От Т/77

Гардероб

Вестибюль-фойе

Опуск ф50

Ст К2-4 ф100

Лаборатория

Пр ф100

Кабинет врача

Спуск ванны ф50

Ст. К3-1 ф100

Касса-рес.

Пр. ф100

Ф100 ℓ 3.80 i 0.02

Опуск от пенных лотков ванны ф50

Ф100 ℓ 6.00 i 0.02 в канале

Ф50 ℓ 3.20 i 0.025 в завалинке

Ф50 ℓ 3.80 i 0.025

Ф100 ℓ 6.80 i 0.02 в канале

Выпуск К2-3 ф100 на отмостку

Выпуск К3-1 ф100

Выпуск К1-1 ф100

Выпуск К2-4 ф100 на отмостку

Выпуск К1-2 ф100

Деталь канала для прокладки канализационных труб

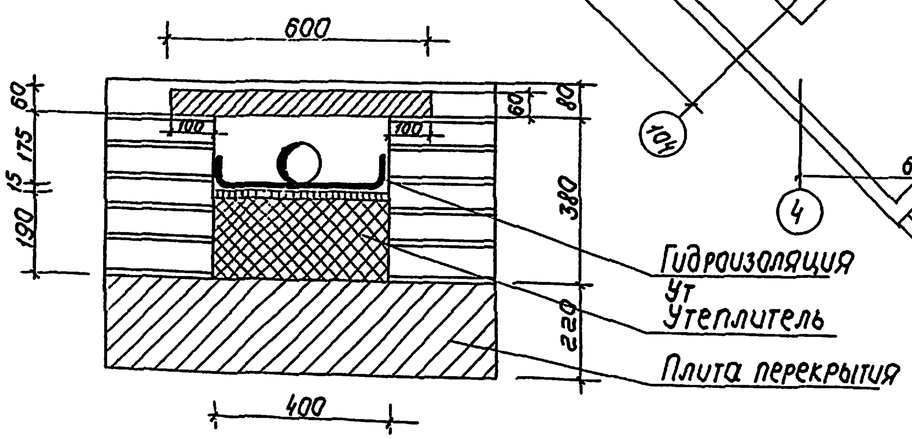

Нач.отд.	Сидоров		
Гл.спец.	Сидоров		
Н.контр.	Увилева		
Ст.инж.	Мазогова		

Привязан

Инв. №

ТП 294-3-39 м.85 ВК

Бассейн (стены кирпичные) с крытой ванной 25×16 м.

План 1го этажа на отм. 0.000 в осях „А-Ж"-„1-10". Канализация. Водосток.

Стадия	Лист	Листов
Р	6	

ЦНИИЭП им. Б.С. Мезенцева

Инв. № подл. | Подп. и дата | Взам. инв. № | Инв. № подл. | Архитектор Каплов | Конструктор Мотогина | Отдел №2 | Отдел №4 | Гонтарь | Гульман

Деталь N1 трубы наполнения в стене ванны

Обжать в горячем виде и просверлить отверстие d=15мм

Труба наполнения ф40

20

Набивка сальника-просмоленная пеньковая прядь

Зачеканить асбестоцементом

Деталь N2 трубы наполнения в днище ванны

Торец трубы покрыть изоляцией

Труба наполнения ванны ф15

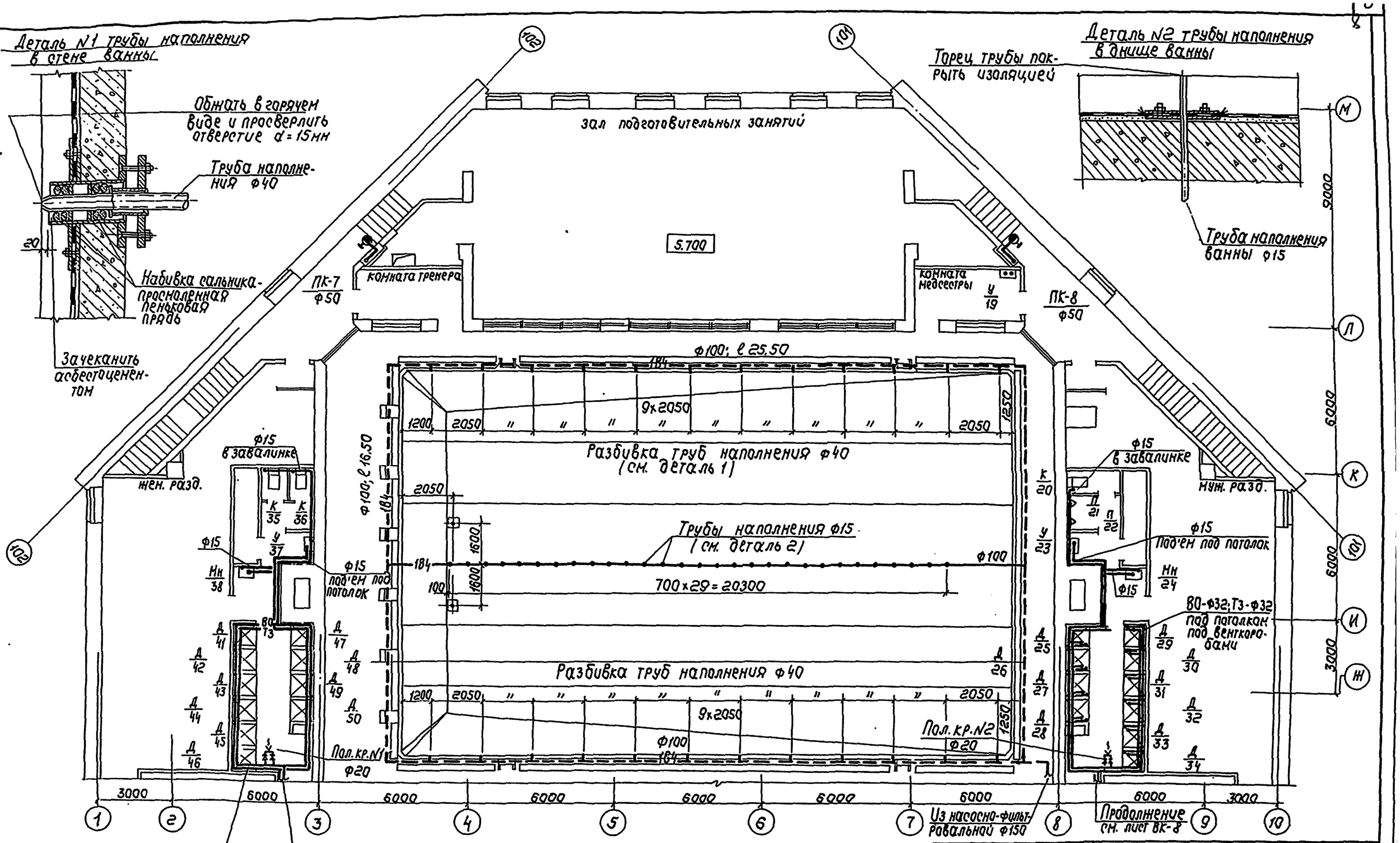

ВО-ф32; ТЗ-ф32 под потолком под венткоробами

Продолжение см лист ВК-8

Типовой проект 294-3-39м.85 Альбом III

Нач. отд.	Сударов		ТП 294-3-39 м.85		ВК
Гл. спец.	Сударов				
Н. контр.	Чвилева		Бассейн (стены кирпичные) с крытой ванной 25x16 м.	Стадия: Р	Лист: 7
Ст. инж.	Назарова		План 2го этажа на отм. 4.500 и 5.700 в осях „Н-Н"; „1-10" Водопровод.	ЦНИИЭП им. Б.С. Мезенцева	

Привязан

Инв. №

Инв. № подл. | Подп. и дата | Взам. инв. № | Нач. отд. Сударов | Отдел N2 | Гл. спец. Сударов | Отдел N4 | Архитектор Карпов | Конструктор Котогина | Нач. отд. N2 | Гл. инж. проекта Гильман

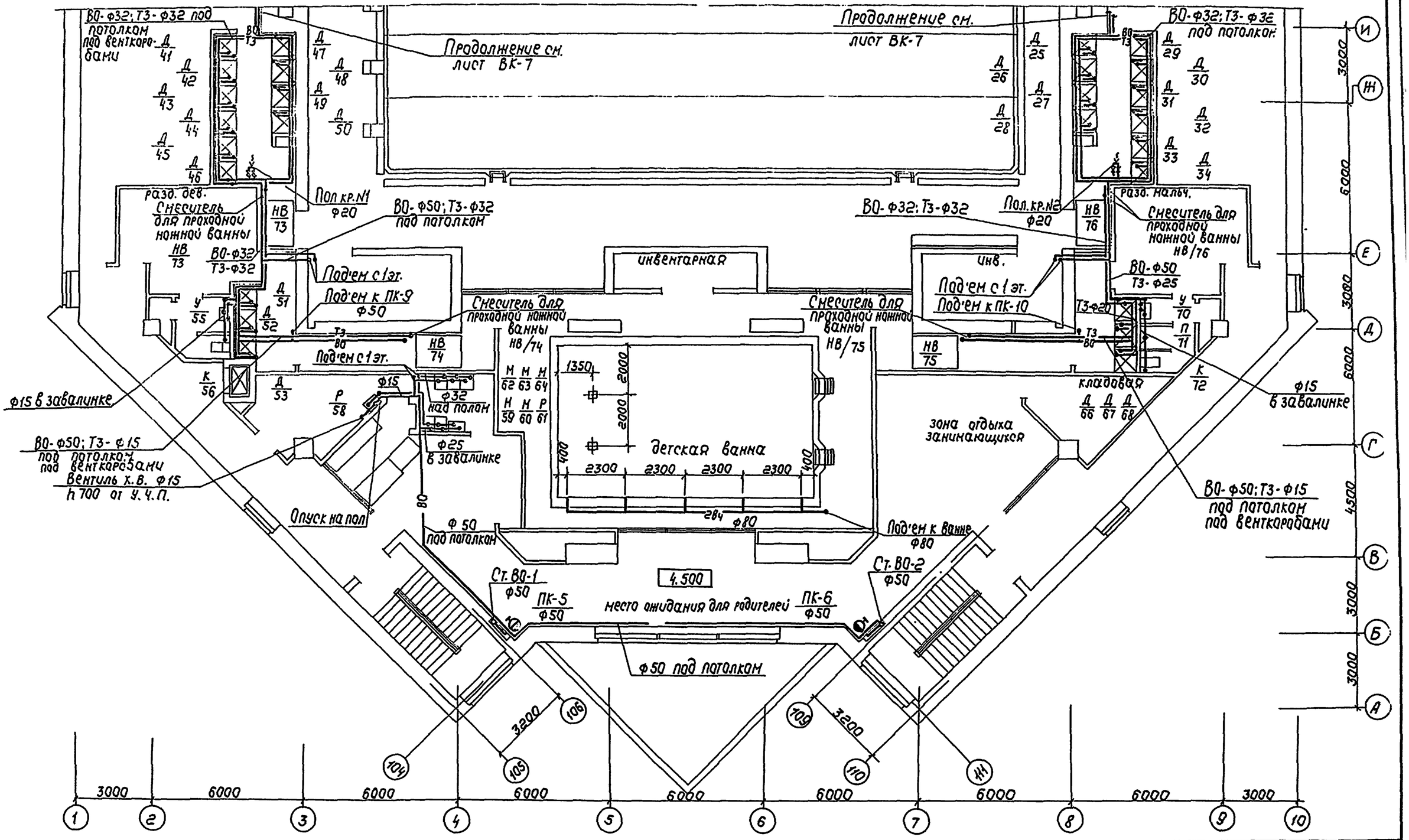

Примечания.

1. Ведомость рабочих чертежей, общие примечания и условные обозначения см. листы ВК-1, 2.
2. Обвязку ножных проходных ванн трубами водопровода и канализации см. лист ВК-23.

Нач. отд.	Сидоров		
Гл. спец.	Сидоров		
Н. контр.	Чавилева		
Ст. инж.	Мазотова		

Привязан

Инв. №

ТП 294-3-39 м. 85 — ВК

Бассейн (стены кирпичные) с крытой ванной 25×16 м.

План 2го этажа на отм. 4.500 в осях «А-И»-«1-10». Водопровод.

Стадия	Лист	Листов
Р	8	

ЦНИИЭП им. Б.С. Незенцева

Типовой проект 294-3-39 м. 85 Альбом III

Согласовано: Отдел N2, Отдел N4, Гипрокомунэнергосантехмонтаж, Колпов, Моторина

Инж. N2 пост. | Подп. и дата | Взам. инв. N | Инж. N2 пост. | Архитектор | Конструктор

Типовой проект 294-3-39м.85 Альбом III

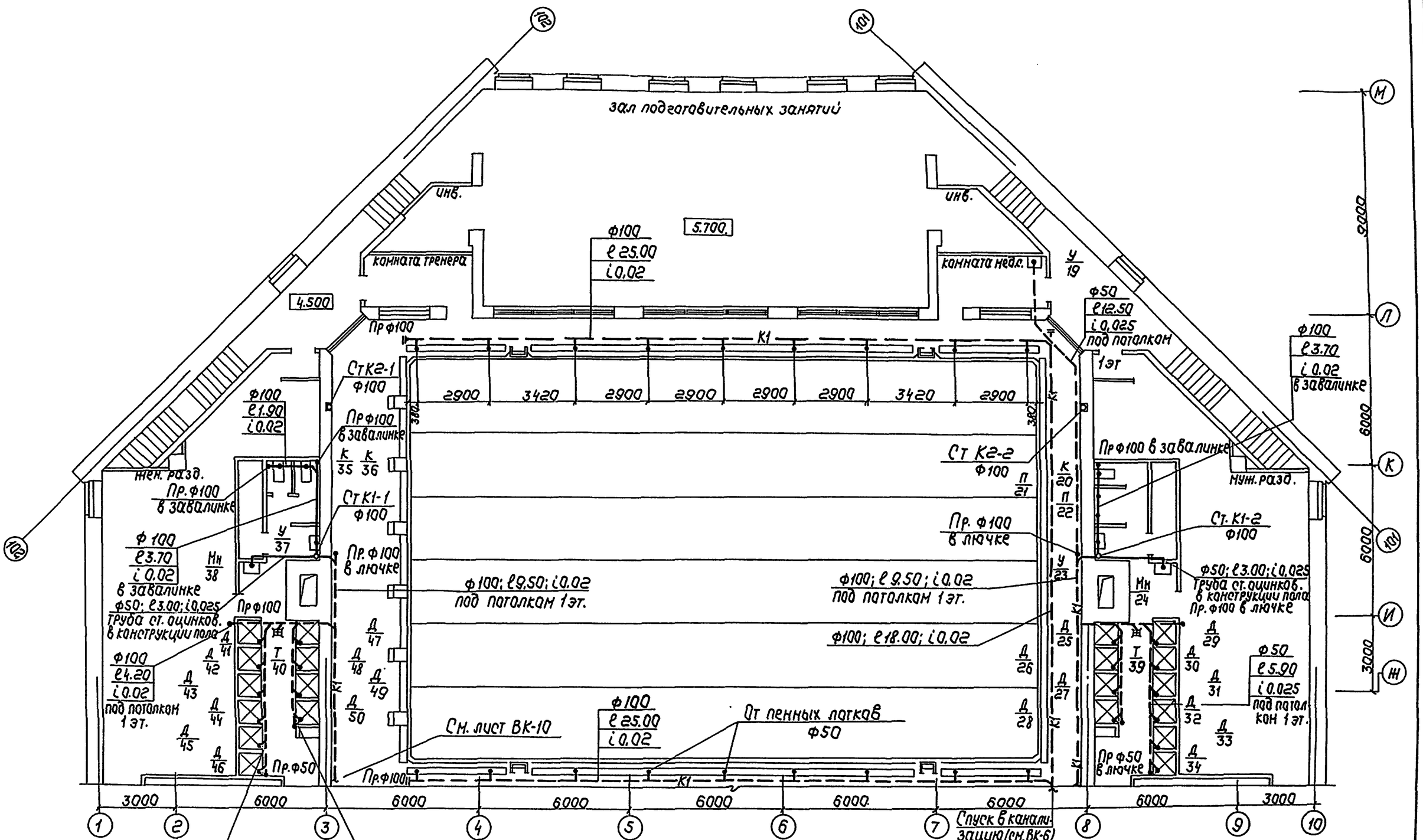

Нач. отд.	Сидоров		
Гл. спец.	Сидоров		
Н. контр.	Чвилева		
Ст. инж.	Мазотова		

Привязан

Инв. №

ТП 294-3-39 м.85

ВК

Бассейн (стены кирпичные) с крытой ванной 25×16 м.

План 2го этажа на отм. 4.500 и 5.700 в осях М-М'..., 1-10'' Канализация. Водосток

Стадия	Лист	Листов
Р	9	

ЦНИИЭП им. Б.С. Мезенцева

Инв. № подл. | Подп. и дата | Взам. инв. №

Наст. № | Архитектор | Карпов | Конструктор | Моторина

Отдел № 2 | Отдел № 4 | Дончель | Гильман

Типовой проект 294-3-39 м.85 Альбом III

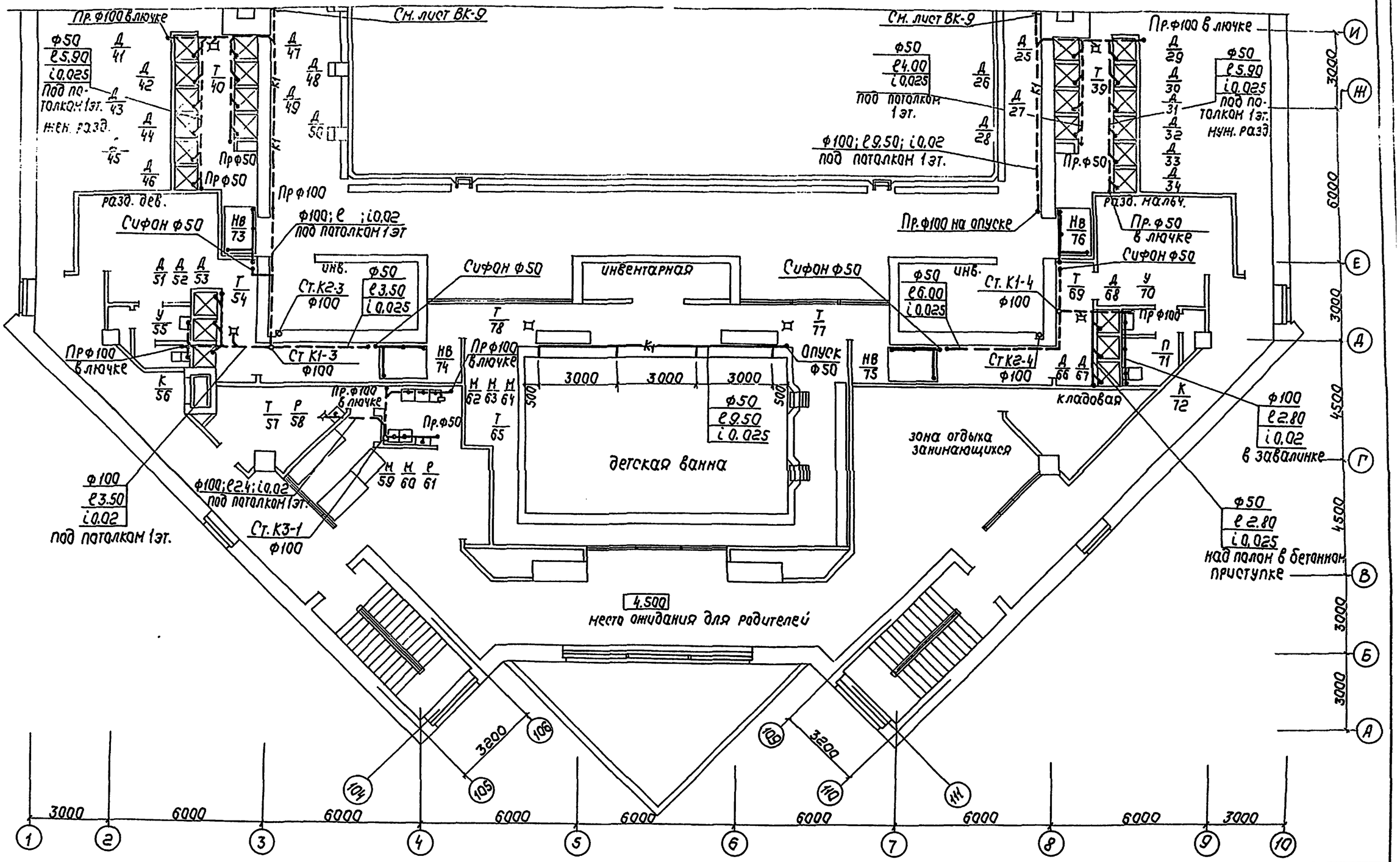

Нач.отд.	Сидоров		
Гл.спец.	Сидоров		
Н.контр.	Чвилева		
Ст. инж.	Мазатова		

Привязан

Инв. №

ТП 294-3-39 м.85 ВК

Бассейн (стены кирпичные) с крытой ванной 25×16 м

План 2го этажа на отм. 4.500 в осях „А-И"-„1-10" Канализация. Водосток

Стадия	Лист	Листов
Р	10	

ЦНИИЭП им. Б.С. Незенцева

Согласовано

Отдел №2	Гонцевич	
Отдел №4	Гильманов	
Гл. инж. проекта	Б.Ходжаев	
Архитектор	К.Карпов	
Конструктор	Котолина	

Инв. № подл. | Подп. и дата | Взам. инв. №

Типовой проект 294-3-39 м.85 Альбом III

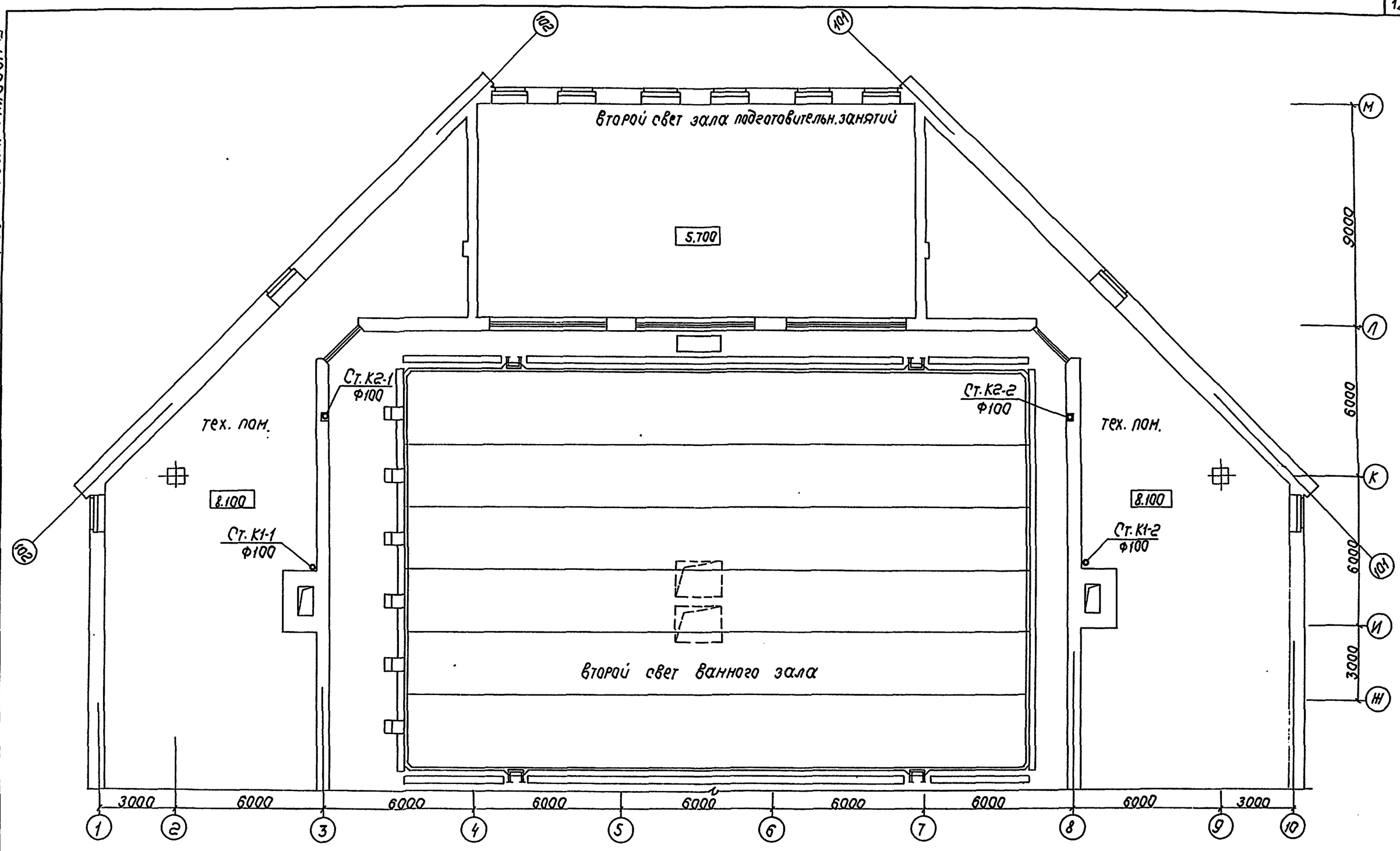

Нач. отд.	Сидоров		
Гл. спец.	Сидоров		
Н. контр.	Чвилева		
Ст. инж.	Назарова		

Привязан

Инв. №

ТП 294-3-39 м.85 ВК

Бассейн (стены кирпичные) с крытой ванной 25х16 м.

План 3го этажа на отм. 8,100 в осях „Ж-Н" - „1-10". Канализация водосток.

Стадия	Лист	Листов
Р	11	

ЦНИИЭП им. Б.С. Мезенцева

Инв. № подл. | Подп. и дата | Взам. инв. № | Инв. № дубл. | Подпись и дата

Гл. инж. проекта	Ганцевич		
Отдел №2	Гильман		
Отдел №4			
Гл. инж.	В. Кальнер		
Гл. спец.	Карпов	Моторина	
Мастер. №2			
Архитектор			
Конструктор			

Типовой проект 294-3-39 м.85 Альбом III

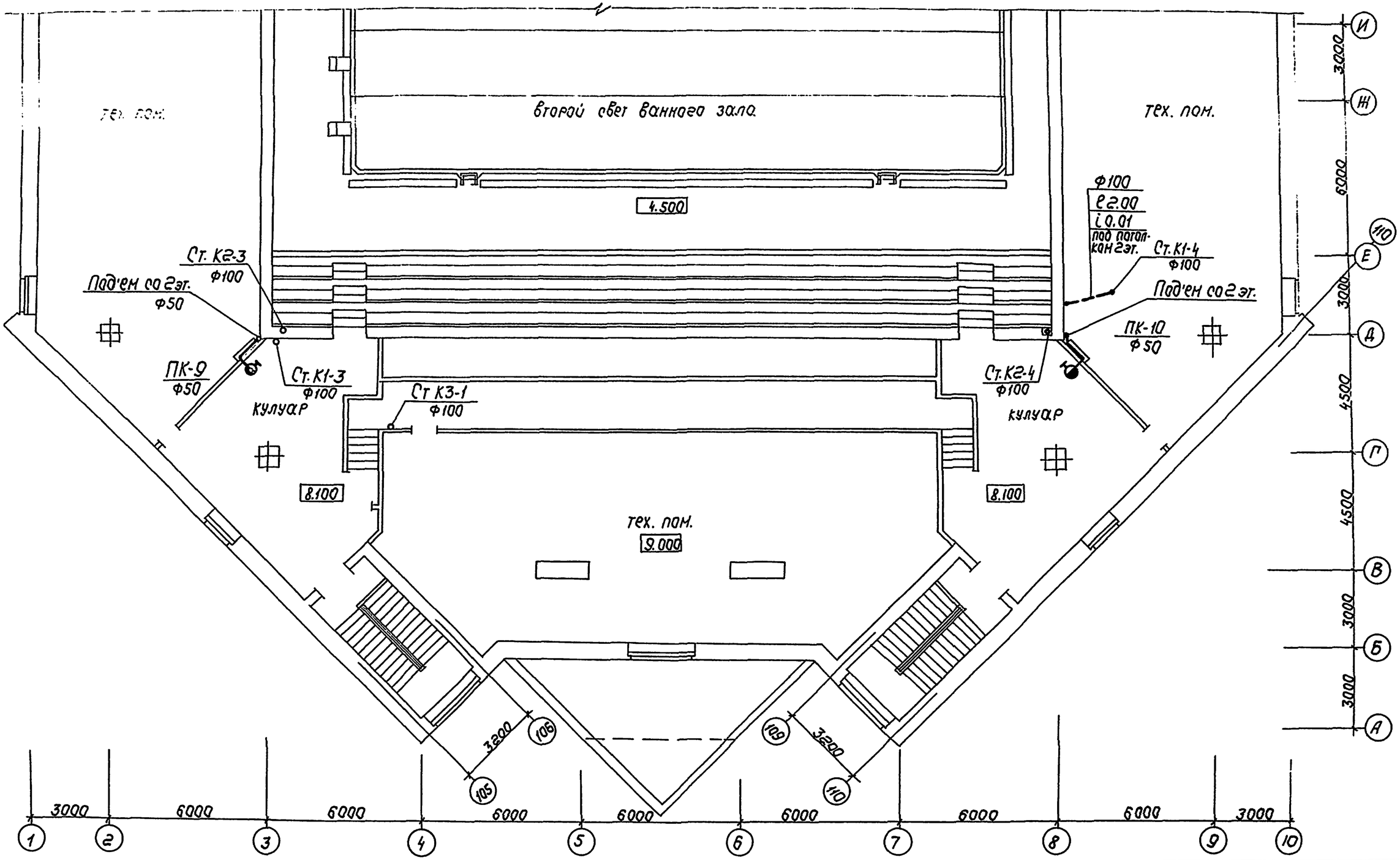

Нач. отд.	Сидоров		
Гл. спец.	Сидоров		
Н. контр.	Чвилева		
Ст. инж.	Назарова		

Привязан

Инв. №

ТП 294-3-39 м.85 ВК

Бассейн (стены кирпичные) с крытой ванной 25х16 м

План 3го этажа на отм. 8.100 и 9.000 в осях „А-И"-„1-10"

Водопровод. канализация

Стадия	Лист	Листов
Р	12	

ЦНИИЭП им. Б.С. Незенцева

Инв. № подл. | Подп. и дата | Взам. инв. № | Инв. № дубл. | Подп. и дата

Нач. отд. № 2	Отдел № 2	Отдел № 4	Отдел № 5
Архитектор	Клепов	Котомина	Гильман
Конструктор	Котомина		Зеленцова

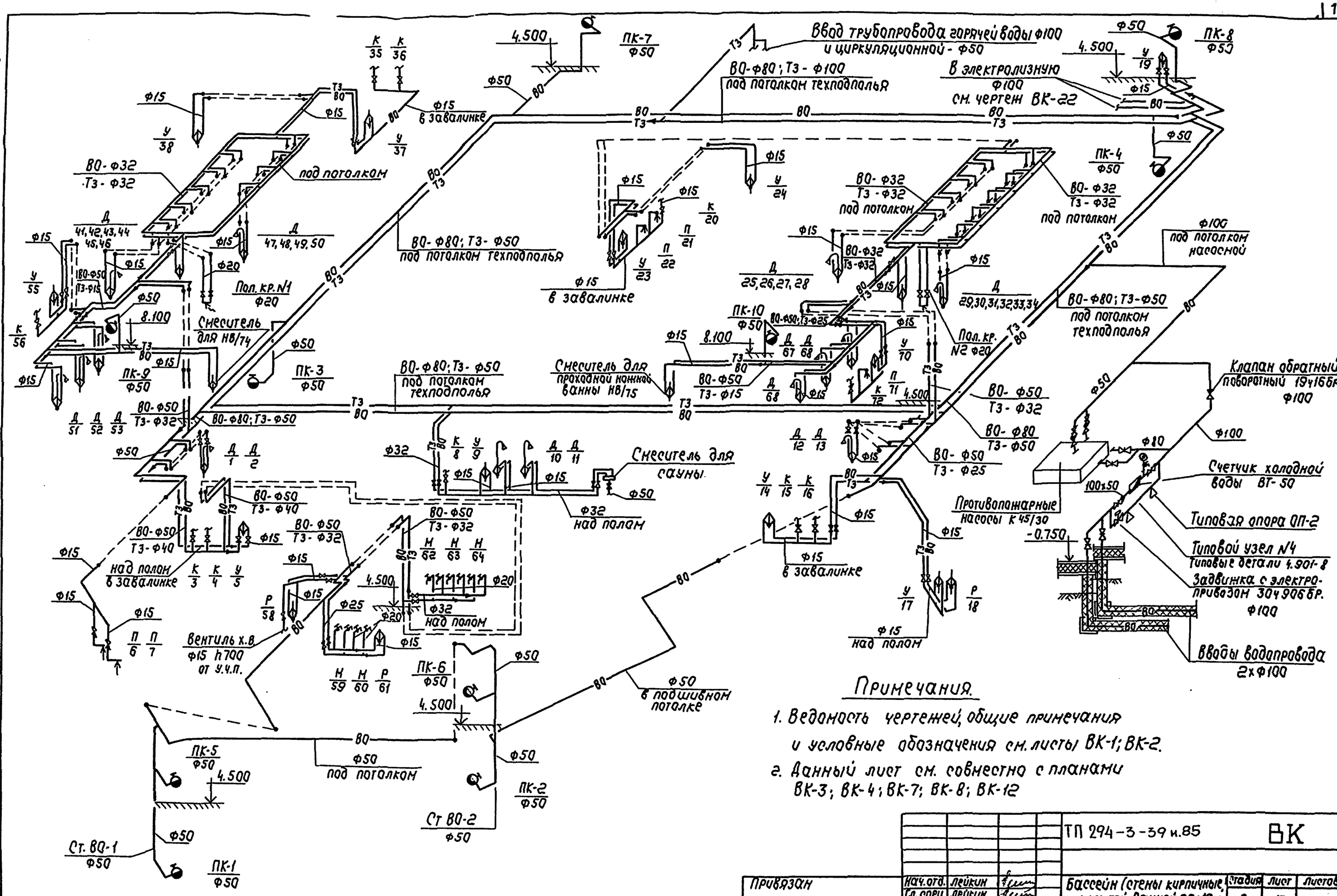

Примечания.

1. Ведомость чертежей, общие примечания и условные обозначения см. листы ВК-1; ВК-2.
2. Данный лист см. совместно с планами ВК-3; ВК-4; ВК-7; ВК-8; ВК-12

Привязан				ТП 294-3-39 и.85			ВК	
				Бассейн (стены кирпичные, с крытой ванной 25х16м	Стадия	Лист	Листов	
					Р	13		
Инв.№				Схема водопровода	ЦНИИЭП им. Б.С. Незенцева			

Нач.отд.	Лейкин	
Гл.спец.	Лейкин	
Н.контр.	Чвилева	
Ст.инж.	Назарова	

Инв.№ подл. | Подп. и дата | Взам. инв.№

Альбом III

Типовой проект 294-3-39 м. 85

Схема трубопроводов технологического водоснабжения большого бассейна

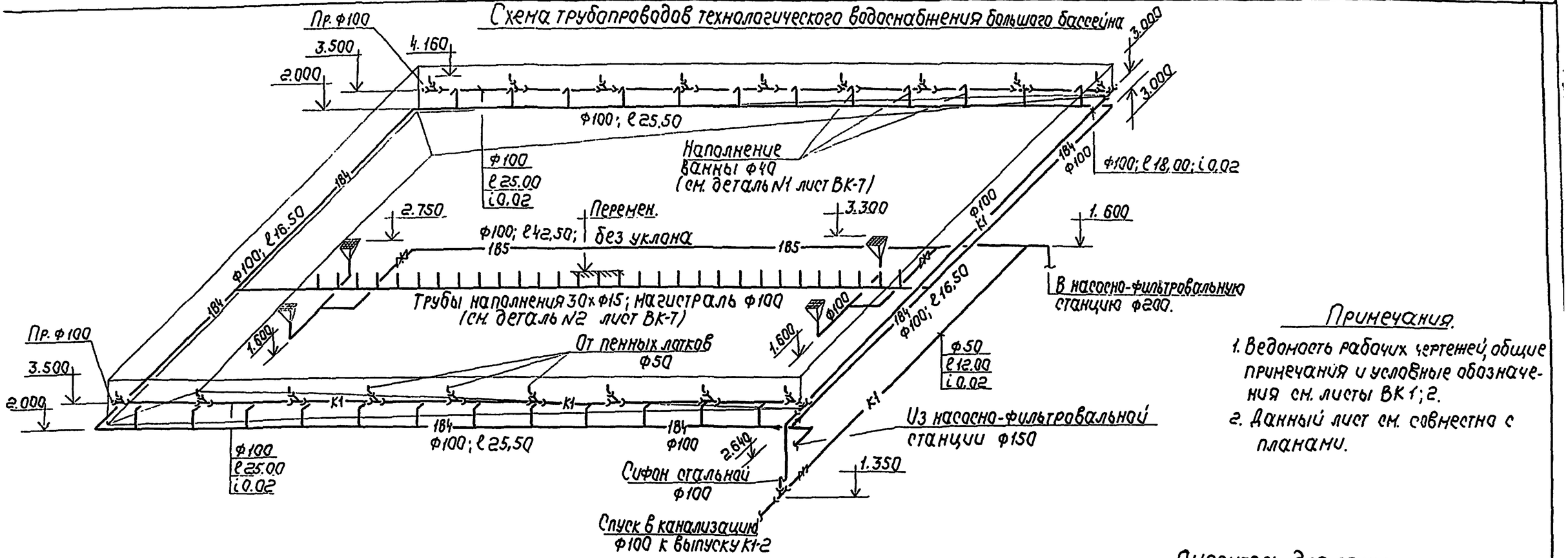

Примечания.

1. Ведомость рабочих чертежей, общие примечания и условные обозначения см. листы ВК 1; 2.
2. Данный лист см. совместно с планами.

Смеситель для сауны.

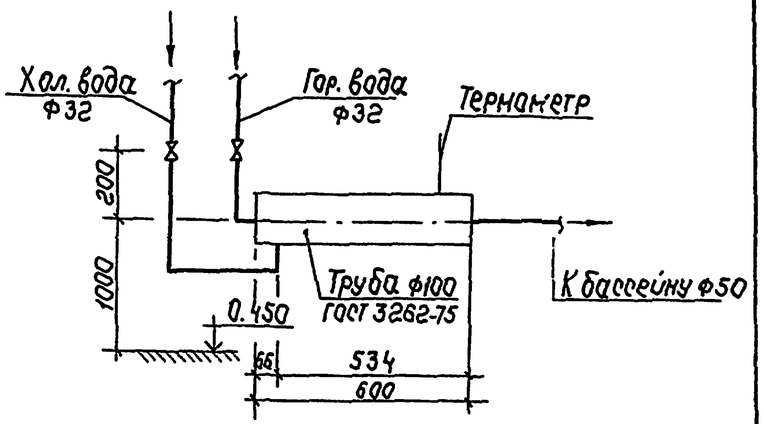

Схема трубопроводов технологического водоснабжения детского бассейна.

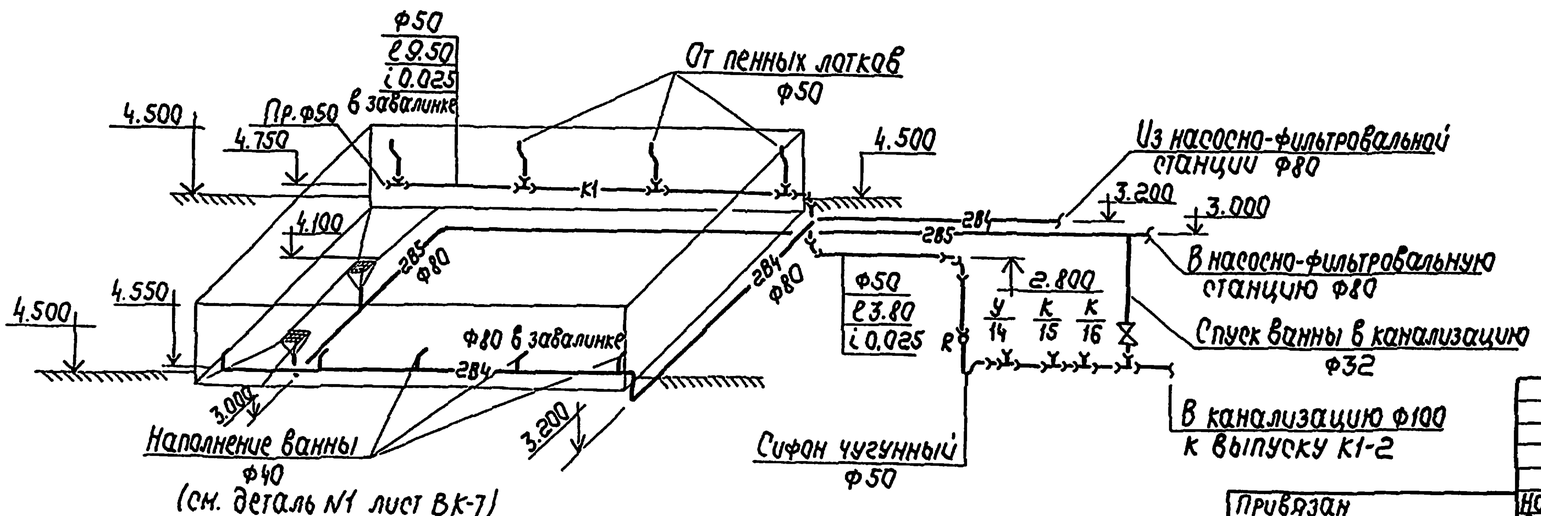

Привязан					ТП 294-3-39 м.85		ВК
Инв. №							

Нач. отд.	Сидоров		Бассейн (стены кирпичные) с крытой ванной 25×16 м	Стадия	Лист	Листов
Гл. спец.	Лейкин			Р	14	
Н. контр.	Чвилева					
Ст. инж.	Мазолова		Схема обвязки ванн бассейнов	ЦНИИЭП им. Б.С. Мезенцева		

Инв. № подл. | Подп. и дата | Взам. инв. №

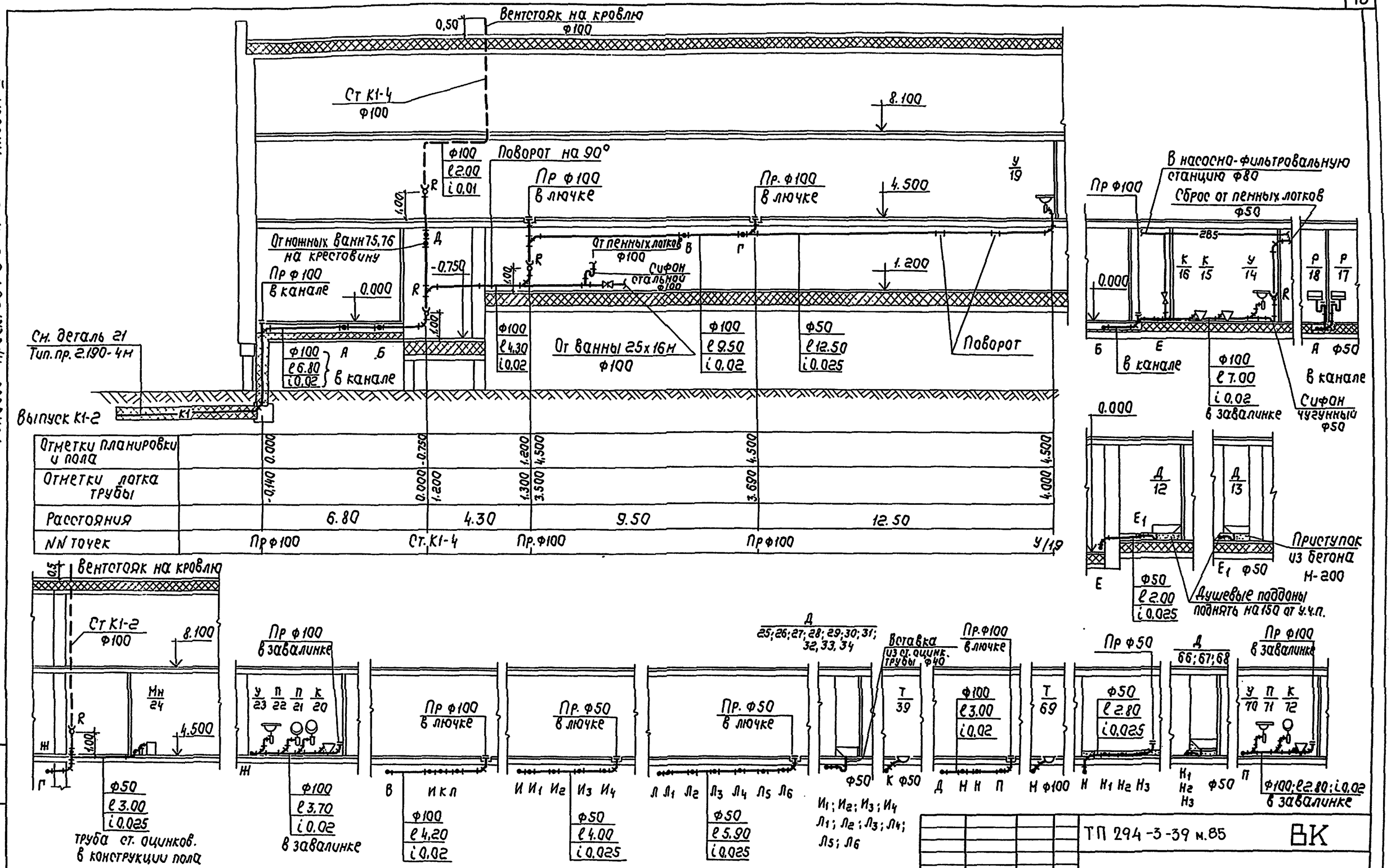

Нач.отд.	Лейкин		
Гл.спец.	Лейкин		
Н.контр.	Чвилева		
Ст.инж.	Назатова		

Привязан

Инв. №

ТП 294-3-39 м.85 ВК

Бассейн (стены кирпичные) с крытой ванной 25х16м

Стадия	Лист	Листов
Р	15	

Разрез по канализации к выпуску К1-2

ЦНИИЭП им. Б.С. Незенцева

Альбом III

Типовой проект 294-3-39м.85

Инв. № подл. | Подп. и дата | Взам. инв. №

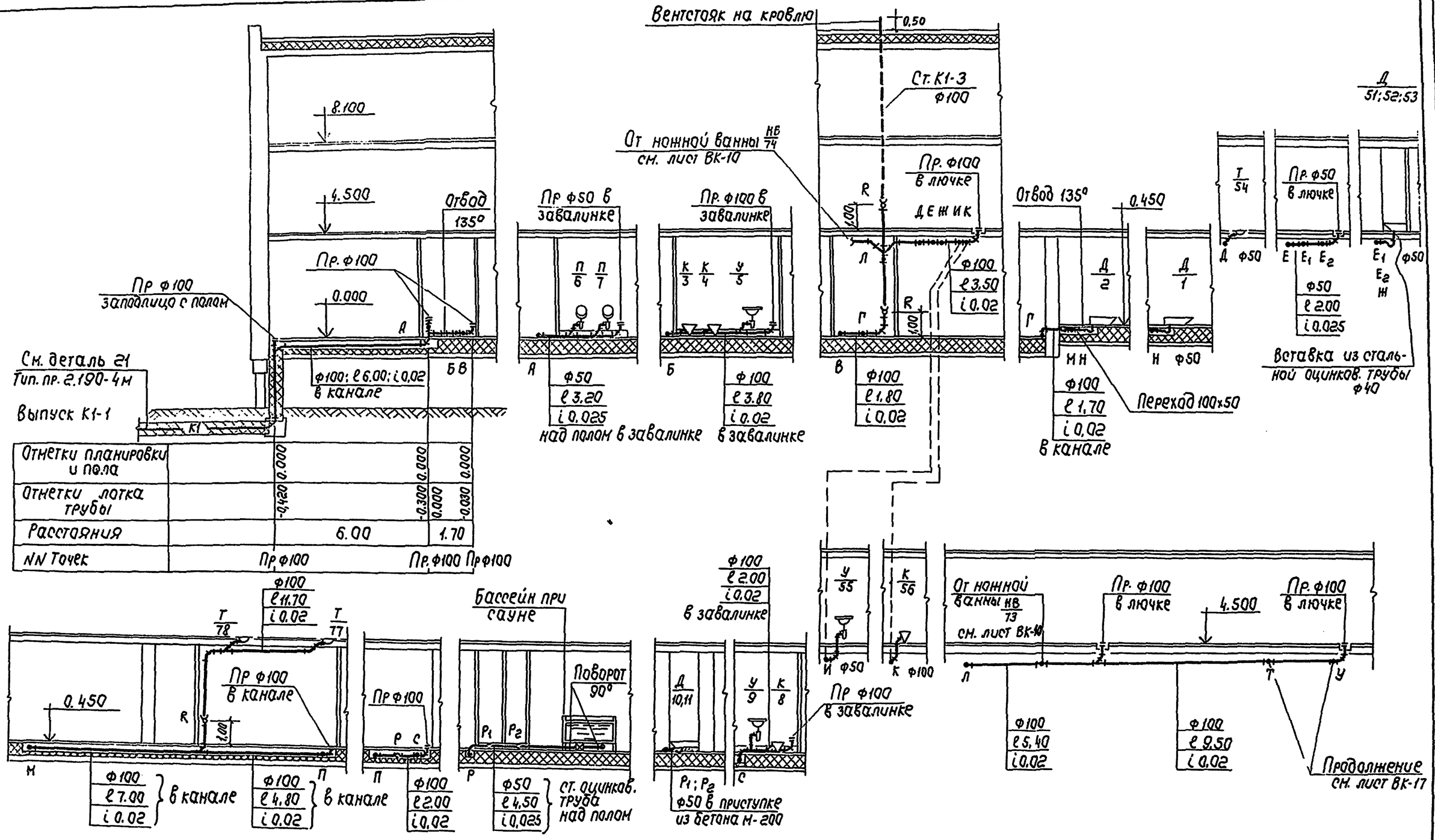

Примечания

1. Ведомость чертежей, общие примечания и условные обозначения см. листы ВК-1, ВК-2.
2. Условные обозначения материала труб. см. ВК-15.

Привязан			
Инв. №			
Нач. отд.	Лейкин		
Гл. спец.	Лейкин		
Н. контр.	Чвилева		
Ст. инж.	Назарова		

ТП 294-3-39 м.85 ВК

Бассейн (стены кирпичные) с крытой ванной 25×16м

Разрез по канализации к выпуску К1-1.

Стадия	Лист	Листов
Р	16	

ЦНИИЭП им. Б.С. Незенцева

Альбом III

Типовой проект 294-3-39 м.85

Инв. № подл. | Подп. и дата | Взам. инв. №

Альбом III

Типовой проект 294-3-39 м.85

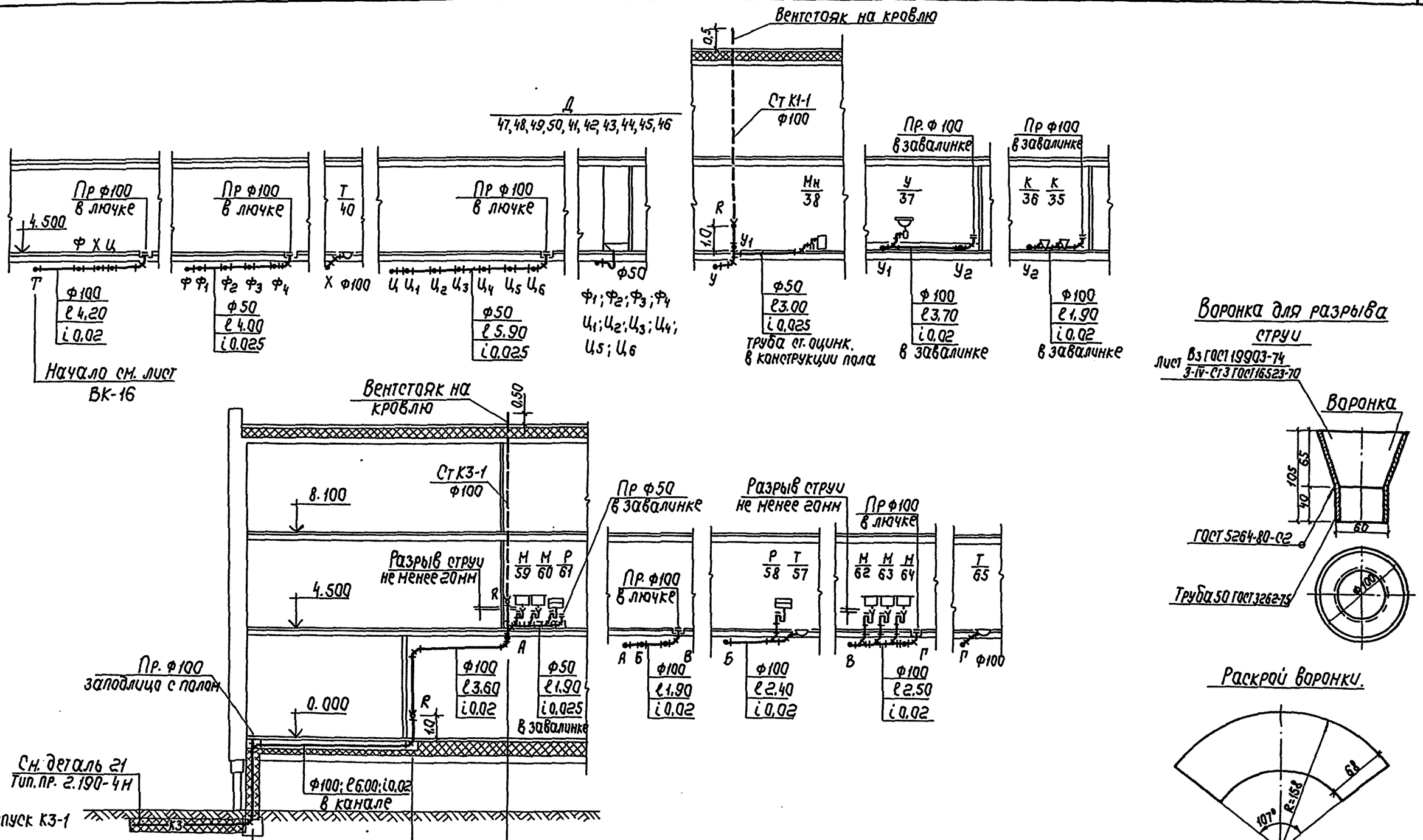

Отметки планировки и пола	0.000	0.000	4.500	4.500
Отметки лотка трубы	-0.420	-0.300	3.630	3.700
Расстояния	6.00		3.60	
NN точек	Пр. Ф100		R Ф100	Ст К3-1

Примечания.

1. Ведомость чертежей, общие примечания и условные обозначения см. листы ВК-1; ВК-2.
2. Условные обозначения материала труб см. лист ВК-15.

Привязан			
Инв. №			
Нач. отд.	Лейкин		
Гл. спец.	Лейкин		
Н. контр.	Чвилева		
Ст. инж.	Назотова		

ТП 294-3-39 м.85 ВК

Бассейн (стены кирпичные) с крытой ванной 25х16м

Разрез по канализации к выпуску К3-1

Стадия	Лист	Листов
Р	17	

ЦНИИЭП им. Б.С. Незенцева

Инв. № подл. | Подп. и дата | Взам. инв. №

Типовой проект 294-3-39м.85 Альбом III

ВВ-3;4.

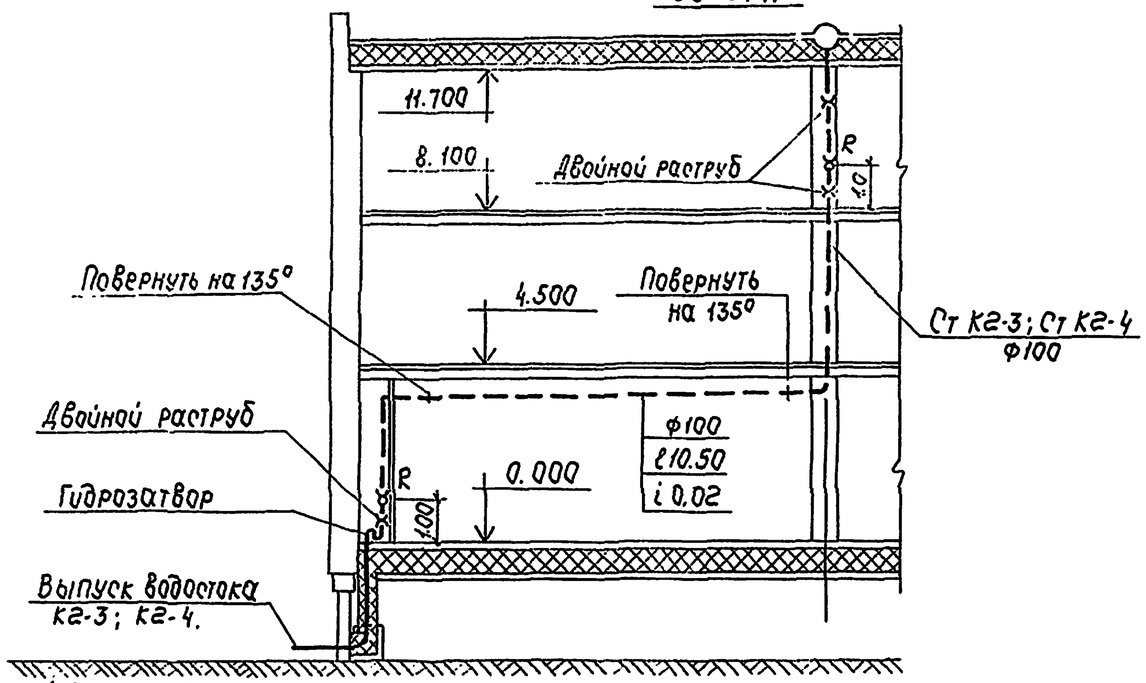

(Деталь 21 Тип. пр. 2.190-4м)

Отметки планировки и пола		0.000	11.700
Отметки лотка трубы		3.790	4.00
Расстояния		10.50	
NN точек	Выпуск К2-3; К2-4		Ст К2-3; К2-4.

ВВ-1;2

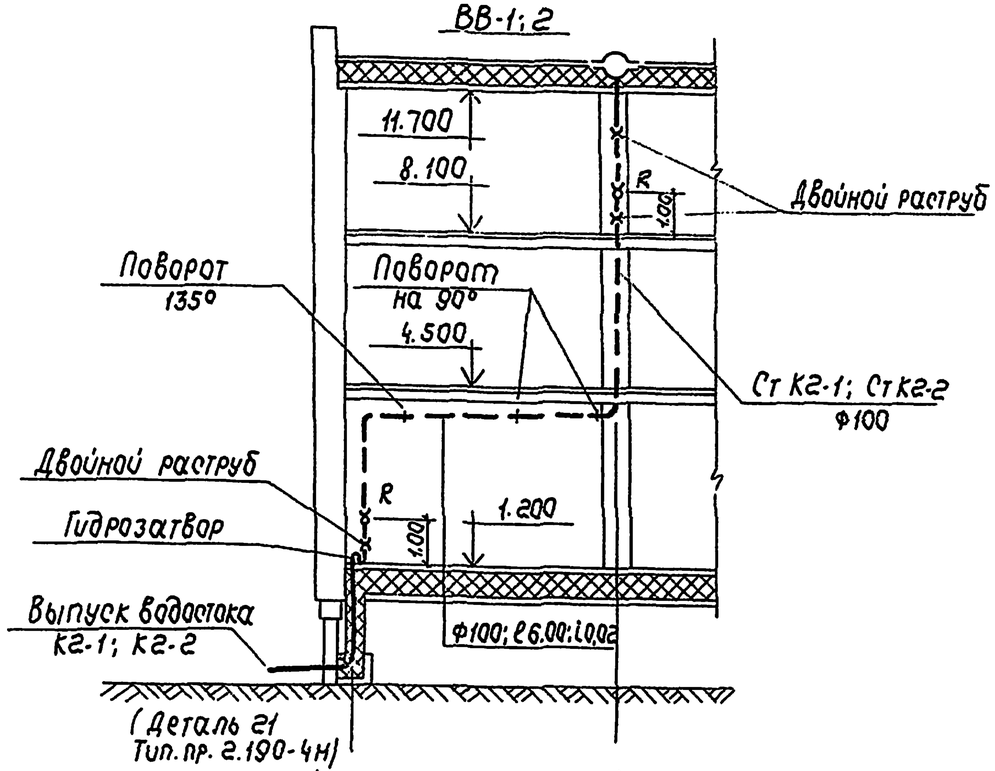

(Деталь 21 Тип. пр. 2.190-4м)

Отметки планировки и пола		1.200	11.700
Отметки лотка трубы		3.880	4.000
Расстояния		6.00	
NN точек	Выпуск К2-1; К2-2		Ст К2-1; Ст К2-2.

Установка водосточной воронки „ВР9".

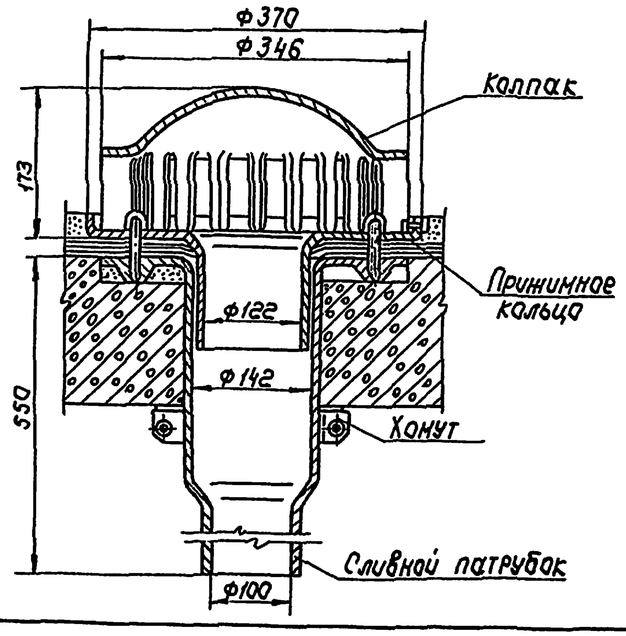

Примечания.

1. Ведомость чертежей, общие примечания и условные обозначения см. листы ВК-1; ВК-2.
2. Водосток монтируется из труб полиэтиленовых высокой плотности типа „С".
3. Условное обозначение материала труб см. лист ВК-15

Привязан	Нач.отд.	Лейкин		ТП 294-3-39м.85	ВК
	Гл.спец.	Лейкин		Бассейн (стены кирпичные) с крытой ванной 25х16м	Стадия Р, Лист 18, Листов 5
	Н.контр.	Чвилева		Разрезы по водостоку к выпускам К2-1;2;3;4.	ЦНИИЭП им. Б.С. Незенцева
	Ст.инж.	Назарова			
Инв.№					

Инв.№ подл. | Подп. и дата | Взам. инв.№

Альбом III

Типовой проект 294-3-39м.85

План М=1:50

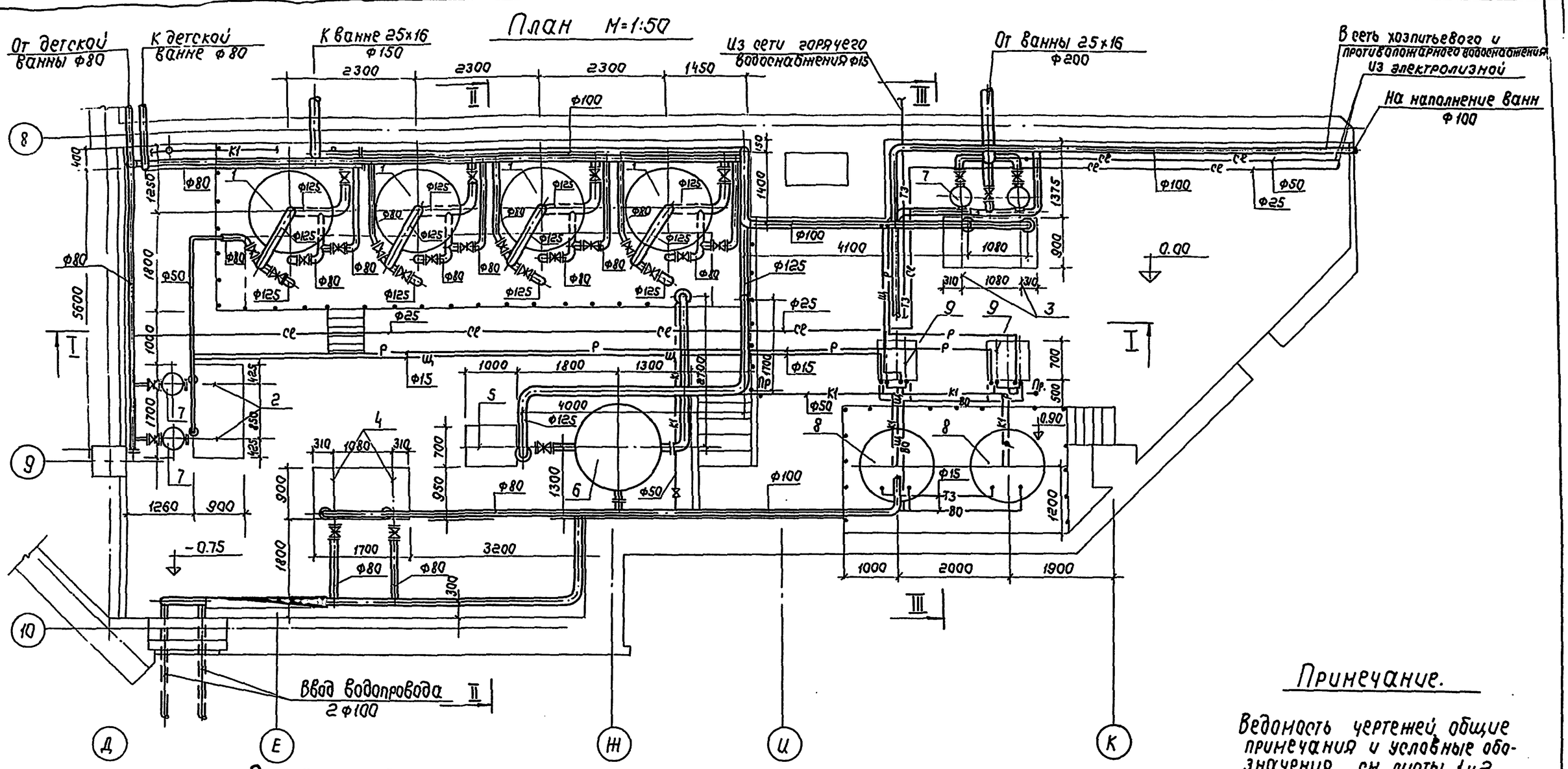

Экспликация.

№№поз	Наименование	Кол.	Примеч.
1	Фильтр осветлительный вертикальный однокамерный ФОВ-1,5-0,6	4	
2	Насос К 8/18 (для детской ванны)	2	
3	Насос К 45/30 (для ванны 25х16)	2	
4	Насос К 45/30 (противопожарный)	2	
5	Насос К 90/33 (промывки фильтров)	1	
6	Бак промывной воды (Воздухосборник-В-8)	1	
7	Счетный фильтр ф300	4	
8	Гидравлическая мешалка МГК-1	2	
9	Дозировочный насос НД 16/63	4	

Примечание.

Ведомость чертежей общие примечания и условные обозначения см. листы 1 и 2.

Нач.отд.	Лейкин		ТП 294-3-39м.85		ВК
Гл.спец.	Лейкин		Бассейн (стены кирпичные) с крытой ванной 25х16м	Стадия Р	Лист 19 / Листов
Н.контр.	Чвилева				
Вед.инж.	Лазуткина		Насосно-фильтровальная станция. План.	ЦНИИЭП им. Б.С. Незенцева	

Привязан

Инв. №

Инв.№подл. | Подп. и дата | Взам.инв.№

Типовой проект 294-3-39 м. 85 Альбом III

Разрез I-I

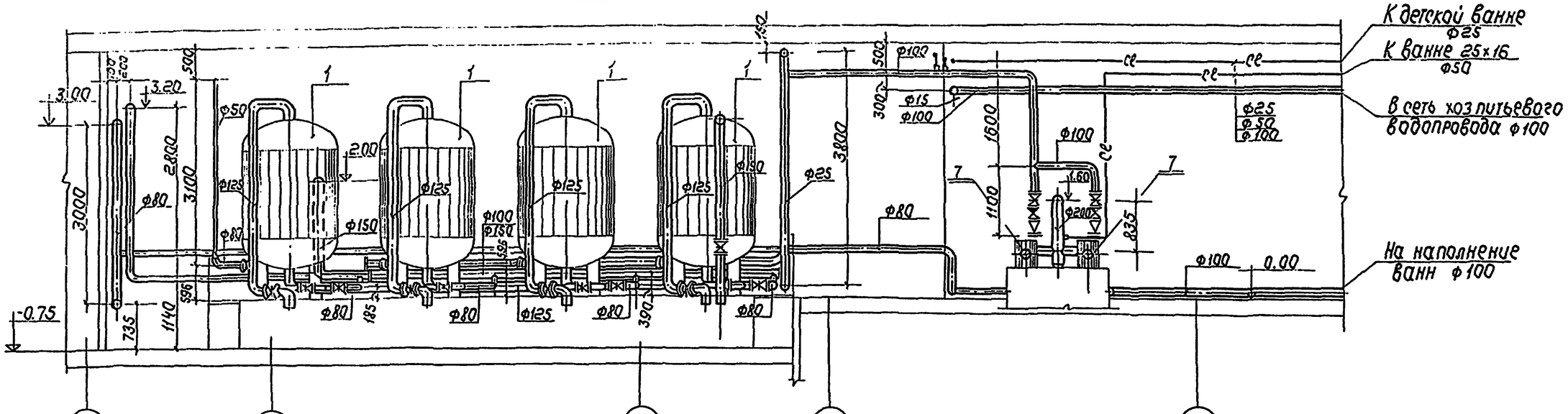

Разрез II-II

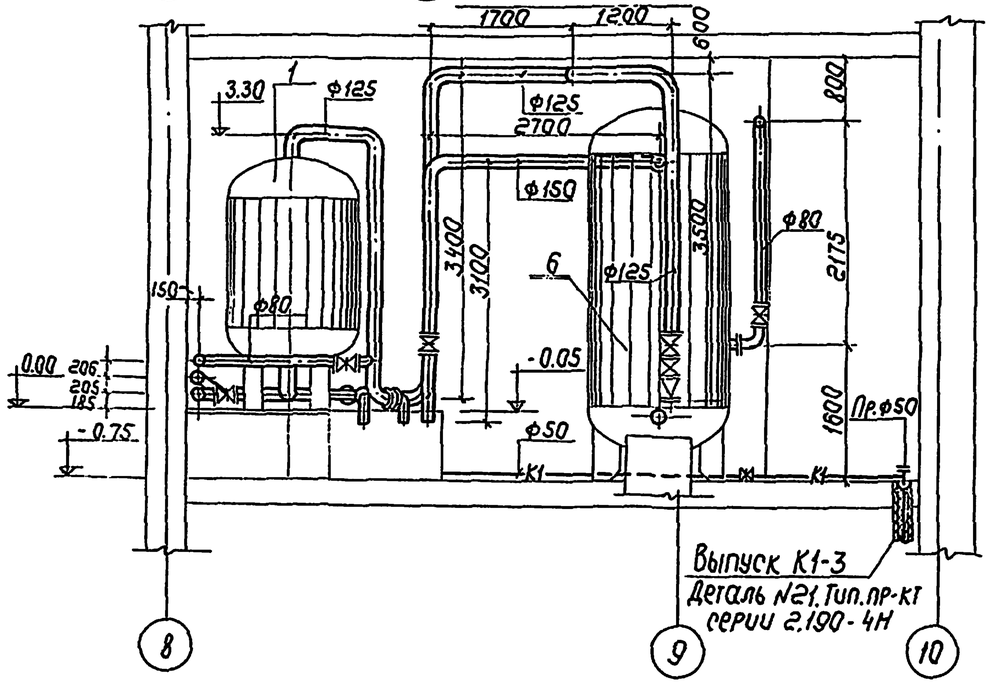

Разрез III-III

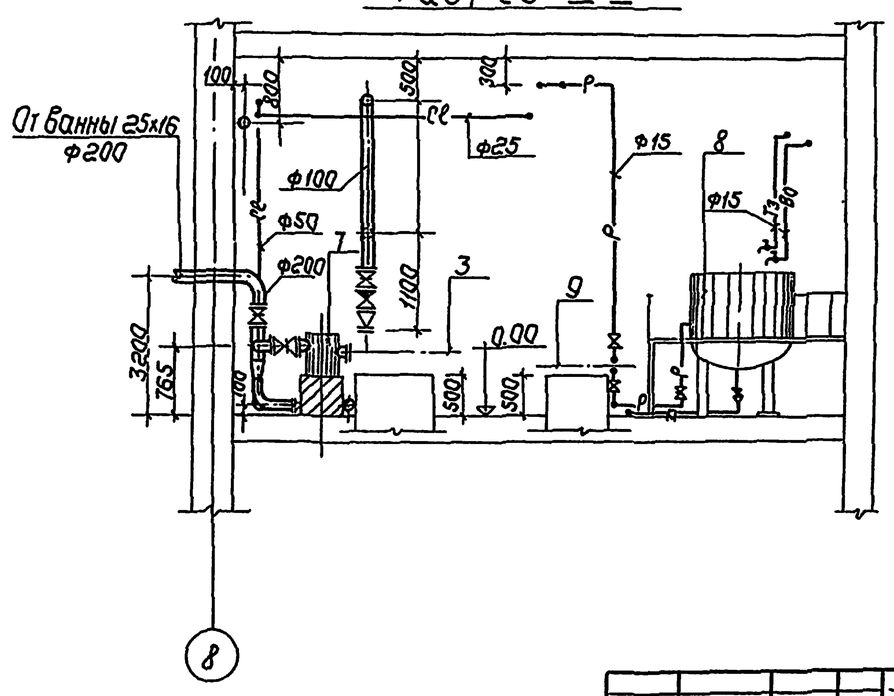

Примечание

Ведомость чертежей, общие примечания и условные обозначения см. листы 1 и 2.

				ТП 294-3-39 м.85			ВК
Привязан	Нач.отд.	Сидоров		Бассейн (стены кирпичные) с крытой ванной 25х16	Стадия	Лист	Листов
	Гл.спец.	Сидоров			Р	20	
	Н.контр.	Убилева		Насосно-фильтровальная станция. Разрезы I-I; II-II; III-III	ЦНИИЭП им. Б.С. Мезенцева		
	Вед.инж.	Лазуткина					
Инв.№							

Инв.№ подл. | Подп. и дата | Взам.инв.№

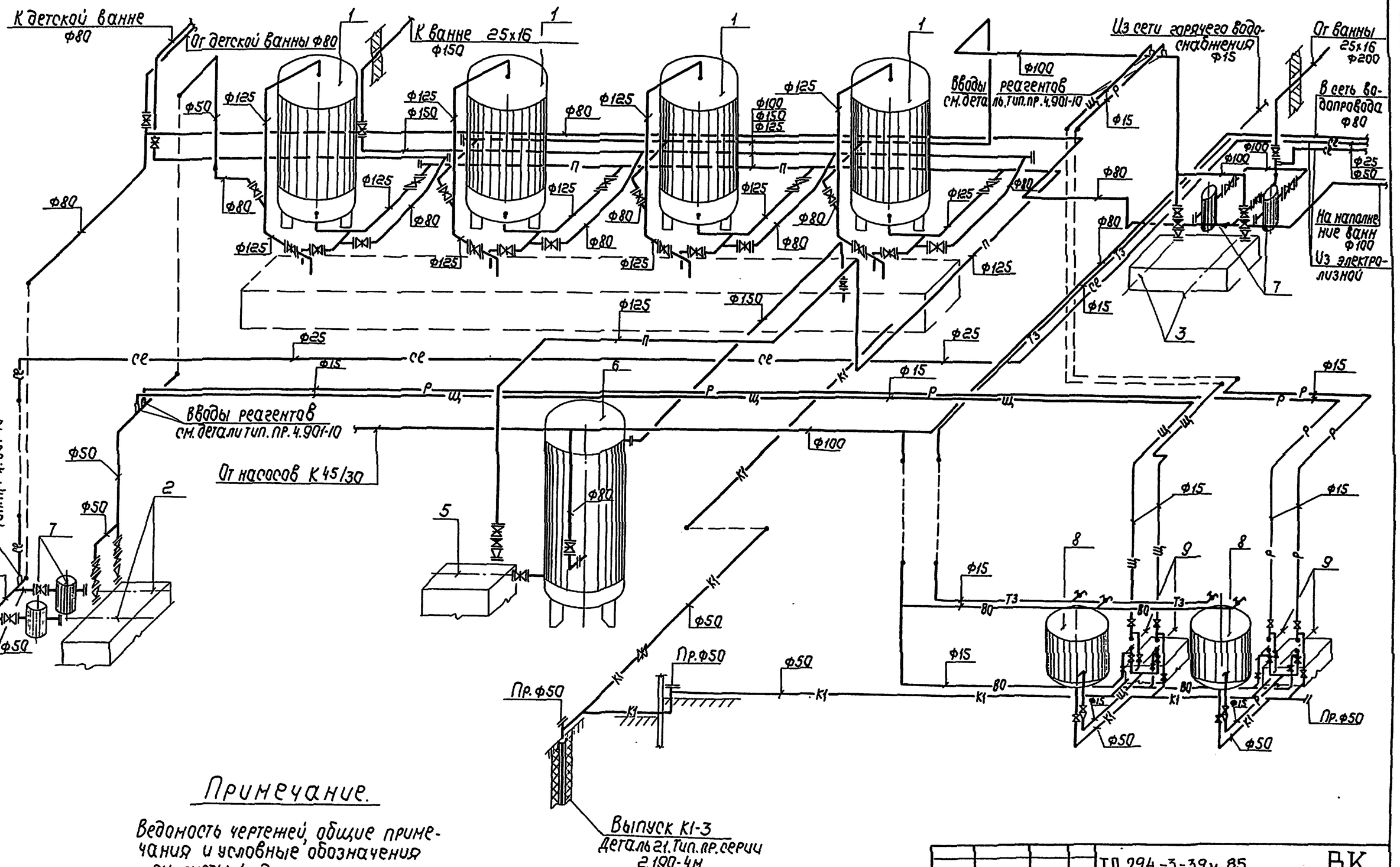

Примечание.

Ведомость чертежей, общие примечания и условные обозначения см. листы 1 и 2.

Привязан					ТП 294-3-39м.85		ВК
			Нач.отд.	Сидоров	Бассейн (стены кирпичные) с крытой ванной 25х16	Стадия	Лист	Листов
			Гл.спец.	Сидоров		Р	21	
			Н.контр.	Чвилева	Насосно-фильтровальная станция. Схема.	ЦНИИЭП им. Б.С. Незенцева		
			Вед.инж.	Логиткина				
Инв.№								

Инв.№ подл. | Подп. и дата | Взам.инв.№

Типовой проект 294-3-39м.85 Альбом III

Альбом III

Типовой проект 294-3-39 м. 85

План

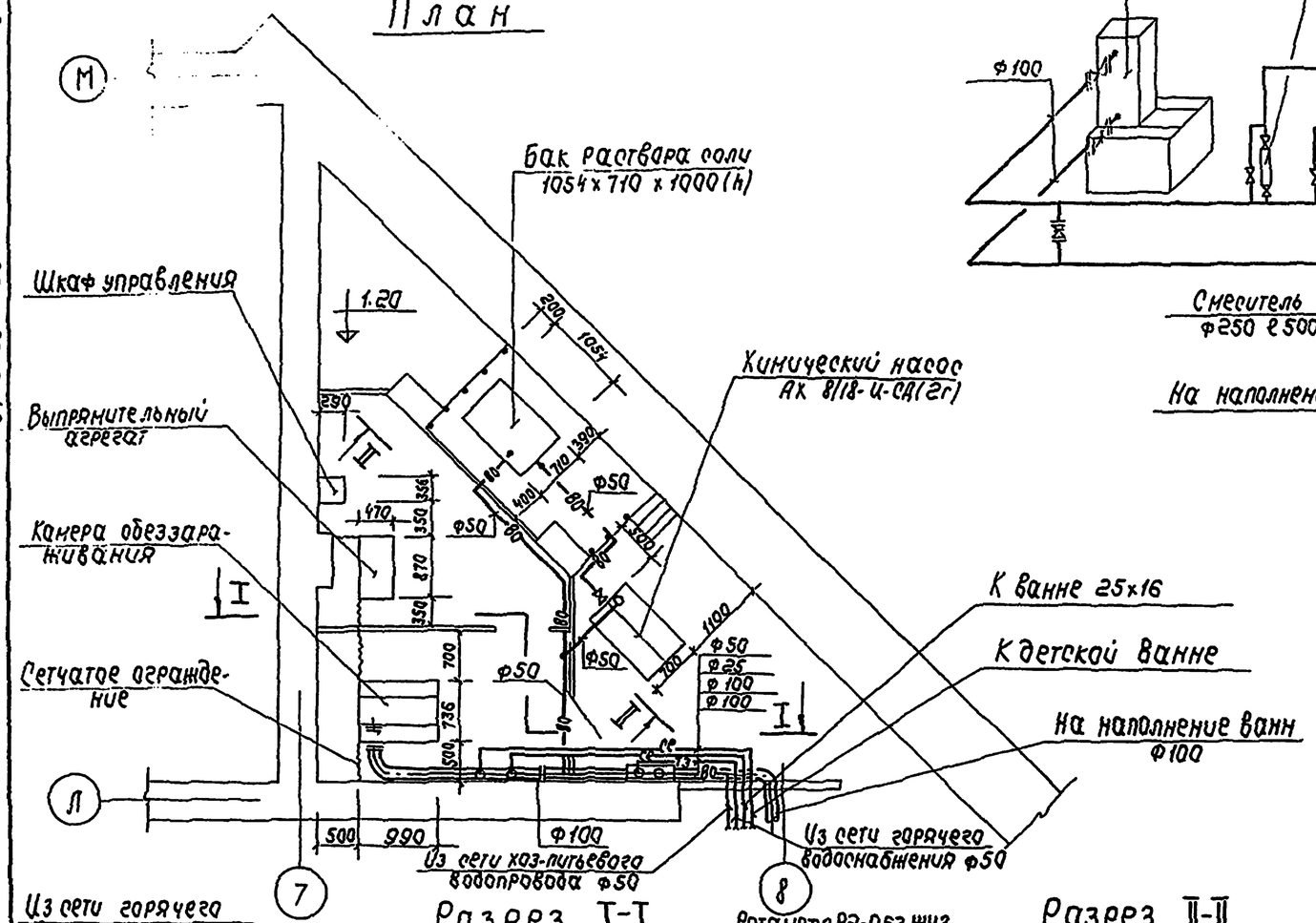

Схема

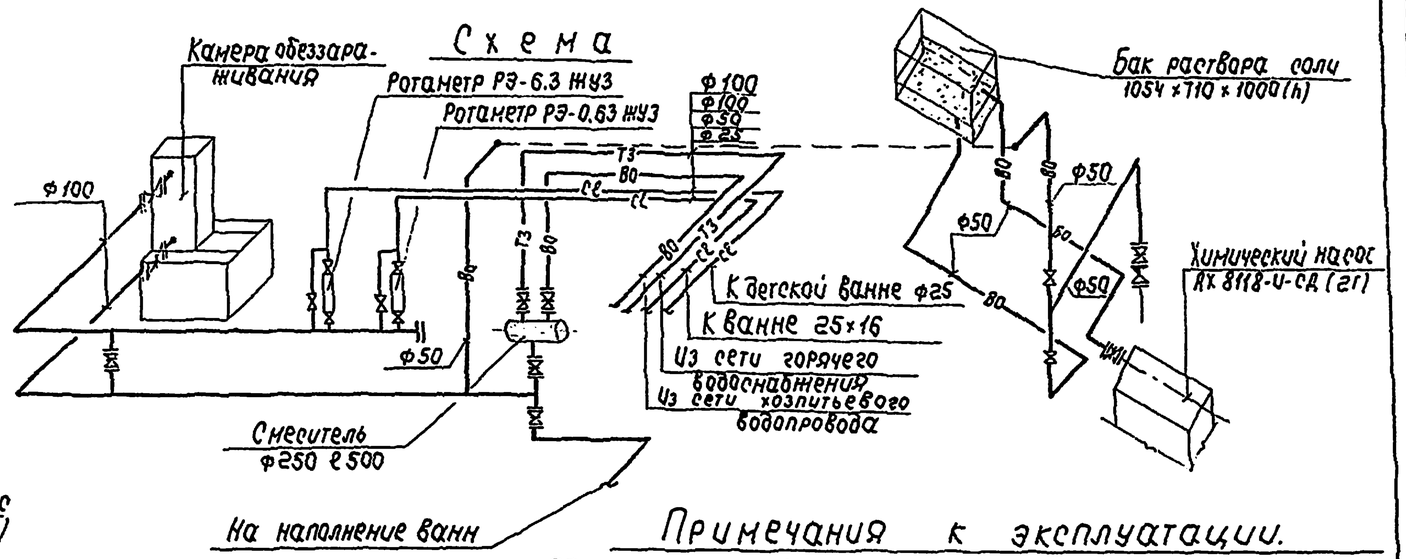

Примечания к эксплуатации.

Обеззараживание воды плавательных бассейнов предусматривается гипохлоритом натрия, получаемым прямым электролизом в установке „Поток". Подпиточная вода, предварительно доведенная до расчетной температуры (32°÷35°С уточняется при эксплуатации) с добавкой концентрированного раствора поваренной соли пропускается через установку „Поток" и далее насыщения гипохлоритом натрия через расходомеры (ротаметры) распределяется по отдельным ваннам.

Расход подпиточной воды должен быть:

для ванны 25×16 – 6.00 м³/ч., для ванны 10×6 – 0,84 м³/ч.

Выход гипохлорита натрия в установке „Поток" определяется концентрацией хлоридов в проходящей воде и силой тока на электродах, что определяется при эксплуатации и зависит от свойств водопроводной воды.

В растворном баке приготавливается 10-12% раствор NaCl. Для ускорения растворения соли химический насос включается на оборотный цикл до полного растворения. Раствор концентрированного раствора определяется ротаметром. При монтаже руководствоваться заводскими инструкциями.

Примечание

Ведомость чертежей, общие примечания и условные обозначения см. листы 1 и 2.

Разрез I-I

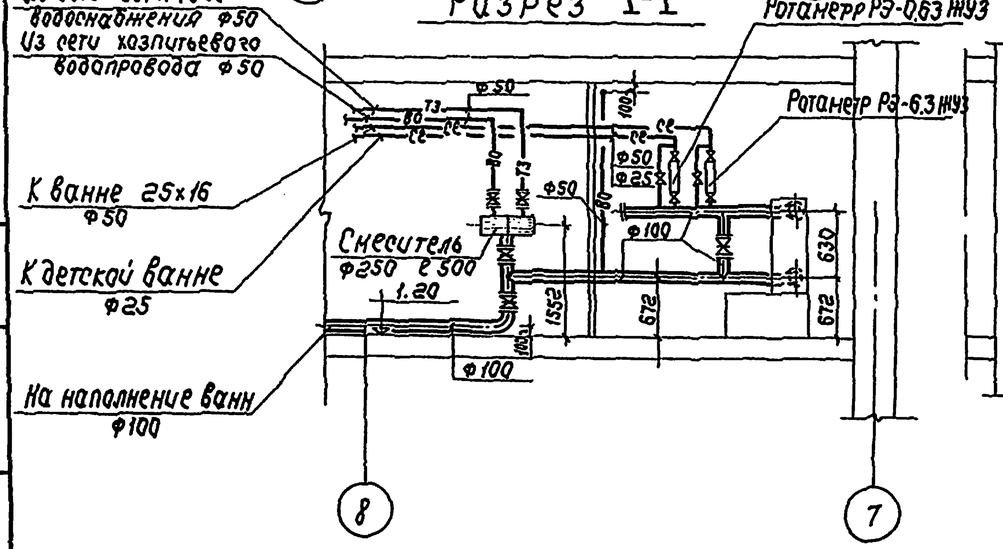

Разрез II-II

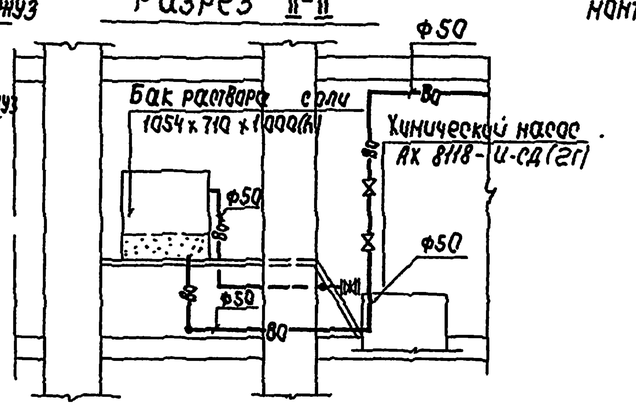

				ТП 294-3-39 м.85		ВК	
Привязан				Бассейн (стены кирпичные) с крытой ванной 25×16 м	Стадия	Лист	Листов
					Р	22	
	Нач.отд.	Лейкин		Электролизная установка. План. Разрезы. Схема.	ЦНИИЭП им. Б.С. Незенцева		
	Гл.спец.	Лейкин					
	Н.контр.	Увилева					
	Вед.инж.	Лагуткина					
Инв. №							

Инв. № подл. | Подп. и дата | Взам. инв. №

Альбом III

Типовой проект 294-3-39 м.85

План ножной ванны НВ/73
М1:20

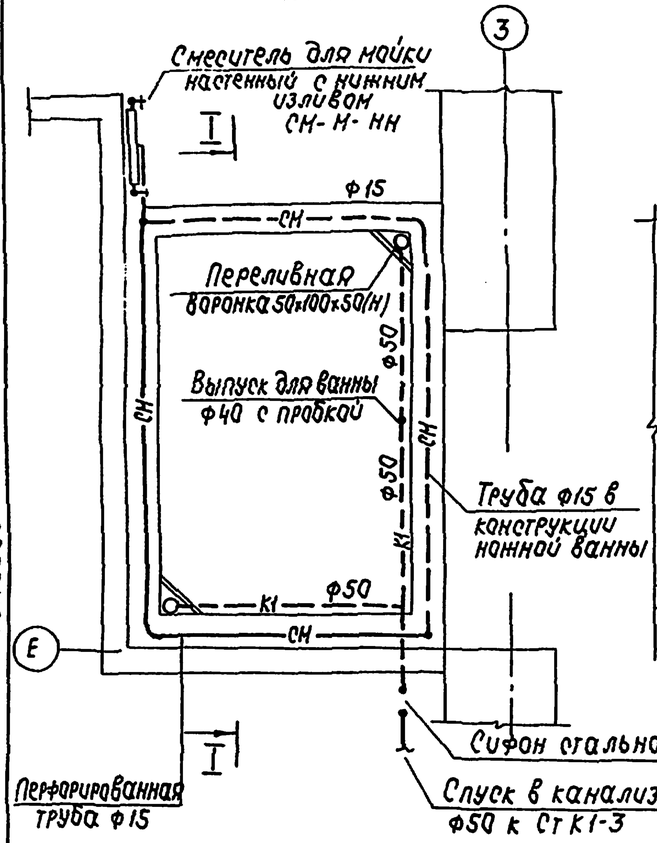

I-I
М1:20

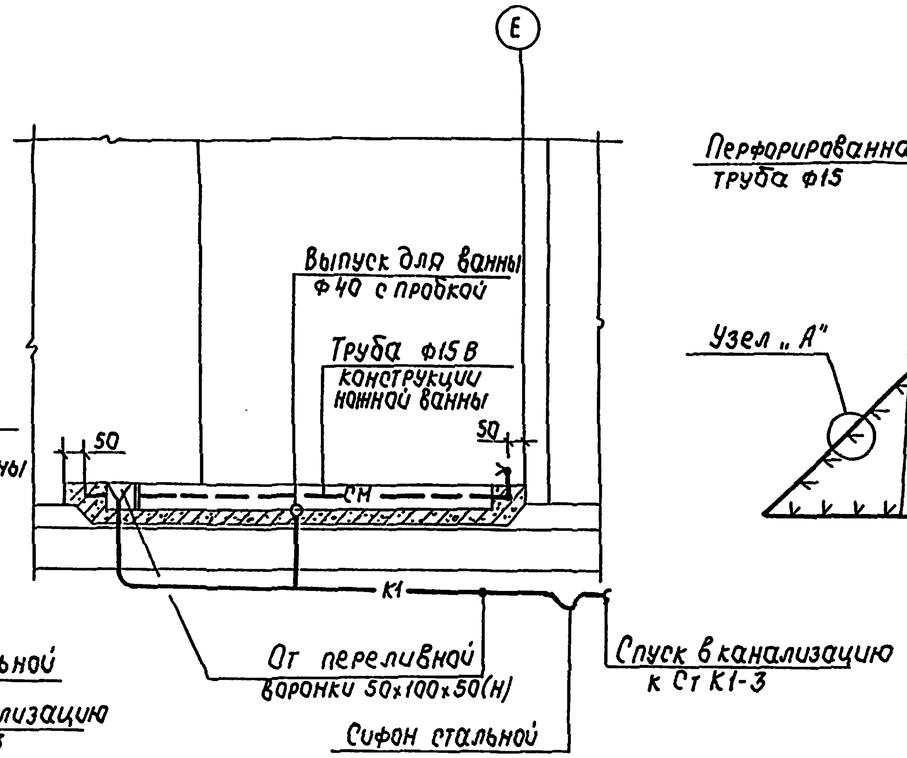

Схема водоснабжения
Б/М

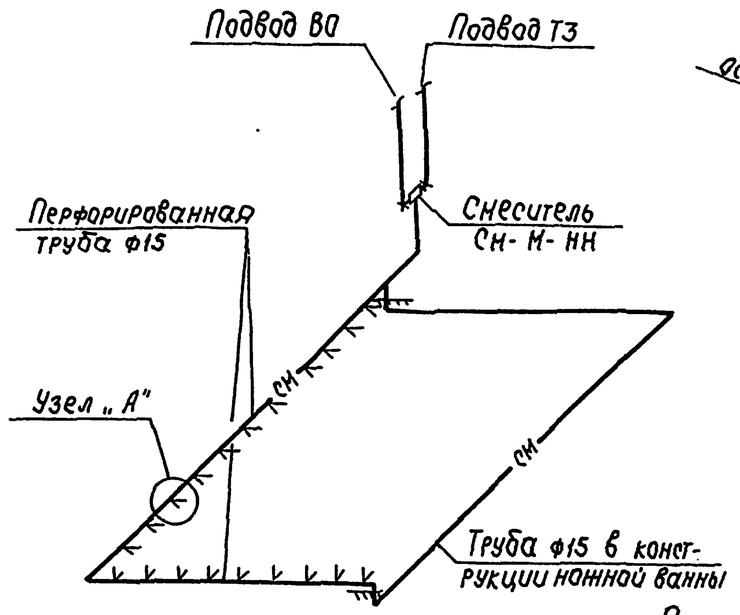

Узел „А"
Б/М

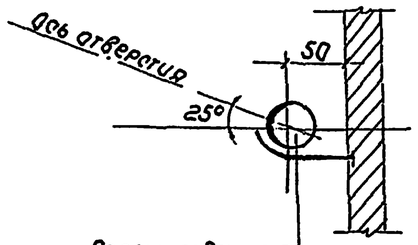

Перфорированная труба Ф15 с отв. 10мм и шагом 10мм Отверстия направить под углом 25° вверх к горизонту.

Примечания.

1. Ведомость чертежей и общие примечания см. листы ВК-1;2.
2. Переливную воронку изготовить из нержавеющей стали, острые кромки заточить и верх ее установить по уровню воды.
3. Все трубы прокладываемые в бетоне перед бетонированием покрыть битумным лаком за 2 раза.
4. Обвязка труб водопровода и канализации по ваннам НВ/75 и НВ/76 решается зеркально.

План ножной ванны НВ/74
М1:20

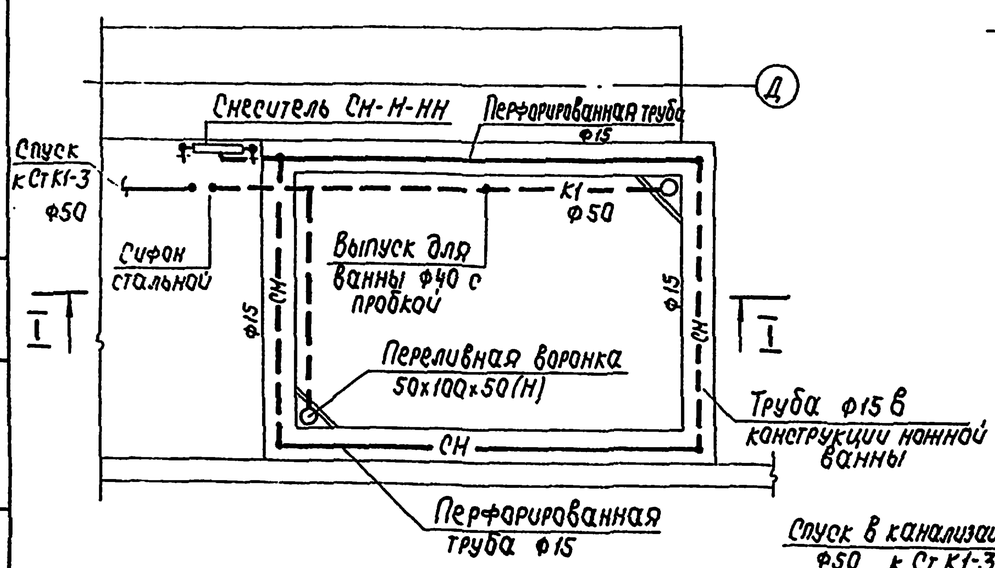

I-I
М1:20

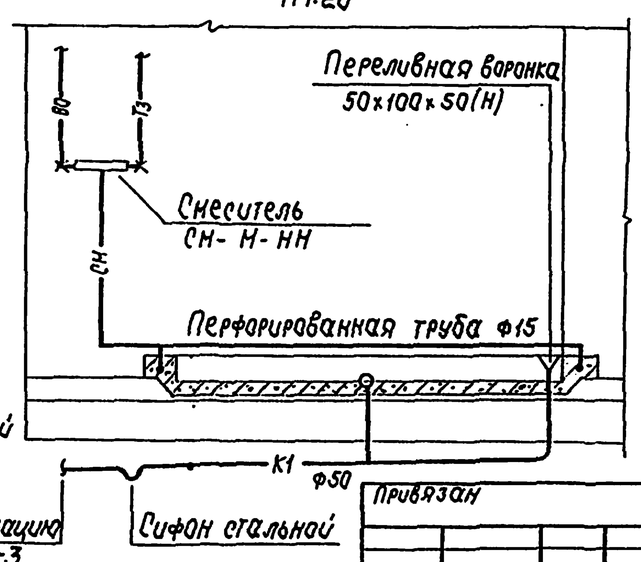

Схема водоснабжения.

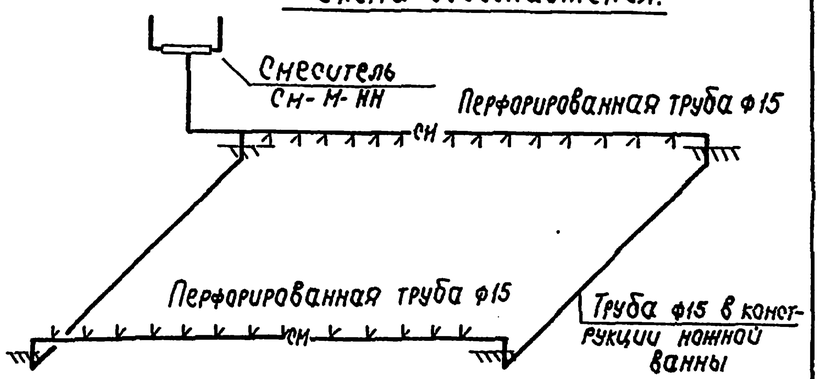

Привязан

Инв. №

Нач. отд.	Лейкин		
Гл. спец.	Лейкин		
Н. контр.	Чвилева		
Ст. инж.	Назотова		

ТП 294-3-39 м.85 ВК

Бассейн (стены кирпичные) с крытой ванной 25х16м.

Ножные ванны. Планы, разрезы, схемы.

Стадия	Лист	Листов
Р	23	

ЦНИИЭП им. Б.С. Незенцева

Инв. № подл. | Подп. и дата | Взам. инв. №