ТИПОВОЙ ПРОЕКТ

503-2-17с.86

АВТОТРАНСПОРТНОЕ ПРЕДПРИЯТИЕ НА 200 АВТОБУСОВ ДЛЯ ЮЖНЫХ РАЙОНОВ

ПРОИЗВОДСТВЕННЫЙ КОРПУС

АЛЬБОМ X

ЗАДАНИЯ ЗАВОДУ-ИЗГОТОВИТЕЛЮ НА АВТОМАТИЗАЦИЮ

				привязан	
инв. №					

Отпечатано
в Новосибирском филиале ЦИТП
630064 г. Новосибирск пр. Карла Маркса 1

Выдано в печать "18" I 1988 г.
Заказ Т-166 Тираж 100

ТИПОВОЙ ПРОЕКТ

503-2-17с.86

АВТОТРАНСПОРТНОЕ ПРЕДПРИЯТИЕ НА 200 АВТОБУСОВ ДЛЯ ЮЖНЫХ РАЙОНОВ

ПРОИЗВОДСТВЕННЫЙ КОРПУС

АЛЬБОМ X

Состав проекта:

Альбом I – Технология производства
Альбом II – Архитектурные решения
Альбом III – Отопление и вентиляция
Альбом IV – Внутренний водопровод и канализация
Альбом V – Электроснабжение. Силовое электрооборудование. Электроосвещение. Связь и сигнализация.
Альбом VI – Автоматизация производства
Альбом VII – Установки пожаротушения и пожарной сигнализации
Альбом VIII – Конструкции железобетонные и металлические
Альбом IX – Строительные изделия
Альбом X – Задания заводу-изготовителю на автоматизацию
Альбом XI – Спецификации оборудования
Альбом XII – Ведомости потребности в материалах
Альбом XIII – Показатели результатов применения научно-технических достижений в строительных решениях проекта
Альбом XIV – Сметная документация /часть 1,2/

Разработан
Воронежским филиалом „Гипроавтотранс"
Минавтотранса РСФСР

Главный инженер В.П. Шатов
Главный инженер проекта А.И. Коростелев

Утвержден и введен в действие
Минавтотрансом РСФСР
Приказ от 18.03.1986 г № 8

				Привязан	
Инв. №					

Альбом I

Типовой проект

Лист	Наименование	Стр.	Примеч.
АПУ	Содержание альбома	2,3	
АПУ-1	Перечень чертежей марки „АПУ" Задания заводу-изготовителю „Главмонтажавтоматики"	4	
АПУ-2	Щит теплового пункта. Общий вид	5-8	
АПУ-3	Щит теплового пункта. Таблица соединений	9	
АПУ-4	Щит теплового пункта. Таблица подключения	10	
АПУ.С01	Спецификация щитов и пультов	11, 12	
АПУ-5	Перечень чертежей марки „АПУ" Задания заводу-изготовителю „Минэлектротехпрома"	13, 14	
АПУ-6	Щит окрасочных агрегатов. Технические данные аппаратов	15	
АПУ-7	Щит окрасочных агрегатов. Чертеж общего вида	16	
АПУ-8	Щит окрасочных агрегатов. Таблица перечня надписей	17	
АПУ-9	Щит окрасочных агрегатов. Схема электрическая соединений	18	
АПУ-10	Щит системы П1 (П2, П3, П5-П16). Технические данные аппаратов	19	
АПУ-11	Щит системы П1 (П2, П3, П5-П16). Чертеж общего вида	20	

ГИП	Коростелев		
Нач.отд.	Малахов		
Н.контр.	Малахов		
Ст.инж.	Блудова		
Ст.инж.	Попова		

ТП 303-2-17с.86-АПУ

Автотранспортное предприятие на 200 автобусов для южных районов

Производственный корпус

Содержание альбома

Стадия	Лист	Листов
РП	1	2

ГИПРОАВТОТРАНС Воронежский филиал

Инв.№ подл. | Подпись и дата | Взам.инв.№

Лист	Наименование	Стр.	Примеч.
АПИ-12	Щит системы П1 (П2, П3, П5-П16) Таблица перечня надписей	21	
АПИ-13	Щит системы П1 (П2, П3, П5-П16) Схема электрическая соединений	22- -24	
АПИ-14	Щит системы П4. Технические данные аппаратов	25	
АПИ-15	Щит системы П4. Чертеж общего вида	26	
АПИ-16	Щит системы П4. Таблица перечня надписей	27	
АПИ-17	Щит системы П4. Схема электрическая соединений	28- -31	
АПИ-18	Щит системы В6 (В7, В17). Технические данные аппаратов	32	
АПИ-19	Щит системы В6 (В7, В17). Чертеж общего вида	33	

Лист	Наименование	Стр.	Примеч.
АПИ-20	Щит системы В6 (В7, В17) Таблица перечня надписей	34	
АПИ-21	Щит системы В6 (В 7, В17) Схема электрическая соединений	35	
АПИ.СО2	Спецификация щитов и пультов	36 37	

Альбом 2

Типовой проект

Инв. № подл. | Подпись и дата | Взам. инв. №

Изм.	Лист	№ докум.	Подпись	Дата	ТП 503-2-17с.86- АПИ	Лист 2

Копировал Вах

Формат А3

Альбом X

Типовой проект

Марка-лист	Наименование чертежа	Стр.	Примеч.
АПИ-1	Перечень чертежей марки „АПИ" Задания заводу-изготовителю „Главмонтажавтоматики"	4	
АПИ-2	Щит теплового пункта. Общий вид.	5-8	
АПИ-3	Щит теплового пункта Таблица соединений	9	
АПИ-4	Щит теплового пункта. Таблица подключения	10	
АПИ.С01	Спецификация щитов и пультов	11,12	

ГИП	Коростелев		
Нач.отд.	Малахов		
Н.контр.	Малахов		
Ст.инж.	Попова		

ТП 503-2-17с. 86- АПИ-1

Автотранспортное предприятие на 200 автобусов для южных районов

Производственный корпус

Стадия	Лист	Листов
РП	-	1

Перечень чертежей марки АПИ Задания заводу-изготовителю „Главмонтажавтоматики"

ГИПРОАВТОТРАНС Воронежский филиал

Инв. № подл. | Подпись и дата | Взам. инв. №

Альбом X

Типовой проект

Поз.	Обозначение	Наименование	Кол.	Примеч.
6	SF	Выключатель автоматический однополюсный А63-МУ3, ~220В		
		Ун. 1,0А; отсечка 1,3 Ун	1	У423ТМ3-13-83
7	А1-А3	Щиток электропитания ЭЩП-2М	3	У574ТМ3-13-83
8		Вставка плавкая ВП36-1 0,5А	6	
9		Блок 6324-4П16-В/ВУ3-10	1	
10		Упор	2	
11		Рамка 66×26	3	
		Материалы		
12		Провод ПВ1 1 380		
		ГОСТ 6323-79*	30м	

Поз.	Обозначение	Наименование	Кол.	Примеч.
		Документация		
	АПИ-3	Таблица соединений		
	АПИ-4	Таблица подключения		
		Стандартные изделия		
1		Шкаф щита	1	
		ОЩ-3А-I-600×600УХЛ4 IP30		
		ОСТ36.13-76		
2		Рейка РБ 600 ТК3-100-83	1	У1ТМ3-1-83
3		Скоба СЗ 600 ТК3-125-83	8	У17ТМ3-26-83
4		Патрон резьбовой Е27 ф101	1	С4 Цоколем Е27
		Прочие изделия		
5	17, 18	Термометр манометрический		
		самопишущий ТГС-711	2	

Инв. № подл. | Подпись и дата | Взам. инв. №

ТП 503-2-17с.86 - АПИ-2			
Автотранспортное предприятие на 200 автобусов для южных районов			
Производственный корпус	Стадия	Лист	Листов
	РП	1	6
Щит теплового пункта. Общий вид	Гипроавтотранс Воронежский филиал		

ГИП	Хростелев	
Нач. отд.	Малахов	
Н. контр.	Малахов	
Ст. инж.	Попова	

ТП 503-2-17с.86 - АПИ-2 Лист 2

Копировал Вак

Формат А4

Формат А4

Альбом X
Типовой проект
Инв. № подл. | Подпись и дата | Взам. инв. №

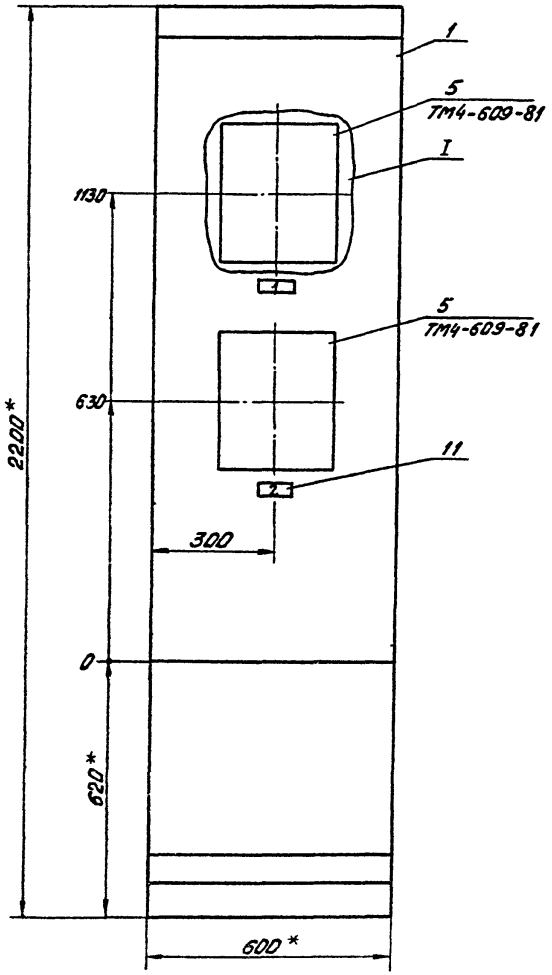

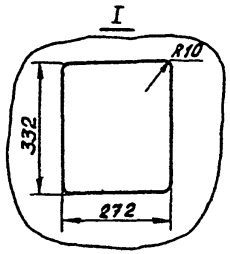

1.* Размеры для справок.
2. Покрытие – вариант ЭП-51 ОСТ 36.13-76.
3. Приборы поз. 5 закрепить на каркасе щита по чертежу ТМ3-141-83.
4. По данному чертежу изготовить один щит.

Вид на внутренние плоскости (развернуто)

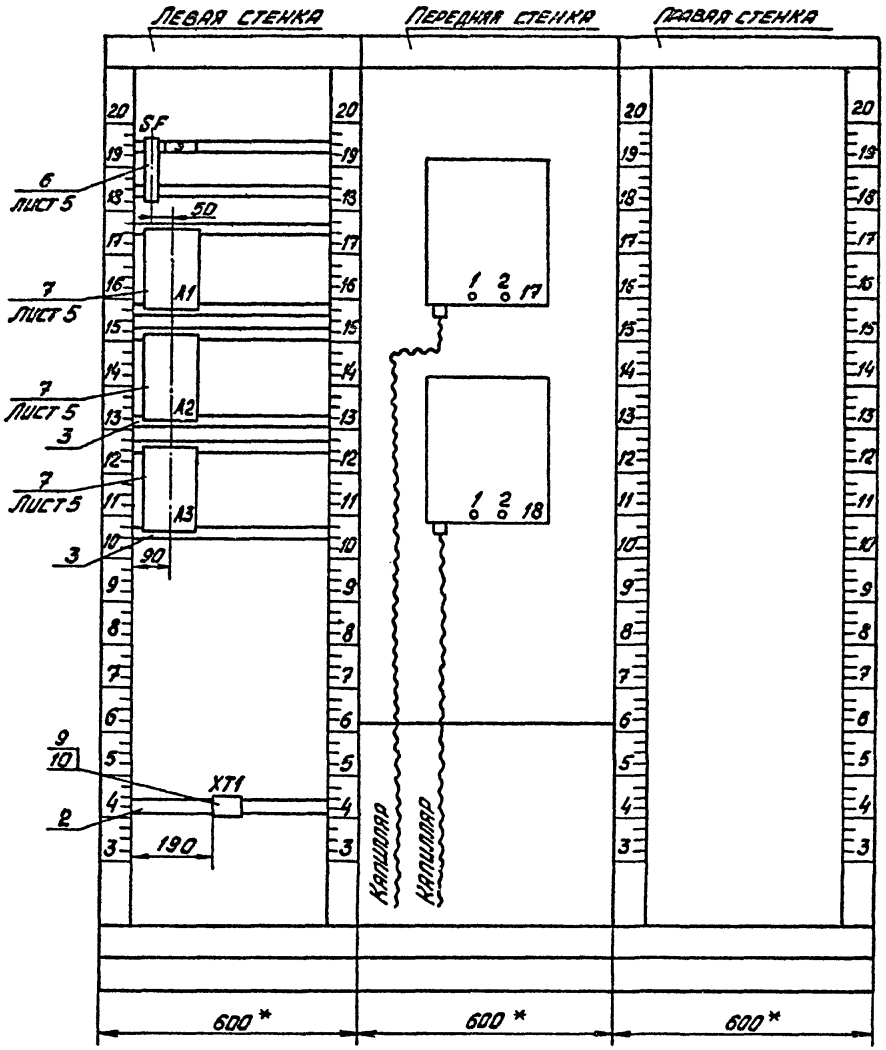

ТП 503-2-17С.86- АПУ-2			Лист 4

Копировал

Формат А3

Типовой проект

Альбом I

Инв. № подл. | Подпись и дата | Взам. инв. №

Альбом X

Типовой проект

Надписи на табло и в рамках

Продолжение

№ надписи	Надпись	Кол.	№ надписи	Надпись	Кол.
	Рамка 66×25				
1	Температура воды из				
	теплосети	01			
2	Температура воды в				
	теплосеть	01			
3	~220В. Ввод питания	01			
4	~220В. Термометр.				
	Вода из теплосети	01			
5	~220В. Термометр.				
	Вода в теплосеть	01			
6	~220В. Манометр.				
	Вода из теплосети	01			
7	~220В. Манометр.				
	Вода в теплосеть	01			
8	~220В. Расходомер.				
	Вода из теплосети	01			
9	~220В. Освещение щита	01			

Взам. инв. № | Подпись и дата | Инв. № подл.

Формат А4

Альбом X

Типовой проект

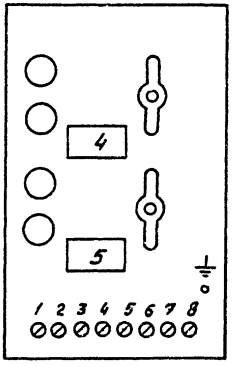

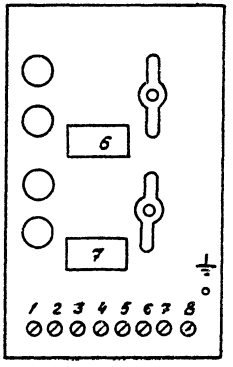

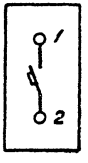

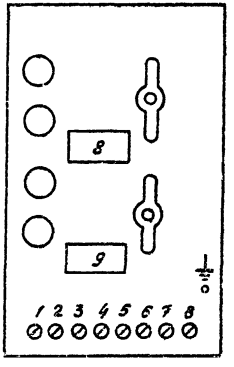

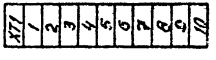

Взам. инв. № | Подпись и дата | Инв. № подл.

Копировал Вах

Формат А4

Альбом V

Типовой проект

Проводник	Откуда идет	Куда поступает	Данные провода	Примеч.
803	17:2	A1:2		
804	A1:3	18:1		
805	18:2	A1:4		
N	A1:6	A2:6		
		A3:6		
		XT1:1		
			ПВ 1 1	
Земля	Рейки для установки	стойки : ⏚		
	аппаратов : ⏚			
		A1: ⏚		
		A2: ⏚		
		A3: ⏚		

Инв. № подл. | Подпись и дата | Взам. инв. №

ТП 503-2-17с.86 - АПИ-3

Лист 2

Формат А4

Альбом V

Типовой проект

Проводник	Откуда идет	Куда поступает	Данные провода	Примеч.
	Технические	требования		
	Таблица соединений выполнена на основании			
	схемы АП-22	альбом VI		
A 801	XT1:2	SF:1		
801	SF:2	A1:5		
		A2:5		
		A3:5		
810	A3:1	XT1:5		
B 801	XT1:4	A3:7	ПВ 1 1	
812	A3:3	EL:1		
813	EL:2	A3:4		
N	A3:8	XT1:3		
806	XT1:7	A2:1		
807	A2:2	XT1:8		
808	XT1:9	A2:3		
809	A2:4	XT1:10		
811	XT1:6	A3:2		
802	A1:1	17:1		

Инв. № подл. | Подпись и дата | Взам. инв. №

ТП 503-2-17с.86 - АПИ-3

Автотранспортное предприятие на 200 автобусов для южных районов

Производственный корпус

Стадия	Лист	Листов
РП	1	2

ГИП	Коростелев	
Нач.отд.	Малахов	
Н.контр.	Малахов	
Ст.инж.	Попова	

Щит теплового пункта. Таблица соединений

ГИПРОАВТОТРАНС Воронежский филиал

Копировал

Формат А4

Альбом I

Типовой проект

Проводник	Вывод	Вид контакта	Вывод	Проводник
		EL		
812	1		2	813

Проводник	Вывод	Вид контакта	Вывод	Проводник
ПЕРЕДНЯЯ СТЕНКА				
		17		
802	1		2	803
		18		
804	1		2	805

Инв. № подл. | Подпись и дата | Взам. инв. №

ТП 503-2-17с.86 - АПИ-4 | 2

Альбом I

Типовой проект

Проводник	Вывод	Вид контакта	Вывод	Проводник
ТЕХНИЧЕСКИЕ ТРЕБОВАНИЯ				
ТАБЛИЦА ПОДКЛЮЧЕНИЯ				
СХЕМЫ АП-22 АЛЬБОМ II				
ЛЕВАЯ СТЕНКА				
		SF		
A801	1		2	801
		A1		
802	1		2	803
804	3		4	805
801*	5		6	N
		A2		
806	1		2	807
808	3		4	809
801*	5		6	N*

Проводник	Вывод	Вид контакта	Вывод	Проводник
ВЫПОЛНЕНА НА ОСНОВАНИИ				
И ТАБЛИЦЫ СОЕДИНЕНИЙ АПИ-3				
		A3		
810	1		2	811
812	3		4	813
801	5		6	N*
B801	7		8	N
		XT1		
N	1		2	A801
N	3		4	B801
810	5		6	811
806	7		8	807
808	9		10	809

Взам. инв. № | Подпись и дата | Инв. № подл.

ГИП	Коростелев	
Нач. отд.	Малахов	
Н. контр.	Малахов	
Ст. инж.	Попова	

ТП 503-2-17с.86-АПИ-4

АВТОТРАНСПОРТНОЕ ПРЕДПРИЯТИЕ НА 200 АВТОБУСОВ ДЛЯ ЮЖНЫХ РАЙОНОВ

Производственный корпус

Щит теплового пункта. Таблица подключения

Стадия	Лист	Листов
РП	1	2

ГИПРОСАВТОТРАНС
Воронежский филиал

Альбом I

Типовой проект

Позиция	Наименование и техническая характеристика оборудования и материалов. Завод-изготовитель (для импортного оборудования - страна, фирма)	Тип, марка оборудования, обозначение документа и номер опросного листа	Единица измерения		Код завода-изготовителя	Код оборудования, материала	Цена единицы оборудования, тыс. руб.	Количество	Масса единицы оборудования, кг
			Наименование	Код					
1	2	3	4	5	6	7	8	9	10
	Задание заводу-изготовителю „Главмонтажавтоматики"								
	1. Щиты								
	Щит теплового пункта, состоящий из щита по ОСТ 36.13-76	По чертежам АПИ-2—-АПИ-4	шт.	796				1	110
	1. Щита ЩШ-3Д-I-600×600 УХЛ4 ЭРЗО (схему электрическую принципиальную см. Альбом VI лист АП-22)								

Инв. № подл. | Подпись и дата | Взам. инв. №

ГИП	Коростелев		
Нач. отд.	Малахов		
Н. контр.	Малахов		
Ст. инж.	Бязудова		

ТП 503-2-17с. 86 - АПИ.С01

Спецификация щитов и пультов

Стадия	Лист	Листов
РП	1	2

ГИПРОАВТОТРАНС Воронежский филиал

Копировал Вак

Формат А3

Альбом X

Типовой проект

Позиция	Наименование и техническая характеристика оборудования и материалов. Завод-изготовитель (для импортного оборудования-страна, фирма)	Тип, марка оборудования. Обозначение документа и номер опросного листа	Единица измерения		Код завода-изготовителя	Код оборудования, материала	Цена единицы оборудования, тыс. руб.	Количество	Масса единицы оборудования, кг
			Наименование	Код					
1	2	3	4	5	6	7	8	9	10
	2. Аппаратура, поставляемая комплектно со щитами								
	1. Выключатель автоматический ~220В, Iн=1,0А, Iотс=1,3 Iн	А63-1У3	шт.	796				1	0,3
	2. Щиток электропитания, ~250В, 10А	ЭЩП-2М4ХЛ4	шт.	796				3	0,65
	3. Лампа, ~220В, 25Вт, цоколь Е27	В220-25	шт.	796				1	
	4. Патрон с резьбовым цоколем Е27	Е27ф П01	шт.	796				1	

Инв. № подл. | Подпись и дата | Взам. инв. №

ТП 503-2-17.с.86- АПУ.С01

Лист 2

Копировал

Альбом V

Типовой проект

Марка-лист	Наименование чертежей	Стр.	Примеч.
АПИ-10	Щит системы П1 (П2, П3, П5-П16). Технические данные аппаратов	19	
АПИ-11	Щит системы П1 (П2, П3, П5-П16). Чертеж общего вида	20	
АПИ-12	Щит системы П1 (П2, П3, П5-П16). Таблица перечня надписей	21	
АПИ-13	Щит системы П1 (П2, П3, П5-П16). Схема электрическая соединений	22-24	
АПИ-14	Щит системы П4. Технические данные аппаратов	25	
АПИ-15	Щит системы П4. Чертеж общего вида	26	
АПИ-16	Щит системы П4. Таблица перечня надписей	27	
АПИ-17	Щит системы П4. Схема электрическая соединений	28-31	

Взам. инв. № | Подпись и дата | Инв. № подл.

Изм.	Лист	№ докум.	Подпись	Дата

ТП 503-2-17с. 86 - АПИ-5

Лист 2

Формат А4

Альбом V

Типовой проект

Марка-лист	Наименование чертежей	Стр.	Примеч.
АПИ-5	Перечень чертежей марки „АПИ" задания заводу-изготовителю „Минэлектротехпрома"	13,14	
АПИ-6	Щит окрасочных агрегатов. Технические данные аппаратов	15	
АПИ-7	Щит окрасочных агрегатов. Чертеж общего вида	16	
АПИ-8	Щит окрасочных агрегатов. Таблица перечня надписей	17	
АПИ-9	Щит окрасочных агрегатов. Схема электрическая соединений	18	

Взам. инв. № | Подпись и дата | Инв. № подл.

ТП 503-2-17с. 86 - АПИ-5

Автотранспортное предприятие на 200 автобусов для южных районов

Производственный корпус

			Стадия	Лист	Листов
ГИП	Коростелев		РП	1	3
Нач. отд.	Малахов				
Н. контр.	Малахов				
Ст. инж.	Блудова				
Ст. инж.	Попова				

Перечень чертежей марки „АПИ" задания заводу-изготовителю „Минэлектротехпрома"

ГИПРОАВТОТРАНС Воронежский филиал

Копировал

Формат А4

Альбом X

Типовой проект

Марка-лист	Наименование чертежей	Стр.	Примеч.
АПИ-18	Щит системы 86 (87, 817). Технические данные аппаратов	32	
АПИ-19	Щит системы 86 (87, 817). Чертеж общего вида	33	
АПИ-20	Щит системы 86 (87, 817) Таблица перечня надписей	34	
АПИ-21	Щит системы 86 (87, 817). Схема электрическая соединений	35	
АПИ.С02	Спецификация щитов и пультов	36,37	

Инв. № подл. | Подпись и дата | Взам. инв. №

Изм. | Лист | № докум. | Подпись | Дата

ТП 503-2-17с.86- АПИ-5

Лист 3

Копировал Вол

Формат А4

Альбом X

Формат	Зона	Поз.	Обозначение	Наименование	Кол.	Примечание
				H51 01		
		03	SA	Переключатель		
				УП5313-С322, рук. овал	01	
		04	HL1-HL4	Арматура светосигнальная		
				АС1201342, с зеленой		
				линзой, с лампой КМ24-90		
				и добавочным резистором	04	

Альбом X

Формат	Зона	Поз.	Обозначение	Наименование	Кол.	Примечание
				Документация		
А3			АПИ-7	Чертеж общего вида		
А4			АПИ-8	Таблица перечня		
				надписей		
А3			АПИ-9	Схема электрическая		
				соединений		
				Сборочные единицы		
				H1 01		
		01	SF1-SF4, SF	Выключатель А63-М УЗ		
				U~380В, Ja Q63A, отс. 1,3	05	
		02	K	Реле РПУ-2-06440 УЗА		
				U~220В, 50 Гц	01	
				Блок зажимов		
				БЗ 24-4П25-В/ВУЗ-10	04	

Типовой проект

Изм.	Лист	№ докум.	Подп.	Дата	ТП 503-2-17с. 86- АПИ-6	Лист 2

Инв. № подл. | Подпись и дата | Взам. инв. №

ГИП	Коростелев		
Нач. отд.	Малахов		
Н. контр.	Малахов		
Ст. инж.	Аллатова		
Ст. инж.	Блудова		

ТП 503-2-17с. 86- АПИ-6

Автотранспортное предприятие на 200 автобусов для южных районов

Производственный корпус

Стадия	Лист	Листов
РП	1	2

Щит окрасочных агрегатов. Технические данные аппаратов

ГИПРОАВТОТРАНС Воронежский филиал

Копировал

Формат А4

Формат А4

Альбом I

Типовой проект

Вид спереди
Дверь не показана

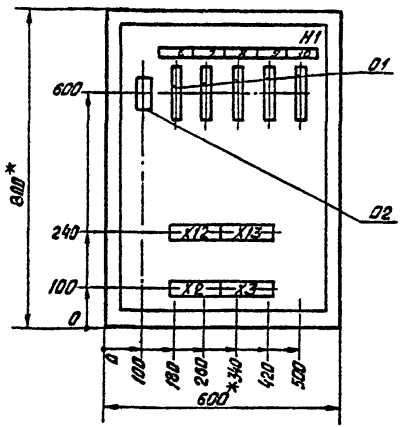

Дверь щита
Вид спереди

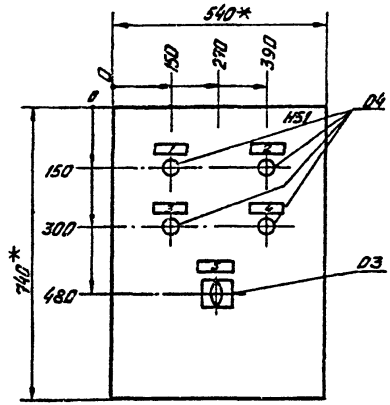

1.* Размеры для справок.
2. По данному чертежу изготовить один щит.
3. В контуре табличек номера надписей по перечню надписей см. АПИ-8.
4. В крыше щита необходимо предусмотреть отверстие.

				ТП 503-2-17с.86- АПИ-7		
				Автотранспортное предприятие на 200 автобусов для южных районов		
ГИП	Коростелев			Производственный корпус	Стадия	Лист	Листов
					РП	–	1
Нач.отд.	Малахов			Щит окрасочных агрегатов. Чертеж общего вида	Гипроавтотранс Воронежский филиал	
Н.контр.	Малахов					
Ст.инж.	Аллатова					
Ст.инж.	Слудова					

Инв.№ подл. | Подпись и дата | Взам.инв.№

Копировал

Формат А3

Альбом I

Типовой проект

Панель	Строка	Надпись	Поз. обозначение	Место надписи	Текст	Кол.	Вид шрифта	Заготовка
		1	HL1	Табличка	Насос гидрофильтра №1 работает	01		
		2	HL3	"	Насос гидрофильтра №2 работает	01		
		3	HL2	"	Вентилятор гидрофильтра №1			
					работает	01		
		4	HL4	"	Вентилятор гидрофильтра №2			
					работает	01		
		5	SA	"	Окрасочные агрегаты	01		
				"	1,3,5,7 2,4,6,8,10			
				На ключе	местное-отключено-автомати-			
					ческое	01		
		6	SF1	Табличка	~220В. Насос гидрофильтра №1	01		
		7	SF2	"	~220В. Вентилятор гидрофиль-			
					тра №1	01		
		8	SF3	"	~220В. Насос гидрофильтра №2	01		
		9	SF4	"	~220В. Вентилятор гидрофильтра №2	01		
		10	SF	"	~220В. Схема блокировки	01		

Взам. инв. № | Подпись и дата | Инв. № подл.

ГИП	Коростелев		
Нач. отд.	Малахов		
Н. контр.	Малахов		
Ст. инж.	Аллатова		
Ст. инж.	Елудова		

ТП 503-2-17с. 86- АПИ-8

Автотранспортное предприятие на 200 автобусов для южных районов

Производственный корпус

Стадия	Лист	Листов
РП	—	1

Щит окрасочных агрегатов. Таблица перечня надписей

ГИПРОАВТОТРАНС Воронежский филиал

Копировал Вак

Формат А4

Альбом I

Типовой проект

Панель	Строка	Надпись	Поз. обозначение	Место надписи	Текст	Кол.	Вид шрифта	Заготовка

Взам. инв. № | Подпись и дата | Инв. № подл.

ГИП	Коростелев		
Нач. отд.	Малахов		
Н. контр.	Малахов		
Ст. инж.	Аллатова		
Ст. инж.	Елудова		

Лист

Изм.	Лист	№ докум.	Подп.	Дата

Формат А4

Альбом X

Типовой проект

Инв. № подл. | Подпись и дата | Взам. инв. №

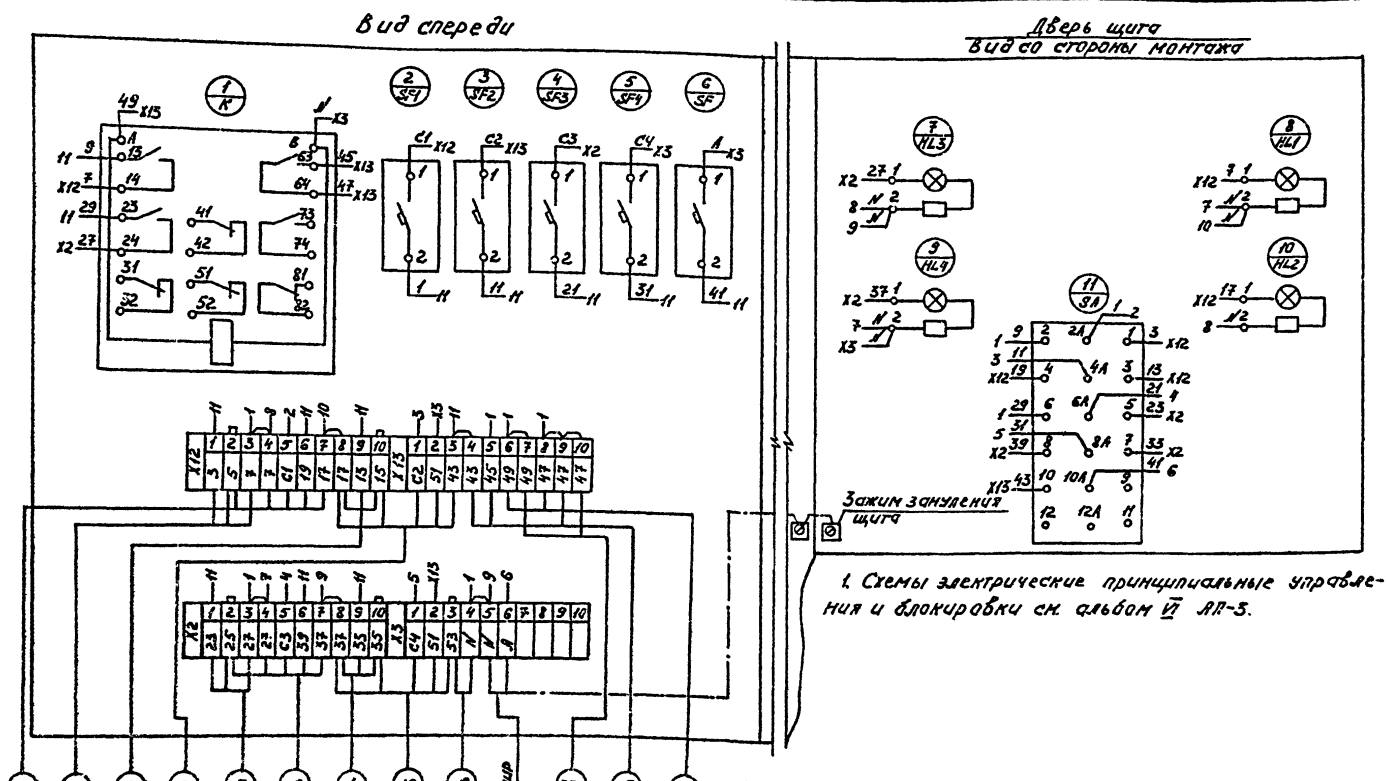

1. Схемы электрические принципиальные управления и блокировки см. альбом VI АП-5.

ГИП	Коростелев		ТП 503-2-17с.86 - АПИ-9			
Нач. отд.	Малахов		Автотранспортное предприятие на 200 автобусов для южных районов			
Н. контр.	Малахов		Производственный корпус	Стадия	Лист	Листов
Ст. инж.	Лопатова			РП	—	1
Ст. инж.	Блудова		Щит окрасочных агрегатов. Схема электрическая соединений	ГИПРОАВТОТРАНС Воронежский филиал		

Копировал

Формат А4

Формат	Зона	Поз.	Обозначение	Наименование	Кол.	Примечание
		06	RJP	Прерыватель РКП-2УД.47,		
				U~220В, 50Гц	01	
				Блок зажимов		
				Б324-4П25-В/ВУЗ-5	02	
				Р324-4П25-В/ВУЗ-10	04	
				HS1 01		
				Переключатель		
		07	SA1, SA2	УП53Н-С225, рук. овал.	02	
		08	SA3	УП53Н-А225, рук. овал.	01	
		09	SA	Выключатель		
				ПВ1-10УЗ.006, исп. III	01	
				Кнопка КЕ-011УЗ,		
				исп.2		
		10	SB3	толк. черн. надпись „пуск"	01	
		11	SB2	толк. красн. надпись „стоп"	01	
		12	SB	толк. красн. без надписи	01	
				Арматура светосигналь-		
				ная с лампой КМ24-90		
				и добавочным резистором		
				U~220В		
		13	HL1, HL	АС12013УХ, с зеленой линзой	02	HL-только для П2, П9
		14	HL2	АС12011УХ, с красной линзой	01	
		15	VT (поз.8)	Регулятор температуры		Завод не устанав-
				РТ-3	01	ливается, не комплек-
						туется

Альбом I

Типовой проект

Взам. инв. №

Подпись и дата

Инв. № подл.

Изм.	Лист	Nдокум.	Подп.	Дата

ТП 503-2-17с. 86- АПИ-10

Лист 2

Формат А4

Формат	Зона	Поз.	Обозначение	Наименование	Кол.	Примечание
				Документация		
Л3			АПИ-11	Чертеж общего вида		
Л4			АПИ-12	Таблица перечня		
				надписей		
Л5			АПИ-13	Схема электрическая		
				соединений		
				Сборочные единицы		
				H1 01		
				Выключатель Д63-М УЗ		
		01	SF, SF2	U~380В, Jp1.0А, отс. 1.3	02	SF-только для П2, П9
		02	SF1	U~380В, Jp1.6А, отс. 2.0	01	
				реле РПУ-2 U~220В, 50Гц		
		03	K1-K5	РПУ-2-0644011УЗ.А	05	
		04	K6, K7	РПУ-2-06220 УЗ.А	02	
		05	KT	реле ВС-10-33, U~220В, 50Гц	01	

Альбом I

Типовой проект

Взам. инв. №

Подпись и дата

Инв. № подл.

ГИП	Коростелев		
Нач. отд.	Чалалов		
Н. контр.	Чалалов		
Ст. инж.	Попова		
Ст. инж.	Блудова		

ТП 503-2-17с. 86- АПИ-10

Автотранспортное предприятие на 200 автобусов для южных районов

Производственный корпус

Стадия	Лист	Листов
РП	1	2

Щитсистемы П1(П2, П3, П5-П16). Технические данные аппаратов

ГИПРОАВТОТРАНС Воронежский филиал

Копировал

Формат А4

Альбом I

Типовой проект

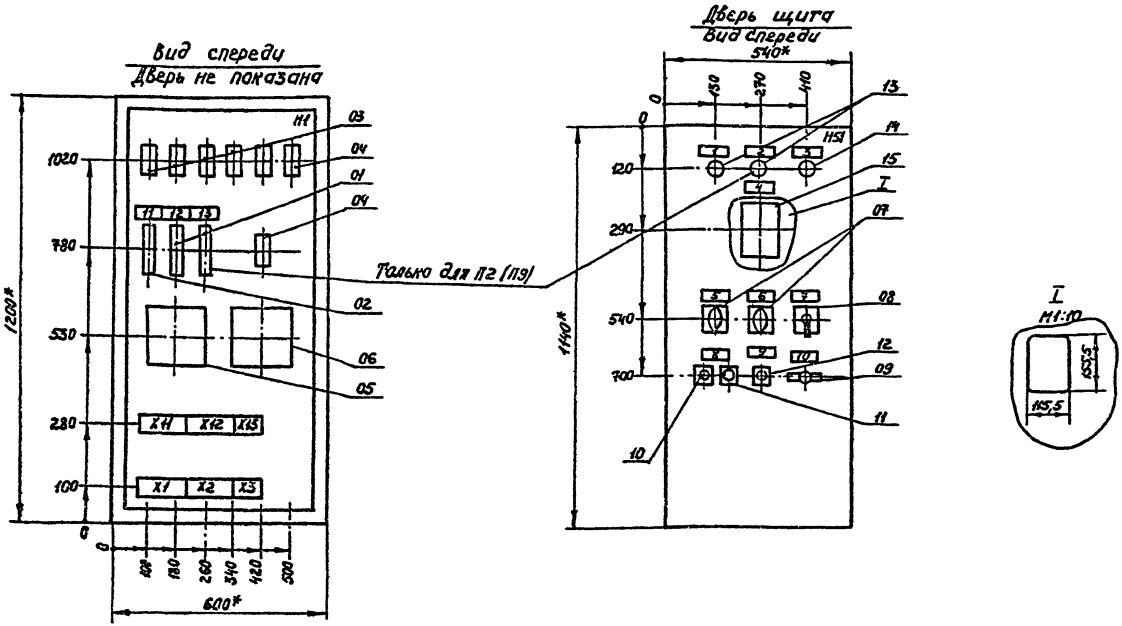

1.* Размеры для справок.
2. По данному чертежу изготовить пятнадцать щитов.
3. В контуре табличек номера надписей по перечню надписей, см. АПИ-12.
4. В крыше щита необходимо предусмотреть отверстие.

ГИП	Коростелев		
Нач.отд	Малахов		
Н.контр.	Малахов		
Ст.инж.	Попова		
Ст.инж.	Власова		

ТП 503-2-17с. 86- АПИ-11

Автотранспортное предприятие на 600 автобусов для южных районов

Производственный корпус

Стадия	Лист	Листов
РП	—	1

Щит системы П1(П2,П3,П5-П15) Чертеж общего вида

ГИПРОАВТОТРАНС Воронежский филиал

Копировал-

Формат А3

Инв.№подл. | Подпись и дата | Взам.инв.№

Панель	Строка	Подпись	Поз. обозначение	Место надписи	Текст	Кол.	Для чертежа	Заготовка
		9	SB	Табличка	Съем сигнала аварии	01	Только для п2,п9	
		10	SA	То же	Режим {лето / зима}	01		
		11	SF1	"	~220В. Схема управления			
					приточной системы	01		
		12	SF2	"	~220В. Схема регулирования	01		
		13	SF	"	~220В. Схема управления			
					вытяжной системы В2(В8)	01		

Альбом I

Типовой проект

Взам.инв.№ | Подпись и дата | Инв.№ подл.

Изм.	Лист	№ докум.	Подп.	Дата	ТП 503-2-17с.86- ЯПН-12	Лист 2

Формат А4

Панель	Строка	Подпись	Поз. обозначение	Место надписи	Текст	Кол.	Для чертежа	Заготовка
		1	HL1	Табличка	Приточная система работает	01	Только для п2,п9	
		2	HL	То же	Вытяжная система В2(В8)			
					работает	01		
		3	HL2	"	Авария	01		
		4	VT	"	Температура приточного воз-			
					духа (для п10,п11,п16-температура			
					воздуха в помещении)	01		
		5	SA1	"	Приточная система	01		
			"	На ключе	Местное-отключено-дистан-			
					ционное	01		
		6	SA2	Табличка	Регулирование	01		
			"	На ключе	Ручное(1,3)-отключено-автомати-			
					ческое(2)	01		
		7	SA3	Табличка	Температура	01		
			"	На ключе	Понизить(1)- отключено-			
					-повысить(2)	01		
		8	SB2SB3	Табличка	Приточная система	01		

Альбом I

Типовой проект

Взам.инв.№ | Подпись и дата | Инв.№ подл.

ТП 503-2-17с.86- ЯПН-12			
Автотранспортное предприятие на 200 автобусов для южных районов			
Производственный корпус	Стадия	Лист	Листов
	РП	1	2
Щит системы (П2,П3,П5-П16), таблица перечня надписей	ГИПРОАВТОТРАНС Воронежский филиал		

ГИП	Коростелев	
Нач.отд.	Малахов	
Н.контр.	Малахов	
Ст.инж.	Попова	
Ст.инж.	Блудова	

Копировал

Формат А4

Альбом V

Типовой проект

Вид спереди

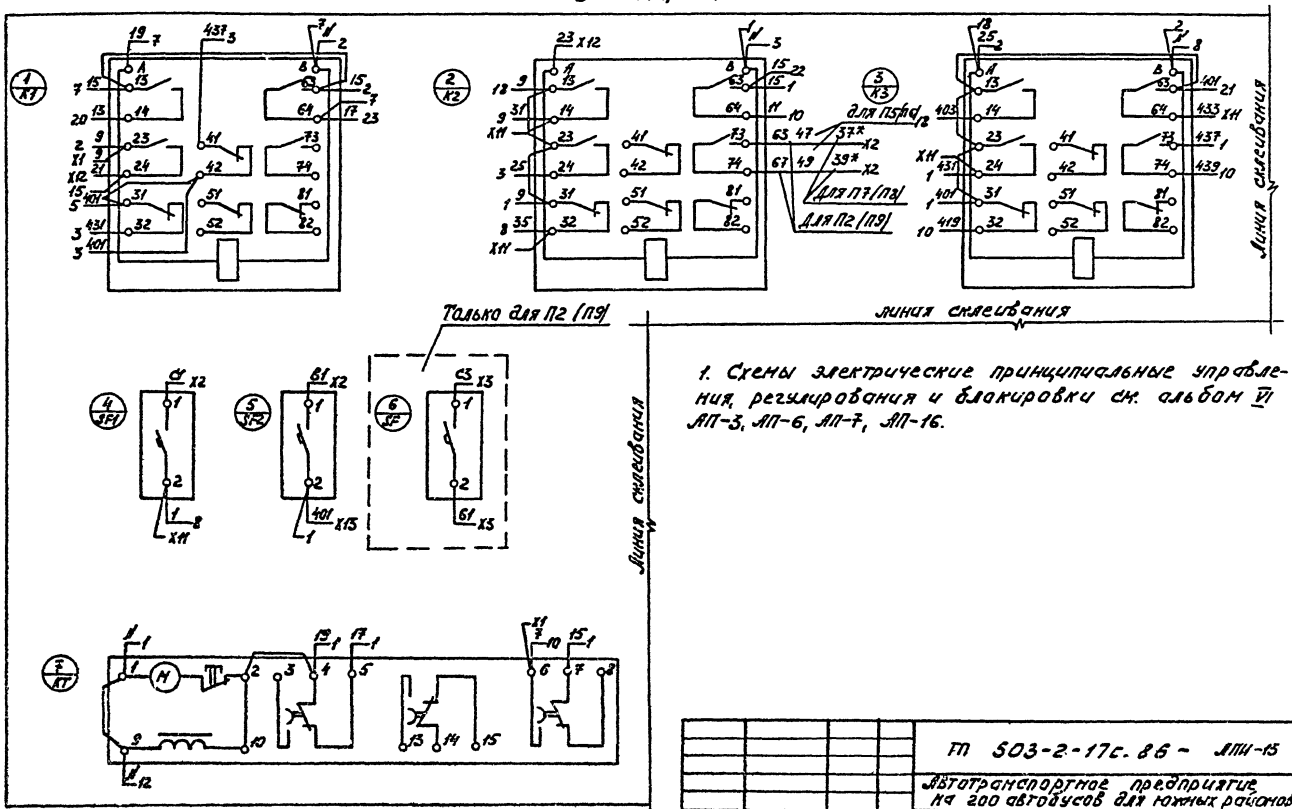

1. Схемы электрические принципиальные управления, регулирования и блокировки см. альбом VI АП-3, АП-6, АП-7, АП-16.

				ТП 503-2-17с.86 - АПИ-15		
				Автотранспортное предприятие на 200 автобусов для южных районов		
ГИП	Коростелев			Производственный корпус	Стадия	Лист	Листов
Нач.отд.	Малахов				РП	1	3
Н.контр.	Малахов			Щит системы П1(П2, П5, П5-П16). Схема электрическая соединений	ГИПРОАВТОТРАНС Воронежский филиал	
Ст.инж.	Попова					
Ст.инж.	Блудова					

Копировал

Формат А3

Альбом X

Типовой проект

Вид спереди

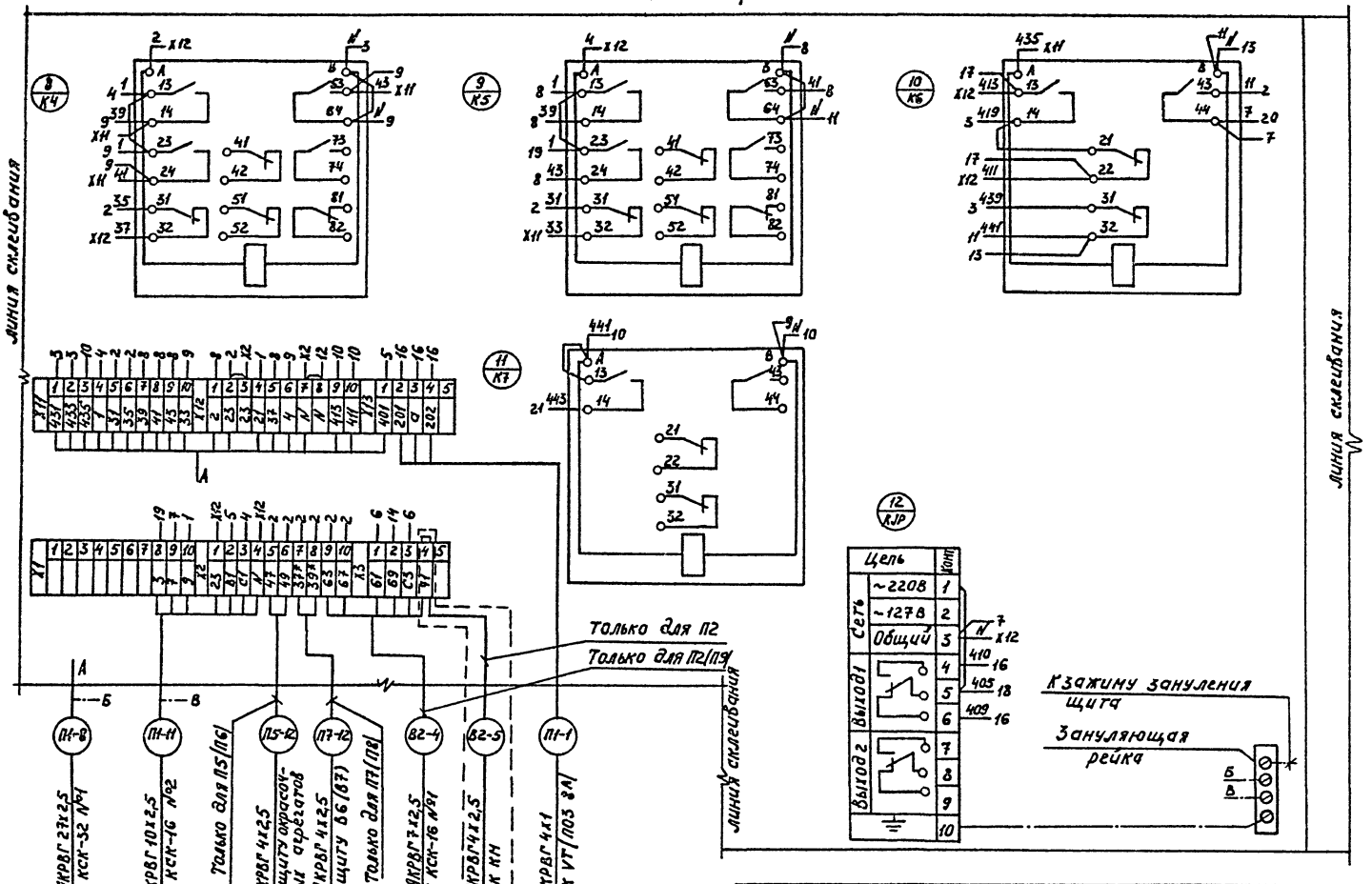

Изм.	Лист	№ докум.	Подпись	Дата	ТП 503-2-17с.86 - АПИ-13	Лист 2

Копировал: Формат А3

Инв. № подл. | Подпись и дата | Взам. инв. №

Дверь щита
Вид со стороны монтажа

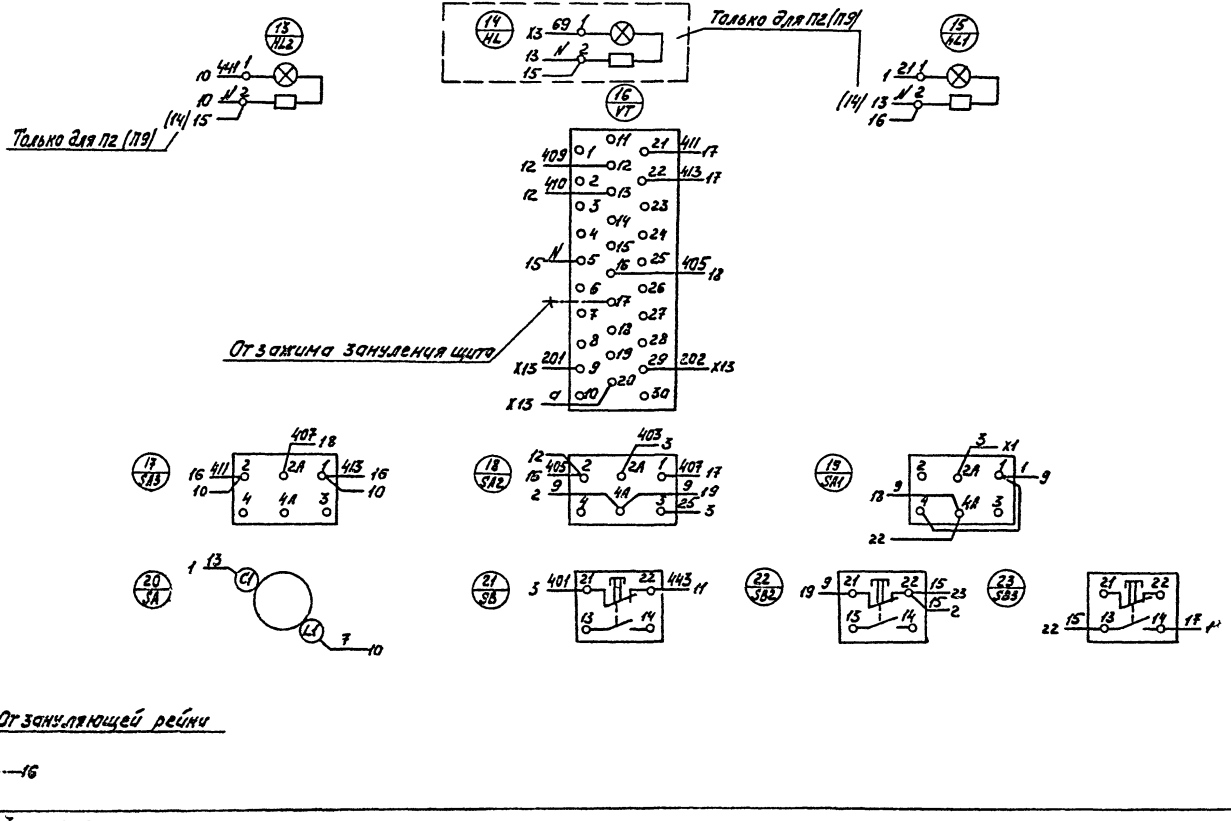

Альбом I

Типовой проект

Инв. № подл. | Подпись и дата | Взам. инв. №

ТП 503-2-17с.86-_ ЭПН-13

Лист 3

Формат	Зона	Поз.	Обозначение	Наименование	Кол.	Примечание
		05	RJP	Прерыватель РИП-2У1М		
				U~220В, 50Гц	01	
				Блок зажимов		
				Б324-4П25-8/8У3-10	04	
				Б324-4П25-8/8У3-5	01	
				H51 01		
				Выключатель А63-М3		
		06	SF1, SF2	U~380В, Jр 1,0А, Отс. 2,0	02	
		07	SF, SF3, SF4	U~380В, Jр 1,0А, Отс. 1,3	03	
				Переключатель		
		08	SA1, SA2	УП5312-С86, рук. овал	02	
		09	SA3, SA5	УП5311-С225, рук. овал.	02	
		10	SA4	УП5311-А225, рук. револ.	01	
				Кнопка КЕ-011У3,		
				исп. 2		
		11	SB4	толк. черн., надпись „пуск"	01	
		12	SB3	толк. красн., надпись „стоп"	01	
		13	SB	толк, красн, без надписи	01	
				Арматура светосигнальная с лампой КН24-90		
				и добавочным резистором U~220В.		
		14	HL1, HL3, HL5	АС12011У2, с красной линзой	03	
		15	HL, HL2, HL4	АС12013У2, с зеленой линзой	03	
		16	VT [поз.8]	Регулятор температуры		Заводом не устанавливается, не комплектуется
				РТ-3	01	

Альбом I

Типовой проект

Инв. № подл. | Подпись и дата | Взам. инв. №

Изм.	Лист	№ докум.	Подп.	Дата	ТП 503-2-17с.86- АПИ-14	Лист 2

Формат А4

Формат	Зона	Поз.	Обозначение	Наименование	Кол.	Примечание
				Документация		
А3			АПИ-15	Чертеж общего вида		
А4			АПИ-16	Таблица перечня		
				надписей		
А3			АПИ-17	Схема электрическая		
				соединений		
				Сборочные единицы		
				H1 01		
				Реле РПУ-2, U~220В 50Гц		
		01	K1-K6, K	РПУ-2-06440 У3А	07	
		02	K7, K8	РПУ-2-06220 У3А	02	
		03	KT, KT1	Реле РВЛ72-3221-0044		
				U~220В, 50Гц	02	
		04	KT2	Реле ВС-10-33, U~220В,		
				50 Гц	01	

Альбом I

Типовой проект

Инв. № подл. | Подпись и дата | Взам. инв. №

ГИП	Коростелев		ТП 503-2-17с.86- АПИ-14	
Нач.отд.	Малахов		Автотранспортное предприятие на 200 автобусов для южных районов	
Н.контр.	Малахов		Производственный корпус	Стадия: РП; Лист: 1; Листов: 2
Ст.инж.	Алпатова		Щит системы П4. Технические данные аппаратов	ГИПРОАВТОТРАНС Воронежский филиал
Ст.инж.	Блудова			

Копировал

Формат А4

Альбом I

Типовой проект

Инв. № подл. | Подпись и дата | Взамен инв. №

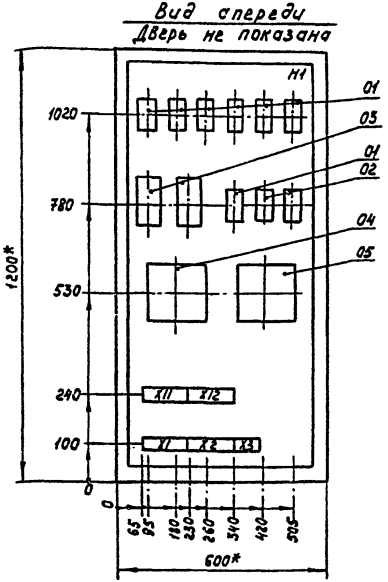

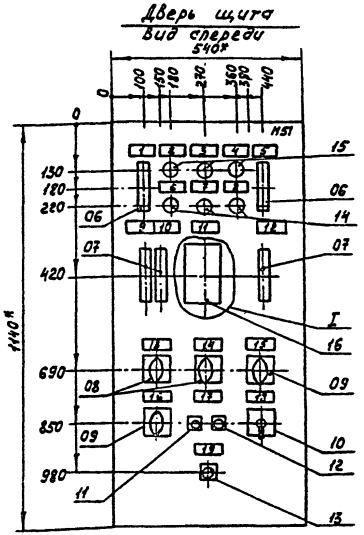

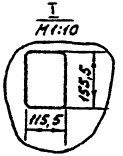

1.* Размеры для справок.
2. По данному чертежу изготовить один щит.
3. В контуре табличек номера надписей по перечню надписей, см. ЛПИ-16.
4. В крыше щита необходимо предусмотреть отверстие.

				ТП 503-2-17с.86- ЛПИ-15		
				Автотранспортное предприятие на 200 автобусов для южных районов		
ГИП	Коростелев			Производственный корпус	Стадия	Лист	Листов
Нач.отд.	Малахов				РП	—	1
Н.контр.	Малахов			Щит системы П4. Чертеж общего вида	ГИПРОАВТОТРАНС Воронежский филиал	
Ст.инж.	А.Плагова					
Ст.инж.	Б.Лубова					

Копировал:

Формат А3

Альбом 2

Типовой проект

Панель	Строка	Надпись	Поз. обозначение	Место надписи	Текст	Кол.	Вид шрифта	Заго-товка
		15	SA3	Табличка	Выбор режима	01		
			"	На ключе	1 Летний - отключено - 2 зимний	01		
		16	SA5	Табличка	Регулирование	01		
			"	На ключе	1,3 Ручное - отключено - 2 автоматическое	01		
		17	SB3, SB4	Табличка	Приточная система П4	01		
		18	SA4	Табличка	Температура	01		
			"	На ключе	1 Понизить - отключено - 2 повысить	01		
		19	SB	Табличка	Съем сигнала аварии	01		

Инв. № подл. | Подпись и дата | Взам. инв. №

Изм.	Лист	№ докум.	Подп.	Дата	ТП 503-2-17с.86- АПИ-16	Лист 2

Формат А4

Альбом 2

Типовой проект

Панель	Строка	Надпись	Поз. обозначение	Место надписи	Текст	Кол.	Вид шрифта	Заго-товка
		1	SF1	Табличка	~220В. Вентилятор №1	01		
		2	HL2	То же	П4. Вентилятор №1 работает	01		
		3	HL	"	Приточная система П4 работает	01		
		4	HL4	"	П4. Вентилятор №2 работает	01		
		5	SF2	"	~220В. Вентилятор №2	01		
		6	HL3	"	АВР вентилятора №1	01		
		7	HL5	"	Авария	01		
		8	HL1	"	АВР вентилятора №2	01		
		9	SF3	"	~220В. Ввод №1	01		
		10	SF	"	~220В. Схема регулирования	01		
		11	VT	"	Температура приточного воздуха	01		
		12	SF4	"	~220В. Ввод №2	01		
		13	SA2	"	Выбор резерва	01		
			"	На ключе	1,3 Вентилятор №1 - резерв - отключе			
					2,4 на - вентилятор №2 - резерв	01		
		14	SA1	"	Приточная система П4	01		
			"	То же	1,3,5 Местное - отключено - 2,4,6 автомати-			
					ческое	01		

Инв. № подл. | Подпись и дата | Взам. инв. №

ГИП	Коростелев		ТП 503-2-17с.86- АПИ-16	
Нач. отд.	Малахов		Автотранспортное предприятие на 200 автобусов для южных районов	
Н. контр.	Малахов		Производственный корпус	Стадия: РП; Лист: 1; Листов: 2
Ст. инж.	Блудова		Щит системы П4. Таблица перечня надписей	ГИПРОАВТОТРАНС Воронежский филиал
Ст. инж.	Алпатова			

Копировал: Формат А4

Альбом VI

Типовой проект

Вид спереди

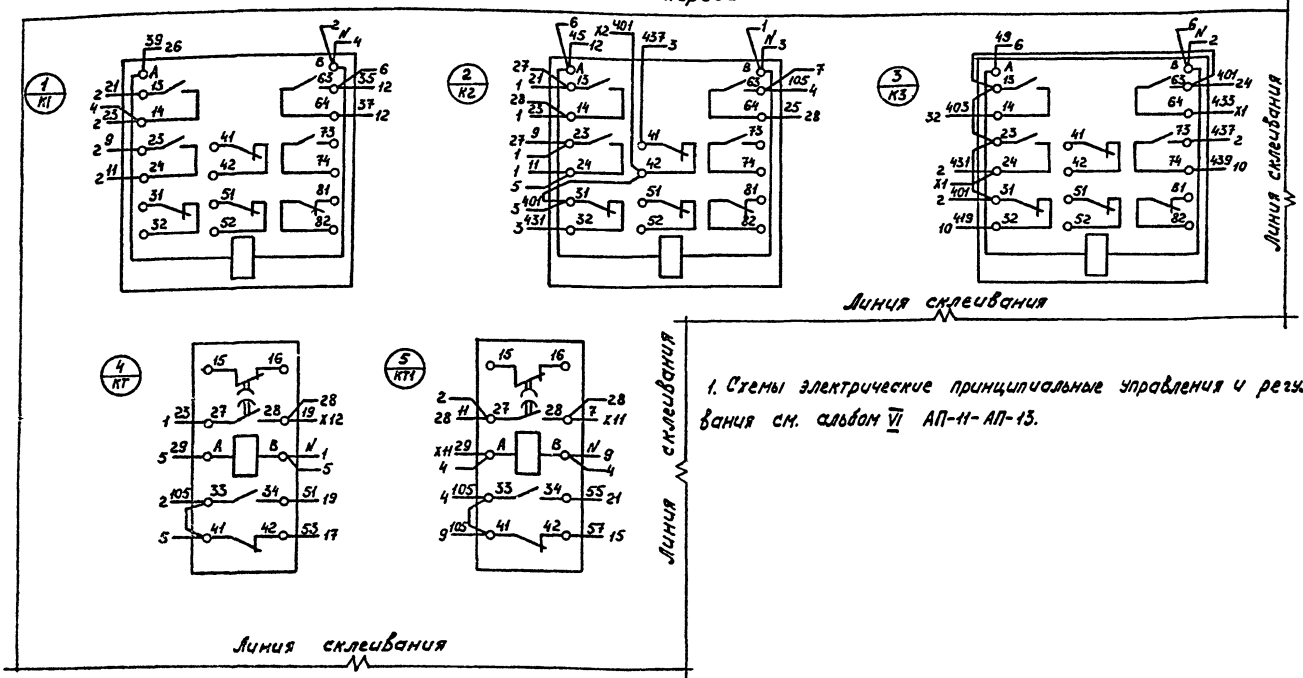

1. Схемы электрические принципиальные управления и регулирования см. альбом VI АП-11-АП-13.

				ТП 503-2-17с. 86- АПИ-17		
				Автотранспортное предприятие на 200 автобусов для южных районов		
ГИП	Хорастелев			Производственный корпус	Стадия	Лист	Листов
Нач.отд.	Малахов				РП	1	4
Н.контр.	Малахов						
ст.инж.	Ипатова			Щит системы П4. Схема электрическая соединений	ГИПРОАВТОТРАНС Воронежский филиал		
ст.инж.	Блудова						

Инв.№ подл. | Подпись и дата | Взам.инв.№

Копировал:

Формат А3

Альбом I

Типовой проект

Вид спереди

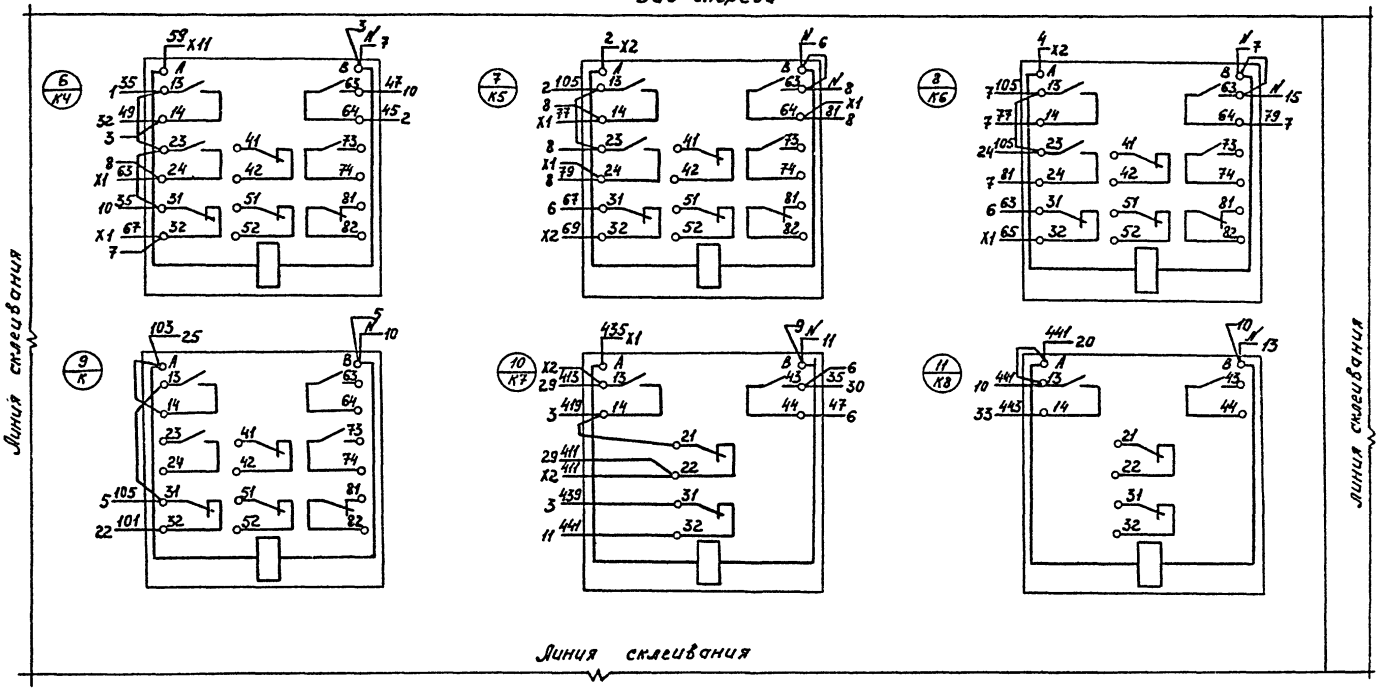

Изм.	Лист	№ докум.	Подпись	Дата	ТП 503-2-17с.86- АПН-17	Лист 2

Копировал-Ежелов

Формат А3

Инв. № подл. | Подпись и дата | Взам. инв. №

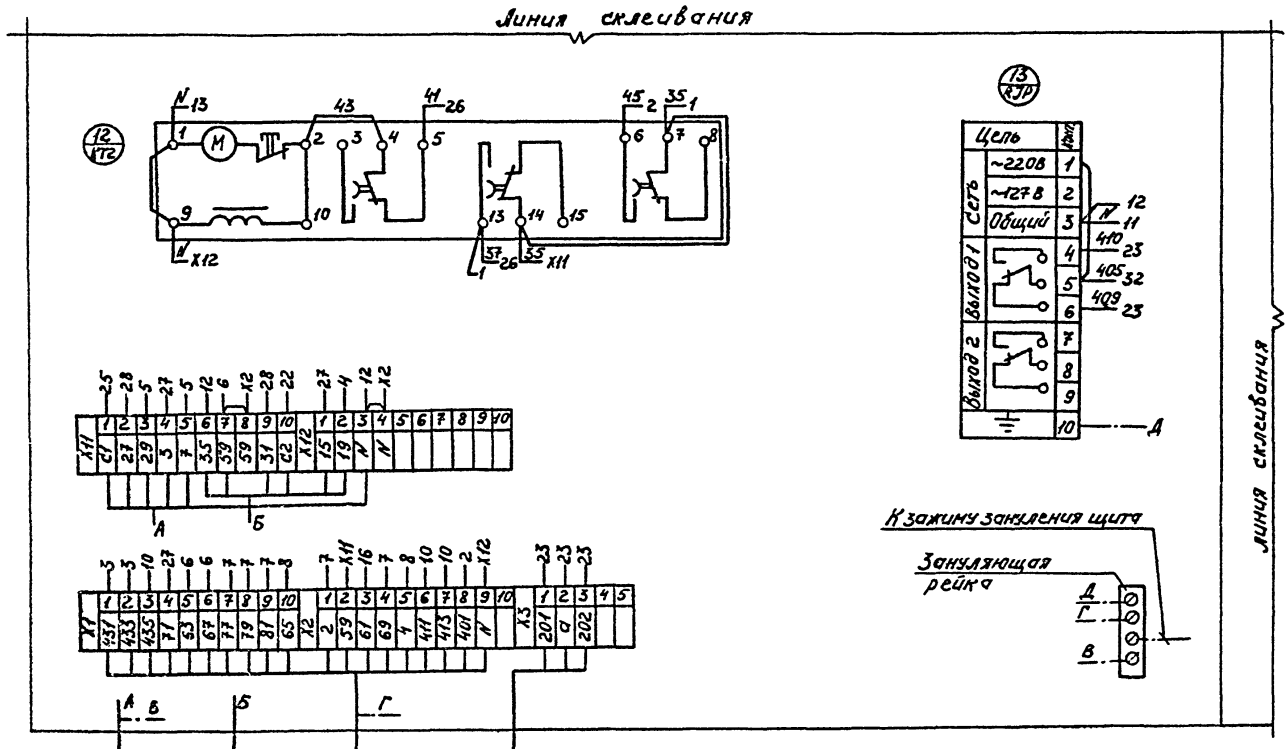

Альбом X

Типовой проект

Инв. № подл. | Подпись и дата | Взам. инв. №

ТП 503-2-17с.86- АПН-17

Лист 3

Дверь щита
Вид со стороны монтажа

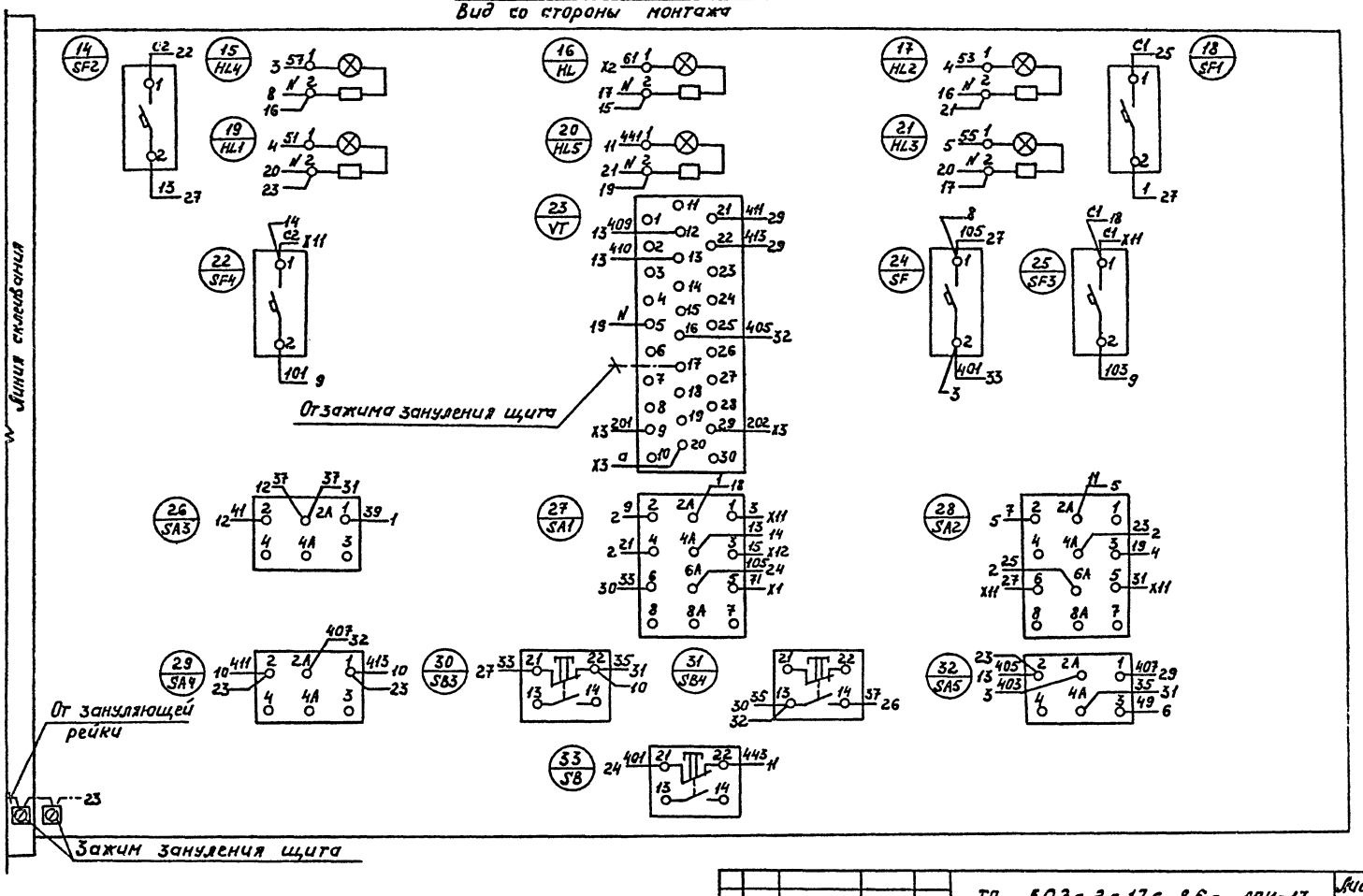

Изм.	Лист	№докум.	Подпись	Дата	ТП 503-2-17с.86-АПИ-17	Лист 4

Копировал

Формат А5

Инв.№ подл. | Подпись и дата | Взам. инв.№

Типовой проект

Альбом I

Формат	Зона	Поз.	Обозначение	Наименование	Кол.	Примечание
				Блок зажимов		
				Б324-4П25-В/ВУ3-5	01	
				Б324-4П25-В/ВУ3-10	02	
				HS1 01		
		06	SA1	Переключатель		
				УП5313-ф150, рук. овал.	01	
		07	HL1, HL2	Арматура светосигнальная АС1201ЗУ2, с зеленой		
				линзой, с лампой КМ24-90		
				и добавочным резистором	02	

Альбом I

Типовой проект

Инв. № подл. | Подпись и дата | Взам. инв. №

Изм.	Лист	№ докум.	Подп.	Дата	ТП 503-2-17с. 86- АПИ-18	Лист 2

Формат А4

Формат	Зона	Поз.	Обозначение	Наименование	Кол.	Примечание
				Документация		
А3			АПИ-19	Чертеж общего вида		
А4			АПИ-20	Таблица перечня		
				надписей		
А3			АПИ-21	Схема электрическая		
				соединений		
				Сборочные единицы		
				H1 01		
				Выключатель А63-МУ3		
		01	SF1, SF2	U~380В, Iр=10А, отс. 2,0	02	
		02	SF3, SF4	U~380В, Iр=1,0А, отс. 1,5	02	
				Реле РПУ-2, U~220В, 50Гц		
		03	K1	РПУ-2-06440 УЗ.1	01	
		04	K, K2	РПУ-2-06220 УЗ.1	02	
		05	KT	Реле РВП72-3221-00У4		
				U~220В, 50Гц	01	

Альбом I

Типовой проект

Инв. № подл. | Подпись и дата | Взам. инв. №

ГИП	Коростелев		
Нач. отд.	Малахов		
Н. контр.	Малахов		
Ст. инж.	Алпатова		
Ст. инж.	Блудова		

ТП 503-2-17с. 86- АПИ-18

Автотранспортное предприятие на 200 автобусов для южных районов

Производственный корпус

Стадия	Лист	Листов
РП	1	2

Щит системы ВС(ВТ, ВТ1). Технические данные аппаратов

ГИПРОАВТОТРАНС Воронежский филиал

Копировал:

Формат А1

Альбом I

Типовой проект

Инв. № подл. | Подпись и дата | Взам. инв. №

Вид спереди
Дверь не показана

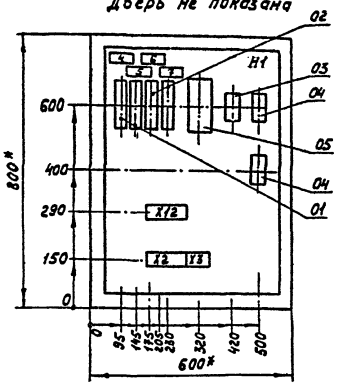

Дверь щита
Вид спереди

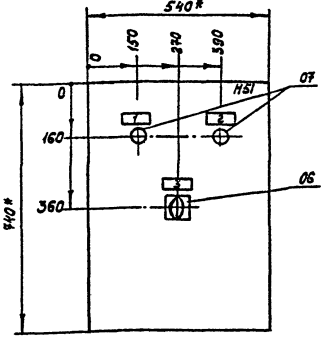

1.* Размеры для справок.
2. По данному чертежу изготовить три щита.
3. В контуре табличек номера надписей по перечню надписей, см. АПИ-20.
4. В крыше щита необходимо предусмотреть отверстие.

ТП 503-2-17с. 86 - АПИ-19			
Автотранспортное предприятие на 200 автобусов для южных районов			
Производственный корпус	Стадия	Лист	Листов
	РП	—	1
Щит системы 86/87, 817. Чертеж общего вида	ГИПРОАВТОТРАНС Воронежский филиал		
ГИП Коростелев			
Нач.отд. Малахов			
Н.контр. Малахов			
Ст.инж. Аллатова			
Ст.инж. Блудова			

Копировал:

Формат А3

Панель	Строка	Надпись	Поз. обозначение	Место надписи	Текст	Кол.	Вид шрифта	Заготовка
		1	HL1	Табличка	Вентилятор №1 работает	01		
		2	HL2	То же	Вентилятор №2 работает	01		
		3	SA1	"	Вытяжная система	01		
				"	Наключе 1,9 местное - 3,11 вентилятор №1-рабочий			
					Вентилятор №2-резервный -			
					-отключено- 4,12 вентилятор №2			
					-рабочий, вентилятор №1-резерв-			
					ный	01		
		4	SF1	Табличка	~220В. Вентилятор №1	01		
		5	SF2	То же	~220В Вентилятор №2	01		
		6,7	SF3, SF4	"	~220В АВР питания цепей			
					блокировки	02		

Альбом I

Типовой проект

Инв. № подл. | Подпись и дата | Взам. инв. №

ТП 503-2-17с.86-			
Автотранспортное предприятие на 200 автобусов для южных районов			
Производственный корпус	Стадия	Лист	Листов
	РП	–	1
Щит системы В6 (В7, В11). Таблица перечня надписей	ГИПРОАВТОТРАНС Воронежский филиал		
ГИП Корастелев			
Нач.отд. Малахов			
Н.контр. Малахов			
Ст.инж. Лапатова			
Ст.инж. Блудова			

Копировал

Формат А4

Панель	Строка	Надпись	Поз. обозначение	Место надписи	Текст	Кол.	Вид шрифта	Заготовка

Альбом I

Типовой проект

Инв. № подл. | Подпись и дата | Взам. инв. №

Изм.	Лист	№ докум.	Подп.	Дата

Лист

Формат А4

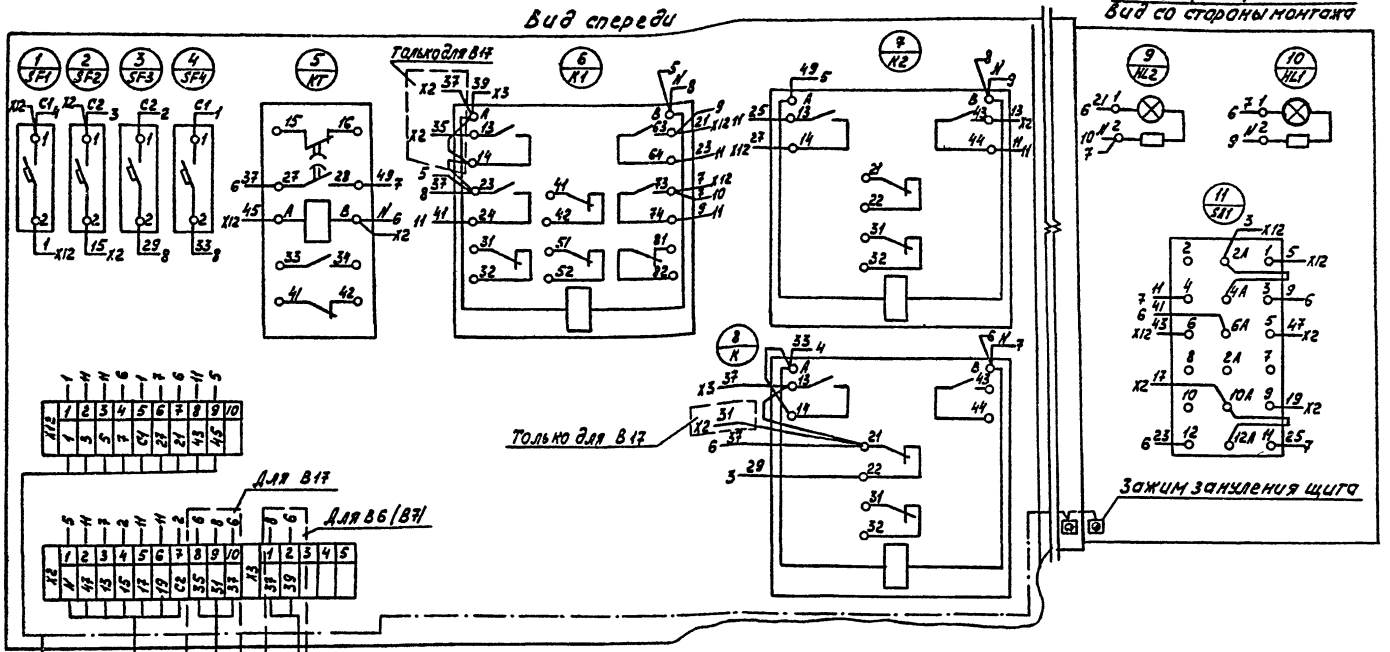

1. Схема электрическая принципиальная управления см. альбом VI АП-16

				ТП 503-2-17с.86- АПИ-21		
				Автотранспортное предприятие на 200 автобусов для южных районов		
ГИП	Коростелев			Производственный корпус	Стадия	Лист	Листов
Нач.отд.	Малахов				РП	—	1
Н.контр.	Малахов			Щит системы В6(В7, В17). Схема электрическая соединений	ГИПРОАВТОТРАНС Воронежский филиал	
Ст.инж.	Лапатова					
Ст.инж.	Блудова					

Копировал:

Формат А3

Альбом I

Типовой проект

Инв.№ подл. | Подпись и дата | Взам. инв.№

Альбом I

Типовой проект

Позиция	Наименование и техническая характеристика оборудования и материалов. Завод-изготовитель (для импортного оборудования - страна-фирма)	Тип, марка оборудования. Обозначение документа и номер опросного листа	Единица измерения		Код завода-изготовителя	Код оборудования, материала	Цена единицы оборудования, тыс. руб.	Количество	Масса единицы оборудования, кг
			Наименование	Код					
1	2	3	4	5	6	7	8	9	10
	I. Задание заводу-изготовителю „Минэлектротехпрома"								
	1. Щиты								
1	Ящик (навесной щит) управления окрасочными	ЯУЭ-0863	шт.	796				1	40
	агрегатами размерами 800 × 600 × 350	ОСТ 16 0.684.116-74							
	(Схемы электрические принципиальные	По чертежам							
	см. альбом VI лист АП-3)	АПУ-6-АПУ-9							
2	Ящик (навесной щит) управления приточной	ЯУЭ-1265	шт.	796				15	75
	системы П1 (П2, П3, П5-П16) размерами 1200 × 600 × 500	ОСТ 16 0.684.116-74							
	(Схемы электрические принципиальные	По чертежам							
	см. альбом VI листы АП-6, АП-9)	АПУ-10-АПУ-13							

Инв. № подл. | Подпись и дата | Взам. инв. №

ГИП	Хорпстелев		ТП 503-2-17с. 86- АПУ.СО2
Нач. отд.	Малахов		Спецификация щитов и пультов
Н. контр.	Малахов		Стадия / Лист / Листов: РП / 1 / 2
Ст. инж.	Попова		ГИПРОАВТОТРАНС Воронежский филиал

Позиция	Наименование и техническая характеристика оборудования и материалов. Завод-изготовитель (для импортного оборудования - страна, фирма)	Тип, марка оборудования. Обозначение документа и номер опросного листа	Единица измерения: Наименование	Единица измерения: Код	Код завода-изготовителя	Код оборудования, материала	Цена единицы оборудования, тыс. руб.	Количество	Масса единицы оборудования, кг
1	2	3	4	5	6	7	8	9	10
3	Ящик (навесной щит) управления приточной	ЯУЭ-1265	шт.	796				1	75
	системы П4 размерами 1200 х 600 х 500	ОСТ 160.684.116-74							
	(Схемы электрические принципиальные	По чертежам							
	см. альбом VI листы АП-11 - АП-13)	АПИ-14-АПИ-17							
4	Ящик (навесной щит) управления вытяжной	ЯУЭ-0863	шт.	796				3	45
	системы В6 (В7, В17) размерами 800 х 600 х 350	ОСТ 160.684.116-74							
	(схему электрическую принципиальную	По чертежам							
	см. альбом VI, лист АП-16)	АПИ-18-АПИ-21							

Альбом I

Типовой проект

Инв. № подл. | Подпись и дата | Взам. инв. №

Изм.	Лист	N докум.	Подпись	Дата	ТП 503-2-17с.86 - АПИ.С02	Лист 2

Копировал

Формат А3