ТИПОВОЙ ПРОЕКТ

503-1-39.85

АВТОТРАНСПОРТНОЕ ПРЕДПРИЯТИЕ НА 200 АВТОБУСОВ С ЗАКРЫТОЙ СТОЯНКОЙ ПРОИЗВОДСТВЕННЫЙ КОРПУС

АЛЬБОМ IV

ВНУТРЕННИЙ ВОДОПРОВОД И КАНАЛИЗАЦИЯ

СОГЛАСОВАНО ОИТ

				Привязан
Инв. №				

Отпечатано
в Новосибирском филиале ЦИТП
630064 г. Новосибирск пр. Карла Маркса 1
Выдано в печать 20 VI 1986 г.
Заказ 1669 Тираж 100

ТИПОВОЙ ПРОЕКТ

503-1-39.85

АВТОТРАНСПОРТНОЕ ПРЕДПРИЯТИЕ НА 200 АВТОБУСОВ С ЗАКРЫТОЙ СТОЯНКОЙ ПРОИЗВОДСТВЕННЫЙ КОРПУС

АЛЬБОМ IV

Состав проекта:

Альбом I – Технология производства
Альбом II – Архитектурные решения
Альбом III – Отопление и вентиляция
Альбом IV – Внутренний водопровод и канализация
Альбом V – Электроснабжение, электрооборудование, связь и сигнализация
Альбом VI – Автоматизация производства
Альбом VII – Установки пожаротушения и пожарной сигнализации
Альбом VIII – Конструкции железобетонные и металлические
Альбом IX – Чертежи строительных изделий
Альбом X – Чертежи задания заводу-изготовителю на автоматизацию
Альбом XI – Спецификации оборудования
Альбом XII – Ведомости потребности в материалах
Альбом XIII – Сметная документация /книги 1, 2/

Разработан
Воронежским филиалом „Гипроавтотранс"

Главный инженер В.П. Шатов
Главный инженер проекта А.И. Коростелев

Утвержден и введен в действие
Минавтотрансом РСФСР
Протокол № 9 от 18.01. 1985 г.

				привязан	
Инв. №					

Содержание альбома IV

Лист	Наименование	Стр.	Примеч.
	Содержание альбома	1	
	Водопровод и канализация (ВК)		
1	Общие данные (начало)	2	
2	Общие данные (продолжение)	3	
3	Общие данные (продолжение)	4	
4	Общие данные (продолжение)	5	
5	Общие данные (окончание)	6	
6	План на отм. 0.000 в осях А-Д; 1-4.	7	
	I вариант.		
7	План на отм. 0.000 в осях Д-Л; 1-4.	8	
	I вариант.		
8	План на отм. 0.000 в осях Л-С; 1-4.	9	
	I вариант.		
9	План на отм. 0.000 в осях С-Ц; 1-4.	10	
	I вариант.		
10	План на отм. 0.000 в осях Ц-Э; 1-4.	11	
	I вариант.		
11	План на отм. 0.000 в осях А-Н; 4-7.	12	
	I-II варианты.		
12	План на отм. 0.000 в осях Н-Э; 4-7.	13	
	I-II варианты.		
13	План на отм. 0.000 в осях А-Д; 1-4.	14	
	II вариант.		
14	План на отм. 0.000 в осях Д-Л; 1-4.	15	
	II вариант.		
15	План на отм. 0.000 в осях Л-С; 1-4.	16	
	II вариант.		
16	План на отм. 0.000 в осях С-Ц; 1-4.	17	
	II вариант.		
17	План на отм. 0.000 в осях Ц-Э; 1-4.	18	
	II вариант.		
18	План на отм. 0.000 между осями 1-1/1 и Ш; 1-1/2 и С; 1-1/1 и М; 1-1/1 и В-Г; 1/2-2 и А; 6/3-7 и В-Д; 5-6/2 и А-Б; 6/3-7 и М-Н; 6/2 7 и Р-С; 6/3-7 и Ч-Ш.	19	
19	План кровли. Установка гидравлического затвора.	20	
20	Схема В1. Водомерный узел. I вариант.	21	
21	Схема В1. от точек „А" и „Б". I вариант.	22	
22	Схема В1 от точки „В". Схема Т3. I и II варианты	23	
23	Схема В1. Водомерный узел. II вариант.	24	
24	Схема В3. Водомерный узел. II вариант.	25	
25	Схемы системы К1.	26	
26	Схемы системы К2. I вариант.	27	
27	Схемы системы К2. II вариант.	28	
28	Схемы системы К2. II вариант	29	
29	Схемы системы К3; К8.	30	
30	Схемы системы К4.	31	
31	Фрагмент плана 1. Схемы систем К4; 2; А0; Т3. Экспликация оборудования.	32	
32	Схема системы К13.	33	
33	Схема системы К14	34	
34	Принципиальная схема очистки стоков участка подкраски	35	
	Схемы систем К15; К16; 1.		
	Эскизные чертежи общих видов нетиповых конструкций систем водопровода и канализации (ВКН)		
1	Бадья 1	36	
2	Опора 1; 2	36	
3	Воронка стальная сварная 1.	37	
4	Прочистка в лючке 1.	37	
5	Доломитовый фильтр 1.	37	

ГИП	Коростелев		т.п. 503-1-39.85
Нач.отд.	Гвоздев		Автотранспортное предприятие на 200 автобусов с закрытой стоянкой
Н.контр.	Семенцова		Производственный корпус
Гл.спец.	Семенцова		Содержание альбома IV
Рук.гр.	Сидорова		
Ст.техн.	Шустина		

Стадия	Лист	Листов
РП		

ГИПРОАВТОТРАНС Воронежский филиал

Альбом IV 503-1-39.85 Типовой проект

Инв.№подл. | Подпись и дата | Взам.инв.№

Копировал

Формат А2

Альбом IV

503-1-39.85

Типовой проект

Ведомость рабочих чертежей основного комплекта

Лист	Наименование	Примечание
1	Общие данные (начало)	
2	Общие данные (продолжение)	
3	Общие данные (продолжение)	
4	Общие данные (продолжение)	
5	Общие данные (окончание)	
6	План на отм. 0.000 в осях А-Д; 1-4. I вариант.	
7	План на отм. 0.000 в осях Д-Л; 1-4. I вариант.	
8	План на отм. 0.000 в осях Л-С; 1-4. I вариант.	
9	План на отм. 0.000 в осях С-Ц; 1-4. I вариант.	
10	План на отм. 0.000 в осях Ц-Э; 1-4. I вариант.	
11	План на отм. 0.000 в осях А-Н; 4-7. I-II вариант.	
12	План на отм. 0.000 в осях Н-Э; 4-7. I-II вариант.	
13	План на отм. 0.000 в осях А-Д; 1-4. II вариант.	
14	План на отм. 0.000 в осях Д-Л; 1-4. II вариант.	
15	План на отм. 0.000 в осях Л-С; 1-4. II вариант.	
16	План на отм. 0.000 в осях С-Ц; 1-4. II вариант.	
17	План на отм. 0.000 в осях Ц-Э; 1-4. II вариант.	
18	План на отм. 0.000 между осями 1-1/1 и Ш; 1-1/2 и С; 1-1/1 и М; 1-1/1 и В-Г; 1/2-2 и А; 6/3-7 и В-Д; 5-6/2 и А-Б; 6/3-7 и М-Н; 6/3-7 и Р-С; 6/3-7 и Ч-Ш.	
19	План кровли. Установка гидравлического затвора.	
20	Схема В1. Водомерный узел. I вариант.	
21	Схема В1 от точек „А" и „Б". I вариант.	
22	Схема В1 от точки „В". Схема Т3. I и II варианты.	
23	Схема В1. Водомерный узел. II вариант.	
24	Схема В3. Водомерный узел. II вариант.	
25	Схемы системы К1.	
26	Схемы системы К2. I вариант.	
27	Схемы системы К2. II вариант	
28	Схемы системы К2. II вариант	
29	Схемы системы К3; К8.	
30	Схемы системы К4.	
31	Фрагмент плана 1. Схемы систем К4; 2; АО; Т3.	
	Экспликация оборудования.	
32	Схема системы К13.	
33	Схема системы К14.	
34	Принципиальная схема очистки стоков участка подкраски. Схемы систем К15; К16; 1.	

Проект разработан в соответствии с действующими нормами и правилами и предусматривает мероприятия, обеспечивающие взрывную, взрывопожарную и пожарную безопасность при эксплуатации здания

Гл. инженер проекта А.И. Коростелев

Ведомость ссылочных и прилагаемых документов

Обозначение	Наименование	Примечание
	Ссылочные документы	
Серия 4.900-8	Типовые конструкции и детали	Распространяет
вып. I-IV	зданий и сооружений	Тбилисский
Серия 2.400-4	Детали тепловой изоляции	филиал
	промышленных объектов с	ЦИТП
	положительными температурами	
4.904-69	Детали крепления санитарно-	
	технических приборов и	
	трубопроводов	
	Прилагаемые документы	
ВК.СО	Спецификация оборудования	
	систем водопровода и	
	канализации	Альбом XI
ВК.ВМ	Ведомость потребности в	
	материалах систем водопровода	
	и канализации	Альбом XII
ВКН1	Бадья 1	Альбом IV
ВКН2	Опора 1; 2.	Альбом IV
ВКН3	Воронка стальная сварная 1.	Альбом IV
ВКН4	Прочистка в лючке 1	Альбом IV
ВКН5	Доломитовый фильтр 1	Альбом IV

Условные обозначения

- —К13— Подающий трубопровод загрязненного моющего раствора
- —К14— Обратный трубопровод очищенного моющего раствора
- —2— Трубопровод кальциево-магниево деэмульгатора
- —АО— Трубопровод сжатого воздуха
- —К15— Подающий трубопровод стоков окрасочного участка
- —К16— Обратный трубопровод стоков окрасочного участка
- —1— Трубопровод коагулянта ТУ-ОП-1-70
- Ревизия на подвесной сети водостоков
- Прочистка в лючке
- Колодец с бадьей

Общие указания

Раздел „Водоснабжение и канализация" производственного корпуса с закрытой стоянкой разработан на основании:
- задания на разработку типового проекта, утвержденного 13 мая 1983г.;
- технологического и строительного задания;
- действующих норм и правил.

Расчет систем водопровода и канализации произведен по СНиП II-30-76, II-34-76.

Расчетные расходы по системам водоснабжения и канализации сведены в таблицу „Основные показатели по чертежам водопровода и канализации"

Расчетные расходы по водоснабжению и канализации на производственные нужды производственного корпуса посчитаны на основании задания технологического отдела и сведены в таблицу „Данные по производственному водопотреблению и водоотведению".

Водоснабжение

В проекте разработано 2 варианта водоснабжения производственного корпуса с закрытой стоянкой

В первом варианте в корпусе устраиваются следующие системы водоснабжения:
- объединенный хозяйственно-производственно-противопожарный водопровод;
- система горячего водоснабжения;
- система оборотного водоснабжения окрасочного участка; участка ремонта системы питания; слесарно-механического участка, агрегатного и ОГМ, участка ремонта электрооборудования и радиоаппаратуры производственного корпуса.
- система автоматического пожаротушения.

Привязан			
Инв. №			
ТП 503-1-39.85 -ВК			
ГИП	Коростелев		Автотранспортное предприятие на 200 автобусов с закрытой стоянкой
Н.контр.	Усупова		Производственный корпус
Нач.отд.	Гвоздев		Стадия: РП; Лист: 1; Листов: 34
Гл.спец.	Геменцова		
Рук.гр.	Сидорова		Общие данные (начало)
Инж.	Исаева		Гипроавтотранс Воронежский филиал
Ст.техн.	Шубина		

Копировал

Формат А2

Во втором варианте устраиваются следующие системы водоснабжения:
- хозяйственно-противопожарный водопровод;
- производственный водопровод;
- система горячего водоснабжения;
- система оборотного водоснабжения окрасочного участка; участка ремонта системы питания; слесарно-механического участка, агрегатного и ОГМ; участка ремонта электрооборудования и радиоаппаратуры производственного корпуса.
- система автоматического пожаротушения.

За источник водоснабжения приняты внутриплощадочные сети АТП.

В первом варианте водоснабжения в корпус предусмотрено 2 ввода хозяйственно-производственно-противопожарного водопровода ф 200 мм. во втором варианте - 2 ввода хозяйственно-противопожарного водопровода ф 200 мм и один ввод производственного водопровода ф 50 мм.

Для учета расходов воды на вводах предусмотрено устройство водомерных узлов с водомером УВК-32 в первом варианте и с 2 водомерами УВК-20 во втором варианте.

Внутренние сети хозяйственно-производственно-противопожарного водопровода в первом варианте предусмотрены из стальных водогазопроводных легких оцинкованных труб ф15-100мм по ГОСТ3262-75*, из стальных бесшовных труб ф 219×4мм ГОСТ 8732-78 и из чугунных напорных труб ф 100-200 мм по ГОСТ 9583-75.

Внутренние сети хозяйственно-противопожарного водопровода во втором варианте запроектированы из стальных водогазопроводных оцинкованных легких труб ф15÷32 мм по ГОСТ3262-75*, из чугунных напорных труб ф200 мм по ГОСТ 9583-76 и из стальных бесшовных труб ф 219×4 по ГОСТ 8732-78.

Предусмотрена изоляция водопроводных магистральных трубопроводов минераловатными скорлупами с покровным слоем лакостеклоткани по пергамину.

Система горячего водоснабжения запроектирована тупиковой из стальных водогазопроводных легких оцинкованных труб ф15-50мм

Магистральные трубопроводы системы горячего водоснабжения изолируются асбопухшнуром с покровным слоем фольгоизола по пергамину.

В производственном корпусе предусмотрено автоматическое пожаротушение; пожарные краны ф65 мм установлены на сети автоматического пожаротушения из расчета 2×5.0 л/сек.

Для сокращения расходов воды и сточных вод в проекте предусмотрено устройство систем оборотного водоснабжения окрасочного участка; участка ремонта системы питания; слесарно-механического участка, агрегатного и ОГМ и участка электрооборудования и радиоаппаратуры производственного корпуса с закрытой стоянкой. Сточные воды после очистки на локальных очистных установках полностью возвращаются в производство для повторного использования.

Системы оборотного водоснабжения запроектированы тупиковыми с верхней разводкой из стальных водогазопроводных черных труб ф 15÷80 мм ГОСТ 3262-75*, из чугунных канализационных труб ф 100 мм по ГОСТ 6942.3-80 и из напорных труб из полиэтилена высокой плотности ф25-50мм по ГОСТ 18599-83.

Канализация

В корпусе запроектированы следующие системы канализации:
- хозяйственно-бытовая;
- производственная;
- производственная канализация механически загрязненных сточных вод;
- производственная канализация кислотосодержащих сточных вод:
- внутренние водостоки.

Отвод производственных сточных вод и внутренних водостоков предусмотрен во внутриплощадочную производственно-дождевую канализацию АТП

Хозяйственно-бытовая канализация запроектирована из чугунных канализационных труб ф50÷100мм, из стальных водогазопроводных черных легких труб ф 32 по ГОСТ 3262-75* и из асбестоцементных безнапорных труб ф100 по ГОСТ 1839-80. Вентиляция канализации предусмотрена через канализационные стояки, выведенные на 0,5 м выше кровли здания.

Производственная канализация запроектирована из чугунных канализационных труб по ГОСТ 6942.3-80 ф50-100 мм, из керамических труб ф 150 мм ГОСТ 286-82 и полиэтиленовых канализационных труб ф50-100мм по ГОСТ 22689.0-77

Для отвода дождевых вод с кровли здания запроектированы системы внутренних водостоков. Сети внутренних водостоков предусмотрены из асбестоцементных напорных труб ф 100÷250 мм по ГОСТ 539-80.

В проекте предусмотрен вариант сброса дождевых вод на рельеф.

Все производственные сточные воды, загрязненные взвешенными веществами и нефтепродуктами, будет проходить очистку в очистных сооружениях дождевых вод. Очистные сооружения дождевых вод должны разрабатываться в каждом конкретном случае при привязке проекта.

Сточные воды аккумуляторного участка, загрязненные серной кислотой очищаются в колодце с доломитовым фильтром. Контроль за очисткой будет осуществляться лабораторным pH-метром типа pH-673 м

Альбом IV

Типовой проект 503-1-39.85

Инв. № подл. | Подпись и дата | Взам. инв. №

Привязан

Инв. №

ГИП	Корастелев		тп 503-1-39.85 ВК
Нач. отд.	Гвоздев		Автотранспортное предприятие на 200 автобусов с закрытой стоянкой
Н. контр.	Семенцов		Производственный корпус — Стадия: РП; Лист: 2; Листов:
Гл. спец.	Семенцов		
Рук. гр.	Сидорова		
Инж.	Исаева		Общие данные (продолжение)
Ст. техн.	Шубина		ГИПРОАВТОТРАНС Воронежский филиал

Копировал

Формат А2

В соответствии с письмом ГОСНИТИ №22/871 от 6.08.1982г. в проекте предусмотрена очистка моющих растворов с „Лабомидом 101", обеспечивающая сохранность в них моющих компонентов и возможность многократного использования их для мойки деталей с необходимой корректировкой концентрации растворов.

По рекомендациям „Методических указаний по проектированию очистных сооружений и оборотных систем водоиспользования для предприятий железнодорожного транспорта", утвержденных 22.12.81г. заместителем министра путей сообщения и согласованных с главным управлением по охране вод Минводхоза СССР 10.10.81г.

Регенерация моющих растворов предусмотрена путем длительного отстаивания и реагентной обработки кальциево-магниевыми деэмульгаторами, в результате которой происходит химическое разрушение эмульсией нефтепродуктов и расслаивание их и воды легко отделяемых друг от друга. Состав химически чистых деэмульгаторов: $CaCl_2$ - 1,5 г/л; $MgCl_2$ - 0,5 г/л; $MgSO_4$ - 0,5 г/л.

Рекомендуется приготовление 30% растворов, а затем 10% растворов деэмульгаторов. В качестве расходного бака 10% растворов деэмульгаторов принят сборник эмалированный СЭН 0,063-1-10.

Загрязненные моющие растворы насосами подаются от технологического оборудования в помещение для очистки моющих растворов в вертикальный аммиированный аппарат, где происходит регенерация моющих растворов. В вертикальный аппарат предусмотрена подача 10% раствора кальциево-магниевых деэмульгаторов, сжатого воздуха, горячей воды. Подача деэмульгаторов из сборника в вертикальный аппарат предусмотрена передавливанием сжатым воздухом.

Сжатый воздух подается в вертикальный аппарат для перемешивания моечного раствора с реагентом. После отстаивания раствора в течении 12 часов в аппарат (в среднюю зону) с малым расходом подается горячая вода до тех пор, пока всплывшие нефтепродукты не будут удалены из аппарата по переливной трубе. Далее насосом очищенный раствор. (Забор раствора предусмотрен выше осадочной части) перекачивается в технологическое оборудование для повторного использования. Осадок из аппарата удаляется открытием затвора через отверстие, имеющееся в нижней части конусного днища, путем выдавливания его сжатым воздухом. Очистка раствора будет выполняться в соответствии с технологическим заданием периодически.

Очистка сточных вод окрасочного участка предусмотрена непосредственно в подземном хозяйстве окрасочного участка, которое может служить отстойником. Туда подается: коагулянт ТУ-ОП-1-70, сжатый воздух для перемешивания коагулянта со стоками.

Коагулянт ТУ-ОП-1-70 содержит в своем составе сернокислый алюминий 9-10%, соду кальцинированную 29-30%, тринатрий фосфат 18-19%, едкий натрий 22-23%, силикат натрия 7-8%.

Доза коагулянта принята 8 г/л.

После многочасового отстаивания стоки передвижным насосом перекачиваются в емкостной сварной стальной аппарат, а подземное хозяйство окрасочного участка очищается от осадка вручную. После этого очищенные стоки из емкости самотеком выпускаются в подземное хозяйство, а недостающий объем дополняется водой из водопровода (ручным открытием задвижки). Очистка сточных вод окрасочного участка будет выполняться периодически в соответствии с технологическим заданием.

Основные показатели по чертежам водопровода и канализации

Наименование системы	Потребный напор на вводе, м/па	Расчетный расход				Установленная мощн. электродвигателей, квт	Примечание
		м³/сут	м³/ч	л/с	при пожаре л/с		
1	2	3	4	5	6	7	8
Водопровод							
I вариант							
Хозяйственно-							
производственный							
противопожарный							
а) производственные							
нужды	30,0/30·10⁴	24,41	2,87	1,63	1,63		
б) внутреннее							
пожаротушение	86,0/86·10⁴				72,0	101,0	
Итого:		24,41	2,87	1,63	73,63		
Наружное							
пожаротушение					40,0		
II вариант							
1. Хозяйственно-							
противопожарный							
а) мойка пола	30,0/30·10⁴	9,5					
б) внутреннее							
пожаротушение	86,0/86·10⁴				72,0	101,0	
Итого:		9,5			72,0		
Наружное							
пожаротушение					40,0		
2. Производственный водопровод	25,0/25·10⁴	14,91	2,87	1,63	1,63		
Горячее							Включен в расход на водоснабжение
водоснабжение	15,0/15·10⁴	0,20	0,10				
Оборотное							
водоснабжение	10,0/10·10⁴	9,1	9,1	6,69		7,75	
Канализация		14,97	1,49	1,24			
Внутренние							
водостоки					312,0		q_s: 19 л/сек

Привязан

Инв. №

ГИП	Коростелев	
Н. контр.	Исупова	
Нач. отд.	Разяев	
Гл. спец.	Семенов	
Рук. гр.	Сидорова	
Инж.	Исаева	
Ст. техн.	Шубина	

Тп 503-1-39.85 - ВК

Автотранспортное предприятие на 200 автобусов с закрытой стоянкой

Производственный корпус

Стадия	Лист	Листов
РП	3	

Общие данные (продолжение)

ГИПРОАВТОТРАНС Воронежский филиал

Копировал

Формат А2.

Инв. № подл. | Подпись и дата | Взам. инв. №

Типовой проект 503-1-39.85 Альбом IV

Данные по производственному водопотреблению и водоотведению

№ потребителя по плану	Наименование потребителя	Количество потребителей	Количество часов работы в сутки	Водопотребление: Требования к качеству воды	Потребный напор у потребителя, м/ст	Режим водопотребления	Расход воды на одного потребителя, м³/ч	Из производственно-хозяйственного противопожарного водопровода 2 вариант м³/сут.	м³/ч	л/с	Из производственного водопровода 2 вариант м³/сут.	м³/ч	л/с	Оборотное водоснабжение м³/сут	м³/ч	л/с	Водоотведение: Характеристика сточных вод	Режим водоотведения	В бытовую канализацию м³/сут.	м³/ч	л/с	В производственную канализацию м³/сут.	м³/ч	л/с	Концентрация загрязнений сточных вод после локальных очистных сооружений, мг/л	Примечание
	Участок подкраску													Замена 2 раза в неделю за 20 мин.												
4	Гидрофильтр Г-604	2	12	техн.	50/5·10⁴	период.	—	—	—	—	—	—	—	6,0	6,0	5,0	ХПК-2200 мг/л								ХПК-100 мг/л	в очистные сооружения
						непрерывн.	0,3	7,2	0,6	0,17	7,2	0,6	0,17	—	—	—	В.В.-500 мг/л								В.В-50 мг/л	окрасочного участка
	Участок ремонта системы питания																									
-	Раковина	1	4	питьев		пост.				0,02*	—	—	—	—	—	—	Условно чистая	пост.	—	—	—			0,02*		
20	Ванна моечная						—							Замена 1 раз в неделю за 10 мин.			В.В.-1500 мг/л								В.В-200 мг/л	в очистные сооружения мо-щих р-ров
	ОМ-1316	1	3	техн	50/5·10⁴	период.		—	—	—	—	—	—	0,2	0,2	0,33	Н.П-500 мг/л	период.	—	—	—				Н.П-200 мг/л	
						пост.	—	0,32	0,11	0,03	0,32	0,11	0,03				Лабомид 101-150 мг/л								Лабомид 101-150 мг/л	
	Участок кузнечно-рессорный, сварочный, жестяницкий и медницко-радиаторный																									
31	Стенд для комплексных работ по ремонту радиаторов Р-209	1	12	техн.	50/5·10⁴	период.	0,02	Залив 0,56 м³ 2 раза в месяц за 10 мин.			Залив 0,56 м³ 2 раза в месяц за 10 мин.			—	—	—	В.В-400 мг/л									в очистные сооружения
						пост.		0,24	0,02	0,006	0,24	0,02	0,006	—	—	—	Н.П-200 мг/л					Слив 0,56 м³ 2 раза в месяц за 12 мин				
																	НСВ-1 мг/л		—	—	—					
45	Ванна для охлаждения деталей при закалке в воде Н-301	1	4	техн.	50/5·10⁴	период.		Залив 1 раз в неделю 0,4 м³ за 10 мин			Залив 1 раз в неделю 0,4 м³ за 10 мин			—	—	—	В.В.-100 мг/л					Слив 1 раз в неделю 0,4 м³ за 10 мин				дождевых вод
																	Следы масла		—	—	—					
62	Ванна для испытания топливных баков 5008Л	1	4	техн.	50/5·10⁴	пост.	0,04	0,16	0,04	0,01	0,16	0,04	0,01	—	—	—										
					50/5·10⁴	период 2 раза в м-ц за 10 мин		0,6	0,6	1,0	0,5	0,6	1,0	—	—	—	Н.П.-0,5 мг/л		—	—	—	0,6	0,6	1,0		
63	Установка для промывки и пропаривания топливных баков М-424	1	6	техн.	50/5·10⁴	пост.	0,3	1,8	0,3	0,08	1,8	0,3	0,08	—	—	—	Дизт. топливо -30 мг/л	пост.	—	—	—	1,8	0,3	0,08		
	Участок диагностики																									
94	Реостат жидкостный	1	4	техн	20/2·10⁴	пост.	0,18	0,9	0,18	0,05	0,90	0,18	0,05				Условно чистая 40°С	пост.				0,9	0,18	0,05		
					50/5·10⁴	период.		Залив 1 раз в месяц 0,3 м³ за 10 мин			Залив 1 раз в месяц 0,3 м³ за 10 мин															
	Участок ремонта электрооборудования и радиоаппаратуры																									
206	Ванна для мойки деталей ОМ-1316				50/5·10⁴	период.	—	—	—	—	—	—	—	Замена 1 раз в неделю за 10 мин 0,2	0,2	0,33	В.В.-1500 мг/л Н.П.-2000 мг/л								В.В-200 мг/л Н.П. 200 мг/л	в очистные сооружения мо-щих р-ров
					50/5·10⁴	пост.	—	0,32	0,11	0,03	0,32	0,11	0,03				Лабомид 101-150 мг/л								Лабомид 101-150 мг/л	

Проект очистных сооружений дождевых вод и степень очистки разрабатываются в каждом конкретном случае в зависимости от местных условий при привязке типового проекта.

Согласовано: Нач. техн. отд. (Гвоздев); Нач. ПГ; Подпись и дата; Инв. № подл.

Привязан

Инв. №

ГИП	Коростелев	
Нач. отд.	Гвоздев	
Н. конт.	Семенцова	
Гл. спец.	Семенцова	
Рук. гр.	Сидорова	
Ст. инж.	Ходасевич	
Ст. техн.	Шубина	

ТП 503-1-39.85 - ВК

Автотранспортное предприятие на 200 автобусов с закрытой стоянкой

Производственный корпус

Общие данные (продолжение)

Стадия	Лист	Листов
РП	4	

ГИПРОАВТОТРАНС Воронежский филиал

Данные по производственному водопотреблению и водоотведению

№ потребителя по плану	Наименование потребителя	Количество потребителей	Количество часов работы в сутки	Водопотребление: Требования к качеству воды	Потребный напор у потребителя, м/ст.	Режим водопотребления	Расход воды на одного потребителя, м³/ч	Из производственно-хозяйственно-противопожарного водопровода I вариант: м³/сут	м³/ч	л/с	Из производственного водопровода II вариант: м³/сут	м³/ч	л/с	Оборотное водоснабжение: м³/сут	м³/ч	л/с	Водоотведение: Характеристика сточных вод	Режим водоотведения	В бытовую канализацию: м³/сут	м³/ч	л/с	В производственную канализацию: м³/сут	м³/ч	л/с	Концентрация загрязнений сточных вод после локальных очистных сооружений, мг/л	Примечание
	Участок шиномонтажный																									Очистные сооружения дождевых вод
107	Ванна для проверки камер Р-908 (4 камеры в час)	1	12	техн.	50/5·10⁴	период	Залив 2 раза в месяц* 0,27 м³ за 10 мин.	0,03	0,36	0,03	0,01	Залив 2 раза в ме-* сяц 0,27 м³ за 10 мин. 0,36	0,03	0,01	–	–	–	В.В-400 мг/л период.	период.	–	–	–	Слив 2 раза в месяц* 0,27 м³ за 10 мин.			
	Участок слесарно-механический, агрегатный и ОГМ																									
129	Установка для мойки деталей М-316	1	12	техн.	50/5·10⁴	пост период	0,01	0,12	0,01	0,003	0,12	0,01	0,003	Замена 1 раз в неделю 2,5	2,5	0,7	Лабомид 101-150 мг/л В.В-1500 мг/л Н.П-2000 мг/л								Лабомид 101-150 мг/л В.В.-200 мг/л Н.П.-200 мг/л	Очистные сооружения моющих растворов
134	Ванна для мойки деталей ОМ-1316	1	3	техн.	50/5·10⁴	пост. период		0,32	0,11	0,03	0,32	0,11	0,03	Замена 1 раз в неделю 0,2	0,2	0,33	Лабомид 101-150 мг/л В.В.-1500 мг/л Н.П.-2000 мг/л								Лабомид 101-150 мг/л В.В.-200 мг/л Н.П.-200 мг/л	
	Кислотная																									
188	Электродистилятор Д-25	1	12	питьев.	50/5·10⁴	пост.	0,16	1,92	0,16	0,04	1,92	0,16	0,04	–	–	–	усл. чист. 40°С	пост.	–	–	–	1,92	0,16	0,04		
189	Ванна для приготовления электролита Э-404	2	4	питьев.	50/5·10⁴	пост. период	Залив 1 раз в неделю* 35 л		0,05			0,05		–	–	–			–	–	–	–	–	–		
	Участок ремонта аккумуляторов																									
196	Ванна для слива электролита Э-404	1	4	–		–	–	0,35	0,35	0,1	0,35	0,35	0,1	–	–	–			–	–	–	–	–	–		
203	Ванна для мойки деталей аккумуляторов М-301	1	4	техн.	50/5·10⁴	пост период, 1 раз в сутки		0,17	0,17	0,05	0,17	0,17	0,05				H_2SO_4-1500 мг/л	пост. период.				0,17	0,17	0,05	pH=7,5÷8	Доломитовый фильтр
	Мойка пола				30/30·10⁴			0,08	0,08	0,02	0,08	0,08	0,02	–	–	–			–	–	–	0,08	0,08	0,02		
								9,5	–	–	–	–	–	–	–	–			–	–	–	9,5	–	–		В очист. сооруж. дождевых вод.
								24,41	2,87	1,63	14,91	2,87	1,63									14,97	1,49	1,24		

Расходы, отмеченные знаком*, в расчетный расход воды не включены, как несовпадающие по времени.

Под термином „техническая вода" подразумевается вода со следующими показателями:

1. Моечное оборудование - t - 5÷40°С; В.В. - 200 мг/л; эфирорастворимые В. - 200 мг/л; pH=7,0÷8,5; БПК-20
2. Окрасочное оборудование - t - 5÷40°С; В.В. - 50 мг/л; эфирорастворимые В. - 20 мг/л; pH=6,5÷8,5; БПК-20
3. Испытательное оборудование - t - 5÷70°С; В.В. - 40 мг/л; эфирорастворимые В. - 15 мг/л; pH=7,0÷8,5; БПК-20
4. Сварочное и нагревательное оборудование - t - 5÷30°С; В.В. - 30 мг/л; эфирорастворимые В. - 15 мг/л; электропроводность - 4 ком; pH=6,5÷8,5, жесткость - 8,5 $\frac{мг.экв}{л}$; БПК-20

Альбом V

Типовой проект 503-1-39.85

Согласовано

Привязан

Инв. №

ГИП	Коростелев		
Нач.отд.	Звоздев		
Н.контр.	Семенцова		
Вл.спец	Семенцова		
Рук.гр.	Сидорова		
Ст.инж.	Ходасевич		
Ст.техн.	Шубина		

т.п 503-1-39.85 - ВК

Автотранспортное предприятие на 200 автобусов с закрытой стоянкой

Производственный корпус

Общие данные (окончание)

Стадия	Лист	Листов
РП	5	

ГИПРОАВТОТРАНС Воронежский филиал

Коп. с.вал

Формат А2

Типовой проект 503-1-39.85 Альбом III

Инструментальная раздаточная кладовая

Склад шин

Щитовая

Промежуточная кладовая

Склад агрегатов

Участок шиномонтажный

Комплектовочная трансформаторная подстанция

Помещение для очистки моющих растворов см. лист ВК-31

Кладовая

Хоз. кладовая

Участок слесарно-механический, агрегатный и ОГМ

Участок обойный

Участок ремонта аккумуляторов

Участок ремонта электрооборудования и радиоаппаратуры

Тепловой пункт

Кислотная

Зарядная

Насос Ф Г 14,5/10

Ст. К1-1 Ф100

Ст. К2-4 Ф200

Ст. К2-5 Ф100

Выпуск К3-1 Ф50

Выпуск К2-4 Ф200

Выпуск К1-2 Ф100

Выпуск К8-1 Ф100

Выпуск К1-1 Ф100

Выпуск К2-5 Ф100

Колодец с доломитовым фильтром

4×6000=24000

8×6000=48000

Компоновочная схема

ВК-10	ВК-12	
ВК-9		
ВК-8	ВК-11	
ВК-7		

ГИП	Коростелев		
Нач. отд.	Свозбев		
Н. контр.	Семенцова		
Гл. спец.	Семенцова		
Рук. гр.	Сидорова		
Инж.	Исаева		
Инж.	Тарасова		

Привязан

Инв. №

ТП 503-1-39.85 - ВК

Автотранспортное предприятие на 200 автобусов с закрытой стоянкой

Производственный корпус

План на отм. 0,000 в осях А-Д; 1-4, I вариант

Стадия	Лист	Листов
РП	6	

ГИПРОАВТОТРАНС Воронежский филиал

Согласовано: Нач. отд. ОА Алатов; Гл. спец. Киселев; Автоматика

Согласовано: Нач. теп. отд. Алибин; Нач. стр. отд. Шубаев; Нач. эл. отд. Малаев

Инв. № подл. | Подпись и дата | Взам. инв. №

Копировал

Формат А2.

Типовой проект 503-1-39.85 Альбом IV

Согласовано

Согласовано

Привязан

Инв. №

Участок постов ТО и ТР

0,000

Сатуратор

5 x 6000 = 30000

8 x 6000 = 48000

12000

11400

6000

500

Ф150

Ф25

Ф50

К13 Ф80
К14 Ф80

К13 Ф50
К14 Ф80

Компоновочная схема

ВК-10	ВК-12	
ВК-9		
ВК-8	ВК-11	
ВК-6		

ГИП	Коростелев		
Нач.отд.	Воздев		
Н.контр.	Семенцова		
Гл.спец.	Семенцова		
Рук.гр.	Сидорова		
Инж.	Усеева		

ТП 503-1-39.85 -ВК

Автотранспортное предприятие на 200 автобусов с закрытой стоянкой

Производственный корпус

Стадия	Лист	Листов
РП	7	

План на отм. 0,000 в осях Д-Л; 1-4. I вариант.

ГИПРОАВТОТРАНС Воронежский филиал

Копировал

Формат А2

Типовой проект 503-1-39.85 Альбом VII

Участок постов ТО и ТР

0.000

Ст. К2-2 Ф200

Выпуск К2-2 Ф200

Ст. К2-3 Ф200

Выпуск К2-3 Ф200

Выпуск К4-1 Ф150

В1 Ф25
К13 Ф80
К14 Ф80

Ф50 К3

Ф150 К4

Ф25 В1

5×6000=30000

12000 12000

2200

6000

8×6000=48000

500

Компоновочная схема

ВК-10	ВК-12	
ВК-9		
ВК-7	ВК-11	
ВК-6		

Согласовано: Нач. отд. ПВ Ялатов; ГИП спец. Жарова; Нач. техн. отд. Гурьев; Нач. ст. отд. Шубин; Гл. з. эл. отд. Малахов; Автоматика

Привязан

Инв. №

ГИП	Коростелев	
Нач.отд.	Гвоздев	
Н.контр.	Семенцова	
Гл.спец.	Семенцова	
Рук.гр.	Сидорова	
Инж.	Исаева	
Инж.	Тарасова	

ТП 503-1-39.85 -ВК

Автотранспортное предприятие на 200 автобусов с закрытой стоянкой

Производственный корпус

Стадия	Лист	Листов
РП	8	

План на отм. 0.000 в осях Л-Е; 1-4. I вариант.

ГИПРОАВТОТРАНС Воронежский филиал

Копировал:

Формат А2

Типовой проект 503-1-39.85 Альбом IV

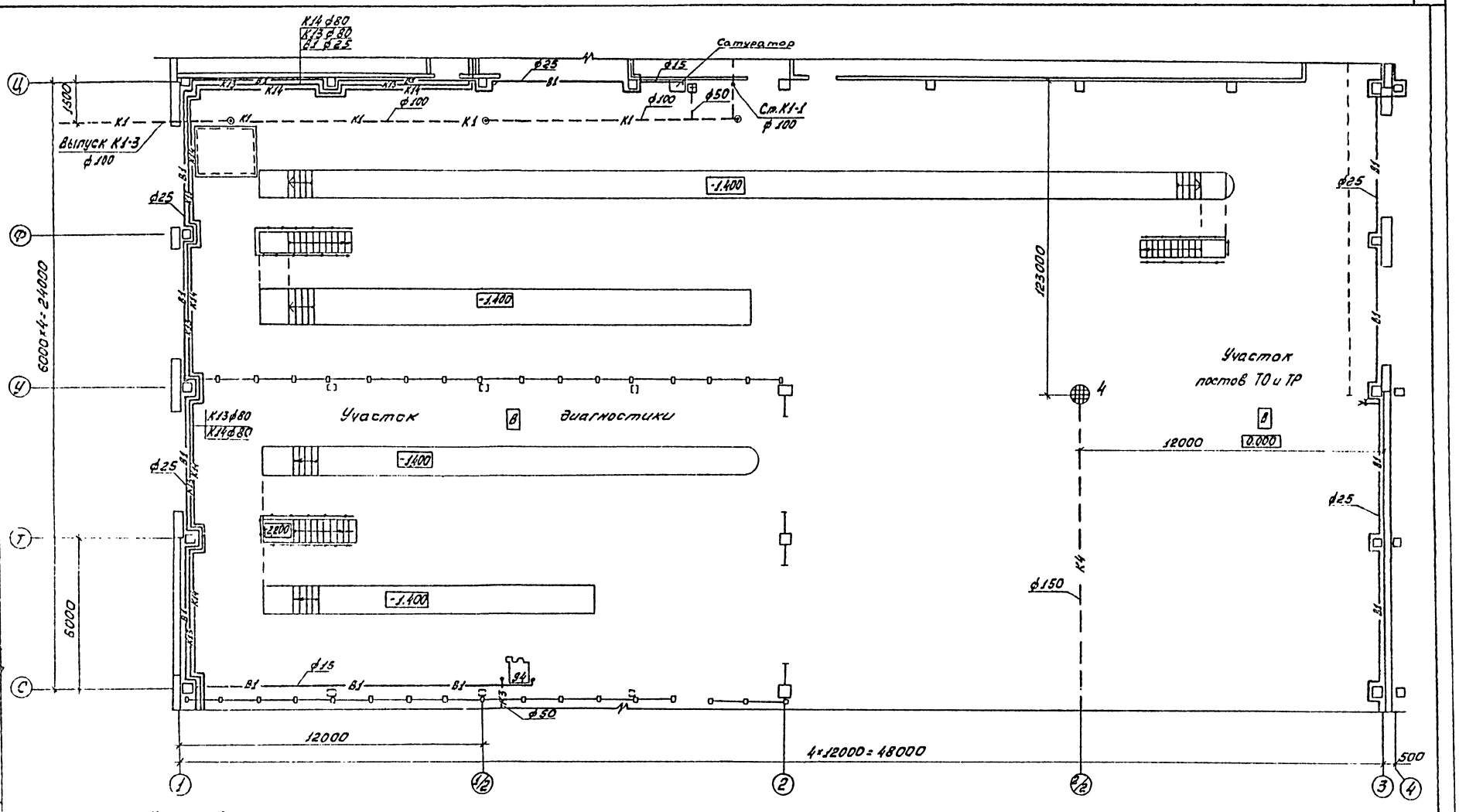

Компоновочная схема

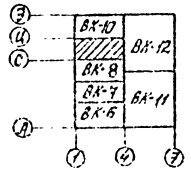

				ТП 503-1-39.85 -ВК			
				Автотранспортное предприятие на 200 автобусов с закрытой стоянкой			
Привязан		ГИП	Коростелев	Производственный корпус	Стадия	Лист	Листов
		Гл.спец.	Гвоздев		РП	9	
		Н.контр.	Семенчова				
		Гл.спец.	Семенчова	План на отм. 0.000 в осях С-Ц; 1-4. I вариант	ГИПРОАВТОТРАНС Воронежский филиал		
		Рук.гр.	Сидорова				
Инв. №		Инж.	Исаева				

Согласовано

Согласовано

Копирова.п

Формат А2

Типовой проект 503-1-39.85 Альбом IV

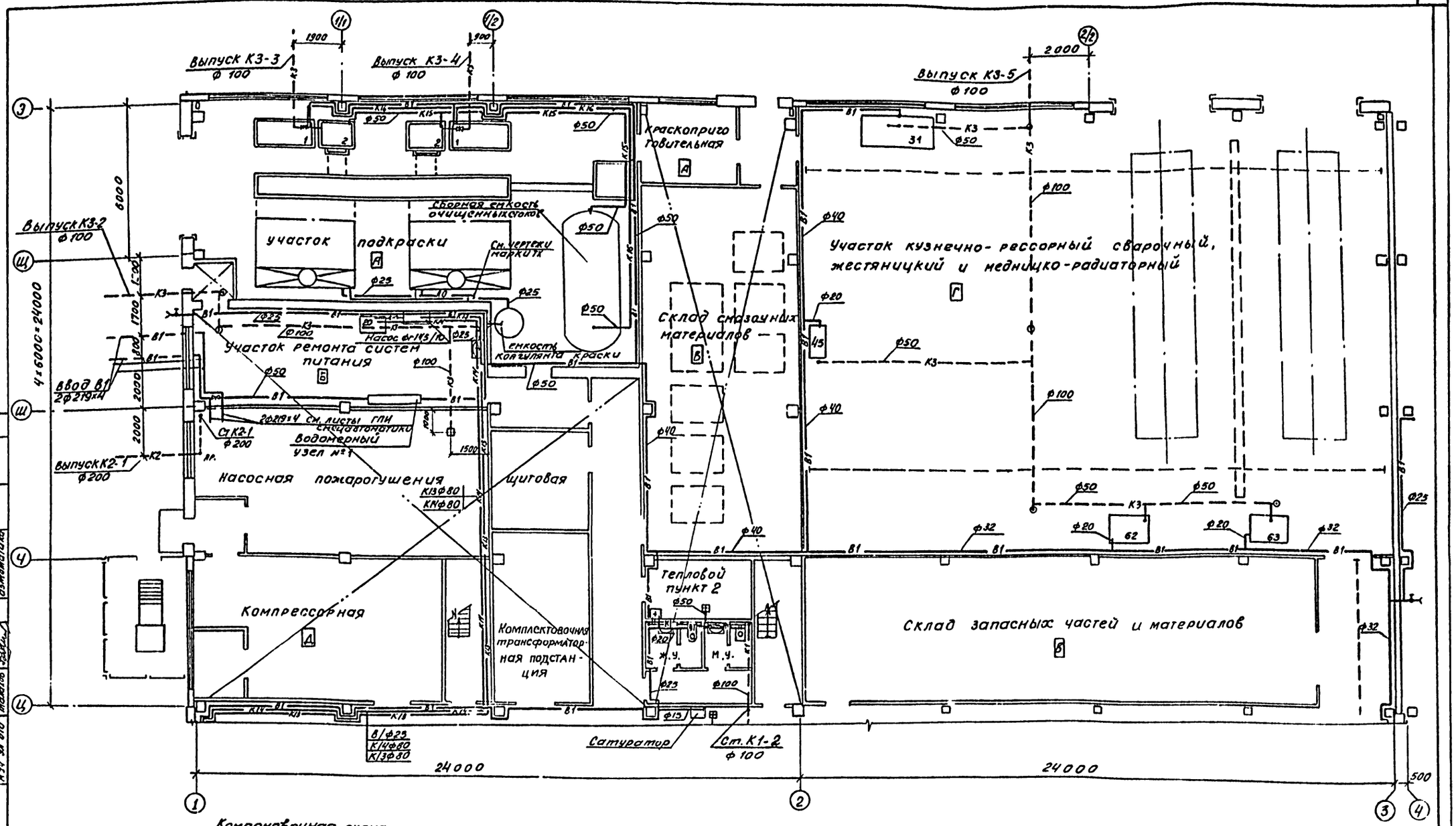

ГИП	Коростелев		
Нач. отд.	Гвоздев		
Н. контр.	Семенцова		
Гл. спец.	Семенцова		
Рук. гр.	Сидорова		
Инж.	Исаева		
Инж.	Тарасова		

Привязан

Инв. №

ТП 503-1-39.85 -ВК

Автотранспортное предприятие на 200 автобусов с закрытой стоянкой

Производственный корпус

Стадия	Лист	Листов
РП	10	

План на отм. 0.000 в осях Ц-Э; 1-4. I вариант.

ГИПРОАВТОТРАНС Воронежский филиал

Согласовано: Нач. отд. 03 Кулаева; ГПИ спец. Киселева; Нач. отд. автоматики Дыбо

Согласовано: Нач. отд. Гвоздев; Нач. сп. отд. Шубеев; Н-ч. 3а отд. Жмакова

Инв. № подл. | Подпись и дата | Взам. инв. №

Копировал

Типовой проект 503-1-39.85 Альбом V

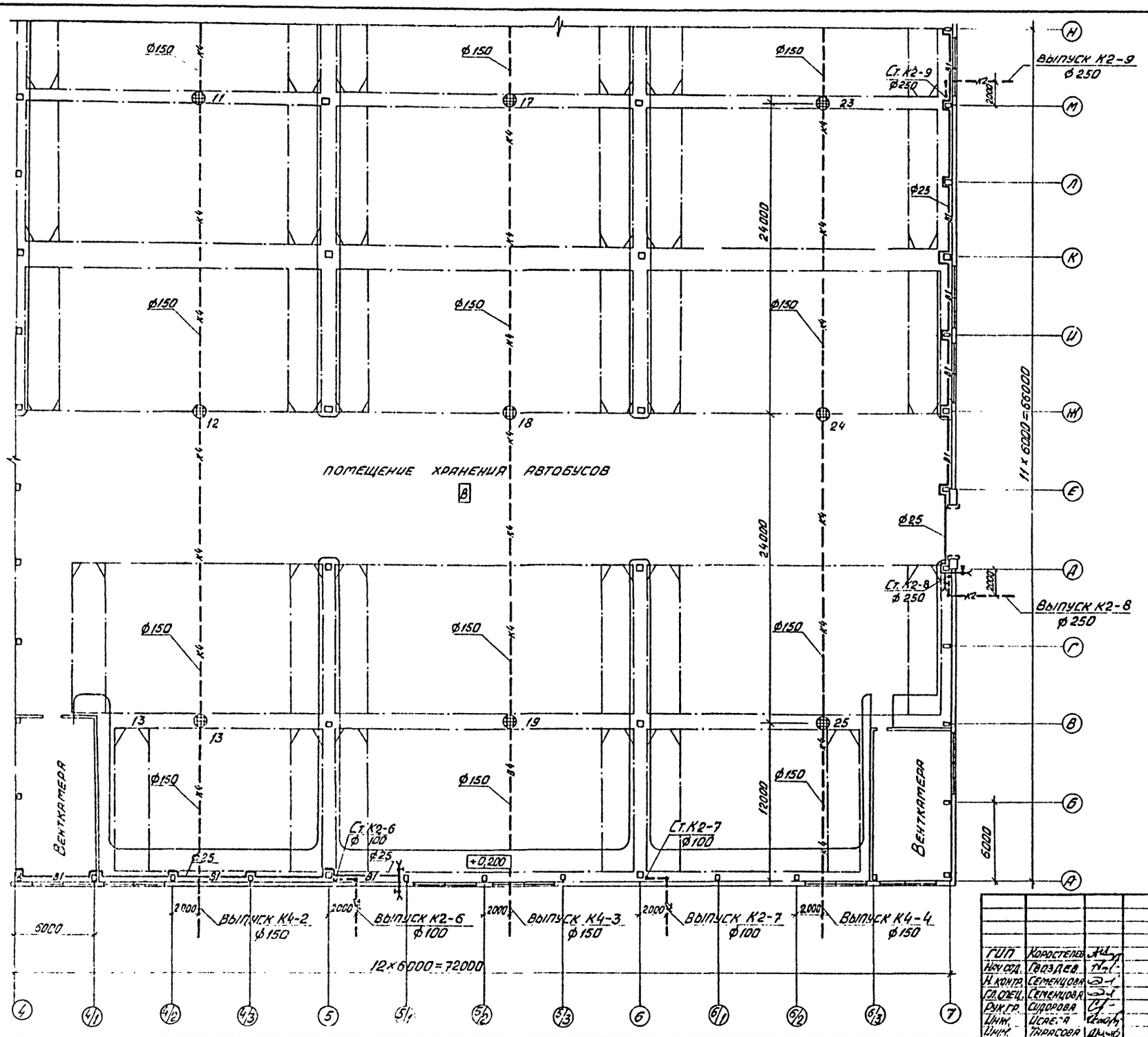

Компоновочная схема

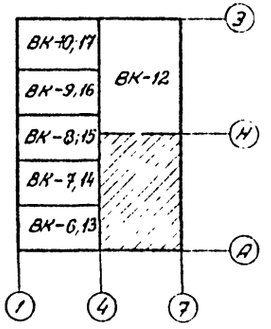

Привязан

Инв. №

ГИП	Коростелев		ТП 503-1-39.85 -ВК		
Нач.отд.	Гвоздев		Автотранспортное предприятие на 200 автобусов с закрытой стоянкой		
Н.контр.	Семенцова		Производственный корпус	Стадия	Лист	Листов
Гл.спец.	Семенцова			РП	11	
Рук.гр.	Сидорова		План на отм. 0,000 в осях А-Н, 4-7. I, II варианты	ГИПРОАВТОТРАНС Воронежский филиал	
Инж.	Усеева				
Инж.	Тирасова				

Копировал

Формат А2

Типовой проект 503-1-3985 Альбом IV

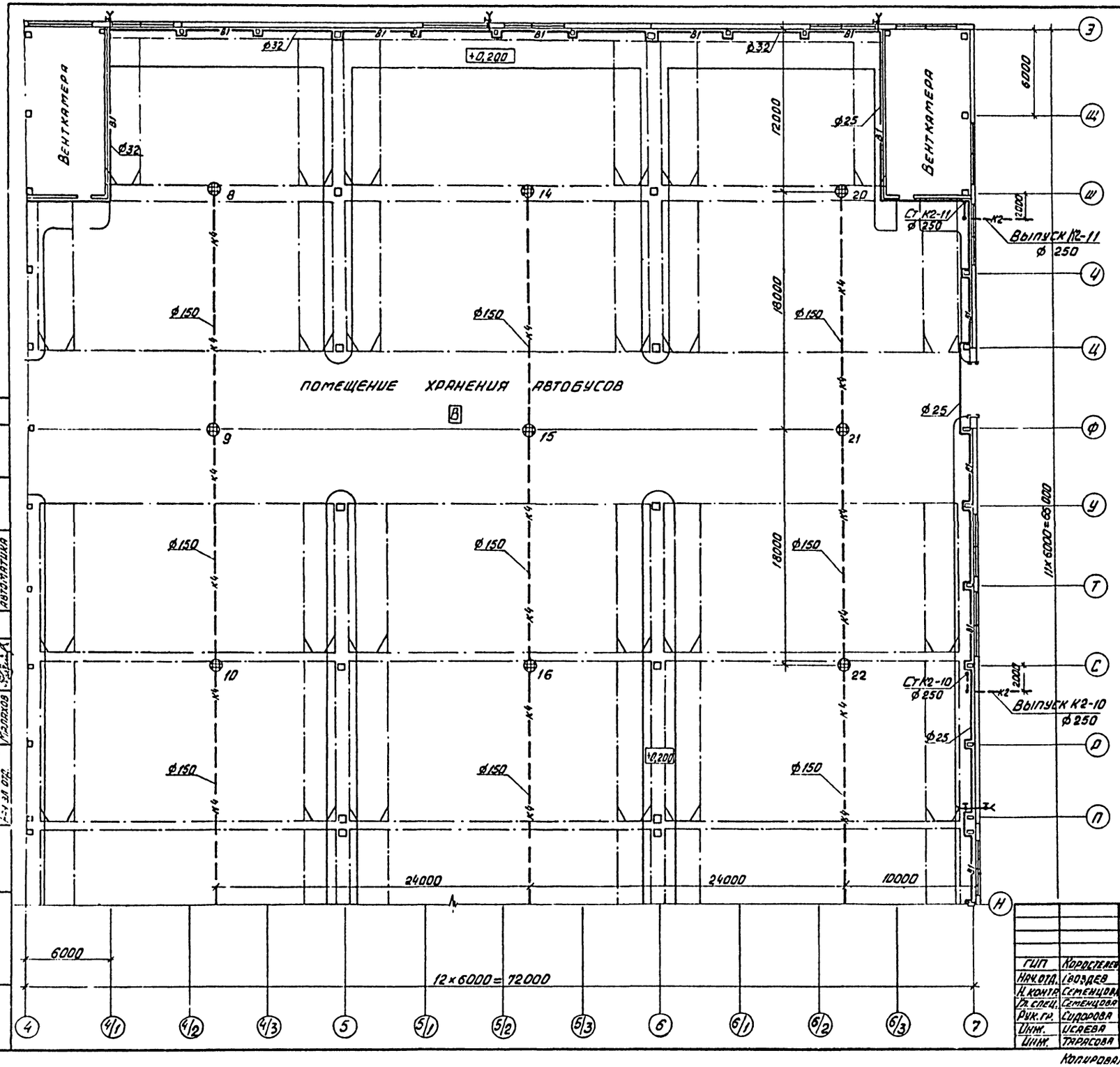

Компоновочная схема

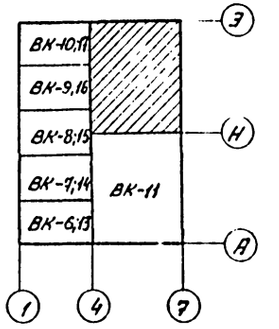

Согласовано

Нач. отд. СВ	Золотова	
ГПИ спец.	Киселева	
Автоматика		

Согласовано

Нач. тех. отд.	Гольцман	
Нач. стр. отд.	Шевцов	
Гл. эл. отд.	Уразков	

Привязан

Инв. №

ТП 503-1-3985 -ВК						
Автотранспортное предприятие на 200 автобусов с закрытой стоянкой						
Производственный корпус			Стадия	Лист	Листов	
			РП	12		
План на отм. 0,000 в осях 4-3; 4-7. I,II варианты			Гипроавтотранс Воронежский филиал			
ГИП	Корнетеев					
Нач. отд.	Гвоздев					
Н. контр.	Семенцова					
Гл. спец.	Семенцова					
Рук. гр.	Сидорова					
Инж.	Исаева					
Инж.	Тарасова					

Копировал

Формат А2

Типовой проект 503-1-39.85 Альбом IV

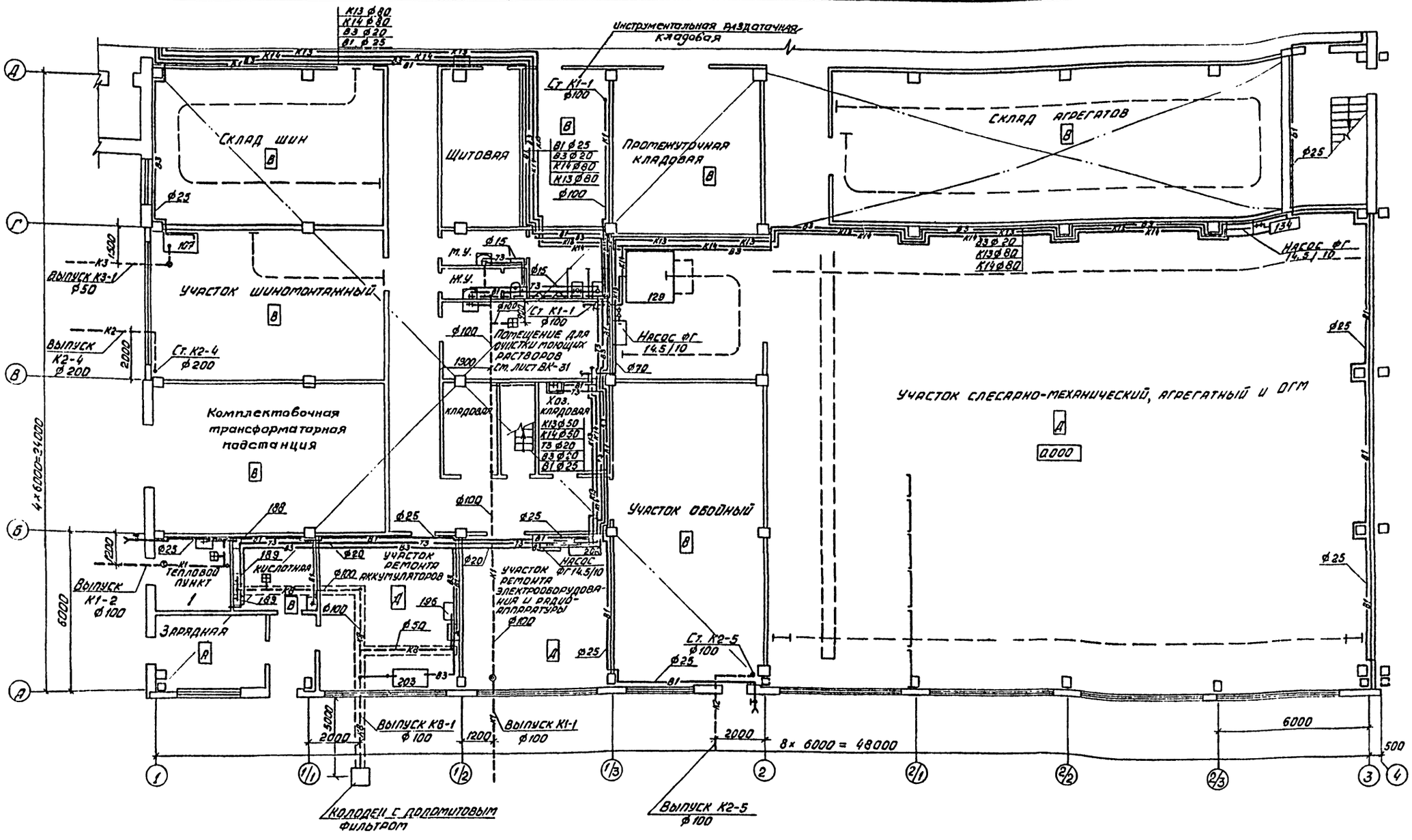

Компоновочная схема

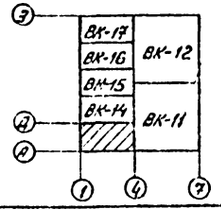

ГИП	Коростелев		
Нач.отд.	Гладеев		
Н.конт.	Семенцова		
Гл.спец.	Семенцова		
Рук.гр.	Сидорова		
Инж.	Усель		
Инж.	Тарасова		

Привязан

Инв. №

ТП 503-1-39.85 -ВК

Автотранспортное предприятие на 200 автобусов с закрытой стоянкой

Производственный корпус

Стадия	Лист	Листов
РП	13	

План на отм. 0.000 в осях А-Д; 1-4. II вариант

ГИПРОАВТОТРАНС Воронежский филиал

Согласовано

Нач. техн. отд. Кондратьев; Нач. отд. Гладеев; Нач. отд. Шкляев; Нач. отд. Крылов

Гл. инж. проекта Кондратьев; Гл. инж. Шкляев; Гл. инж. Крылов

Гл. инж. Ленинградского отделения Гипроавтотранса Ю.Ф. Ковалев

Типовой проект 503-1-39.85 Альбом IV

Согласовано: Нач. отд. ОВ Зиятов; ГПИ спец. Хлестева; Автоматика

Согласовано: Нач. техн. отд. Ульянин; Нач. стр. отд. Шуляев; Гл. инж. зп отд. Толпухов

Инв. № подл. | Подпись и дата | Взам. инв. №

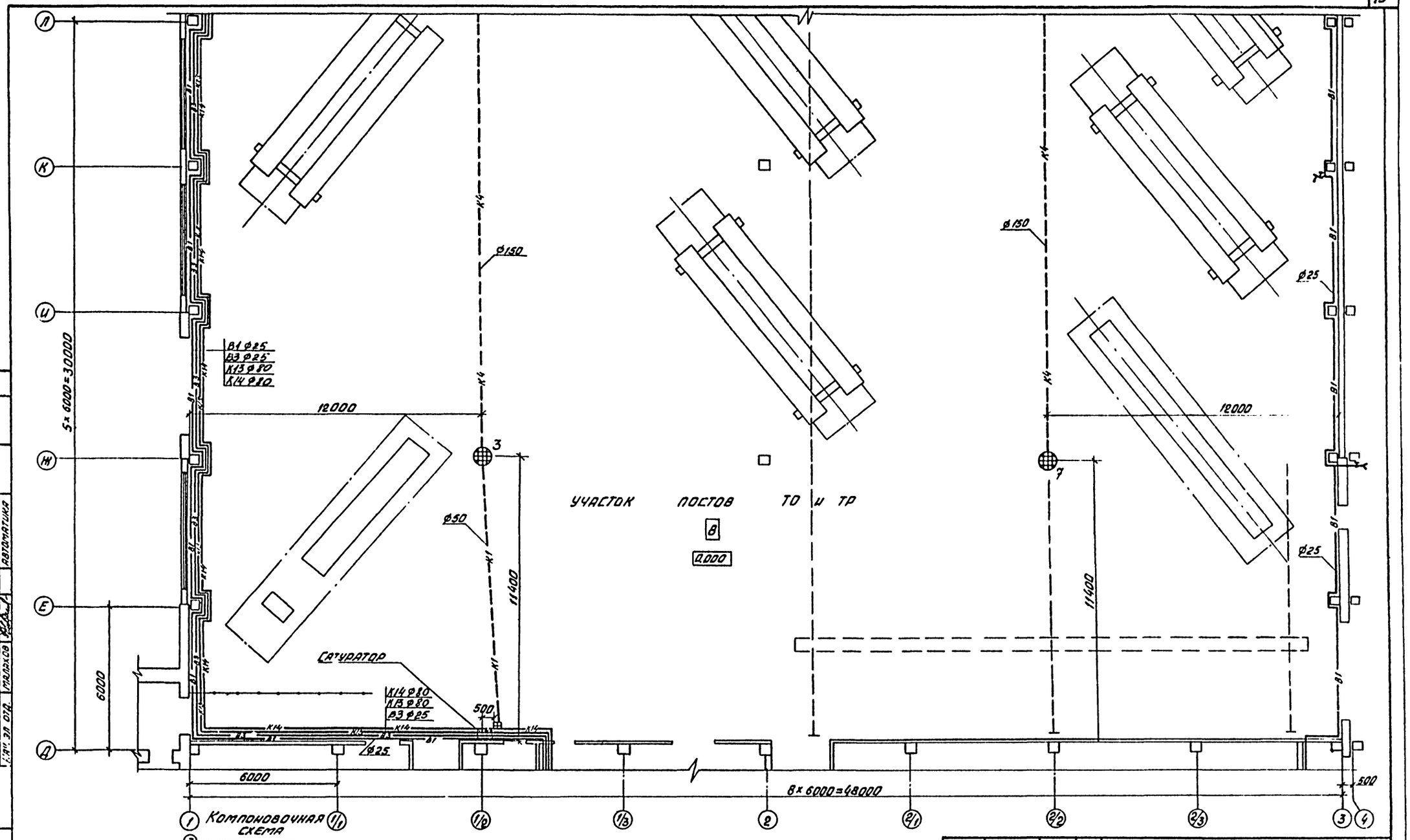

ГИП	Коростелев		
Нач. отд.	Гвоздев		
Н. контр.	Семенцова		
Гл. спец.	Семенцова		
Рук. гр.	Сидорова		
Инж.	Усеева		

Привязан

Инв. №

ТП 503-1-39.85 -ВК-

Автотранспортное предприятие на 200 автобусов с закрытой стоянкой

Производственный корпус

Стадия	Лист	Листов
РП	14	

План на отм. 0.000 в осях Д-Л; 1-1. II вариант.

Гипроавтотранс Воронеж. ский филиал

Кропоровал Вас

Формат А2

Типовой проект 503-1-39.85 Альбом II

Согласовано

Согласовано

Привязан

Инв. №

Копировал

Формат А2

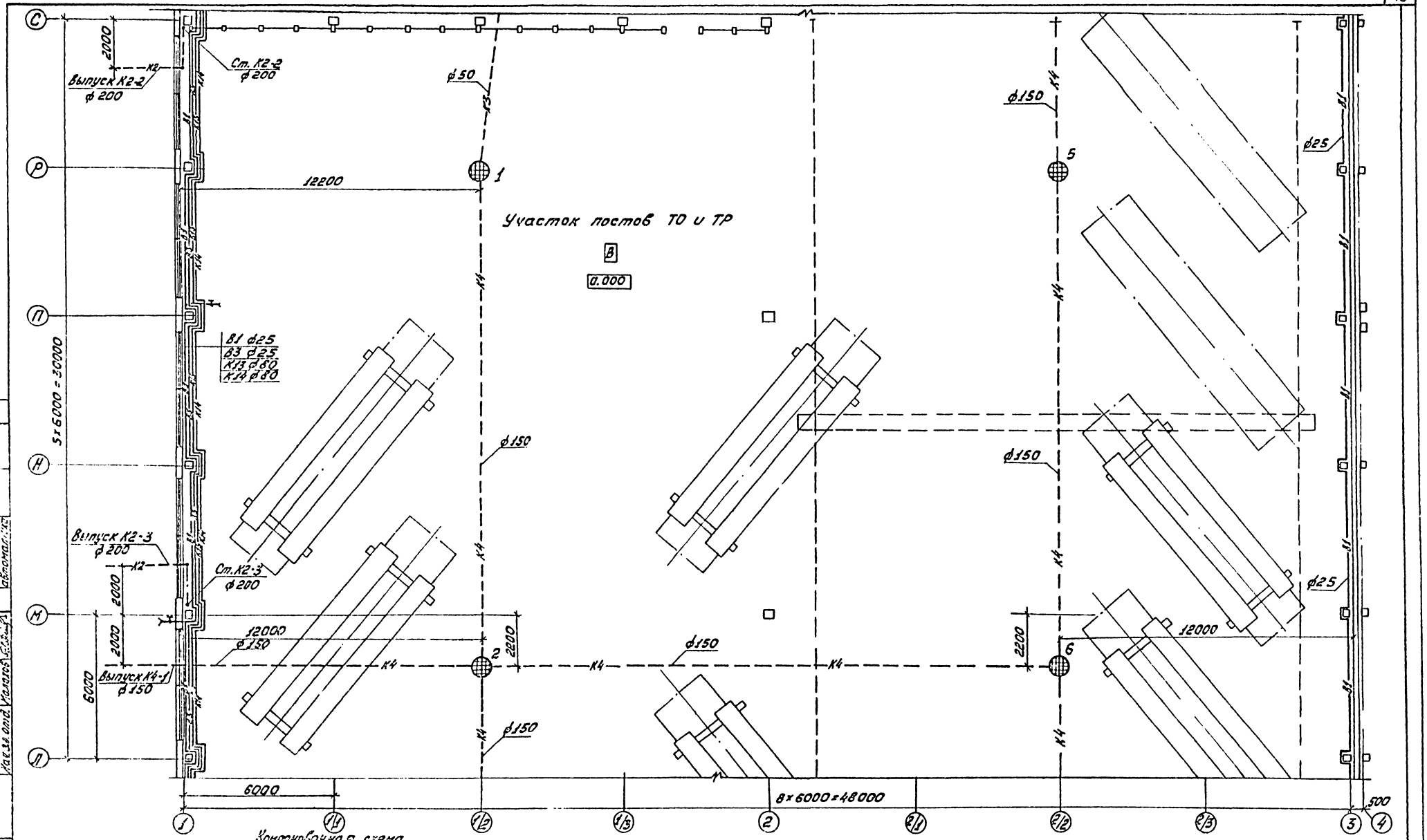

Контановочная схема

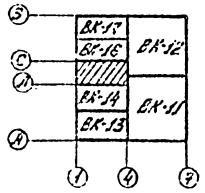

ГИП	Коростелев		ТП 503-1-39.85 -ВК		
Нач.отд.	Гвоздев		Автотранспортное предприятие на 200 автобусов с закрытой стоянкой		
Н.контр.	Семенцова		Производственный корпус	Стадия	Лист	Листов
Гл.спец.	Семенцова			РП	15	
Рук.гр.	Сидорова		План на отм.0.000 в осях А-Г; 1-4. II вариант	ГИПРОАВТОТРАНС Воронежский филиал	
Инж.	Усачева				
Инж.	Тарасова				

Типовой проект 503-1-39.85 Альбом IV

Согласовано

Согласовано

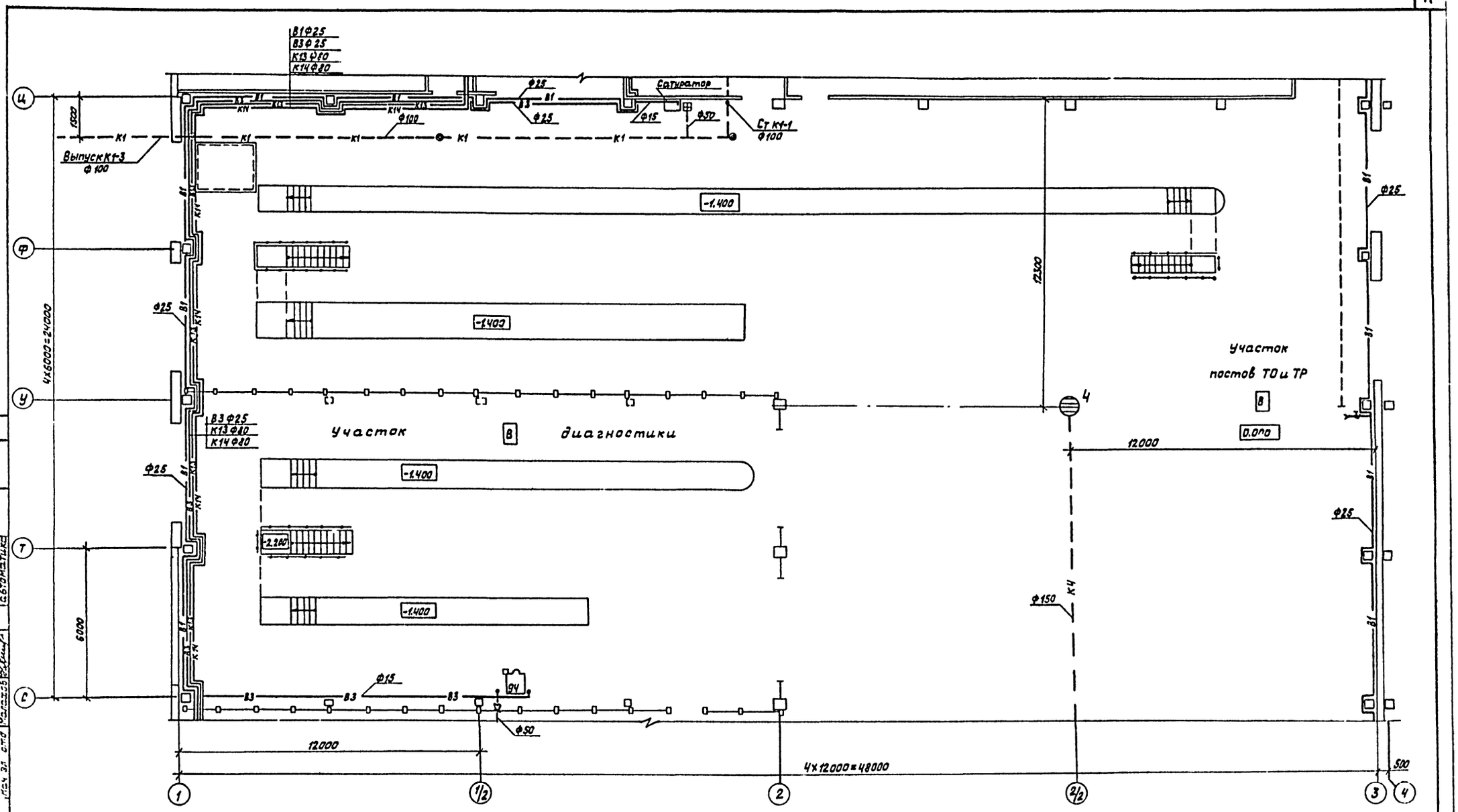

Компоновочная схема

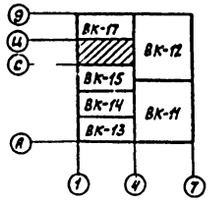

Привязан			
Инв.№			

ГИП	Коростелев		
Нач.отд.	Гвоздев		
Н.контр.	Семенцова		
Гл.спец.	Семенцова		
Рук.гр.	Сидорова		
Инж.	Исаева		

ТП 503-1-39.85 -ВК

Автотранспортное предприятие на 200 автобусов с закрытой стоянкой

Производственный корпус

План на отм. 0.000 в осях С-Ц; 1-4. II вариант

Стадия	Лист	Листов
РП	16	

ГИПРОАВТОТРАНС Воронежский филиал

Типовой проект 503-1-39.85 Альбом IV

Согласовано

Согласовано

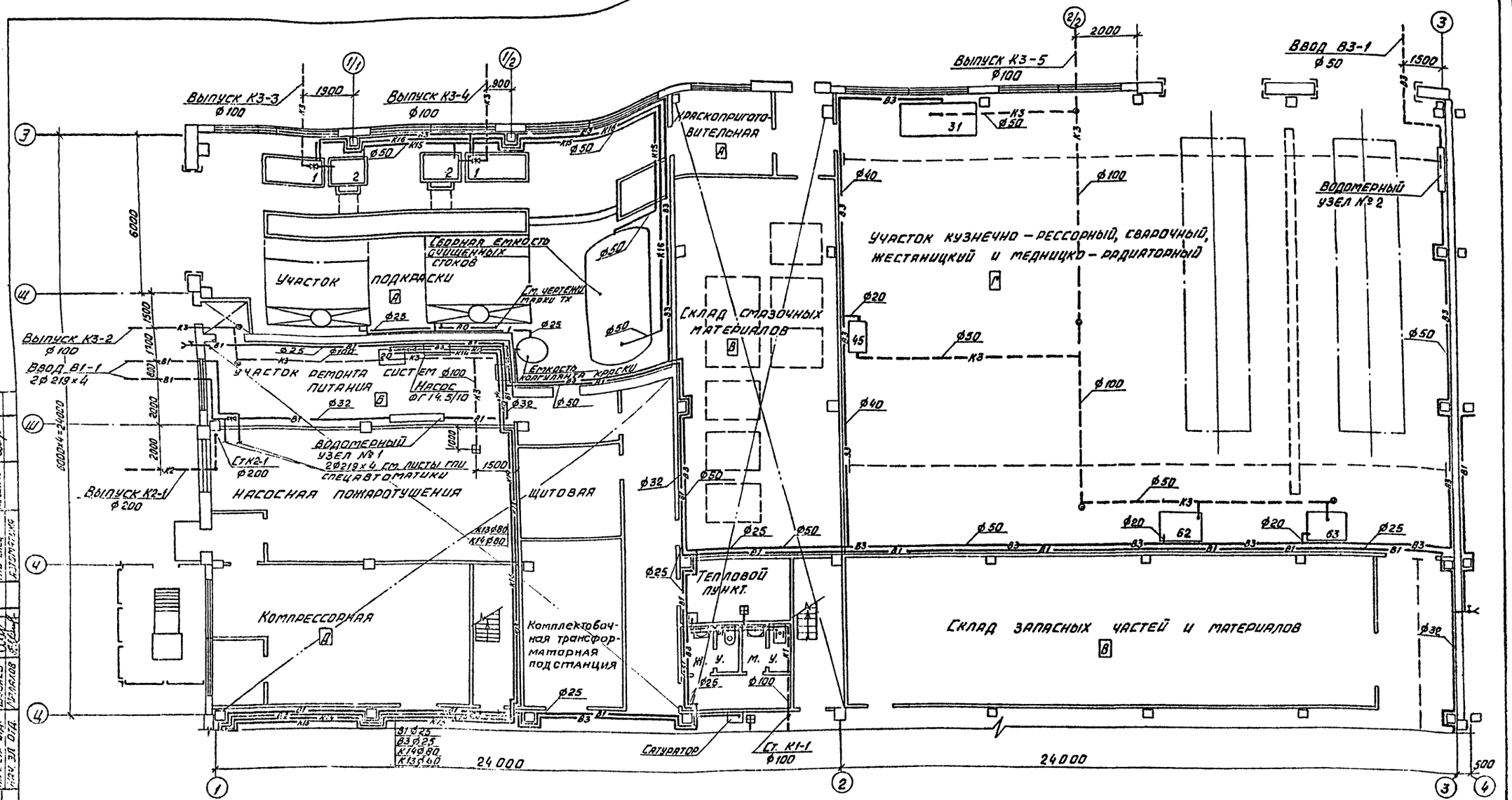

Компоновочная схема

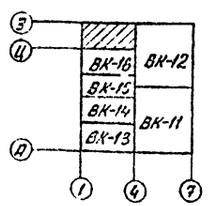

				ТП 503-1-39.85 -ВК			
				Автотранспортное предприятие на 200 автобусов с закрытой стоянкой			
	ГИП	Коростелев		Производственный корпус	Стадия	Лист	Листов
Привязан	Нач.отд.	Гроздев			РП	17	
	Н.конт.	Семенцова		План на отм. 0.000 в осях 4-3; 1-4. II вариант	Гипроавтотранс Воронежский филиал		
	Гл.спец.	Семенцова					
	Рук.гр.	Сидорова					
Инв. №	Инж.	Исаева					
	Инж.	Тарасова					

Типовой проект 503-1-39.85 Альбом IV

План на отм. 0.000 между осями 1-1/1 и Ш-Щ

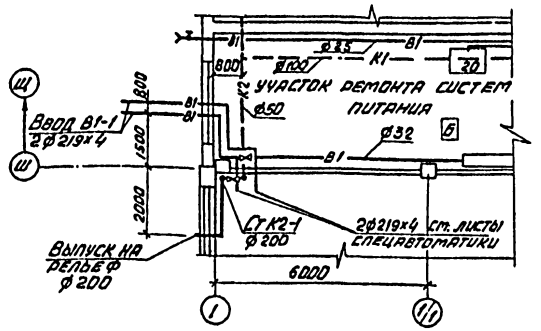

План на отм. 0.000 между осями 1/2-2 и А-Б

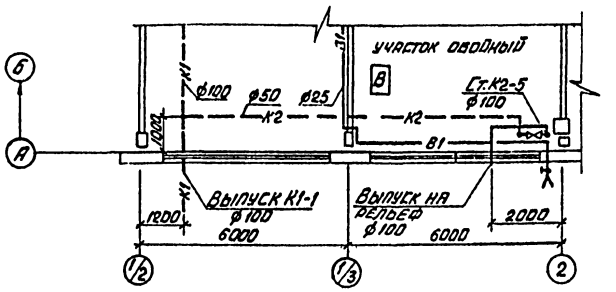

План на отм. 0.000 между осями 6/2-7 и М-Н

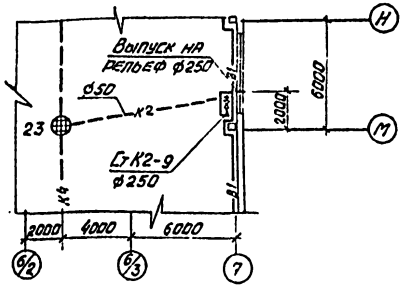

План на отм. 0.000 между осями 1-1/2 и С-Р

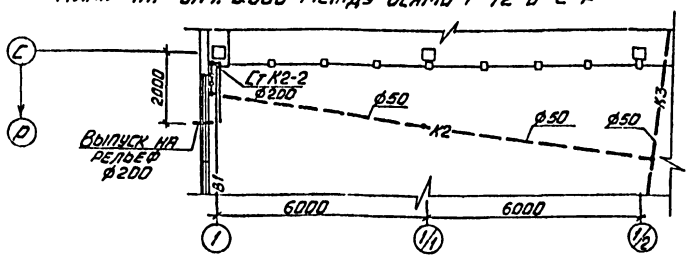

План на отм. 0.000 между осями 6/2-7 и В-Д

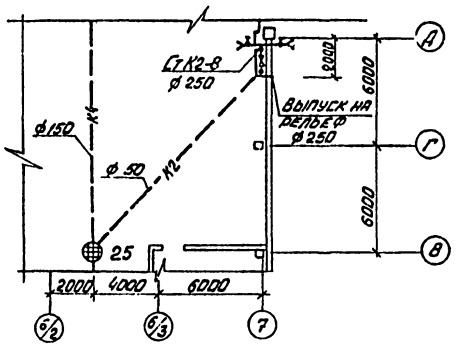

План на отм. 0.000 между осями 6/2-7 и Р-С

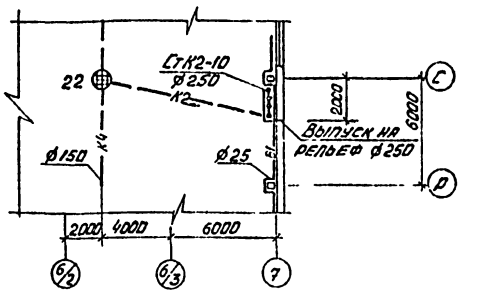

План на отм. 0.000 между осями 1-1/2 и М-Л

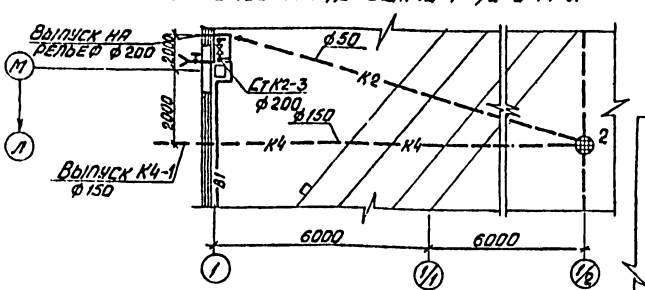

План на отм. 0.000 между осями 6/2-7 и У-Ш

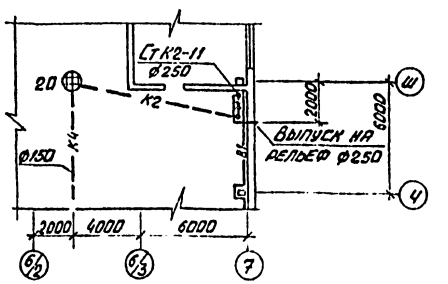

План на отм. 0.000 между осями 5-6/2 и А-В

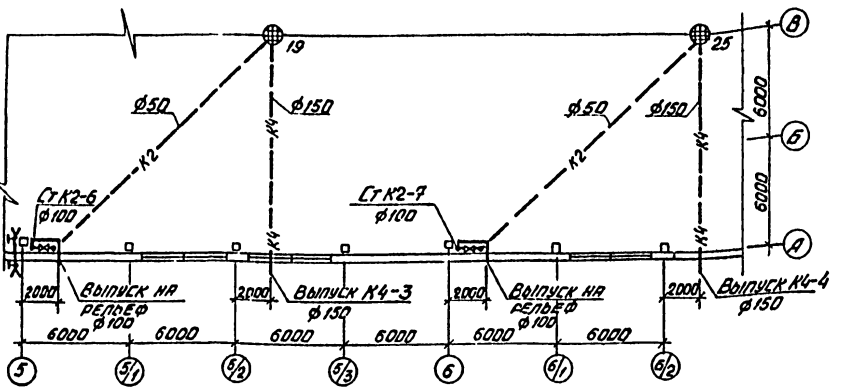

План на отм. 0.000 между осями 1-1/1 и В-Г

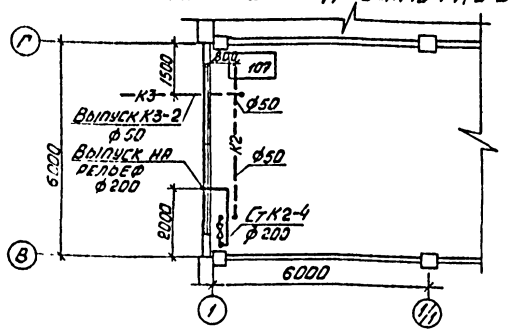

Согласовано

Нач. отд. ОВ	Бородина	
ГИП Стер.	Чеснева	
Нач. отд.	Чудинский	
Нач. стр. отд.	Кулаев	
Нач. эл. отр.	Усанова	

Согласовано

Нач. ТЕХ. отд.	Чудинский	
Нач. стр. отд.	Кулаев	
Нач. эл. отр.	Усанова	

Инв. № подл. | Подпись и дата | Взам. инв. №

Привязан

Инв. №

				ТП 503-1-39.85 -ВК		
ГИП	Коростелев			Автотранспортное предприятие на 200 автобусов с закрытой стоянкой		
Нач. отд.	Гвоздев			Производственный корпус	Стадия	Лист	Листов
Н. контр.	Семенцова				РП	18	
Гл. спец.	Семенцова						
Рук. гр.	Сидорова			Планы на отм. 0.000 между осями 1-1/1 и Ш-Щ; 1-1/2 и С-Р; 1-1/1 и М-Л; 1-1/1 и В-Г; 1/2-2 и А-Б; 5-6/2 и А-В; 6/2-7 и М-Н; 6/2-7 и В-Д; 6/2-7 и Р-С; 6/2-7 и У-Ш	ГИПРОАВТОТРАНС Воронежский филиал	
Инж.	Исаева					
Инж.	Тарасова					

Копировал

Формат А2

Типовой проект 503-1-39.85 Альбом V

План кровли

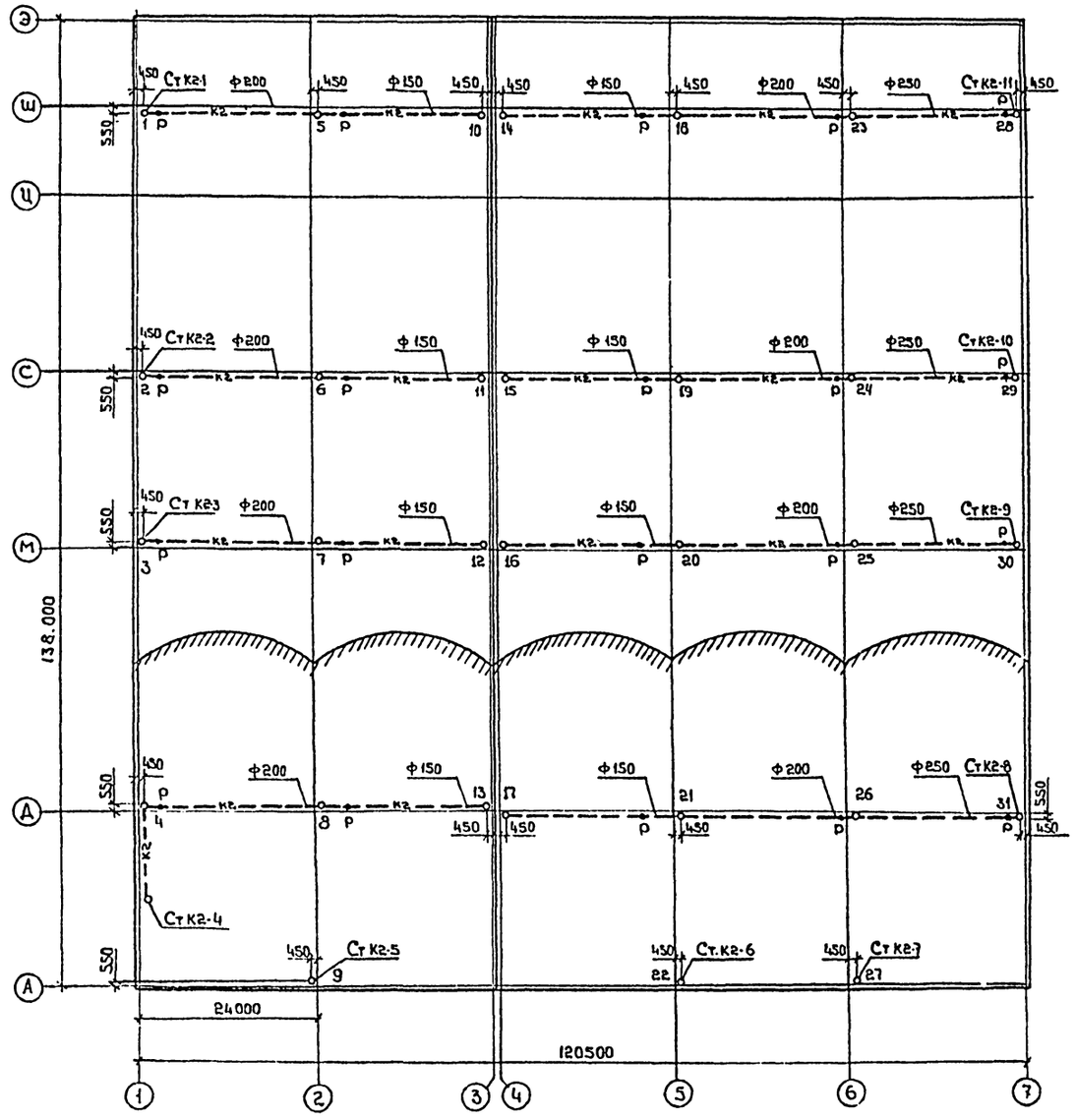

Установка гидравлического затвора

Разрез 1-1

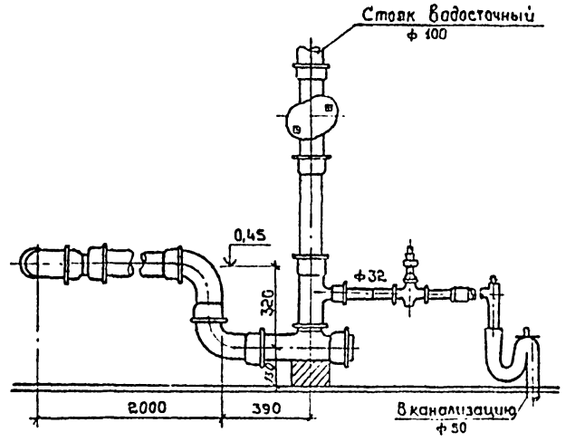

План

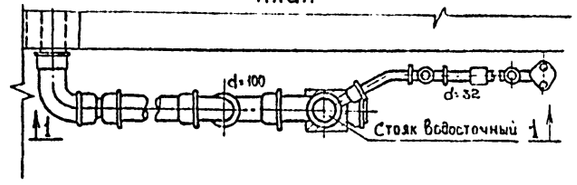

ТП 503-1-39.85 -ВК			
Автотранспортное предприятие на 200 автобусов с закрытой стоянкой			
Производственный корпус	Стадия	Лист	Листов
	РП	19	
План кровли. Установка гидравлического затвора	ГИПРОАВТОТРАНС Воронежский филиал		

ГИП	Коростелев	
Нач.отд	Обоздев	
Н.контр.	Семенцова	
Гл.спец.	Семенцова	
Рук.гр.	Сидорова	
Инж.	Тарасова	

Привязан

Инв. №

Согласовано: Нач.отд Шубаев

Инв. № подл. | Подпись и дата | Взам. инв. №

Копировал

Формат А2

Альбом IV

Типовой проект 503-1-39.85

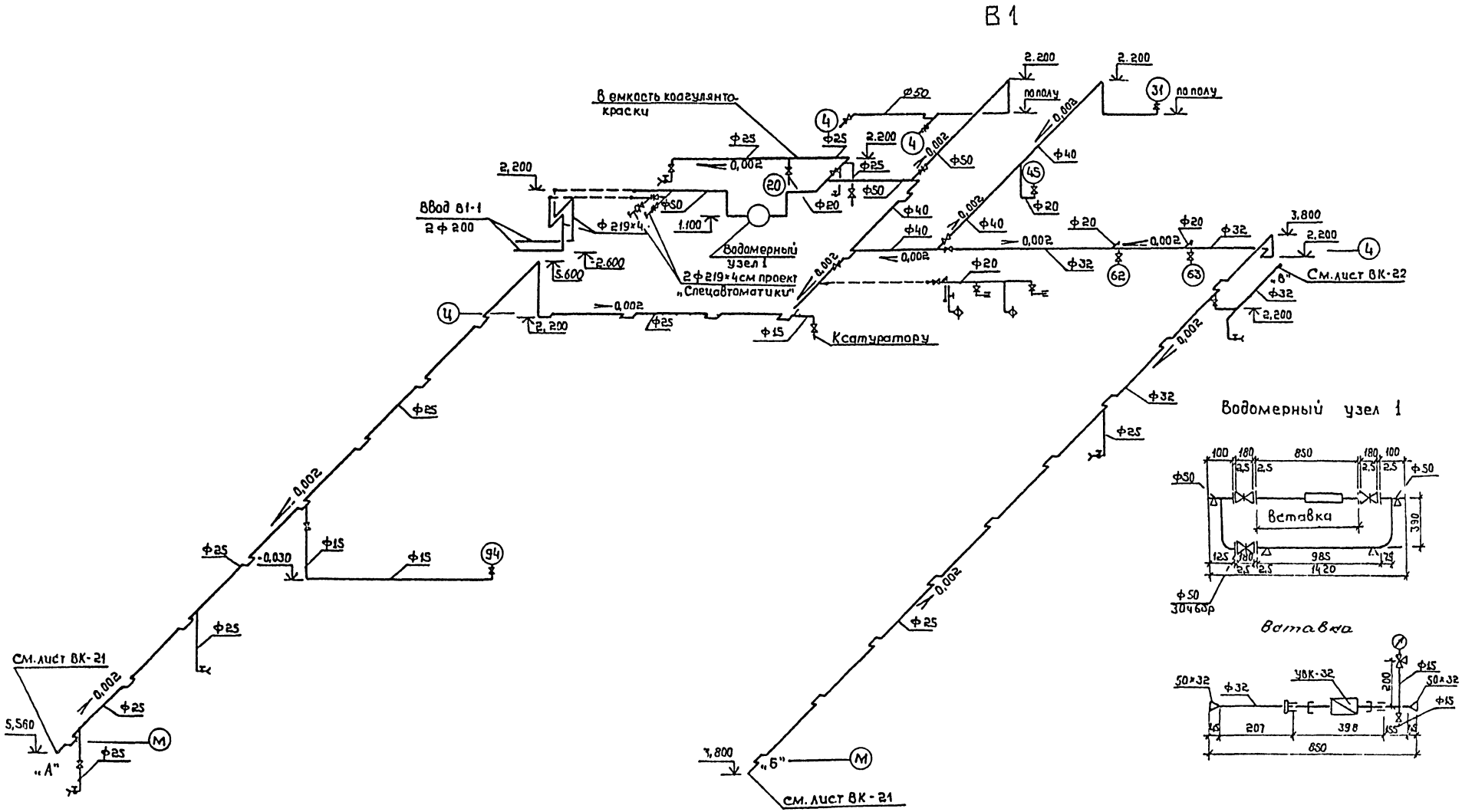

				ТП 503-1-39.85 · ВК			
				Автотранспортное предприятие на 200 автобусов с закрытой стоянкой.			
		ГИП	Коростелов	Производственный корпус	Стадия	Лист	Листов
Привязан		Нач.отд.	Сбоздев		РП	20	
		Н.контр.	Семенцова				
		Гл.спец.	Семенцова				
		Рук.гр.	Сидорова	Схема В1. Водомерный узел. Вариант I	ГИПРОАВТОТРАНС Воронежский филиал		
Инв.№		Ст.инж.	Ходасевич				
		Ст.техн.	Шубина				

Копировал

Инв.№ подл. | Подпись и дата | Взам.инв.№

Альбом IV

503-1-39.85

Типовой проект

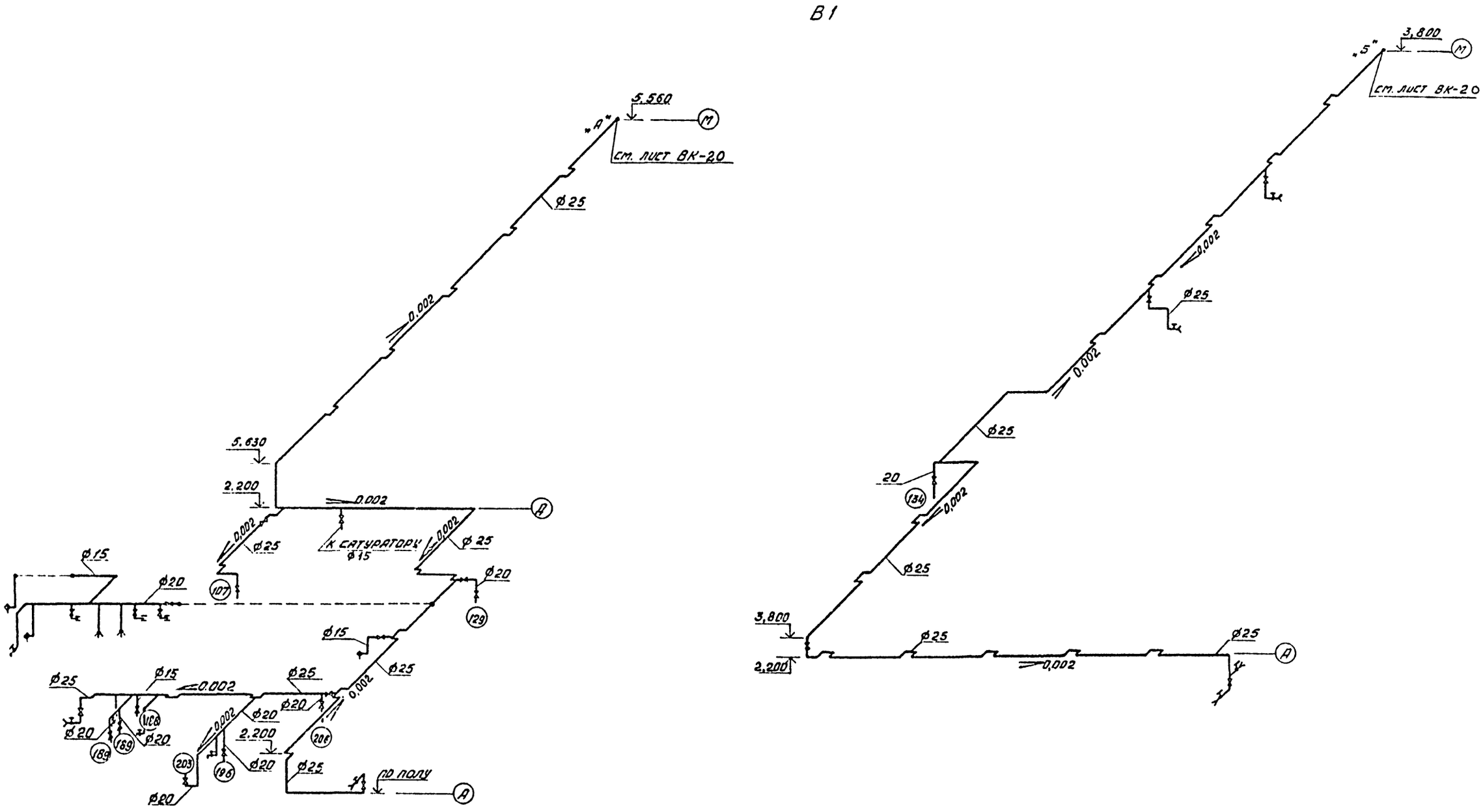

				ТП 503-1-39.85 -ВК			
				Автотранспортное предприятие на 200 автобусов с закрытой стоянкой			
	ГИП	Коростелев		Производственный корпус	Стадия	Лист	Листов
Привязан	Нач.отд.	Гвоздев			РП	21	
	Н.контр.	Семенцова					
	Гл.спец.	Семенцова					
	Рук.гр.	Сидорова		Схема В1 от точек „А" и „Б" I вариант.	Гипроавтотранс Воронежский филиал		
	Ст.инж.	Ходас.вич					
Инв.№	Ст.техн.	Шубина					

Копировал

Формат А2

Типовой проект 503-1-39.85 Альбом IV

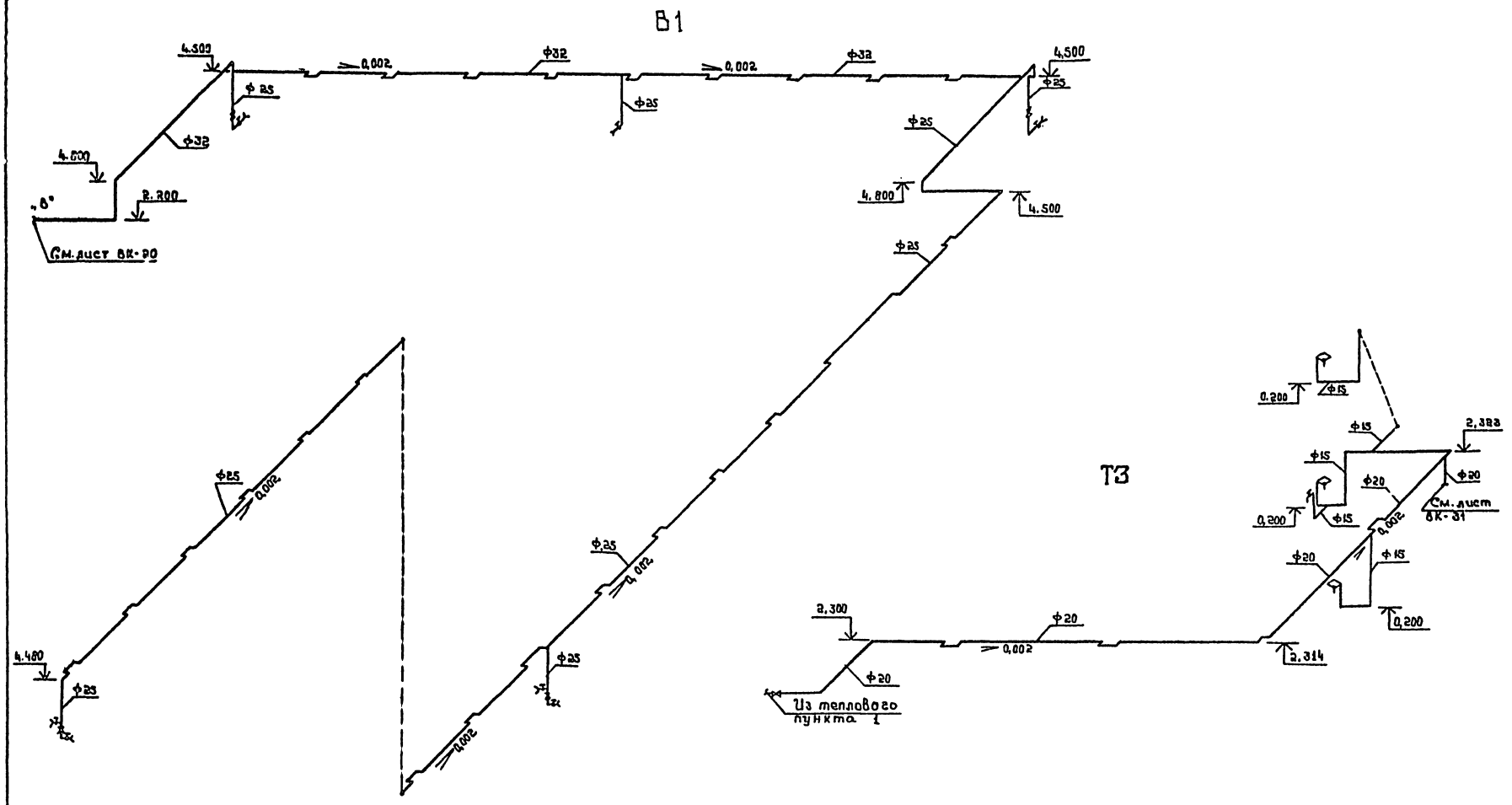

					тп 503-1-39.85 -ВК		
					Автотранспортное предприятие на 200 автобусов с закрытой стоянкой		
		ГИП	Коростелев		Производственный корпус	Стадия	Лист	Листов
Прибязан		Нач.отд.	Свердев			РП	22	
		Н.контр.	Семенцова					
		Гл.спец.	Семенцова					
		Рук.гр.	Сидорова		Схема В1 от "точки 8". Схемы Т3. I и II варианты.	ГИПРОАВТОТРАНС Воронежский филиал		
Инв.№		Ст.инж.	Хорасевич					
		Ст.техн.	Шубина					

Инв.№ подл. | Подпись и дата | Взам.инв.№

Копировал: Шестт

Формат А2

Альбом IV

Типовой проект 503-1-39.85

Водомерный узел 1

В1

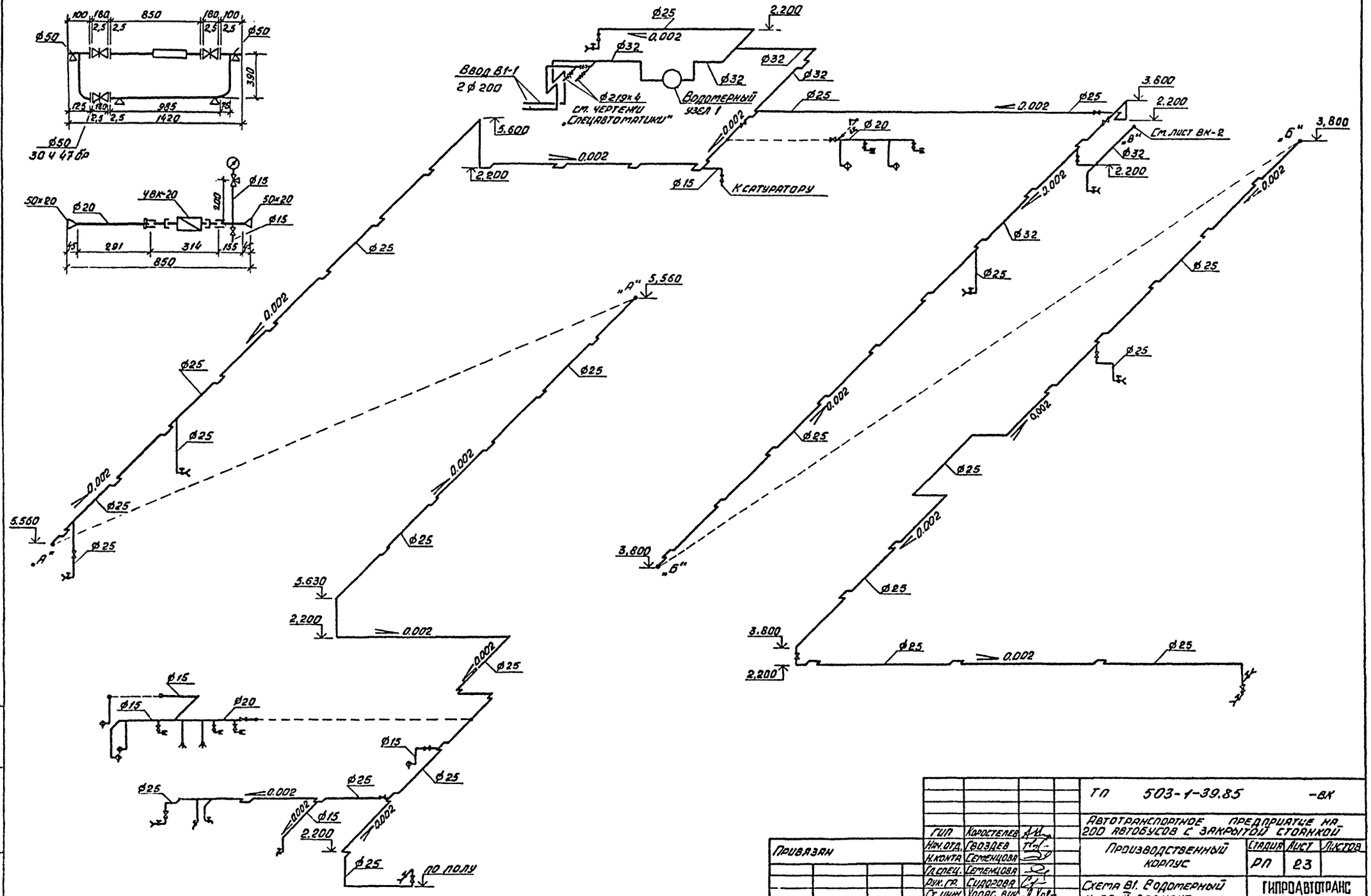

				ТП 503-1-39.85 -ВК			
				Автотранспортное предприятие на 200 автобусов с закрытой стоянкой			
	ГИП	Коростелев		Производственный корпус	Стадия	Лист	Листов
Привязан	Нач.отд.	Гвоздев			РП	23	
	Н.конт.	Семенцова					
	Гл.спец.	Семенцова					
	Рук.гр.	Сидорова		Схема В1. Водомерный узел. II вариант.	ГИПРОАВТОТРАНС Воронежский филиал		
Инв. №	Ст.инж.	Хорас. вич					
	Ст.техн.	Шубина					

Копировал

Формат А2

Подпись и дата | Взам. инв. №

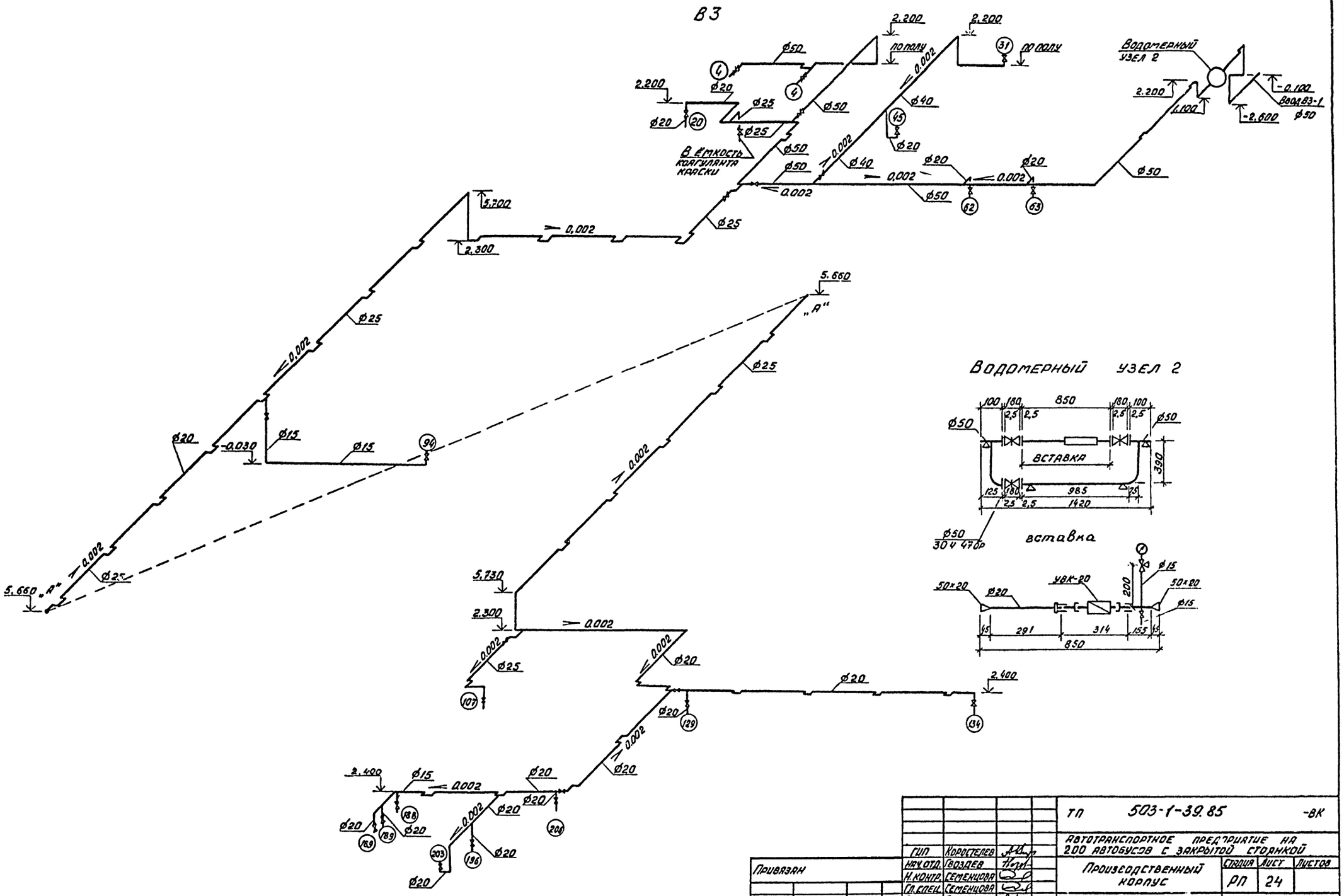

ГИП	Коростелев		
Нач.отд.	Воздев		
Н.контр.	Семенцова		
Гл.спец.	Семенцова		
Рук.гр.	Сидорова		
Ст.инж.	Хорасевич		
Ст.техн.	Шувина		

Привязан

Инв. №

ТП 503-1-39.85 -ВК

Автотранспортное предприятие на 200 автобусов с закрытой стоянкой

Производственный корпус

Стадия	Лист	Листов
РП	24	

Схема В3. Водомерный узел. II вариант.

ГИПРОАВТОТРАНС Воронежский филиал

Альбом IV

Типовой проект 503-1-39.85

Инв. № подл. | Подпись и дата | Взам. инв. №

Копировал

Формат А2

Типовой проект 503-1-39.85 Альбом IV

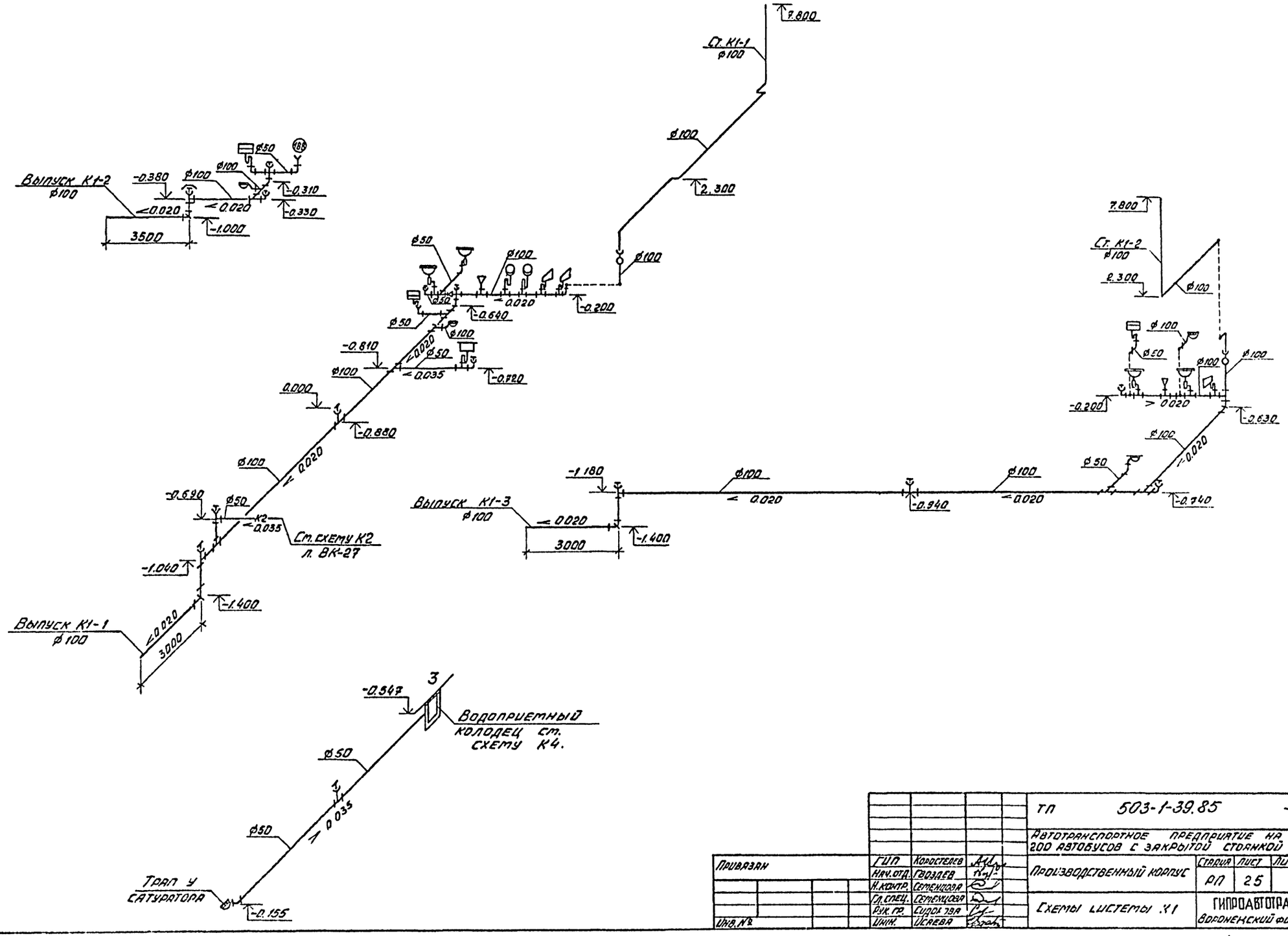

				ТП 503-1-39.85 -ВК			
				Автотранспортное предприятие на 200 автобусов с закрытой стоянкой			
Привязан			ГИП	Коростелев	Производственный корпус	Стадия	Лист	Листов
			Нач. отд.	Гвоздев		РП	25	
			Н. контр.	Семенцова				
			Гл. спец.	Семенцова	Схемы системы К1	ГИПРОАВТОТРАНС Воронежский филиал	
Инв. №			Рук. гр.	Сидорова			
			Инж.	Исаева			

Копировал

Формат А2

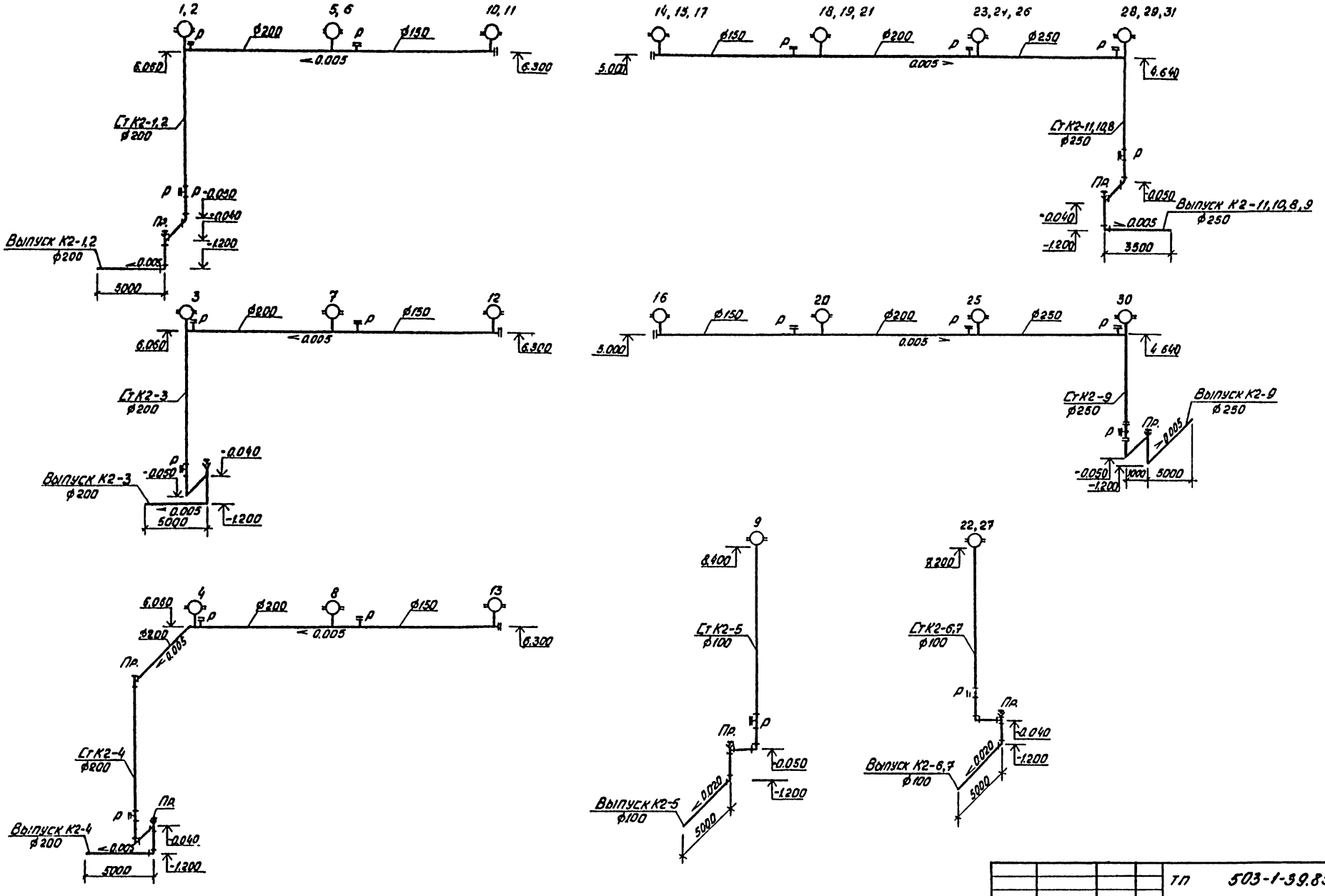

				ТП 503-1-39.85 -ВК			
				АВТОТРАНСПОРТНОЕ ПРЕДПРИЯТИЕ НА 200 АВТОБУСОВ С ЗАКРЫТОЙ СТОЯНКОЙ			
Привязан				ПРОИЗВОДСТВЕННЫЙ КОРПУС	Стадия	Лист	Листов
					РП	26	
				СХЕМЫ СИСТЕМЫ К2. Т ВАРИАНТ.	ГИПРОАВТОТРАНС Воронежский филиал		

ГИП	Коростелев		
Нач. отд.	Гвоздев		
Н. контр.	Семенцова		
Гл. спец.	Семенцова		
Рук. гр.	Сидорова		
Инж.	Тарасова		

Инв. №

Типовой проект 503-1-39.85 Альбом IV

Инв. № подл. | Подпись и дата | Взам. инв. №

Копировал

Формат А2

Типовой проект 503-1-39.85 Альбом V

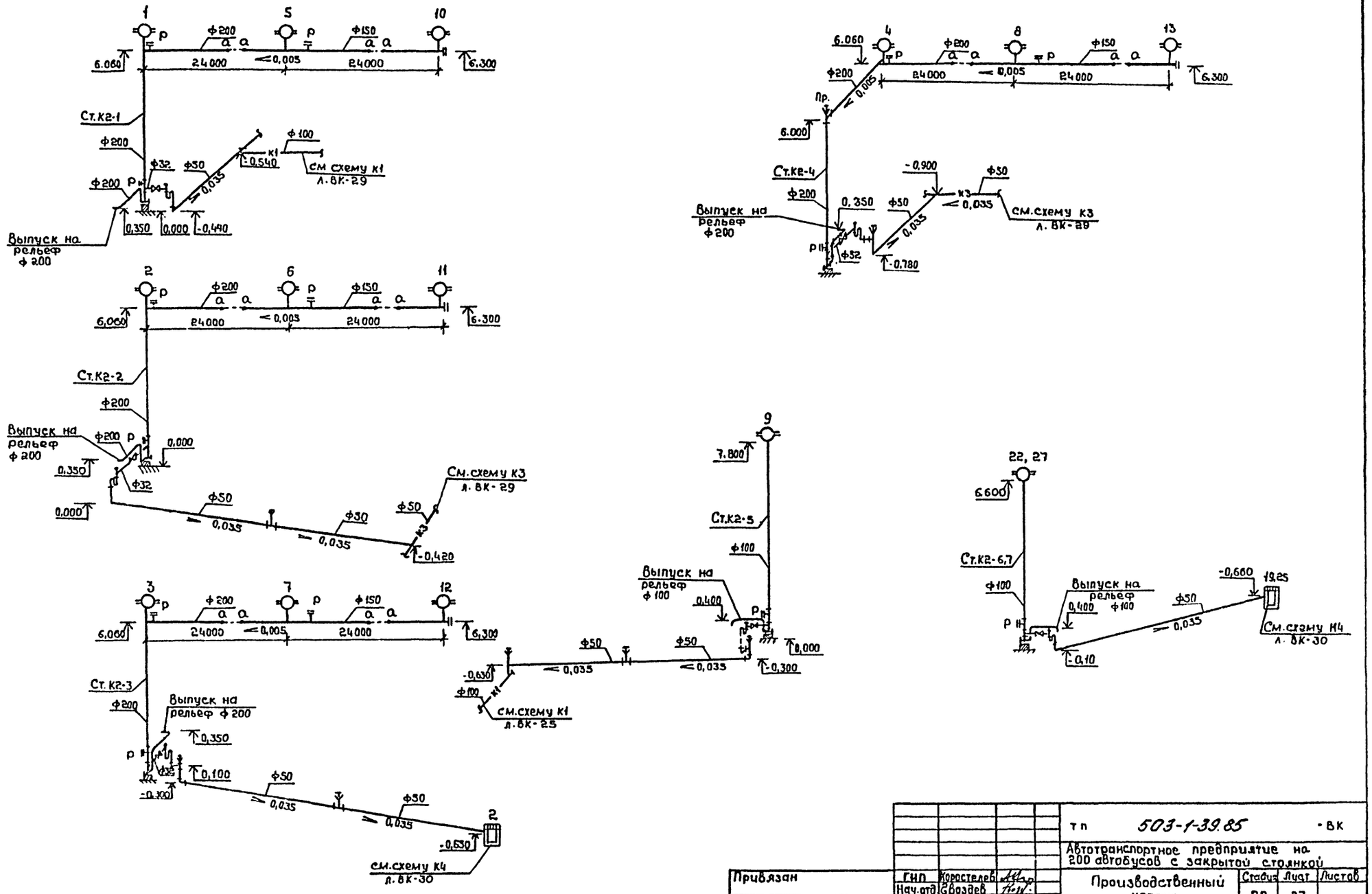

Привязан							
Инв.№			ГИП	Корастелев			
			Нач.отд	Звоздев			
			Н.контр.	Семенцова			
			Гл.спец	Семенцова			
			Рук.гр.	Сидоренко			
			Инж.	Тарасова			

тп 503-1-39.85 -ВК

Автотранспортное предприятие на 200 автобусов с закрытой стоянкой

Производственный корпус

Схемы системы К2 II вариант

Стадия	Лист	Листов
РП	27	

ГИПРОАВТОТРАНС Воронежский филиал

Копировал

Формат А2

Типовой проект 503-1-39.85 Альбом IV

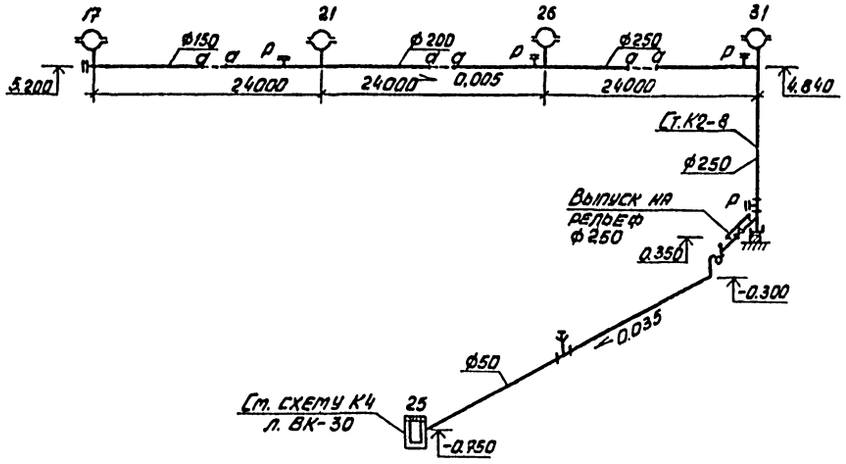

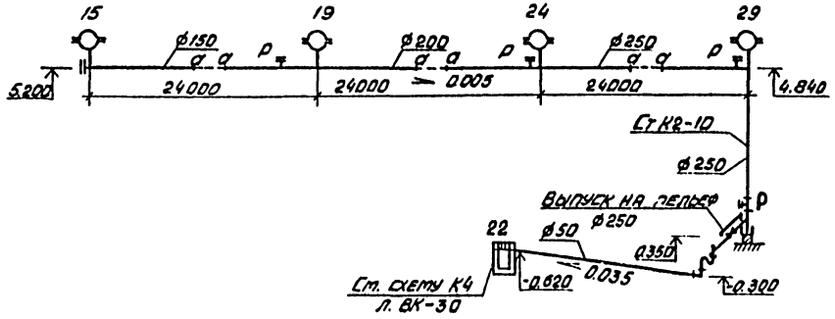

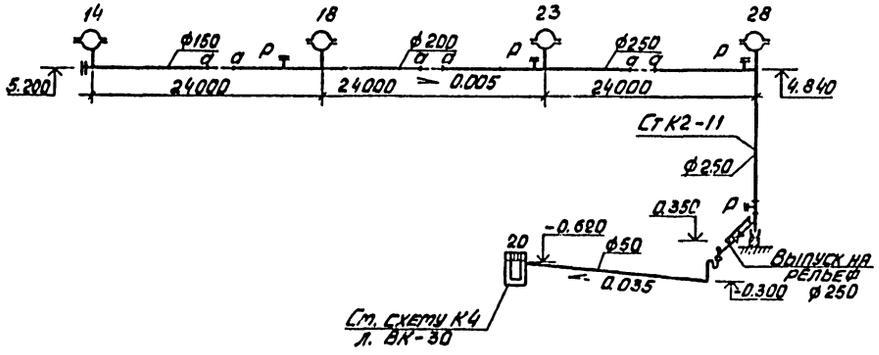

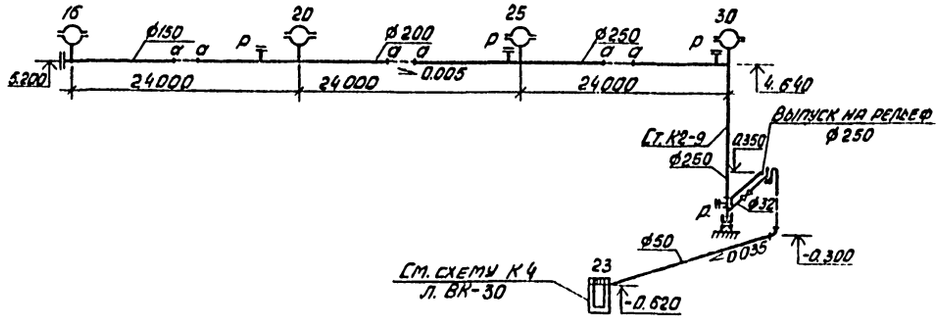

Привязан

Инв. №

				ТП 503-1-39.85 -ВК		
				Автотранспортное предприятие на 200 автобусов с закрытой стоянкой		
ГИП	Коростелев			Производственный корпус	Стадия	Лист	Листов
Нач.отд.	Воздаев				РП	28	
Н.контр.	Семенцова						
Гл.спец.	Семенцова						
Вед.гр.	Сидорова			Схемы системы К2 II вариант	ГИПРОАВТОТРАНС Воронежский филиал	
Инж.	Исаева					
Инж.	Тарасова					

Копировал

Типовой проект 503-1-39.85 Альбом IV

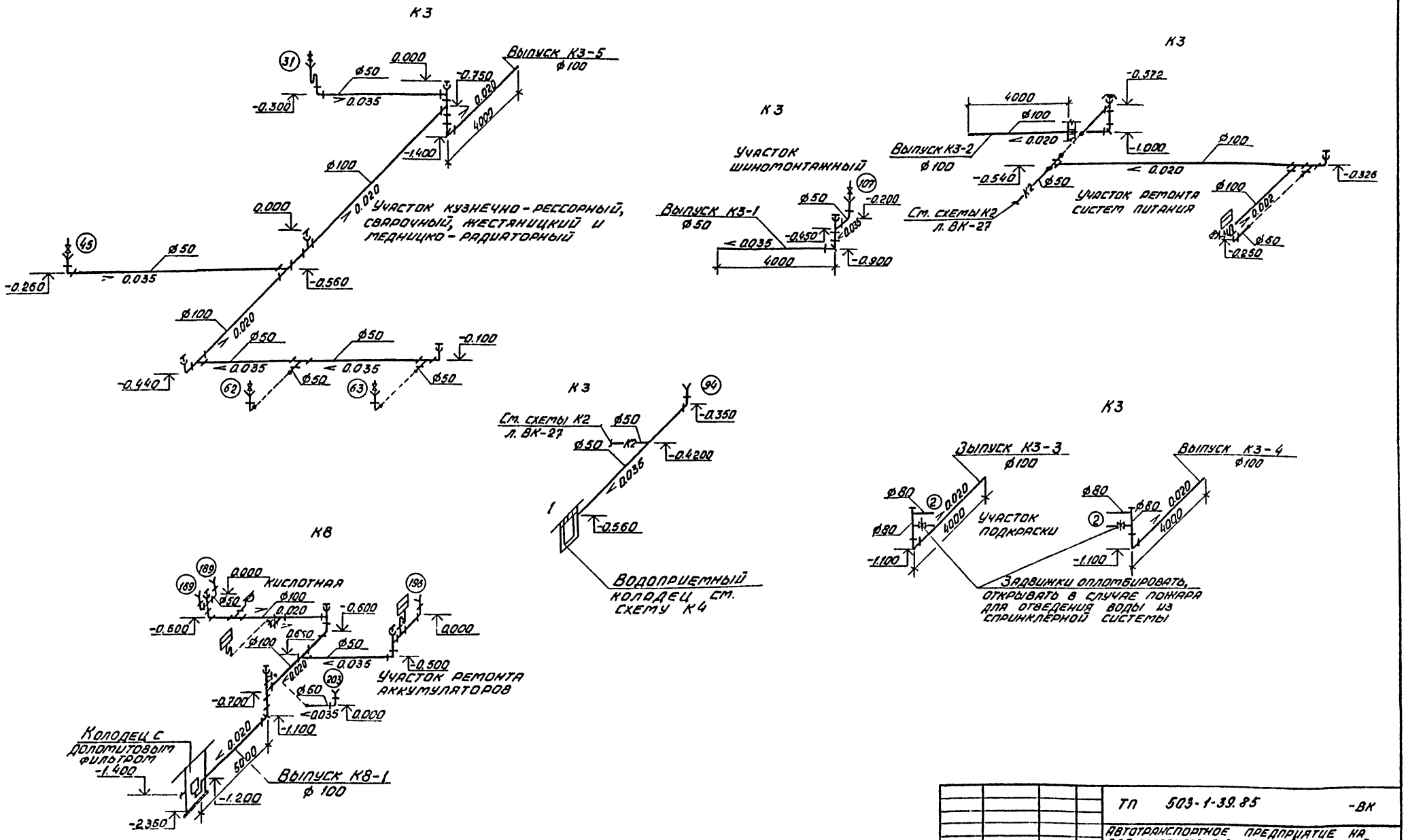

				ТП 503-1-39.85 -ВК			
				Автотранспортное предприятие на 200 автобусов с закрытой стоянкой			
Привязан	ГИП	Коростелев		Производственный корпус	Стадия	Лист	Листов
	Н.контр.	Семенцова			РП	29	
	Нач.отд.	Гроздева					
	Гл.спец.	Семенцова		Схемы систем К3; К8	Гипроавтотранс Воронежский филиал		
	Рук.гр.	Сидорова					
Инв.№	Инж.	Усачева					

Копировал

Формат А2

Типовой проект 503-1-39.85 Альбом IV

К4

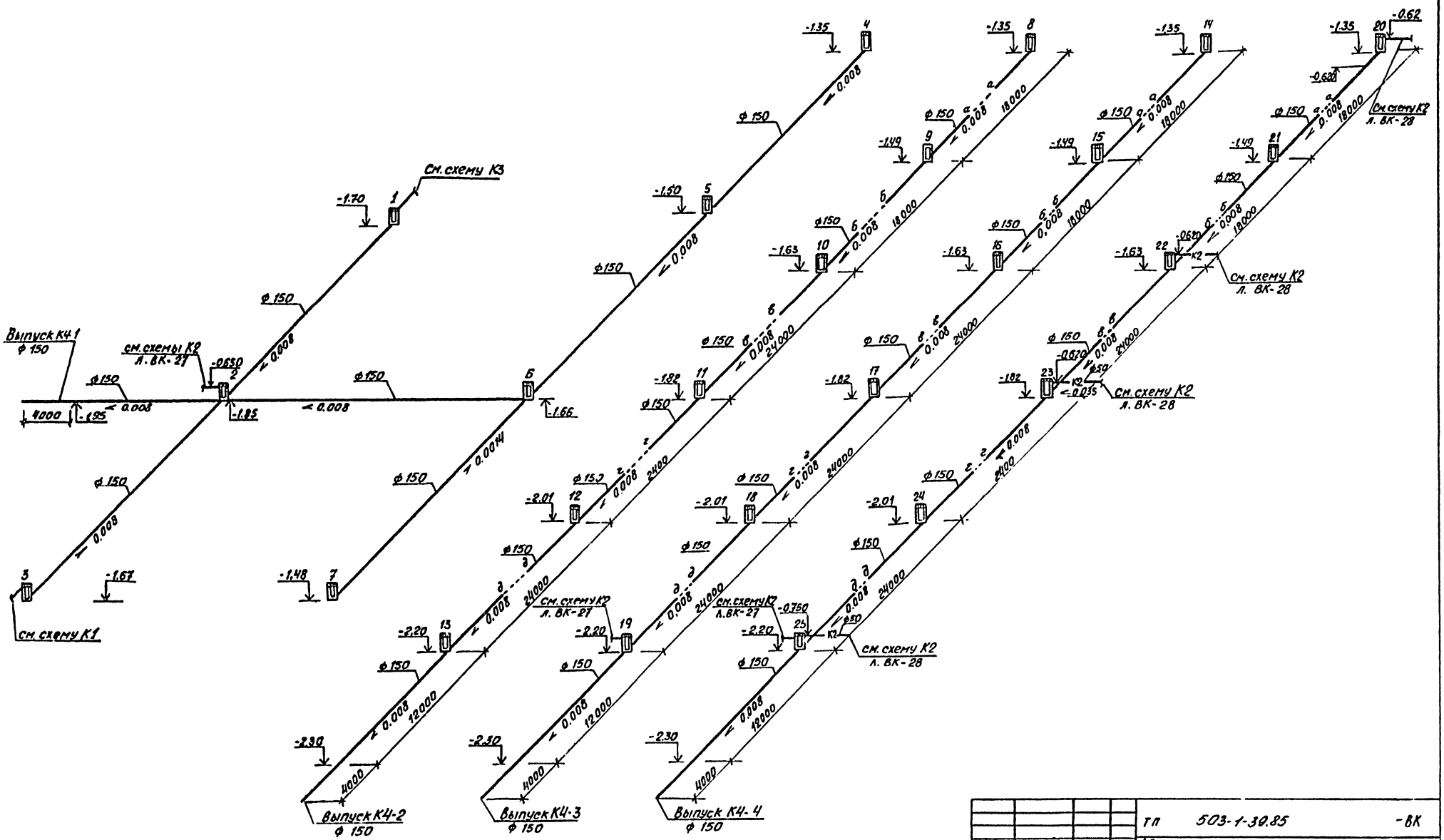

					ТП 503-1-39.85 -ВК		
					Автотранспортное предприятие на 200 автобусов с закрытой стоянкой		
Привязан			ГИП	Коростелев	Производственный корпус	Стадия	Лист	Листов
			Нач. отд.	Гвоздев		РП	30	
			Н. контр.	Семенцова				
			Гл. спец.	Семенцова	Схемы системы К4	ГИПРОАВТОТРАНС Воронежский филиал		
Инв. №			Рук. гр.	Сидорова				
			Инж.	Тарасова				

Копировал

Формат А2

Инв. № подл. | Подпись и дата | Взам. инв. №

Типовой проект 503-1-39.85 Альбом IV

Фрагмент 1

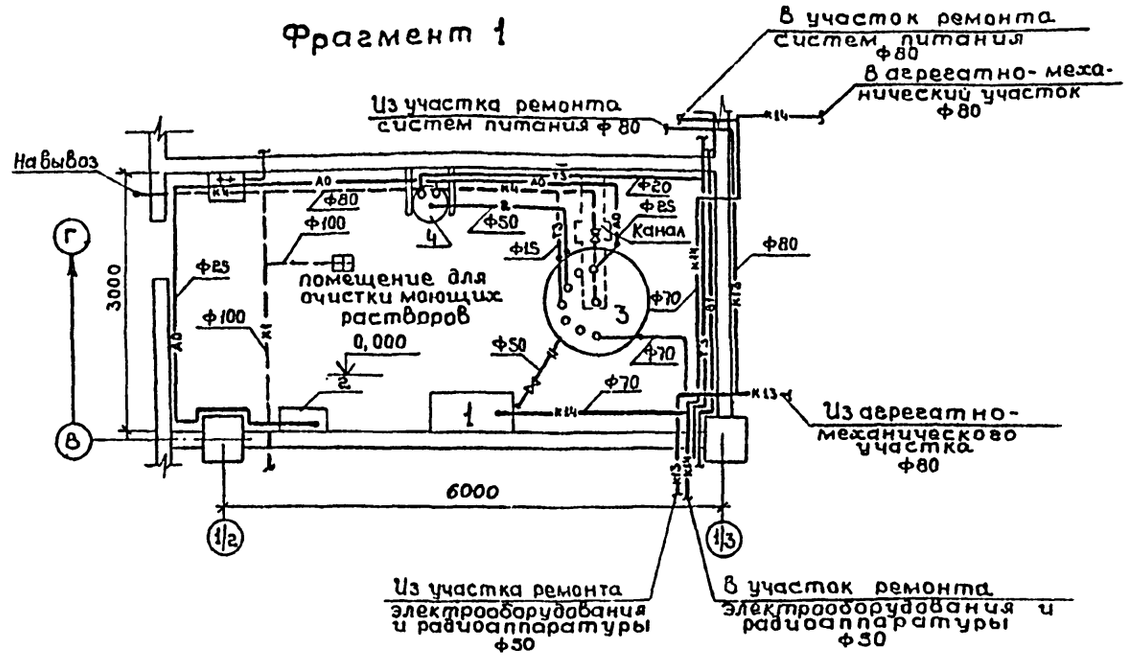

Экспликация оборудования

№ по плану	Наименование	Примечание
1	Насос ФГ 14,5/10	
2	Компрессор диафраемменный СО-45А	передвижной
3	Вертикальный аппарат 8КЭг-1-3,2-06	для регенерации моющих р-ров
4	Сборник эмалированный СЭН 0,063-1-10	для 10% р-ра деэмульгатора

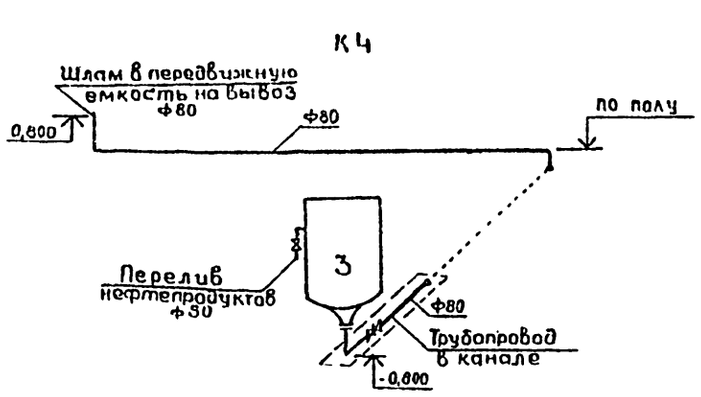

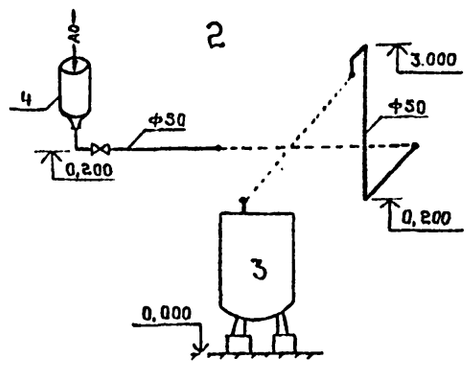

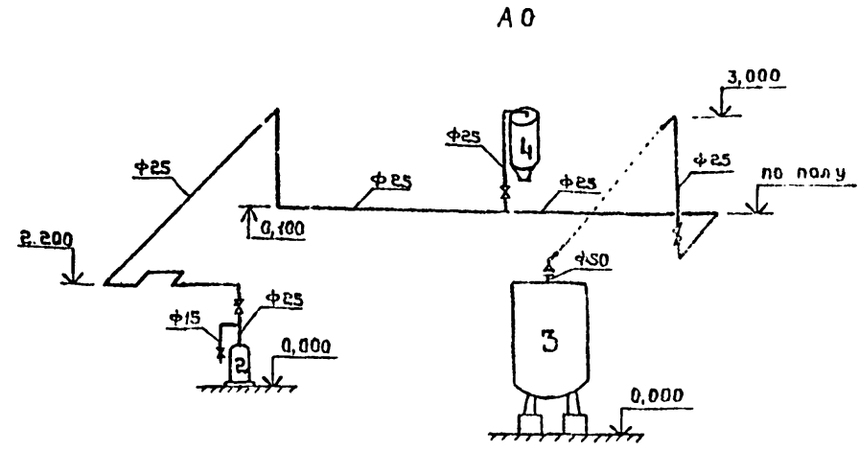

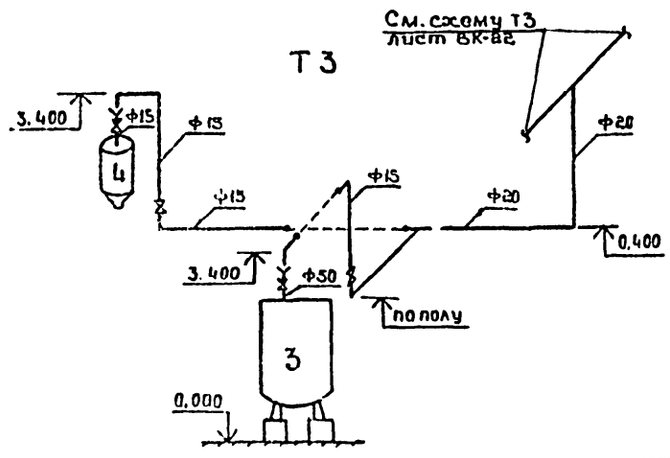

Согласовано
Нач. АСО Шубаев
Нач. эл. отд. Малаев

Инв. № подл. | Подпись и дата | Взам. инв. №

ГИП	Коростелев		
Нач.отд	Звоздев		
Н.контр	Семенцова		
Гл.спец	Семенцова		
Рук.гр.	Сидорова		
Инж	Исаева		

Привязан

Инв.№

тп 503-1-39.85 - ВК

Автотранспортное предприятие на 200 автобусов с закрытой стоянкой

Производственный корпус

Стадия	Лист	Листов
РП	31	

Фрагмент 1. Экспликация оборудования. Схемы систем К4; 2; А0; Т3

ГИПРОАВТОТРАНС Воронежский филиал

Копировал

Формат А2

Типовой проект 503-1-39.85 Альбом IV

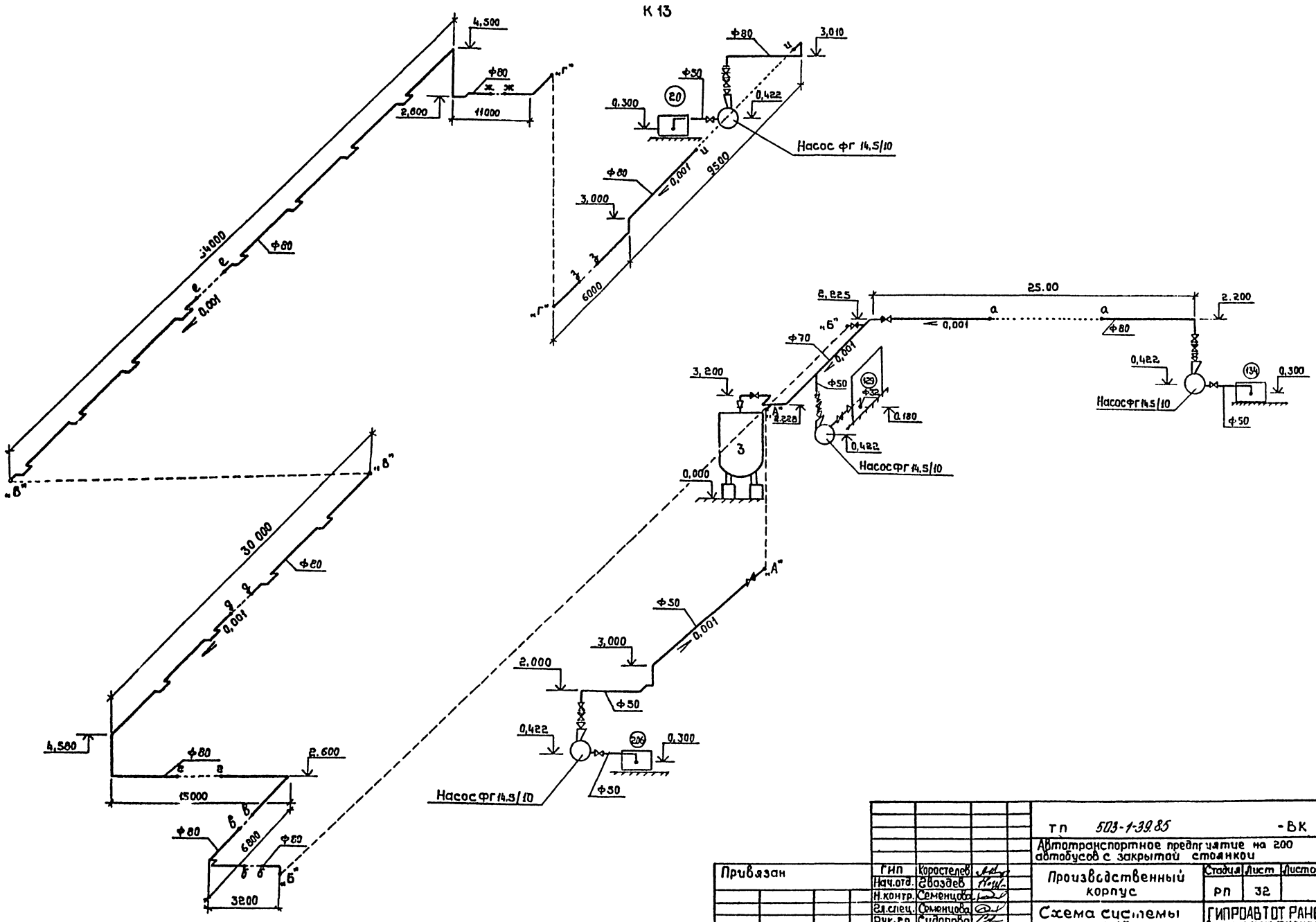

Привязан	ГИП	Коростелев		ТП 503-1-39.85 -ВК		
	Нач.отд.	Звоздев		Автотранспортное предприятие на 200 автобусов с закрытой стоянкой		
	Н.контр.	Семенцова		Производственный корпус	Стадия	Лист	Листов
	Гл.спец.	Семенцова			РП	32	
	Рук.гр.	Сидорова		Схема системы К13	ГИПРОАВТОТРАНС Воронежский филиал	
Инв.№	Инж.	Исаева				

Инв.№подл. | Подпись и дата | Взам.инв.№

Копировал: Ис

Формат А2

Типовой проект 503-1-39.85 Альбом IV

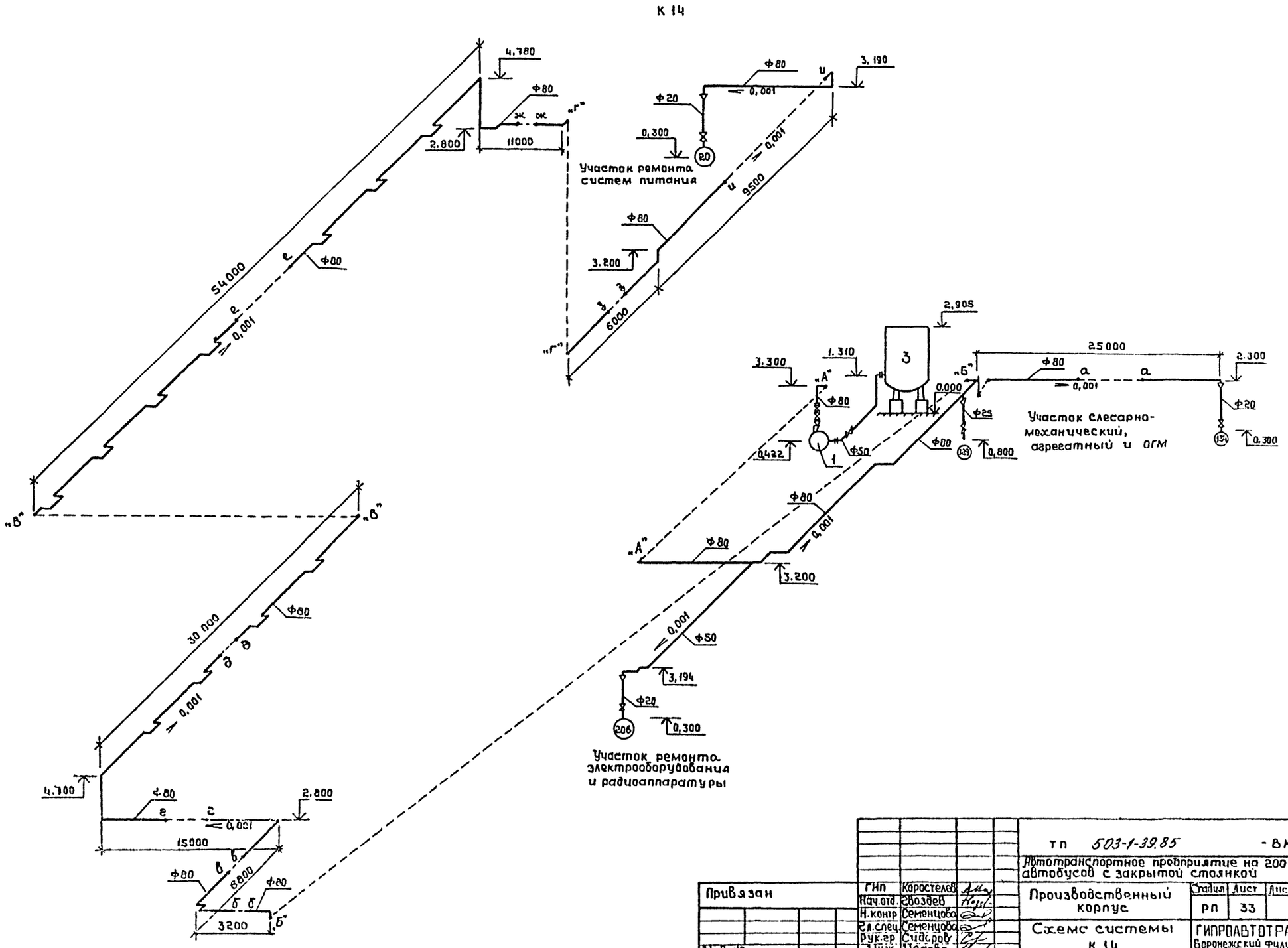

				ТП 503-1-39.85 - ВК			
				Автотранспортное предприятие на 200 автобусов с закрытой стоянкой			
Привязан			ГИП	Коростелев	Производственный корпус	Стадия	Лист	Листов
			Нач.отд.	Звоздев		РП	33	
			Н.контр	Семенцова				
			Гл.спец	Семенцова	Схема системы К 14	ГИПРОАВТОТРАНС Воронежский филиал		
			Рук.гр	Сидорова				
Инв.№			Инж.	Исаева				

Инв.№ подл. | Подпись и дата | Взам.инв.№

Копировал Шмидт

Формат А2

Типовой проект 503-1-39.85 Альбом IV

Принципиальная схема очистки стоков участка подкраски

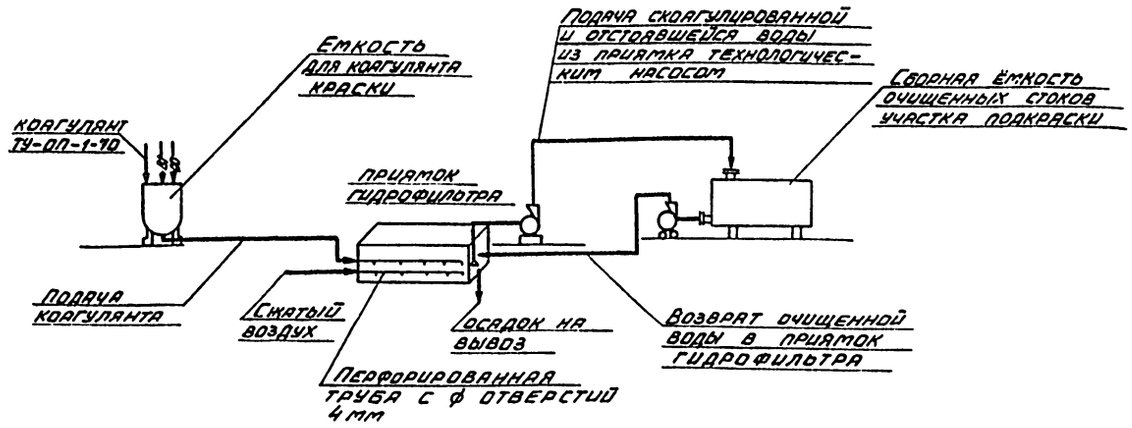

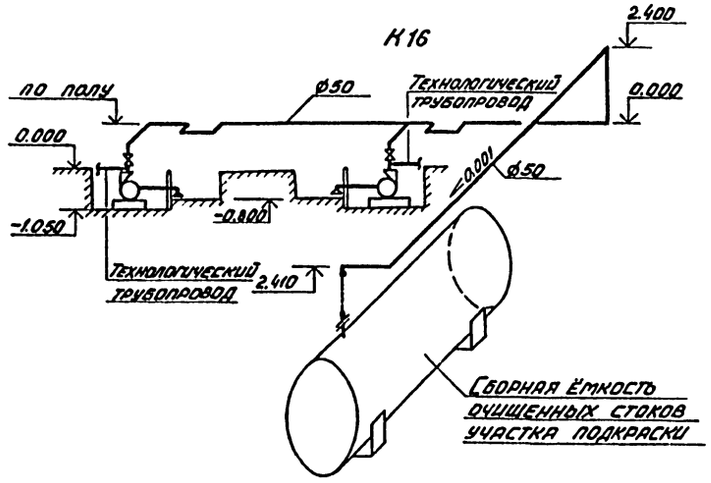

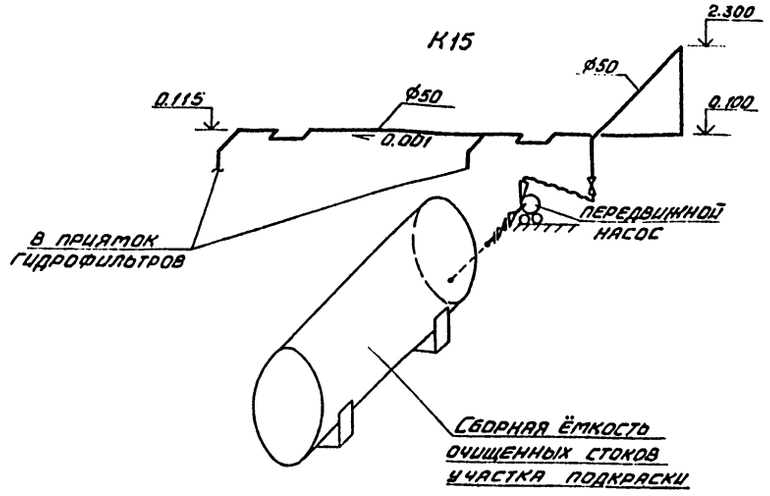

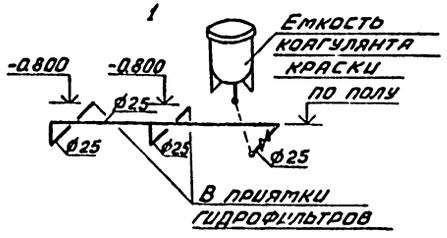

				ТП 503-1-39.85 -ВК			
				Автотранспортное предприятие на 200 автобусов с закрытой стоянкой			
Привязан			ГИП	Коростелев	Производственный корпус	Стадия	Лист	Листов
			Нач.отд.	Гвоздев		РП	34	
			Н.конт.	Семенцова				
			Гл.спец.	Семенцова	Принципиальная схема очистки стоков участка подкраски. Схемы систем К15;К16;1.	ГИПРОАВТОТРАНС Воронежский филиал	
			Рук.гр.	Сидорова			
Инв. №			Инж.	Исаева			

Копировал

Формат А2

Инв.№ подл. | Подпись и дата | Взам. инв.№

ТИПОВОЙ ПРОЕКТ
503-1-39.85

ПРОИЗВОДСТВЕННЫЙ КОРПУС АВТОТРАНСПОРТНОЕ ПРЕДПРИЯТИЕ НА 200 АВТОБУСОВ С ЗАКРЫТОЙ СТОЯНКОЙ

АЛЬБОМ IV

ЭСКИЗНЫЕ ЧЕРТЕЖИ ОБЩИХ ВИДОВ НЕТИПОВЫХ КОНСТРУКЦИЙ СИСТЕМ ВОДОПРОВОДА И КАНАЛИЗАЦИИ

Привязан

Инв.№

Копировал: Шат

Формат А4

Альбом IV

Обозначение	Наименование	Примечание
ВКН1	Бадья 1	
ВКН2	Опора 1;2	
ВКН3	Воронка стальная сварная 1	
ВКН4	Прочистка в лючке 1	
ВКН5	Доломитовый фильтр 1	

Типовой проект 503-1-39.85

Привязан

Инв.№

ГИП	Коростелев	
Нач.отд.	Звоздев	
Н.контр.	Семенцова	
Гл.спец.	Семенцова	
Рук.гр.	Сидорова	
Ст.инж.	Ходасевич	

тп 503-1-39.85 ВКН

Содержание

Стадия	Лист	Листов
РП	1	1

ГИПРОАВТОТРАНС Воронежский филиал

Копировал: Шат

Формат А4

Альбом IV

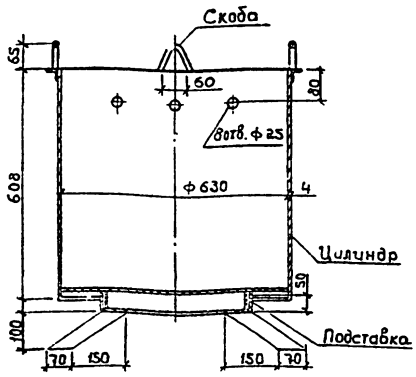

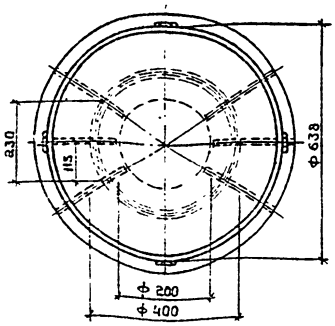

1. Бадью изготовить из листовой стали, длина развертки цилиндра 1990 мм, длина развертки обечайки подставки 1256 мм.
2. После сварки бадью окрасить битумным лаком по ГОСТ 1347-77*
3. Среда нейтральная, непожароопасная Температура стоков не более 25°С.

Типовой проект 503-1-39.85

Привязан.

Инв.№

ГИП	Коростелев	
Нач.отд.	Звоздев	
Н.контр.	Семенцова	
Гл.спец.	Семенцова	
Рук.гр.	Сидорова	
Ст.инж.	Ходасевич	

тп 503-1-39.85 ВКН1

Бадья 1

Стадия	Лист	Листов
РП	1	1

ГИПРОАВТОТРАНС Воронежский филиал

Копировал Шат

Формат А4

Альбом IV

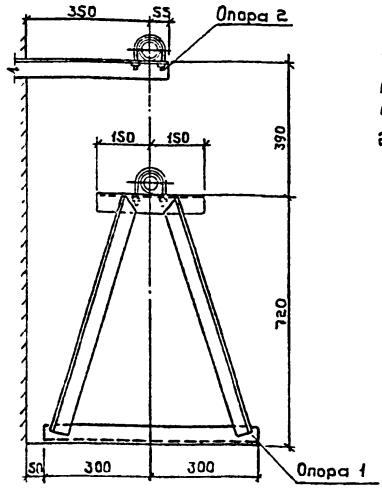

1. Материал конструкций - сталь Ст.3 по ГОСТ 535-79*
2. После сварки опоры окрасить масляной краской по ГОСТ 695-77*

Типовой проект 503-1-39.85

Привязан

Инв.№

ГИП	Коростелев	
Нач.отд.	Звоздев	
Н.контр.	Семенцова	
Гл.спец.	Семенцова	
Рук.гр.	Сидорова	
Ст.инж.	Ходасевич	

тп 503-1-39.85 ВКН2

Опора 1,2

Стадия	Лист	Листов
РП	1	1

ГИПРОАВТОТРАНС Воронежский филиал

Копировал Шат

Формат А4

Типовой проект 503-1-39.85 Альбом IV

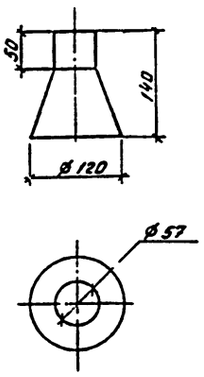

1. Воронку изготовить из листовой стали.
2. Среда нейтральная, непожароопасная. Температура стоков не более 25°С.
3. Воронку окрасить масляной краской по ГОСТ 695-77*.

Привязан:

Инв. №

ГИП	Коростелев		ТП 503-1-39.85 ВКН3
Нач. отд.	Гвоздев		Воронка стальная сварная 1.
Н. контр.	Семенцова		Стадия: РП; Лист: 1; Листов: 1
Гл. спец.	Семенцова		ГИПРОАВТОТРАНС Воронежский филиал
Рук. гр.	Сидорова		
Ст. инж.	Ходасевич		

Копировал Вах

Формат А4

Типовой проект 503-1-39.85 Альбом IV

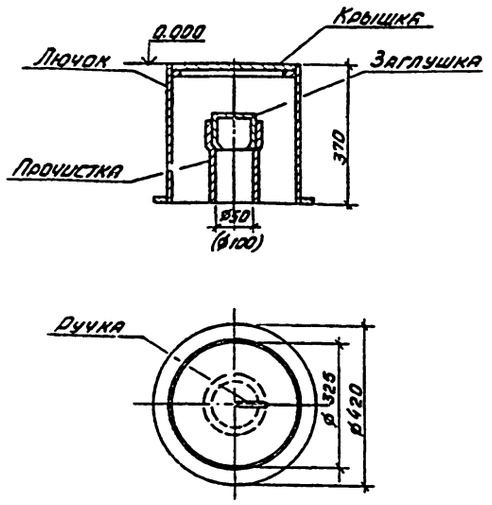

1. Лючок изготовить из стальной бесшовной трубы.
2. Среда нейтральная, непожароопасная. Температура стоков не более 25°С.
3. Лючок окрасить битумным лаком по ГОСТ 1347-77*.

Привязан:

Взам. инв. №

Подпись и дата

Инв. № подл.

ГИП	Коростелев		ТП 503-1-39.85 ВКН4
Нач. отд.	Гвоздев		Прочистка в лючке 1.
Н. контр.	Семенцова		Стадия: РП; Лист: 1; Листов: 1
Гл. спец.	Семенцова		ГИПРОАВТОТРАНС Воронежский филиал
Рук. гр.	Сидорова		
Ст. инж.	Ходасевич		

Копировал Вах

Формат А4

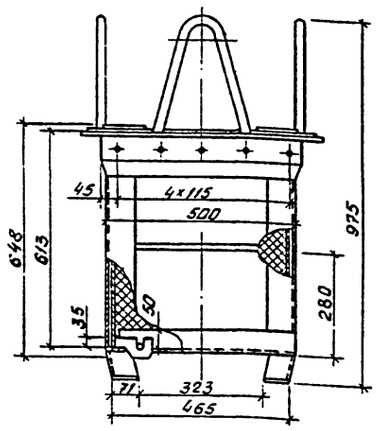

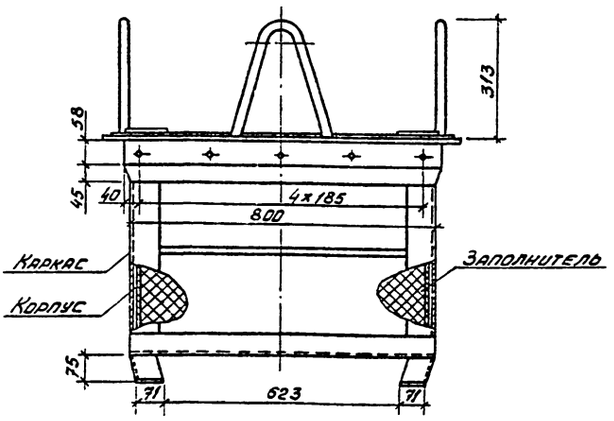

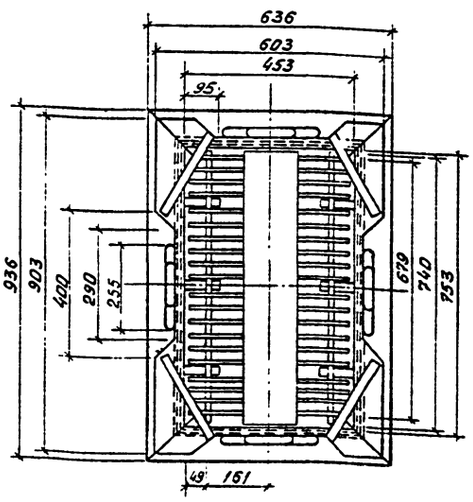

1. Каркас и корпус фильтра изготовить из стали.
2. Среда кислая, непожароопасная. Температура стоков не более 25°С.
3. Покрытие – эмаль ХС-25 черная IV.7/2-У2 ТУ МХП 2289-50.

Привязан:

Инв. №

ГИП	Коростелев		ТП 503-1-39.85 ВКН5
Нач. отд.	Гвоздев		Доломитовый фильтр 1.
Н. контр.	Семенцова		Стадия: РП; Лист: 1; Листов: 1
Гл. спец.	Семенцова		ГИПРОАВТОТРАНС Воронежский филиал
Рук. гр.	Сидорова		
Ст. инж.	Ходасевич		

Копировал Вах

Формат А4