Государственное санитарно-эпидемиологическое нормирование Российской Федерации

4.1. МЕТОДЫ КОНТРОЛЯ. ХИМИЧЕСКИЕ ФАКТОРЫ

Измерение концентрации вредных веществ в воздухе рабочей зоны

Сборник методических указаний
МУК 4.1.1575—4.1.1614—03

Выпуск 38

Москва • 2003

4.1. МЕТОДЫ КОНТРОЛЯ. ХИМИЧЕСКИЕ ФАКТОРЫ

Измерение концентрации вредных веществ в воздухе рабочей зоны

Сборник методических указаний
МУК 4.1.1575—4.1.1614—03

Выпуск 38

ББК 51.21
И37

И37 **Измерение** концентрации вредных веществ в воздухе рабочей зоны: Сборник методических указаний. Вып. 38—М.: Федеральный центр госсанэпиднадзора Минздрава России, 2003.—198 с.

Настоящий сборник содержит копии оригиналов методических указаний по измерению концентраций вредных веществ в воздухе рабочей зоны (МУК 4.1.1575—4.1.1614—03).

Утверждены Первым заместителем Министра здравоохранения Российской Федерации, Председателем Комиссии по государственному санитарно-эпидемиологическому нормированию, Главным государственным санитарным врачом Российской Федерации Г. Г. Онищенко в июне 2003 г.

Методические указания по измерению концентраций вредных веществ в воздухе рабочей зоны (сборник 38) разработаны с целью обеспечения контроля соответствия фактических концентраций вредных веществ их предельно допустимым концентрациям (ПДК) и ориентировочным безопасным уровням воздействия (ОБУВ) – санитарно-гигиеническим нормативам и являются обязательными при осуществлении санитарного контроля.

Включенные в данный сборник 40 методик контроля вредных веществ в воздухе рабочей зоны разработаны и подготовлены в соответствии с требованиями ГОСТ 12.1.005—88 ССБТ «Воздух рабочей зоны. Общие санитарно-гигиенические требования».

Методики выполнены с использованием современных методов исследования, метрологически аттестованы и дают возможность контролировать концентрации химических веществ на уровне и меньше их ПДК и ОБУВ в воздухе рабочей зоны установленных в ГН 2.2.5.686—98 «Предельно допустимые концентрации (ПДК) вредных веществ в воздухе рабочей зоны» и ГН 2.2.5.687—98 «Ориентировочные безопасные уровни воздействия (ОБУВ) вредных веществ в воздухе рабочей зоны».

ББК 51.21

© Минздрав России, 2003
© Федеральный центр госсанэпиднадзора Минздрава России, 2003

МУК 4.1.1595-03

УТВЕРЖДАЮ
Первый заместитель Министра
здравоохранения Российской Федерации
Главный государственный санитарный
врач Российской Федерации
_____ Г.Г.Онищенко
29 июня 2003 г.
МУК 4.1. 1595-03
Дата введения: с момента утверждения

4.1. Методы контроля. Химические факторы

Методические указания по газохроматографическому измерению концентраций метилметакрилата в воздухе рабочей зоны с применением для отбора проб пассивных дозиметров* Р-4

$CH_2=C(CH_3)COOCH_3$ М.м. 100,12
$C_5H_8O_2$

Метилметакрилат (метиловый эфир метакриловой кислоты, метакриловометиловый эфир) — бесцветная жидкость, температура кипения 100°С, давление паров 35 мм рт.ст. (20°С), плотность 0,94, растворяется в воде 1,5% (30°С), смешивается во всех соотношениях со спиртом.

В воздухе находится в виде паров.

Наркотик. Раздражающее действие сравнительно слабое.

Вызывает легкий дерматит и слабый конъюнктивит.

ПДК — 10,0 мг/м^3.

Характеристика метода

Метод основан на использовании газожидкостной хроматографии с применением пламенно-ионизационного детектора.

---

* методика применяется для определения среднесменных концентраций ММА в воздухе рабочей зоны

Отбор проб с концентрированием на адсорбент

Нижний предел измерения содержания вещества 0,94 мкг в хроматографируемом объеме (1 мкл).

Нижний предел измерения концентрации вещества в воздухе 0,48 мг/м^3 (при экспозиции пассивных дозиметров в течение 6 ч.).

Диапазон измеряемых концентраций в воздухе от 0,48 до 48,0 мг/м^3 (шкала электрометра по току 5 x 10^{-10}А и 50 x 10^{-10}А).

Измерению не мешают акриловая и метакриловая кислоты.

Суммарная погрешность измерения не превышает ±20%.

Время выполнения измерения, включая отбор проб, 6 ч. 15 мин.

Приборы, аппаратура, посуда

Пассивный дозиметр Р-4, размеры и схема которого приведены на рис. 3. Приложение Дозиметр имеет вид цилиндра и состоит из трех частей, изготовленных из дюраля и соединенных друг с другом нарезкой. Дозиметр имеет внешний диаметр 2,2 см и высоту 1,8 см.

Хроматограф «Цвет»-106 с ДИП.

Хроматографическая набивная колонка 300 x 0,3 см.

Секундомер, ГОСТ 5072-79.

Линейка логарифмическая, ГОСТ 5181-57.

Лупа измерительная, ГОСТ 3309-76

Вакуумный насос ВН-46 М.

Пробирки колориметрические, ГОСТ 1770-74, вместимостью 10 мл, с пришлифованными пробками.

Пипетки, ГОСТ 20292-74, вместимостью 1 и 10 мл.

Микрошприц МШ-10, ТУ 2.833-106.

Чашка фарфоровая, ГОСТ 9147-80Е

Весы аналитические АДВ-200М, ГОСТ 24104-88Е.

Колбы мерные, ГОСТ 1770-74Е, вместимостью 100мл.

Фильтр бумажный "Красная лента".

Реактивы, растворы, материалы

Метилметакрилат ТУ ВП-145-68.

Спирт этиловый, ГОСТ 5963-67.

Целит 545, зер. 60-80 меш., твердый носитель для хроматографии.

Диоктилсебацинат ч.д.а., жидкая фаза (10% от массы носителя).

Себациновая кислота, ч., жидкая фаза (2,5% от массы носителя).

Газообразные азот ГОСТ 9292-74, водород ГОСТ 3022-77, в баллонах с редукторами.

Воздух от компрессора СО-7А.

Исходные стандартные растворы ММА в этиловом спирте готовят растворением 0,94г и 47г ММА в мерной колбе вместимостью 100мл. Срок хранения 7 суток в холодильнике.

Отбор проб воздуха

Для отбора пробы камеру для сорбента в пассивном дозиметре заполняют карбохромом С (250мг), закрывают мембраной из бумажного фильтра, навинчивают диффузную камеру, которую снова закрывают мембраной и навинчивают крышку с диффузным отверстием.

Пассивные дозиметры, заполненные карбохромом С укрепляют на спецодежде работающих на уровне груди. Отбор проб проводят в течение смены - 6ч. После окончания отбора верхняя крышка дозиметра с отверстием заменяется крышкой без отверстия. Срок хранения проб 1 сутки.

Подготовка к измерению

Чистую хроматографическую колонку заполняют приготовленной хроматографической насадкой 10% диоктилсебацината + 2,5% себациновой кислоты на целите 545 с помощью вакуумного насоса. Колонку помещают в термостат хроматографа и, не соединяя ее с детектором, кон-

ционируют сорбент в токе газа-носителя в течение 12ч при 100°С, после чего колонку подсоединяют к детектору и устанавливают в термостате рабочую температуру.

Подготовку хроматографа к работе проводят в соответствии с инструкцией.

Количественный анализ осуществляют методом абсолютной градуировки. Для построения градуировочного графика из исходных стандартных растворов готовят соответствующим разбавлением этиловым спиртом градуировочные растворы с концентрациями ММА от 0,94 до 94,0 мкг/мл. Градуировочные растворы в количестве 1 мкл вводят в испаритель хроматографа на анализ. Снимают хроматограммы, обсчитывают площади пиков и строят градуировочную характеристику зависимости площади пика (см^2) от количества анализируемого вещества во вводимой пробе (мкг).

Условия хроматографирования градуировочных растворов и анализируемых проб:

температура термостата колонок - 60°С,
температура испарителя - 150°С,
скорости потока: газа-носителя - 40,0 мл/мин,
водорода - 40,0 мл/мин,
воздуха - 400,0 мл/мин,
скорость движения диаграммной ленты - 200,0 мм/час,
шкалы электрометра по току - 10 x 10^{-10}А
20 x 10^{-10}А,
время удерживания ММА - 5 мин 06с.

Проведение измерения

Карбохром С с отобранной пробой из дозиметра пересыпают в пенициллиновый пузырек и заливают 1 мл этилового спирта. Экстракцию ММА проводят в течение 15 мин после чего аликвоту вводят в испаритель хроматографа на анализ. Полнота десорбции ММА с карбохрома составляет - 98%. На полученной хроматограмме измеряют площади пика и по градуировочному графику находят количество определяемого вещества.

Расчет концентрации

Концентрацию ММА в мг/м^3 (С) вычисляют по формуле:

$$C = f \bullet \frac{m}{D \bullet t}$$

где m- количество вещества в отобранной пробе, найденное по градуировочному графику, мкг,

D- коэффициент диффузии ММА, = 0,0812 см²/с,

t - время экспозиции дозиметра, мин,

f - постоянная дозиметра, 14,928.

или

$$C = \frac{m \bullet 10^3}{W \bullet \frac{A}{L} \bullet t \bullet D},$$

где m - количество вещества в отобранной пробе, мкг,

W_3- выход дозиметра 0,691,

A- площадь сечения диффузной камеры = 1,131 см²,

L- длина камеры - 0,7 см

$\frac{A}{L}$ = 1,616 см,

C - средняя концентрация за время экспозиции мг/м³,

t- время экспозиции, с,

D- коэффициент диффузии = 0,0812 см²/с

МУК 4.I.

Приложение I

Приведение объёма воздуха к стандартным условиям (температура 20°С и давление 760 мм рт.ст.) проводят по формуле:

$$V_{20} = \frac{V_t \cdot (273 + 20) \cdot P}{(273 + t) \cdot 101,33}, \text{ где}$$

V_t - объём воздуха, отобранный для анализа, л;

P - барометрическое давление, кПа (101,33 кПа=760 мм рт.ст.);

t - температура воздуха в месте отбора пробы, °С.

Для удобства расчёта V_{20} следует пользоваться таблицей коэффициентов (приложение 2). Для приведения воздуха к стандартным условиям надо умножить V_t на соответствующий коэффициент.

Приложение 2

Коэффициенты для приведения объема воздуха к стандартным условиям

°C	Давление P, кПа/мм рт.ст.									
	97,33/730	97,86/734	98,4/738	98,93/742	99,46/746	100/750	100,53/754	101,06/758	101,33/760	101,86/764
-30	I,I582	I,I646	I,I709	I,I772	I,I836	I,I899	I,I963	I,2026	I,2058	I,2122
-26	I,I393	I,I456	I,I519	I,I581	I,I644	I,I705	I,I768	I,I831	I,I862	I,I925
-22	I,I2I2	I,I274	I,I336	I,I396	I,I458	I,I519	I,I581	I,I643	I,I673	I,I735
-I8	I,I036	I,I097	I,II58	I,I2I6	I,I278	I,I338	I,I399	I,I460	I,I490	I,I55I
-I4	I,0866	I,0926	I,0986	I,I045	I,II05	I,II64	I,I224	I,I284	I,I3I3	I,I373
-I0	I,070I	I,0760	I,08I9	I,0877	I,0936	I,0994	I,I053	I,III2	I,II4I	I,I200
- 6	I,0540	I,0599	I,0657	I,07I4	I,0772	I,0829	I,0887	I,0945	I,0974	I,I032
- 2	I,0385	I,0442	I,0499	I,0556	I,06I3	I,0669	I,0726	I,0784	I,08I2	I,0869
0	I,0309	I,0366	I,0423	I,0477	I,0535	I,059I	I,0648	I,0705	I,0733	I,0789
+ 2	I,0234	I,029I	I,0347	I,0402	I,0459	I,05I4	I,0571	I,0627	I,0655	I,07I2
+ 6	I,0067	I,0I43	I,0I98	I,0253	I,0309	I,0363	I,04I9	I,0475	I,0502	I,0557
+I0	0,9944	0,9999	0,0054	I,0I08	I,0I62	I,02I6	I,0272	I,0326	I,0353	I,0407
+I4	0,9806	0,9860	0,99I4	0,9967	I,0027	I,0074	I,0I28	I,0I83	I,0209	I,0263
+I8	0,967I	0,9725	0,9778	0,9830	0,9884	0,9936	0,9989	I,0043	I,0069	I,0122
+20	0,9605	0,9658	0,97II	0,9763	0,98I6	0,9868	0,992I	0,9974	I,0000	I,0053
+22	0,9539	0,9592	0,9645	0,9696	0,9749	0,9800	0,9853	0,9906	0,9932	0,9985
+24	0,9475	0,9527	0,9579	0,9631	0,9683	0,9735	0,9787	0,9839	0,9865	0,99I7
+26	0,94I2	0,9464	0,95I6	0,9566	0,96I8	0,9669	0,972I	0,9773	0,9799	0,9851
+28	0,9349	0,940I	0,9453	0,9503	0,9555	0,9605	0,9657	0,9708	0,9734	0,9785
+30	0,9288	0,9339	0,939I	0,9440	0,9432	0,9542	0,9594	0,9645	0,9670	0,9723
+34	0,9I67	0,92I8	0,9268	0,93I8	0,9368	0,94I8	0,9468	0,95I8	0,9544	0,9595
+38	0,9049	0,9099	0,9I49	0,9I99	0,9248	0,9297	0,9347	0,9397	0,942I	0,947I

МУК 4.I.

Приложение 3

Рисунок I

Пассивный дозиметр Р-I

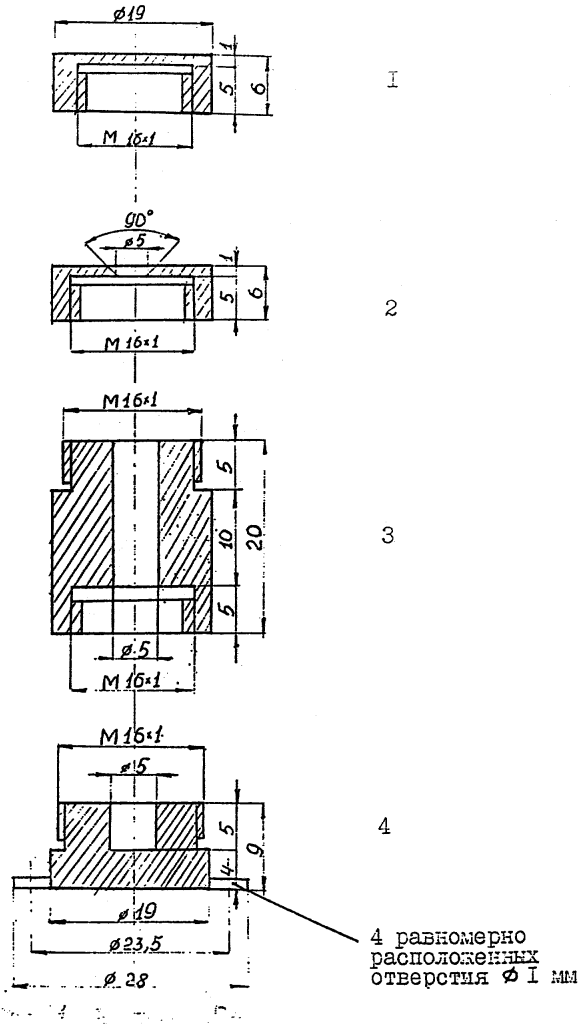

I - сплошная крышка

2- крышка с диффузным отверстием

3 - диффузная камера

4 - камера для сорбента

Рисунок 2

Устройство для концентрирования и ввода проб

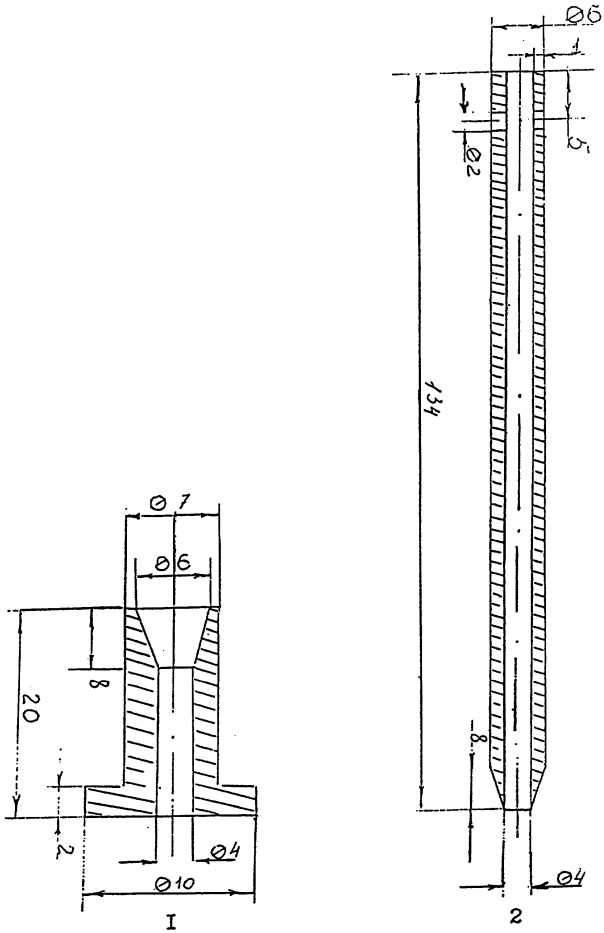

I-пята , 2-концентрационная трубка

Рисунок 3

Пассивный дозиметр Р-4

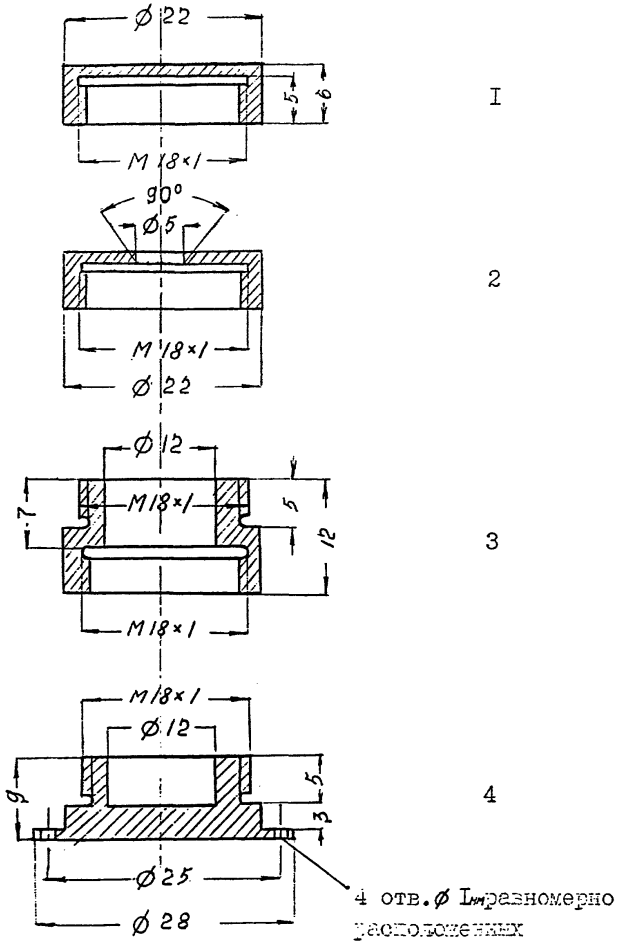

I – сплошная крышка

2 – крышка с диффузным отверстием

3 – диффузная камера

4 – камера для сорбента

Материал для изготовления дозиметра – дюраль или нержавеющая сталь.

Приложение 6.

Указатель основных синонимов, технических, торговых и фирменных названий веществ.

	Стр.
Белая магнезия	87
Бромгексин	9
Бура	I4I
Гидразинобензол солянокислый	I5I
Глибенкламид	I55
Диэтиламинопропиламин	77
Иминодибензил	30
Лидокаин	46
Метаран	50
МЦ-I00	I02
Масло "Турбомас"	73
Неопентилгликоль	68
Нимодипин	59
Нитрендипин	54
Нитроглицерин	I3I
Оксипропилметилцеллюлоза	2I
Ондансетрон	I45
Ранитидин гидрохлорид	35
Реагент ААК или Таллактам	II8
СМБА	I37
Сульфаметоксазол	I2,I5
Тамоксифен основание	40
Тамоксифен цитрата	40
Тиаприд	82
Триметоприм	27
ХладонI4	I48
Ципрофлоксацин гидрохлорида моногидрат	I64
Экосорб	I08
Эналаприла малеат	I76
Этиниловый спирт	I8I

МУК 4.I.

Приложение 7.

Вещества, определяемые по ранее утверждённым Методическим указаниям по измерению концентраций вредных веществ в воздухе рабочей зоны.

Наименование вещества	Методические указания
I. Ароматизатор из мяты перечной I6433	МУ по газохроматографическому измерению концентраций ментола (/ - 2-изопропил-5-метициклогексанола) в воздухе рабочей зоны. Вып.30. М. 2000, с.I89 , МУК 4.I.240-96.
2. Ванадий-алюминиевая лигатура	Измерение концентрации ванадия методом атомно-абсорбционной спектрофотометрии. Сб. "МУ по определению вредных веществ в сварочном аэрозоле". М. I992 г., стр.67, МУ № 4945- - 88.
3. Мультиинзимная композиция МЭК-СХ-I	МУ по спектрофотометрическому измерению концентраций амилазы в воздухе рабочей зоны. Вып. 38.
4. Мультиинзимная композиция МЭК-СХ-2	МУ по спектрофотометрическому измерению концентрации целлюлазы в воздухе рабочей зоны. Вып. 38.
5. Опаспрей белый	МУ по газохроматографическому измерению метилового спирта в воздухе рабочей зоны. Вып.I9, М.I984, стр.I02, МУ

Наименование вещества	Методические указания
	№ 2902-83.
6. Опаспрей жёлтый	МУ по газохроматографическому измерению метилового спирта в воздухе рабочей зоны. Вып.I9, М.I984, стр.I02, МУ № 2902-83.
7. Пыль периклазохромитовых и хромитопериклазовых огнеупорных изделий	МУ на гравиметрическое определение пыли в воздухе рабочей зоны и в системах вентиляционных установок. Вып.I-5, М.I98I, стр.235, МУ № I7I9-77.
8. Хладон СМ-I	МУ по газохроматографическому измерению концентраций I,I,I,2--тетрафторэтана в воздухе рабочей зоны. Вып.35, МУК 4.I.860-99 утв. 30.I2.99 г.
9. Биовит-I60	МУ по фотометрическому измерению концентраций хлортетрациклина в воздухе рабочей зоны. Вып. II переработ., М.I992, стр.I49. № 5866-9I.
I0. М0624М смесь (смесь четвертичных аммониевых соединений)	МУ по фотометрическому измерению концентраций диалкилдиметиламмоний хлорида (C_{I7}-C_{20}) и алкилбензилдиметиламмоний хлорида (C_{I0}-C_{I6})-дон-2, диалкилламинопропионитрила (C_7-C_9)-ифхангаз, алкилтриметиламмоний хлорида (C_{I0}-C_{I6}), дон-52 в воздухе рабочей зоны. Вып.25, М.,I989, стр.49,МУ№4905-88.

Приложение 9.

Расчёт характеристик погрешности на основе данных, приведенных в ИЗП КХА.

Приведено в ИЗП	Принятые предположения	Расчёт составляющей погрешности
Δ (информация о структуре погрешности отсутствует)	Δ_c - незначимо	$\sigma(\hat{\Delta}) = \Delta / 1,96$

Δ - характеристика результатов КХА (суммарная погрешность).

Δ_c - характеристика систематической составляющей погрешности.

$\sigma(\hat{\Delta})$ - характеристика случайной составляющей погрешности.

Приложение № 9

Расчёт норматива оперативного контроля погрешности (точности) МВИ КХА.

№	Алгоритм оперативного контроля	ВИД КОНТРОЛЯ		Принятые обозначения
		Внутренний оперативный контроль	Внешний контроль по схеме оперативного контроля	
1	С применением образцов для контроля (ОК)	$\lvert K_{к} \rvert = \lvert X - C \rvert < K$		$K_{к}$-результат контрольной процедуры; $\bar{X}$-результат анализа пробы; C-аттестованное значение ОК, K-норматив оперативного контроля
		$K = 0{,}84\,\Delta$	$K = \Delta$	
		где Δ - характеристика погрешности, соответствующая содержанию компонента в ОК		
2	С применением метода добавок	$\lvert K_{к} \rvert = \lvert X' - X - C \rvert < K$		$K_{к}$-результат контрольной процедуры; $\bar{X}$-результат анализа пробы без добавки; $\bar{X}'$-результат анализа пробы с добавкой; C-величина добавки K-норматив оперативного контроля
		$K = 0{,}84\sqrt{(\Delta_{\bar{X}'})^2 + (\Delta_{\bar{X}})^2}$	$K = \sqrt{(\Delta_{\bar{X}'})^2 + (\Delta_{\bar{X}})^2}$	
		где $\Delta_{\bar{X}'}$ ($\Delta_{\bar{X}}$) - характеристика погрешности, соответствующая содержанию компонента в пробе с добавкой (пробе без добавки)		
3	С применением метода разбавления	$\lvert K_{к} \rvert = \lvert RX' - X \rvert < K$		$X_{к}$-результат контрольной процедуры; $\bar{X}$-результат анализа рабочей пробы; $\bar{X}'$-результат анализа разбавленной пробы R-коэффициент разбавления; K-норматив оперативного контроля
		$K = 0{,}84\sqrt{R^2(\Delta_{\bar{X}'})^2 + (\Delta_{\bar{X}})^2}$,	$K = \sqrt{R^2(\Delta_{\bar{X}'})^2 + (\Delta_{\bar{X}})^2}$	
		где $\Delta_{\bar{X}'}$ ($\Delta_{\bar{X}}$) - характеристика погрешности, соответствующая содержанию компонента в разбавленной пробе (рабочей пробе) соответственно		
4	С применением другой (контрольной) методики	$\lvert K_{к} \rvert = \lvert X - X_{к} \rvert < K$		$K_{к}$-результат контрольной процедуры; $\bar{X}$ - результат анализа пробы по контролируемой методике анализа; $\bar{X}_{к}$ - результат анализа пробы по контрольной методике анализа; K-норматив оперативного контроля
		$K = 0.84\sqrt{(\Delta_{\bar{X}_{к}})^2 + (\Delta_{\bar{X}})^2}$	$K = \sqrt{(\Delta_{\bar{X}_{к}})^2 + (\Delta_{\bar{X}})^2}$	
		где $\Delta_{\bar{X}_{к}}$($\Delta_{\bar{X}}$) - характеристика контрольной (контролируемой) методики, соответствующая содержанию компонента в пробе		

Оперативный контроль погрешности (точности) проводят в одинаковых условиях, т.е. результаты анализа получает один аналитик с использованием одного набора мерной посуды, одной партии реактивов и т.д.

Приложение 10.

Расчёт норматива внутрилабораторного оперативного контроля (ВОК) воспроизводимости МВИ ХУА.

ВОК воспроизводимости проводят с использованием рабочих проб путём сравнения результата контрольной процедуры, равного расхождению двух результатов ХУА (x_1 и x_2) содержания компонента в одной и той же пробе, с нормативом ВОК воспроизводимости Д.

$$\bar{x}_1 - \bar{x}_2 \leqslant Д.$$

Норматив ВОК воспроизводимости рассчитывают по формуле:

$$Д = Q(P, m)\ \sigma(\Delta)$$

где $\sigma(\Delta)$ – показатель воспроизводимости (характеристика случайной составляющей погрешности, соответствующая среднему содержанию компонента в пробе):

$$\bar{x}_{ср} = \frac{\bar{x}_1 + \bar{x}_2}{2},$$

$Q(P, m) = 2{,}77$ при $m = 2$, $P = 0{,}95$.

При осуществлении ВОК воспроизводимости отбирают две пробы, объём которых равен объёму, необходимому для проведения анализа по методике, и анализируют в точном соответствии с прописью методики, максимально варьируя условия проведения анализа, т.е. получают два результата анализа, используя разные наборы мерной посуды, разные партии реактивов. В работе должны участвовать два аналитика.

При превышении норматива ВОК воспроизводимости эксперимент повторяют. При повторном превышении указанного норматива выясняют причины, приводящие к неудовлетворительным результатам контроля, и устраняют их.

МУК 4.1.1575—
4.1.1614—03

СОДЕРЖАНИЕ

1. Методические указания по спектрофотометрическому измерению концентрации амилазы в воздухе рабочей зоны
(РГМУ, г.Москва) МУК 4.1.1575 — 03 3
2. Методические указания по измерению концентраций N -(2-амино-3,5-дибромбензил)-N-метилциклогексиламина гидрохлорида (бромгексина) в воздухе рабочей зоны методом высокоэффективной жидкостной хроматографии
(РГМУ, г.Москва) МУК 4.1. 1576 — 03.... 9
3. Методические указания по измерению концентраций 4- амино-N -(5-метил-3-изоксазолил)-бензолсульфонамида (сульфаметоксазола) в воздухе рабочей зоны методом высокоэффективной жидкостной хроматографии
(РГМУ, г.Москва) МУК 4.1. 1577-03... 12
4. Методические указания по спектрофотометрическому измерению концентраций 4-амино-N-(5-метил-3-изоксазолил)бензолсульфонамида (сульфаметоксазола) в воздухе рабочей зоны
(ВНЦ БАВ, г.Москва) МУК 4.1.1578 — 03 15
5. Методические указания по спектрофотометрическому измерению концентраций гидроксипропилметилцеллюлозы (оксипропилметилцеллюлозы) в воздухе рабочей зоны
(ВНЦ БАВ, г.Москва) МУК 4.1.1579 — 03 21
6. Методические указания по измерению концентрации 2,4-диамино-5-(3',4',5'-триметоксибензил)-пиримидина (триметоприма) в воздухе рабочей зоны методом высокоэффективной жидкостной хроматографии
(РГМУ, г.Москва) МУК 4.1. 1580 — 03 27
7. Методические указания по газохроматографическому измерению концентраций [10,11-дигидро-5-Н-дибенз (b ,f)] азепина (иминодибензила) в воздухе рабочей зоны
(ВНЦ БАВ, г.Москва) МУК 4. 1. 1581 — 03 30
8. Методические указания по спектрофотометрическому измерению концентраций N- 2- [(5-(диметиламино)метил]-фуранил] метил] тио] этил]-N'-метил-2-нитро-1,1-этилендиамина гидрохлорида (ранитидина гидрохлорида) в воздухе рабочей зоны
(ВНЦ БАВ, г.Москва) МУК 4. 1. 1582 — 03 35

9. Методические указания по измерению концентраций 2 -[4 - (1,2-Дифенил-1-бутенил)ренокси] -N,N -диметилэтанамина- (Z) 2-гидрокси - 1,2,3 - пропантрикарбоксилата (тамоксифен цитрат и 2 - [4 - (1,2 - Дифенил-1-бутенил)фенокси] -N,N -диметилэтанамина (тамоксифен основания) в воздухе рабочей зоны методом высокоэффективной жидкостной хроматографии.
(ВНЦ ЗАВ, г.Москва) МУК 4.1.1583 – 03... 40

10. Методические указания по спектрофотометрическому измерению концентраций 2,6-диметил-N-диэтиламиноацетанилида гидрохлорида (лидокаина) в воздухе рабочей зоны
(Латвийская медицинская академия, г.Рига) МУК 4.1.1584-03... 46

11. Методические указания по газохроматографическому измерению концентраций 0,0-диметилметилфосфоната (метаран) в воздухе рабочей зоны
(СЭС, г.Волгоград) МУК 4.1.1585-03... 50

12. Методические указания по спектрофотометрическому измерению концентраций 2,6-диметил-3-метоксикарбонил-4-(3-нитрофенил)-5-этоксикарбонил-1,4-дигидропиридина (нитрендипина) в воздухе рабочей зоны
(НИИ ГТ и ПЗ, г.Санкт-Петербург) МУК 4.1.1586-03.... 54

13. Методические указания по спектрофотометрическому измерению концентраций 2,6-диметил-3-(2 метоксиэтоксикарбонил)-4-(3-нитрофенил)-5-изопропоксикарбонил-1,4-дигидропиридина (нимодипина) в воздухе рабочей зоны
(НИИ ГТ и ПЗ, г.Санкт-Петербург) МУК 4.1.1587-03... 59

14. Методические указания по газохроматографическому измерению концентраций диметилового эфира в воздухе рабочей зоны
(УкрНИИгинтокс, г.Киев) МУК 4.1.1588-03.... 64

15. Методические указания по спектрофотометрическому измерению концентраций 2,2-диметил-пропандиола-1,3 (неопентилгликоля) в воздухе рабочей зоны
(НПЦ "Экос", г.Москва) МУК 4.1.1589-03... 68

16. Методические указания по газохроматографическому измерению концентраций дифенил - (п-третбутилфенил)фосфата (основного компонента масла "Турбомас") в воздухе рабочей зоны
(НИИ ГТ и ПЗ, г.Санкт-Петербург) МУК 4.1.1590-03 73

МУК 4.1.1575-4.1.1614-03

17. Методические указания по спектрофотометрическому измерению концентраций 3-диэтиламино-пропил-амина-1 (диэтиламинопропиламина) в воздухе рабочей зоны
(НПЦ "Экос", г.Москва) МУК 4.1.1591-03 77

18. Методические указания по экстракционно-фотометрическому измерению концентраций N-[2-(диэтиламино)-этил] -2-метокси-5-(метилсульфонил)-бензамида гидрохлорида (тиаприд) в воздухе рабочей зоны
(НИХФИ, г.Новокузнецк) МУК 4.1.1592-03 82

19. Методические указания по спектрофотометрическому измерению концентраций магния углекислого основного (белая магнезия) в воздухе рабочей зоны
(ВНЦ БАВ, г.Москва) МУК 4.1.1593-03 87

20. Методические указания по газохроматографическому измерению концентраций метилметакрилата в воздухе рабочей зоны с применением для отбора проб пассивных дозиметров Р-1 МУК 4.1.1594-03
(Нижегородский НИИ гигиены и профпатологии г.Н-Новгород)....92

21. Методические указания по газохроматографическому измерению концентраций метилметакрилата в воздухе рабочей зоны с применением для отбора проб пассивных дозиметров Р-4 МУК 4.1.1595-03
(Нижегородский НИИ гигиены и профпатологии,г.Н-Новгород)....97

22. Методические указания по спектрофотометрическому измерению концентраций метилцеллюлозы водорастворимой (МЦ-100) в воздухе рабочей зоны
(ВНЦ БАВ, г.Москва) МУК 4.1.1596-03.... 102

23. Методические указания по газохроматографическому измерию концентрации смеси метоксигликолей (ди-, три-, тетрагликолей) (экосорба) в воздухе рабочей зоны
(НИИ гигиены, профпатологии и эколгии человека, Ленинградская область) МУК 4.1.1597-03 108

24. Методические указания по спектрофотометрическому измерению концентраций надуксусной кислоты в воздухе рабочей зоны
(НИИ гигиены, профпатологии и экологии человека, Ленинградская область) МУК 4.1.1598-03 114

25. Методические указания по измерению концентраций натриевой соли 6-амино-гексановой кислоты и натриевой соли 6-аминогексановой кислоты, ацилированной высшими кислотами (реагент ААК или Таллактам), в воздухе рабочей зоны методом бумажной хроматографии
(Мосгорцентр Госсанэпиднадзора, г.Москва) МУК 4.1.1599-03.. 118

26. Методические указания по измерению концентраций октафторпропана в воздухе рабочей зоны методом газовой хроматографии (РГМУ, г.Москва) МУК 4.1.1600 — 03... I23

27. Методические указания по измерению концентрации ортофосфористой и ортофосфорной кислот в воздухе рабочей зоны методом ионной хроматографии (РГМУ, НПЦ "Экос", г.Москва) МУК 4.1.1601 — 03.... I26

28. Методические указания по спектрофотометрическому измерению концентраций Пропан-I,2,3-триола тринитрата (нитроглицерина) в воздухе рабочей зоны (ВНЦ БАВ, г.Москва) МУК 4.1.1602 - 03... I3I

29. Методические указания по спектрофотометрическому измерению концентраций сульфата 3-броманилина (СМБА) в воздухе рабочей зоны (НИХФИ, г.Новокузнецк) МУК 4.1.1603-03.. I37

30. Методические указания по спектрофотометрическому измерению концентраций тетрабората натрия (бура) в воздухе рабочей зоны (Донецкий мединститут, г.Донецк) МУК 4.1.1604-03.. I4I

3I. Методические указания по измерению концентрации I,2,3,9-тетрагидро-9-метил-3-[(2-метил-IH-имидазол-I-ил)метил]-4H-карбазол-4-она хлоргидрата дигидрата (ондансетрона) в воздухе рабочей зоны методом жидкостной хроматографии (РГМУ, г.Москва) МУК 4.1.1605-03... I45

32. Методические указания по газохроматографическому измерению концентраций тетрафторметана (хладона-I4) в воздухе рабочей зоны (НИИ гигиены,профпатологии и экологии человека, Ленинградская область) МУК 4.1.1606 —03 .... I48

33. Методические указания по спектрофотометрическому измерению концентраций фенилгидразина солянокислого (гидразинобензол солянокислый) в воздухе рабочей зоны (М.п."Экологический центр, НИИБП, г.Москва) МУК 4.1.1607-03...I5I

34. Методические указания по хроматографическому измерению концентраций N -{4-[2-(5-хлор-2-метоксибензамидо)-этил]-бензол-сульфонил}-N'-циклогексилмочевины (глибенкламид) в воздухе рабочей зоны (НИХФИ, г.Новокузнецк) МУК 4.1.1608 —03... I55

МУК 4.1.1575-4.1.1614-03

35. Методические указания по спектрофотометрическому измерению концентрации целлюлазы в воздухе рабочей зоны
(РГМУ, г.Москва) МУК 4.1.1609-03. 159

36. Методические указания по измерению концентрации ципрофлоксацина гидрохлорида моногидрата в воздухе рабочей зоны методом жидкостной хроматографии
(ВНЦ БАВ, г.Москва) МУК 4.1.1610-03... 164

37. Методические указания по газохроматографическому измерению концентраций этилового эфира α-бромизовалериановой кислоты в воздухе рабочей зоны МУК 4.1.1611-03
(Донецкий государственный медицинский институт, г.Донецк).. 168

38. Методические указания по газохроматографическому измерению концентраций 17α-этинилэстратриен-1,3,5(10)-диола-3,17В (этинилэстрадиол) в воздухе рабочей зоны
(ВНЦА-ВНИИЛ, г.Москва) МУК 4.1.1612-03... 172

39. Методические указания по спектрофотометрическому измерению концентраций (S)-1-{N-[1-(Этоксикарбонил)-3 фенилпропил]-L-аланил}-L-пролина малеат (1:1) (эналаприла малеат) в воздухе рабочей зоны
(ВНЦ БАВ, г.Москва) МУК 4.1.1613-03 176

40. Методические указания по спектрофотометрическому измерению концентраций 1-(-2-этоксиэтил)-4-этинил-4-оксипиперидина (этиниловый спирт) в воздухе рабочей зоны
(НИХФИ, г.Новокузнецк) МУК 4.1.1614-03 181

Приложение 1 Приведение объема воздуха к стандартным условиям (температура 20°С и давление 760 мм рт.ст.) 185

Приложение 2 Коэффициенты для приведения объема воздуха к стандартным условиям 186

Приложение 3 Рисунок №1. Пассивный дозиметр Р-1 187

Приложение 4 Рисунок №2. Устройство для концентрирования и ввода проб 188

Приложение 5 Рисунок №3. Пассивный дозиметр Р-4 189

Приложение 6 Указатель основных синонимов, технических, торговых и фирменных названий веществ 190

Приложение 7 Вещества, определяемые по ранее утвержденным Методическим указаниям 191

Приложение 8. Расчёт характеристик погрешности на основе данных, приведенных в МВИ КХА . . . 192а

Приложение 9. Расчёт норматива оперативного контроля погрешности (точности) МВИ КХА . . . 192б

Приложение 10. Расчёт норматива оперативного контроля (ВОК) воспроизводимости МВИ КХА . . . 192в