# ТИПОВОЙ ПРОЕКТ

## 405-9-24.83

# АЦЕТИЛЕНОВАЯ СТАНЦИЯ УАС-20г

# ПРОИЗВОДИТЕЛЬНОСТЬЮ 20 м³/ч ГАЗООБРАЗНОГО АЦЕТИЛЕНА

## АЛЬБОМ III

СОСТАВ ПРОЕКТА:

АЛЬБОМ I. ПОЯСНИТЕЛЬНАЯ ЗАПИСКА. ТЕХНОЛОГИЧЕСКИЕ ЧЕРТЕЖИ. ЭЛЕКТРОТЕХНИЧЕСКИЕ ЧЕРТЕЖИ. АВТОМАТИЗАЦИЯ ТЕХНОЛОГИЧЕСКИХ ПРОЦЕССОВ. НЕСТАНДАРТИЗИРОВАННОЕ ОБОРУДОВАНИЕ

АЛЬБОМ II. ДЕТАЛИ

АЛЬБОМ III. АРХИТЕКТУРНО-СТРОИТЕЛЬНЫЕ РЕШЕНИЯ. КОНСТРУКЦИИ ЖЕЛЕЗОБЕТОННЫЕ. КОНСТРУКЦИИ МЕТАЛЛИЧЕСКИЕ

АЛЬБОМ IV. ИЗДЕЛИЯ СТРОИТЕЛЬНЫЕ

АЛЬБОМ V. ВНУТРЕННИЙ ВОДОПРОВОД И КАНАЛИЗАЦИЯ. ОТОПЛЕНИЕ И ВЕНТИЛЯЦИЯ

АЛЬБОМ VI. ЗАДАНИЯ ЗАВОДУ-ИЗГОТОВИТЕЛЮ

АЛЬБОМ VII. ЗАКАЗНЫЕ СПЕЦИФИКАЦИИ

АЛЬБОМ VIII. СМЕТЫ. ~~ВЕДОМОСТИ ПОТРЕБНОСТИ В МАТЕРИАЛАХ~~
Альбом IX. Ведомость потребности в материалах

РАЗРАБОТАН
ГОСУДАРСТВЕННЫМ ПРОЕКТНЫМ ИНСТИТУТОМ
ГОСХИМПРОЕКТ

Главный инженер института — С.Н. НИКИТИН

Главный инженер проекта — С.С. КОРОТКИЙ

РАБОЧАЯ ДОКУМЕНТАЦИЯ УТВЕРЖДЕНА
МИНХИМПРОМОМ.
ПИСЬМО П-2308 от 26.11 1982 г.
ВВЕДЕНА В ДЕЙСТВИЕ ГИПРОКИСЛОРОДОМ
с 20.05 1983 г.
ПРИКАЗ № 47 от 16.05 1983 г.

| | | | | |
|---|---|---|---|---|
| | | | | Привязан |
| | | | | |
| | | | | |
| | | | | |
| Инв № | | | | |

ЦЕНТРАЛЬНЫЙ ИНСТИТУТ ТИПОВОГО ПРОЕКТИРОВАНИЯ ГОССТРОЯ СССР
КАЗАХСКИЙ ФИЛИАЛ
Заказ №3930 Тираж 100 экз. Цена 4-56 Инв №405-9-21 ал.3 Сдано в печать 30/XI-84г

Шифр ГХП 2391

ТИПОВОЙ ПРОЕКТ 405-9-24.83 Альбом III



# СОДЕРЖАНИЕ АЛЬБОМА


| Марка | Наименование | Стр. |
|---|---|---|
| | Содержание | 2 |
| | Архитектурно-строительные решения | |
| АР-I | Общие данные (начало) | 3 |
| АР-2 | Общие данные (окончание) | 4 |
| АР-3 | Планы на отм. 0.000, I200, 2700, 3550, 5500 | 5 |
| АР-4 | Разрезы I-I, 2-2, 3-3 | 6 |
| АР-5 | Фасады I-5, 5-I, А-В, В-А | 7 |
| АР-6 | План полов на отм. 0.000 Экспликация полов. Узлы I÷6 | 8 |
| АР-7 | План отверстий в кирпичных стенах. ПВК. Узел 7 | 9 |
| АР-8 | Схема расположения закладных изделий. Узлы 8÷I2 | I0 |
| АР-9 | Схема раскладки асбестоцементных листов навеса. Сечение I-I, 4-4. Узел I3 | II |
| АР-I0 | Дверь Ди-I | I2 |
| АР-II | План кровли. Схема раскладки А.Ц.Л легкосбрасываемой кровли. Узел I4 | I3 |
| | Конструкции железобетонные | |
| КЖ-I | Общие данные (начало) | I4 |
| КЖ-2 | Общие данные (окончание) | I5 |
| КЖ-3 | Схема расположения элементов фундаментов | I6 |
| КЖ-4 | Сечения I-I ÷ 7-7 к листу 3 | I7 |
| КЖ-5 | Узлы I÷5 | I8 |
| КЖ-6 | Фрагмент I. Узел 6 | I9 |
| КЖ-7 | Фундаменты ФМI, ФМ2 | 20 |
| КЖ-8 | Фундаменты ФМ3, ФМ4 | 2I |
| КЖ-9 | Фундаменты ФМ5, ФМ6 | 22 |
| КЖ-I0 | Фундаменты ФМ7, ФМ8 | 23 |
| КЖ-II | Фундаменты ФМ9, ФМI0 | 24 |
| КЖ-I2 | Фундаменты ФМII, ФМI2 | 25 |
| КЖ-I3 | Фундаменты ФМI3, ФМI4 | 26 |
| КЖ-I4 | Схема расположения фундаментов под оборудование | 27 |
| КЖ-I5 | Фрагмент I к листу I4 | 28 |
| КЖ-I6 | Фрагмент 2 к листу I4. Фундаменты под оборудование ФОМI ÷ ФОМ3 | 29 |
| КЖ-I7 | Фундаменты под оборудование ФОМ4 ÷ ФОМ9 | 30 |
| КЖ-I8 | Фундамент под оборудование ФОМI0 | 3I |
| КЖ-I9 | Приямки ПРмI, ПРм2 | 32 |
| КЖ-20 | Приямки ПРм3, ПРм4 | 33 |
| КЖ-2I | Илоотстойник. Опалубочный план, сечение I-I | 34 |
| КЖ-22 | Илоотстойник. Сечение 2-2 ÷ 3-3. Узлы | 35 |
| КЖ-23 | Илоотстойник. Схемы армирования стен и днища | 36 |
| КЖ-24 | Илоотстойник. Арматурные сечения | 37 |
| КЖ-25 | Балка БмI. Монолитный участок УмI | 38 |
| КЖ-26 | Схема расположения элементов каркаса | 39 |
| КЖ-27 | Схема расположения плит покрытия и подвесок | 40 |
| КЖ-28 | Схемы расположения стеновых панелей | 4I |
| КЖ-29 | Фрагменты II÷I7 схем расположения стеновых панелей | 42 |
| КЖ-30 | Фрагменты I÷I0 схем расположения стеновых панелей | 43 |
| КЖ-3I | Узлы с I по I2 | 44 |
| | Конструкции металлические | |
| КМ-I | Общие данные (начало) | 45 |
| КМ-2 | Общие данные (продолжение) | 46 |
| КМ-3 | Общие данные (окончание) | 47 |
| КМ-4 | Схемы расположения оконных переплетов по осям "А", "5" | 48 |
| КМ-5 | Схемы расположения оконных переплетов по осям "В", "I" | 49 |
| КМ-6 | Монорельс на отм. 7.000 | 50 |
| КМ-7 | Площадки на отм. 2.700, 3.350, 5.500 | 5I |
| КМ-8 | Разрезы 2-2 ÷ 8-8. Узлы 6÷9 | 52 |
| КМ-9 | Схема расположения рамок. Узлы I0 ÷ I4 | 53 |
| КМ-I0 | Схема расположения ферм навеса и связей по верхним поясам ферм | 54 |
| КМ-II | Схемы расположения опор и трубы. Узлы I9÷2I | 55 |
| КМ-I2 | Пожарная лестница | 56 |
| КМ-I3 | Схема расположения молниеприемников | 57 |
| КМ-I4 | Схема расположения опор трубопроводов. Сечения к листу I3 | 58 |


Согласовано:

Взам. инв. №

Подпись и дата

Инв. № подл.

Привязан

Инв №

ТП 405-9-24.83

| | | | |
|---|---|---|---|
| Ин-нер. | Полякова | | |
| Пров. | Сергеев | | |
| Гл.спец. | Иванова | | |
| Гл.конст. | Бронштейн | | |
| Работа | Ганзеев | | |
| Гл.инж. пр. | Коротков | | |
| Гл.инж. | Ниженко | | |
| Н.контр. | Ноздрев | | |

Ацетиленовая станция УАС-20г производительностью 20 м³/ч газообразного ацетилена

| Стадия | Лист | Листов |
|---|---|---|
| Р | | |

СОДЕРЖАНИЕ

ГОССТРОЙ СССР ГОСХИМПРОЕКТ Москва

Шифр ГХП 2391

ТИПОВОЙ ПРОЕКТ 405-9-24.83 Альбом III



## ВЕДОМОСТЬ ОСНОВНЫХ КОМПЛЕКТОВ РАБОЧИХ ЧЕРТЕЖЕЙ

| Обозначение | | Наименование | Примечание |
|---|---|---|---|
| 405-9 | ПЗ | Пояснительная записка | |
| 405-9 | ГП | Генеральный план | |
| 405-9 | ТХ | Технологические чертежи | |
| 405-9 | ТД | Детали | |
| 405-9 | ТХН | Нестандартизированное оборуд. | |
| 405-9 | АР | Архитектурно-строительн. решения | |
| 405-9 | КЖ | Конструкции железобетонные | |
| 405-9 | КМ | Конструкции металлические | |
| 405-9 | КЖИ | Изделия строительные | |
| 405-9 | ВК | Внутренний водопровод и канализ | |
| 405-9 | ОВ | Отопление и вентиляция | |
| 405-9 | А | Автоматизация технологических процессов | |
| 405-9 | А | Задания заводу изготовителю | |
| 405-9 | ЗЛ | Задание заводу изготовителю | |
| 405-9 | ЭМ | Электротехнические чертежи | |
| 405-9 | ЗС | Заказные спецификации | |
| 405-9 | С | Сметы | |
| 405-9 | ВМ | Ведомости потребности в материалах | |

## ВЕДОМОСТЬ РАБОЧИХ ЧЕРТЕЖЕЙ ОСНОВНОГО КОМПЛЕКТА АР

| Лист | Наименование | Примечание |
|---|---|---|
| 1 | Общие данные (начало) | |
| 2 | Общие данные (окончание) | |
| 3 | Планы на отм. 0,000; 1,200; 2,700; 3,550; 5,500 | |
| 4 | Разрезы 1-1, 2-2, 3-3 | |
| 5 | Фасады 1-5, 5-1, А-В, В-А | |
| 6 | План полов на отм. 0,000. Экспликация полов. Узлы 1÷6 | |
| 7 | План отверстий в кирпичных стенах ПВК. Узел 7. | |
| 8 | Схема расположения закладных изделий. Узлы 8÷12 | |
| 9 | Схема раскладки асбестоцементных листов навеса. Сечение 1-1, 4-4. Узел 13 | |
| 10 | Дверь Ди-1. | |
| 11 | План кровли. Схема раскладки а.ц.л. легросбрасываемой кровли. Узел 14. | |

Рабочие чертежи марки АР выполнены в соответствии с действующими нормами и правилами проектирования и предусматривают решения в строительной части, обеспечивающие взрывную, взрыво-пожарную и пожарную безопасность при соблюдении установленных правил безопасности во время эксплуатации.

Решения приняты на основании технологических заданий и категорий производств, полученных от ИНСТИТУТА КИСЛОРОД

Главный инженер проекта (Короткий) 27.02.82 (дата)

## ВЕДОМОСТЬ ССЫЛОЧНЫХ ДОКУМЕНТОВ

| Обозначение | Наименование | Примечание |
|---|---|---|
| ГОСТ 14624-69 | Двери деревянные для промышленных предприятий | |
| 1.138-10, вып. 1,2 | Перемычки железобетонные для зданий с кирпичными стенами | |
| 2.460-5, вып. 1,2 | Архитектурные детали утепленных покрытий одноэтажных промышленных зданий | |
| ГОСТ 16233-77 | Листы асбестоцементные волнистые унифицированного профиля и детали к ним | |
| 3.019.1-1, вып. 1,2 | Рампы и навесы над ними | |
| 1.431-6 | Кирпичные перегородки для одноэтажных и многоэтажных производственных зданий | |
| 2.430-3, вып. 1,3 | Типовые архитектурно-строительные детали промышленных зданий с кирпичными стенами | |
| ГОСТ 8717-81 | Ступени железобетонные и бетонные | |
| 2.435-6, вып. 2 | Противопожарные двери и ворота промышленных зданий | |
| 2.460-1, вып. 1 | Типовые архитектурно-строительные детали одноэтажных промышленных неотапливаемых зданий с покрытиями из асбестоцементных волнистых листов | |
| ГОСТ 8423-75 | Листы асбестоцементные волнистые усиленного профиля и детали к ним | |
| 2.460-4, вып. 1 | Архитектурно-строительные детали легросбрасываемых покрытий одноэтажных промышленных зданий | |
| 3.901-5 | Сальники набивные Ду 50-1400 мм для пропуска труб через стены | |
| 2.436-11, вып. 1 | Узлы окон со стальными переплетами по серии 1.436.2-15 | |
| 2.430-16 | Архитектурные детали одноэтажных неотаплив. зданий промышл. предприятий со стенами из крупноразмерных асбесто-цемент. волнист. листов | |

### Условные обозначения

ПВС - приточная вентсамера
Ж.Р. - жалюзийная решетка
А.Ц.Л. - асбестоцементный лист

## ВЕДОМОСТЬ СПЕЦИФИКАЦИЙ

| Лист | Наименование | Примечание |
|---|---|---|
| 3 | Спецификация элементов заполнения проемов | |
| 3 | Спецификация перемычек | |
| 7 | Спецификация металлич. рамок и сальников | |
| 9 | Спецификация к схеме раскладки асбестоцементных листов навеса | |
| 11 | Спецификация к схеме раскладки асбестоцементных листов, соединительных и закладных изделий к листам 3,6,8,11 | |
| | | |

### Таблица толщин ограждающих конструкций в зависимости от расчетных температур

| Наименование ограждающих конструкций и материала | Расчетн. зимняя температура | Толщина мм | Предел применяемости для сухого и нормального влажн. до температуры наружного воздуха |
|---|---|---|---|
| Наружная стена из керамзитобетонных панелей $\gamma = 900$ кг/м³ | -20°С | 200 | |
| | -30°С | 200 | |
| | -40°С | 200 | -45 |
| Утеплитель на кровле ячеистый бетон $\gamma = 400$ кг/м³ | -20°С | 60 | -23 |
| | -30°С | 90 | -35 |
| | -40°С | 110 | -43 |

Толщины стен и утеплителя приняты с учетом экономически целесообразного термического сопротивления ограждающих конструкций в соответствии с письмом Госстроя СССР N 89-А от. 25.08.80

Стальные металлические площадки и ступени лестниц должны быть покрыты резиновыми ковриками согласно требованиям „Правил техники безопасности и производственной санитарии при производстве ацетилена."

| | | | |
|---|---|---|---|
| Исполн. | Бурмистрова | | ТП 405-9-24.83 АР |
| Провер. | Лунин | | |
| Рук. гр. | Фурс | | |
| Гл. спец. | Маджаев | | |
| Гл. спец. | Лунин | | Ацетиленовая станция УАС-20г производительностью 20 м³/ч газообразного ацетилена |
| Гл. констр. | Боровков | | Стадия: Р; Лист: 1; Листов: |
| Нач. отд. | Князев | | |
| Гл. инж. пр. | Короткий | | Общие данные (начало) |
| Гл. инж. пр. | Никитин | | Госстрой СССР ГОСХИМПРОЕКТ Москва |
| Н. контр. | Маняев | | |

Привязан

Инв №

# Ведомость отделки помещений

| Наименован. или номер помещения | Потолок: Площадь м2 | Потолок: Вид отделки | Стены или перегородки: Площадь м2 | Стены или перегородки: Вид отделки | Низ стен или перегородок (панель): Площадь м2 | Низ стен или перегородок (панель): Вид отделки | Низ стен или перегородок (панель): Высота, мм | Колонна: Площадь м2 | Колонна: Вид отделки | Балки | Стальные конструкции | Деревянн. изделия | Примечан. |
|---|---|---|---|---|---|---|---|---|---|---|---|---|---|
| Генераторное отделение, раскупорочная, склад карбида кальция, РУ и СИП, входной тамбур, коридор | 196 | Расшивка швов плит. Окраска ЭВА-27 | 613 | Расшивка швов. Окраска ЭВА-27 | — | — | — | 58 | Окраска ЭВА-27 | Окраска ЭВА-27 | Окраска ПФ115 за 2 раза | Окраска ПФ115 за 2 раза | Отделка на всю высоту |
| Насосная установка, санузел | 10 | Расшивка швов плит. Известковая побелка | 44 | Расшивка швов. Известковая побелка | 40 | Глазурованные плитки | 2100 | — | — | Известковая побелка | — | То же | Швы между плитками 5мм |
| ПВК | 32 | Расшивка швов. Силикатн. окраска | 75 | Расшивка швов. Силикатн. окраска | — | — | — | — | Силикатн. окраска | Силикатн. окраска | — | " | Отделка на всю высоту |
| Воздухозаборные камеры | — | — | 46 | Подрезка швов без окраски | — | — | — | — | — | — | Окраска ПФ115 | — | |

## Общие указания

1. Типовой проект разработан на основании плана типового проектирования на 1982 год и задания Минхимпрома в соответствии с требованиями, приложенными з. Инструкции по типовому проектированию для промышленного строительства (СН 227-82) пункт 5,4.
В проекте применены унифицированные сборные железобетонные конструкции зданий и сооружений в соответствии с общесоюзным строительным каталогом.
2. За условную отметку 0,000 принята отметка чистого пола первого этажа, что соответствует абсолютной отметке , назначенной согласно топографической съемке.
3. Наружные стены приняты из керамзитобетонных панелей толщиной 200мм по серии 1.432-14/80 объемным весом $\gamma = 900$ кг/м³.
4. Внутренние стены запроектированы из обыкновенного глиняного кирпича марки 75 на растворе марки 25.
5. Штучную кладку доборных участков кирпичных стен и перегородок воздухозаборных камер вести из эффективного кирпича (ГОСТ 6316-74) марки 75 на растворе марки 25.
6. Горизонтальную гидроизоляцию стен на отм. -0,030 и 1,170 выполнять из слоя цементного раствора состава 1:2 толщиной 20мм.
7. В отросы проемов стен из штучной кладки заложить деревянные антисептированные пробки 120×250×65мм через 1000мм, но не менее двух штук на каждом отросе для крепления дверных и оконных блоков.
8. Все деревянные элементы, соприкасающиеся с кладкой, бетоном и металлом антисептировать и отделить от них прокладкой из толя.
9. У здания, где не примыкают дороги, тротуары и площадки устроить бетонную отмостку шириной 750мм, толщиной 40мм по щебеночному основанию толщиной 100мм с уклоном 5-8%.
10. Асбестоцементные волнистые листы навеса гидрофобизировать 10% кремнеорганической жидкостью ГКЖ-11 и произвести двустороннюю защитную окраску БТ-177 (ОСТ 6-10-426-78)

## Наружная отделка фасадов

1. Стеновые панели с заводской окраской цементно-перхлорвиниловыми красками ЦПХВ (ТУ400-1-266-73) после монтажа и обработки швов окрашиваются дополнительным слоем того же красителя
2. Доборные участки из штучной кладки отделываются под панели.
3. Подпорные стенки рампы выполняются с расшивкой швов и окрашиваются цементно-перхлорвиниловыми красками ЦПХВ.
4. Стальные оконные переплеты, лестницы и поручни окрасить ХВ 124 (ГОСТ 10144-74) тем. серого цвета.
5. Деревянные дверные блоки окрасить ПФ-115 (ГОСТ 6465-76).

## Производство работ в зимнее время

1. Кладка кирпичных стен методом замораживания проверена расчетом и допускается на всю высоту.
2. В случае выполнения кладки при температуре наружного воздуха ниже -20°С марку раствора принимать 50.
3. Кирпичные перегородки толщиной 120мм выполнять при положительных температурах.
4. В период оттаивания за кладкой должно быть установлено постоянное наблюдение - высота нерасчерепленных кирпичных стен не должна превышать для стен толщиной 250мм - 1,5м.
5. При производстве гидро- и пароизоляционных работ на открытом воздухе при температуре ниже 5°С следует соблюдать правила, изложенные в СНиП III-20-74.

Согласовано: Гипрокислород, ГИП, Зарифов; Гипрокислород, Гл. инж. проекта, Ченцов; Гипрокислород, Гл. спец. по ОТ, Ковалев

Типовой проект 405-9-24.83 Альбом III

| | | | |
|---|---|---|---|
| Утвердил | Бурмистров | | |
| Нач. отд. | Жукин | | |
| Рук. гр. | Бусс | | |
| Гл. спец. | Уланова | | |
| Гл. спец. | Жукин | | |
| Гл. инж. | Борисов | | |
| Инж. кат. | Шевцов | | |
| Инж. кат. | Горотский | | |
| Гл. | Бухгалтер | | |
| Н. контр. | | | |

Привязан

Инв. №

Подпись и дата

Взам. инв. №

## ТП 405-9-24.83-АР

Ацетиленовая станция УАС-20г производительностью 20 м³ ч газообразного ацетилена

| Стадия | Лист | Листов |
|---|---|---|
| Р | 2 | |

Общие данные (окончание)

ГОССТРОЙ СССР ГОСХИМПРОЕКТ Москва

## План на отм. 0,000; 1,200

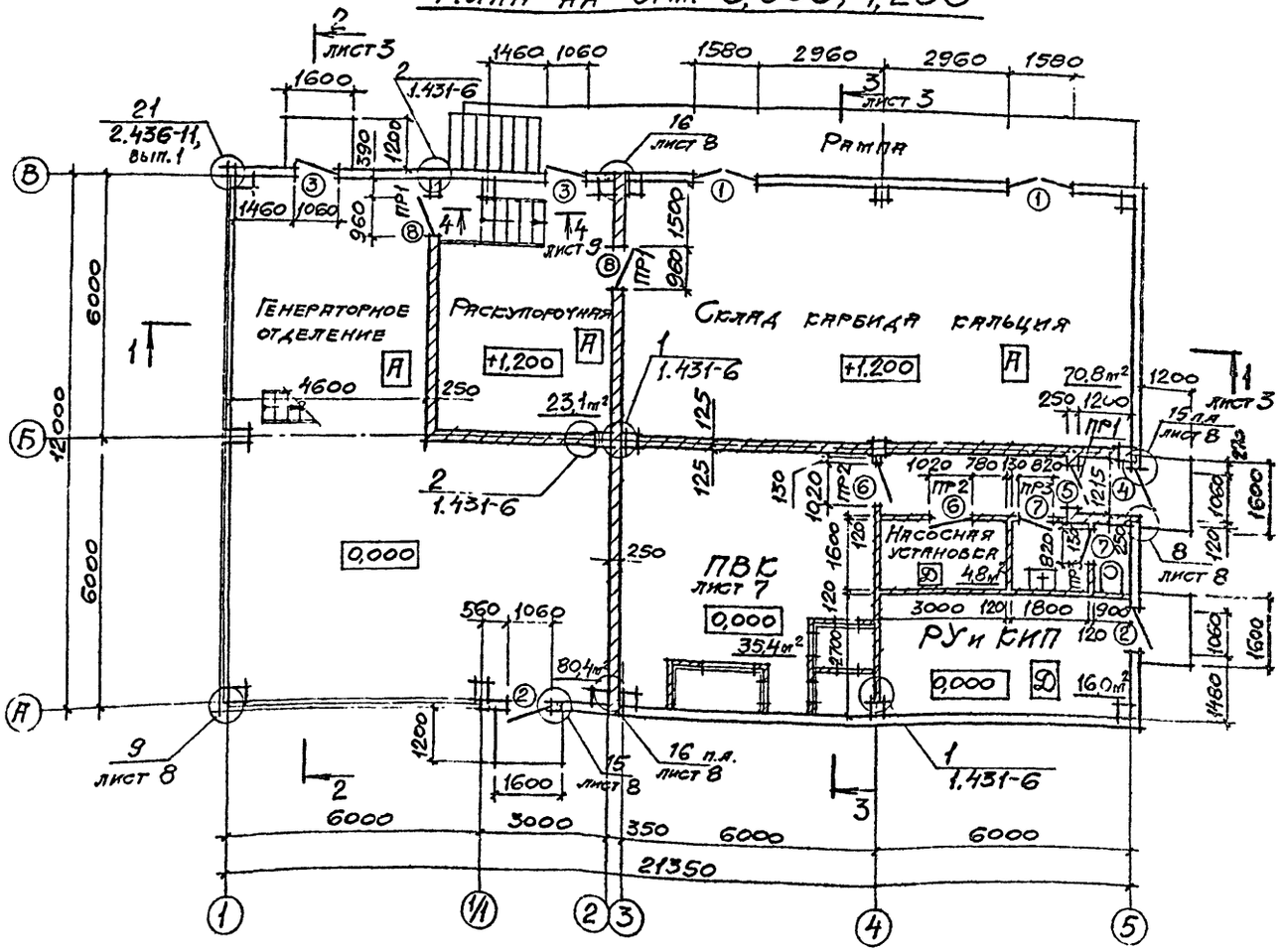


## План на отм. 2,700; 3,550; 5,500

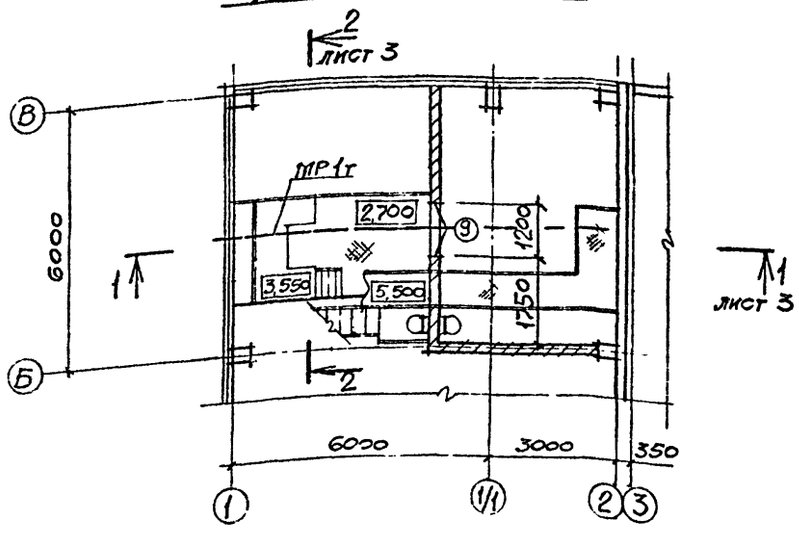


При кладке стен и перегородок оставлять отверстия по листу 7.

### СПЕЦИФИКАЦИЯ ЭЛЕМЕНТОВ ЗАПОЛНЕНИЯ ПРОЕМОВ

| Марка, поз. | Обозначение | Наименование | Кол. | Масса ед., кг | Примечание |
|---|---|---|---|---|---|
| 1 | ГОСТ 14624-69 | Дверной блок Д52 | 2 | | |
| 2 | ГОСТ 14624-69 | Дверной блок Д53-П | 2 | | |
| 3 | ГОСТ 14624-69 | Дверной блок Д53-Л | 2 | | |
| 4 | ГОСТ 14624-69 | Дверной блок Д60-П | 1 | | |
| 5 | ГОСТ 14624-69 | Дверной блок Д42-П | 1 | | |
| 6 | ГОСТ 14624-69 | Дверной блок Д37-П | 2 | | |
| 7 | ГОСТ 14624-69 | Дверной блок Д38-Л | 2 | | |
| 8 | 2.435-6, вып. 2 | Дверной блок ПДк-6 | 2 | | |
| 9 | лист 10 | Дверной блок Дн-1 | 1 | | |

### СПЕЦИФИКАЦИЯ ПЕРЕМЫЧЕК

| Марка, поз. | Обозначение | Наименование | Кол. | Масса ед. кг | Примечание |
|---|---|---|---|---|---|
| ПР1 | 1.138-10, вып. 1, | 1ПР1-12.12.6 | 12 | 25,0 | |
| ПР2 | 1.138-10, вып. 1, | 1ПР1-12.12.6 | 2 | 25,0 | |
| ПР3 | 1.138-10, вып. 1, | 1ПР1-10.12.6 | 9 | 20,0 | |
| ПР4 | 1.138-10, вып. 1, | 1ПР2-15.12.14 | 1 | 75,0 | |
| ПР5 | 1.138-10, вып. 1, | 1ПР1-10.12.6 | 6 | 20,0 | |

### ВЕДОМОСТЬ ПРОЕМОВ ВОРОТ И ДВЕРЕЙ

| Марка, поз. | Размер проема в кладке |
|---|---|
| 1 | 1550×2400 |
| 2 | 1060×2400 |
| 3 | 1060×2400 |
| 4 | 1060×2400 |
| 5 | 1020×2380 |
| 6 | 1020×2080 |
| 7 | 820×2080 |
| 8 | 960×2050 |
| 9 | 1200×2750 |

### ВЕДОМОСТЬ ПЕРЕМЫЧЕК

| Марка, поз. | Схема сечения |
|---|---|
| ПР1 | 2,380; 2,050 — 1ПР1-12.12.6 |
| ПР2 | 2,080 — 1ПР1-12.12.6 |
| ПР3 | 2,080 — 1ПР1-10.12.6 |
| ПР4 | 1,065; 1,305 — 1ПР2-15.12.6 |
| ПР5 | 3,650 — 1ПР1-10.12.6 |

| | | | |
|---|---|---|---|
| Исполн. | Бурмистрова | | |
| Провер. | Лунин | | |
| Рук. гр. | Фукс | | |
| Гл. спец. | Мазуаев | | |
| Гл. спец. | Лунин | | |
| Гл. констр. | Боровков | | |
| Нач. отд. | Князев | | |
| Гл. инж. пр. | Горяткин | | |
| Гл. инж. пр. | Никитин | | |
| Н. контр. | Манаев | | |

Привязан

Инв №

**ТП 405-9-24.83-АР**

Ацетиленовая станция УАС-20г производительностью 20 м³/ч газообразного ацетилена

| Стадия | Лист | Листов |
|---|---|---|
| Р | 3 | |

Планы на отм. 0,000; 1,200; 2,700; 3,550; 5,500

ГОССТРОЙ СССР ГОСХИМПРОЕКТ Москва

Шифр ГХП 2391

Альбом III

Согласовано: Гл. арх. мастер; Гл. конструктор; Гл. спец. ПБ

Взам. инв. №

Инв. № подл.

Инв. № 2391

ТИПОВОЙ ПРОЕКТ 405-9-24.83 Альбом III

## Разрез 1-1

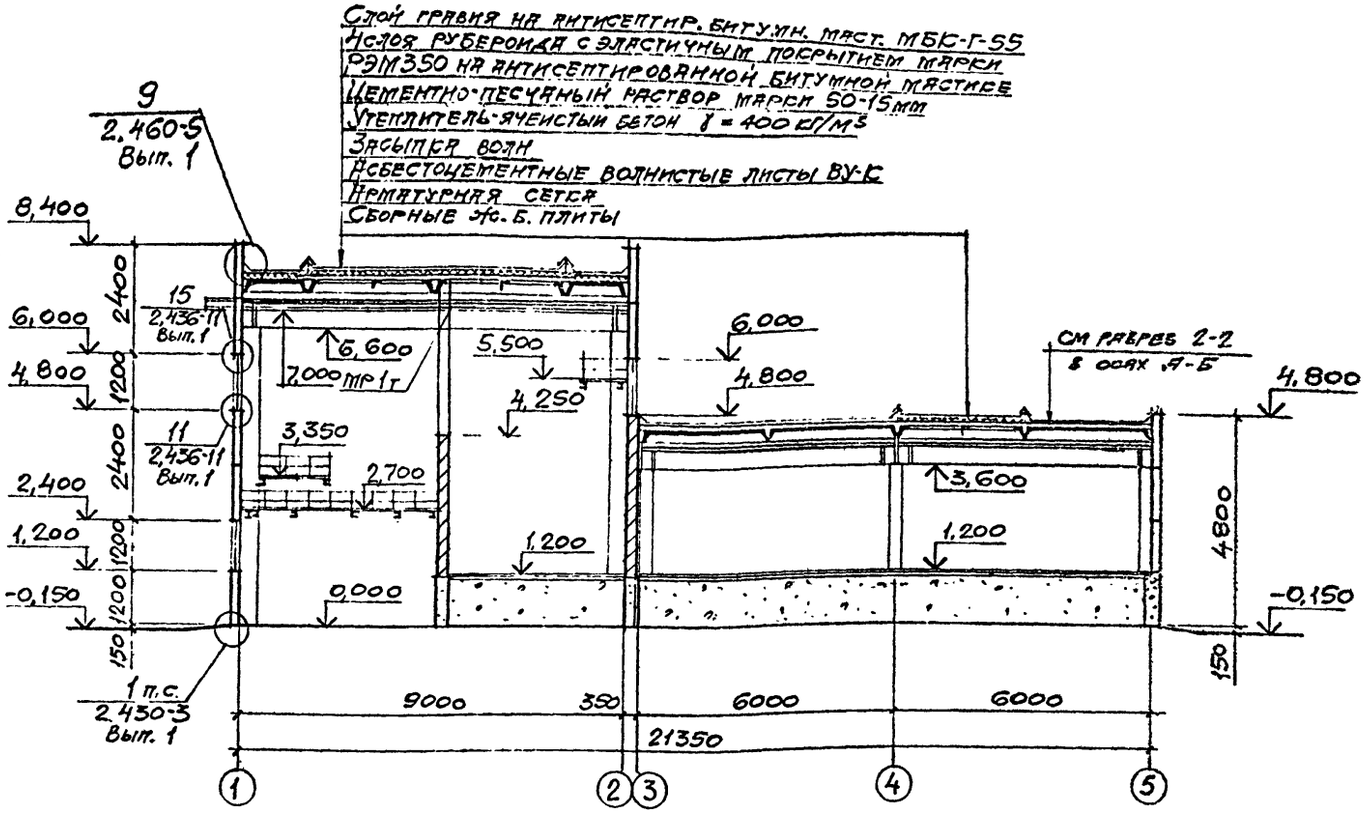


## Разрез 2-2

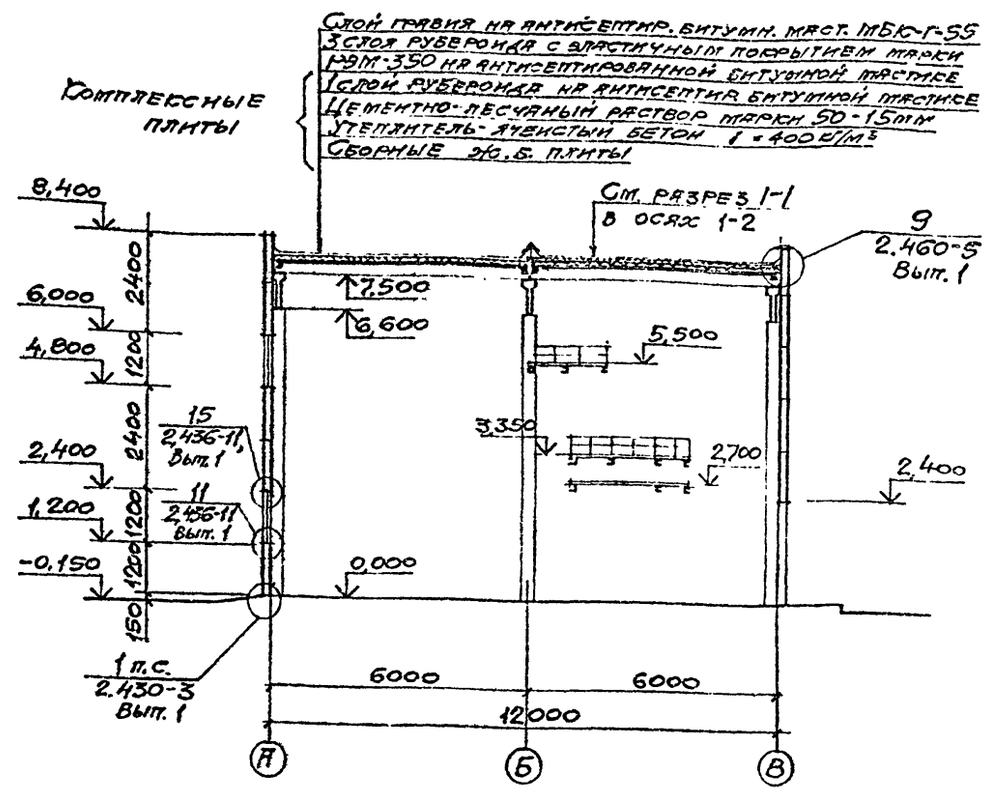


## Разрез 3-3

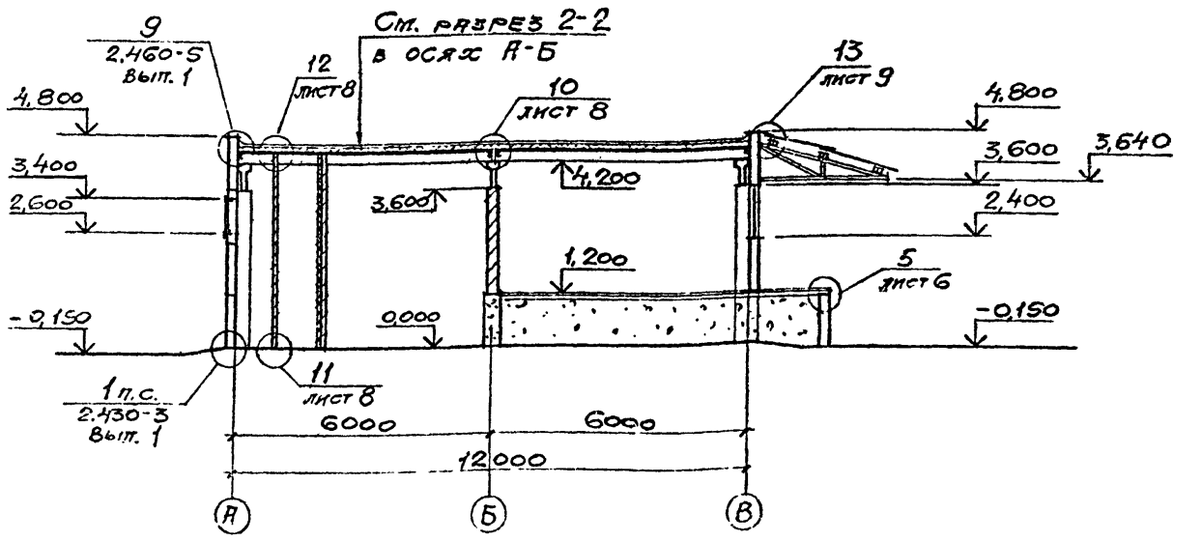


| | | | |
|---|---|---|---|
| Исполн. | Бурмистров | | |
| Провер. | Пунин | | |
| Рукотр. | Фукс | | |
| Гл. спец. | Мажаев | | |
| Гл. спец. | Пунин | | |
| Гл. инж. пр. | Боровков | | |
| Нач. отд. | Князев | | |
| Гл. инж. пр. | Коротин | | Дата |
| Гл. инж. пр. | Никитин | | |
| Н. контр. | Маняев | | |

Привязан

Инв. №

**ТП 405-9-24.83 АР**

Ацетиленовая станция УАС-20г производительностью 20 м³/ч газообразного ацетилена

| Стадия | Лист | Листов |
|---|---|---|
| Р | 4 | |

Разрезы 1-1, 2-2, 3-3

ГОССТРОЙ СССР ГОСХИМПРОЕКТ Москва

Согласовано: Гипрокислород

Отд. ТБ-2 Отд. 80 Гл. инж. пр. Гл. спец. Гл. спец. Гл. конструктор Нач. отд. Гл. инж. пр. Гл. инж. пр. Гл. спец. Гл. спец. Гл. конструктор

Взам. инв. № Подп. и дата Инв. № подл.

Инв № ГХП 391

Типовой проект 405-9-24.83 Альбом III

## Фасад 1-5

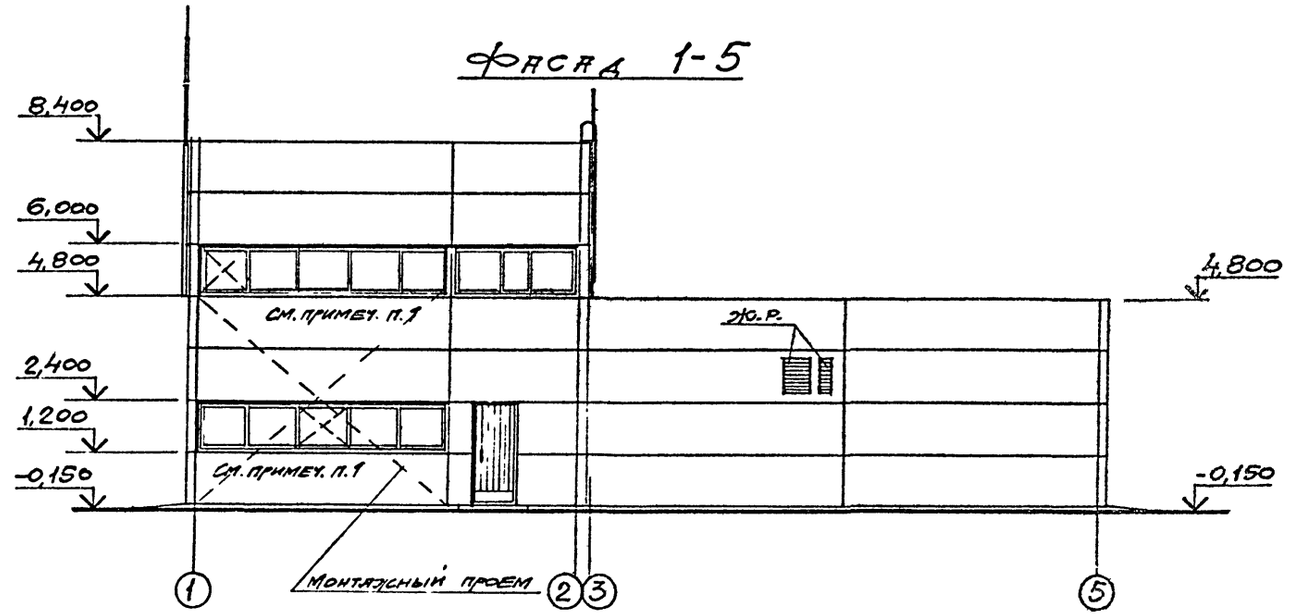


## Фасад А-В

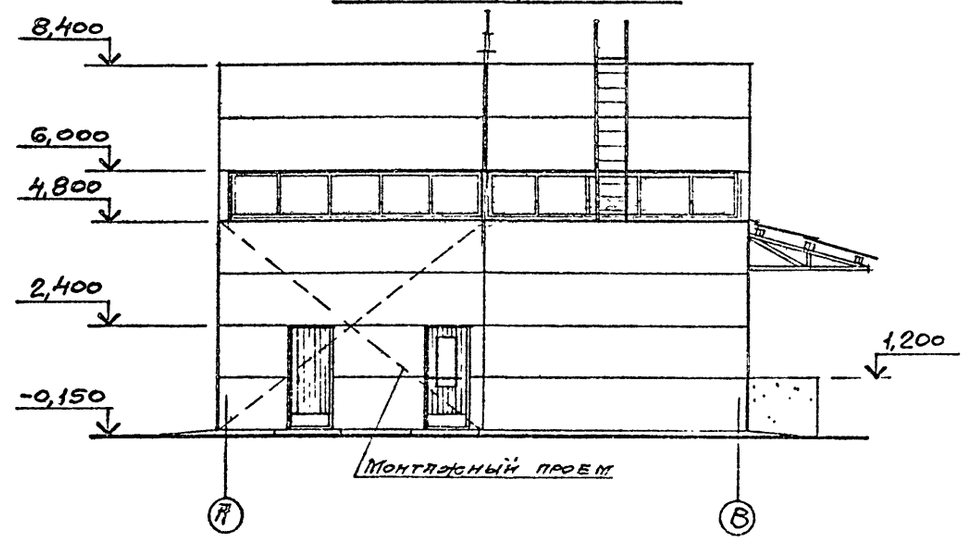


## Фасад 5-1

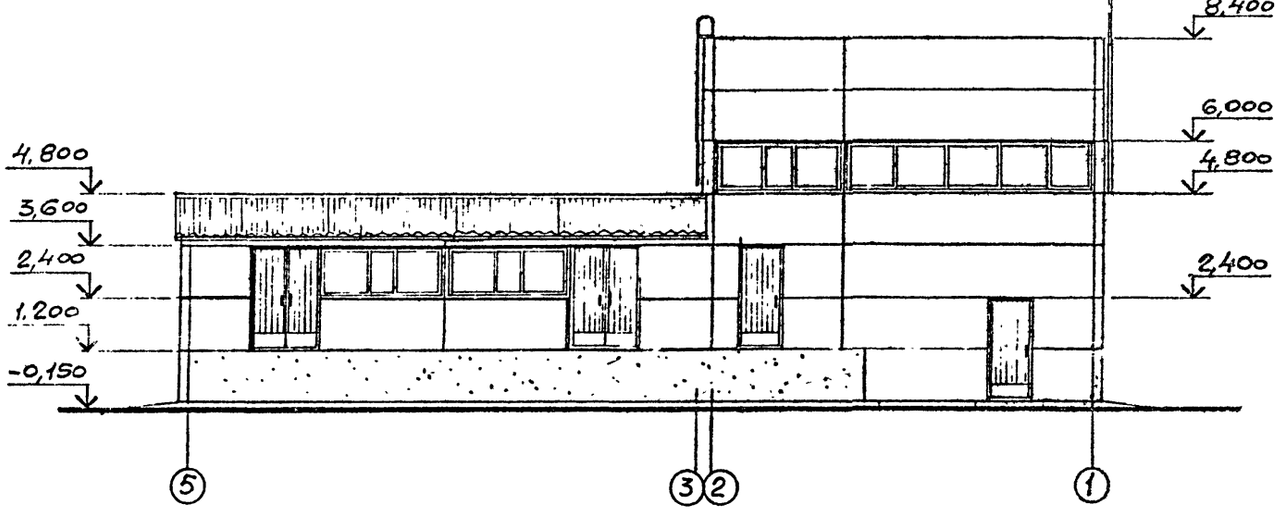


## Фасад В-А

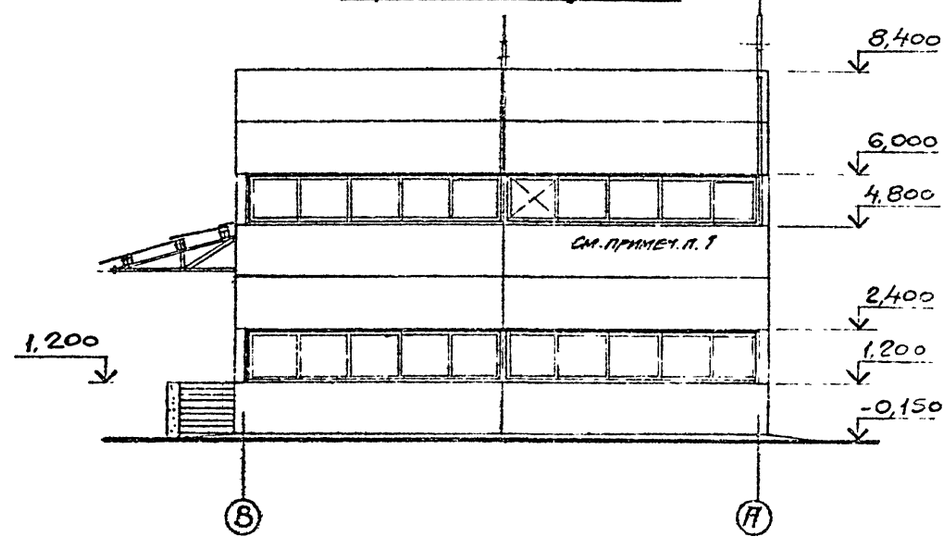


1 Вместо стекла вставить металлический лист δ = 3 мм для прокладки технологических трубопроводов

| | | | |
|---|---|---|---|
| Согласовано: | | | |
| Гл. инж. проекта | Гапоренко | | |
| Гл. конструктор | Ермолаев | | |
| Гл. конструктор мастерской | Ермолаев | | |
| Гл. спец. п. б | Дозорцев | | |
| Гл. спец. | Дозорцев | | |

Акт отказ. Лист.

| | | | |
|---|---|---|---|
| Отд. гл. инж. | Дворянинов | | |
| Гл. инженер | Гапоренко | | |
| ГИП | Зверев | | |
| Гл. инж. 9.0 | Тютюнников | | |

| | | | |
|---|---|---|---|
| Исполн. | Бурмистрова | | |
| Провер. | Лунин | | |
| Рук. гр. | Фуко | | |
| Гл. отд. | Мажаев | | |
| Гл. спец. | Лунин | | |
| Гл. конструктор | Боровков | | |
| Нач. отд. | Князев | | |
| Гл. инж. пр. | Горюкин | | 1.09.83 |
| Гл. инж. пр. | Никитин | | |
| Н. контр. | Мажаев | | |

Привязан

Инв №

Подпись и дата | Взам. инв. № | Инв. № подл.

# ТП 405-9-24.83АР

Ацетиленовая станция УАС-20г производительностью 20 м³/ч газообразного ацетилена

| Стадия | Лист | Листов |
|---|---|---|
| Р | 5 | |

Фасады 1-5, 5-1, А-В, В-А

ГОССТРОЙ СССР ГОСХИМПРОЕКТ Москва

## План полов на отм. 0,000

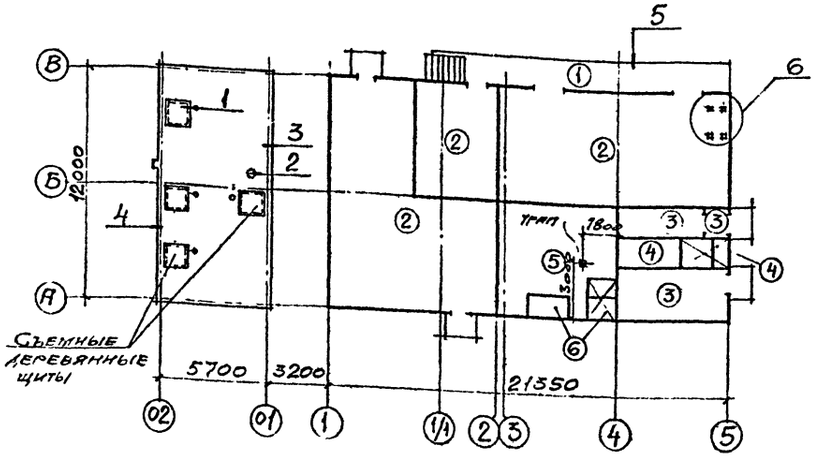


## ЭКСПЛИКАЦИЯ ПОЛОВ

| Наименование или номер помещения по проекту | Тип пола по проекту | Схема пола или номер узла по серии | Элементы пола и их толщина | Площадь пола, м² |
|---|---|---|---|---|
| Рампа | 1 | | Покрытие-асфальтобетон-40мм Подстилающий слой-бетон М100-100мм Основание-слой щебня крупностью 40мм, вдавленный в грунт | 21,0 |
| Генераторное отделен., рассупорочная, склад карбида кальция | 2 | | Покрытие-искрогасящий бетон М200 на основе цемента, известнякового песка и известнякового щебня-30мм Подстилающий слой-бетон М100-100мм Основание-слой щебня крупностью 40мм, вдавленный в грунт | 174,3 |
| РУ и КИП, входной тамбур, коридор | 3 | | Покрытие-плиты бетонные тротуарные (ГОСТ 5.2273-79)-Прослойка-цементно-песчаный раствор М150-20мм Подстилающий слой-бетон М100-100мм Основание-слой щебня крупностью 40мм, вдавленный в грунт | 24,4 |
| Насосная установки санузел. | 4 | | Покрытие-керамические плитки (ГОСТ 6787-80)-15мм Прослойка и заполнение швов-цементно-песчаный раствор М150-17мм Подстилающий слой-бетон М100-100мм Основание-слой щебня крупностью 40мм, вдавленный в грунт | 9,3 |
| ПВК | 5 | | Покрытие-цементно-песчаный раствор М200 с железнением-20мм Подстилающий слой-бетон М100-100мм Основание-слой щебня крупностью 40мм, вдавленный в грунт | 30,9 |
| Воздухозаборная камера | 6 | | Покрытие-цементно-песчаный раствор М200 с железнением и окрасской кумароно-бучусовой мастикой-20мм Подстилающий слой-бетон М100-100мм Основание-слой щебня крупностью 40мм, вдавленный в грунт | 4,5 |

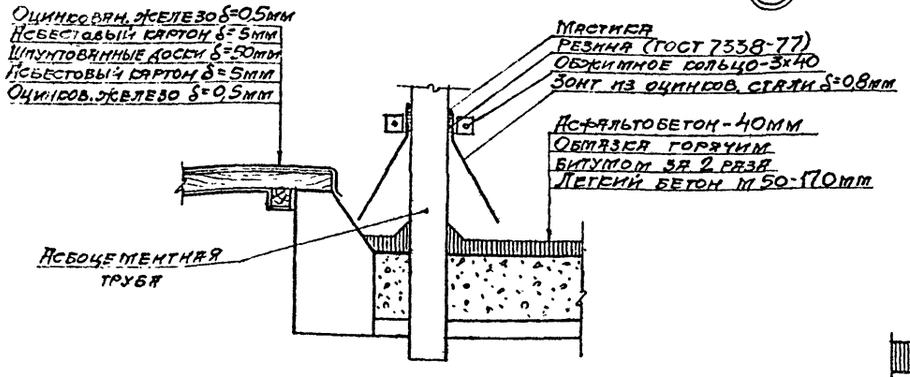


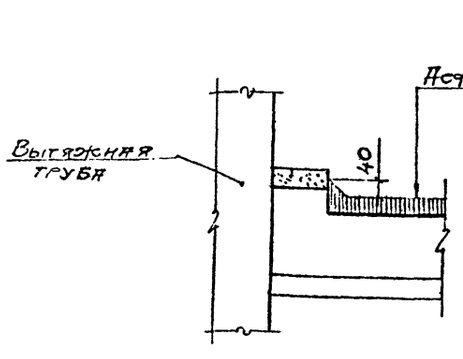


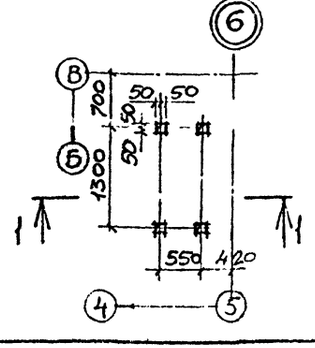


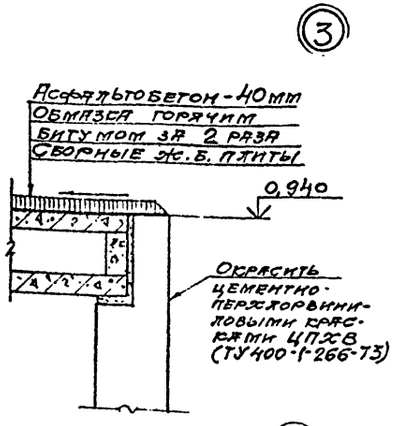


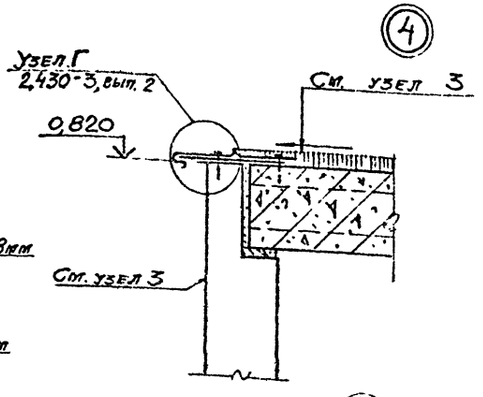


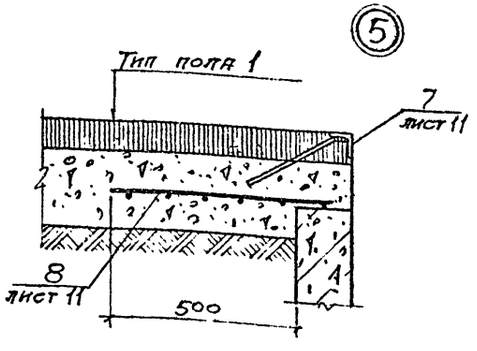


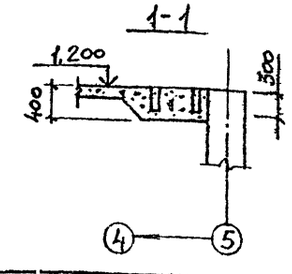


| | | | |
|---|---|---|---|
| Привязан | | | |
| Инв № | | | |
| Изм. | Кол.уч. | Лист | Подпись | Дата |
| Согласовано: Гл.инж.проекта Гипрохимсловка; Гл.инж.проекта Гипрогазочистка; Нач. отдела ПГПИ; Нач. отдела ПГПИ; Нач. отдела ПГПИ

ТИПОВОЙ ПРОЕКТ 405-9-24.83 Альбом III

## План отверстий в кирпичных стенах на отм. 0,000

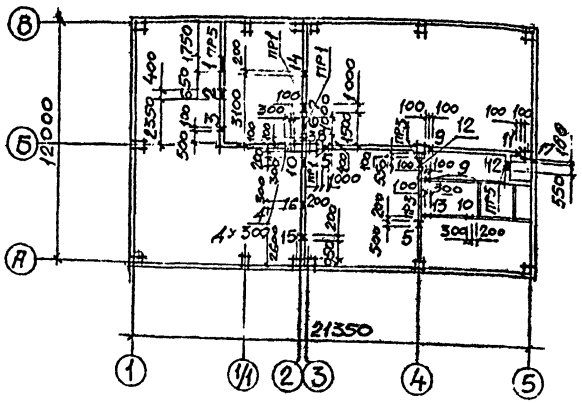


## Таблица отверстий

| N/N отв. | Размер отверстия | Отметка низа отв. | N/N отв. | Размер отверстия | Отметка низа отв. |
|---|---|---|---|---|---|
| 1 | 650x1050(h) | 1,300 | 11 | 100x100(h) | 2,800 |
| 2 | 400x100(h) | 7,500 | 12 | 550x300(h) | 2,850 |
| 3 | 100x200(h) | 3,150 | 13 | 300x300(h) | 3,250 |
| 4 | 300x300(h) | 4,540 | 14 | 200x100(h) | 3,450 |
| 5 | 1000x200(h) | 3,400 | 15 | 200x100(h) | 3,600 |
| 6 | 1000x1000(h) | 1,200 | 16 | 300x300(h) | 2950 |
| 7 | 1000x200(h) | 3,600 | 17 | 100x100(ш) | 3.400 |
| 8 | 100x200(h) | 3,550 | | | |
| 9 | 100x200(h) | 2,650 | | | |
| 10 | 300x100(h) | 3,600 | | | |

## Спецификация металлических рамок и сальников

| Марка, поз. | Обозначение | Наименование | Кол. | Масса ед., кг | Примечание |
|---|---|---|---|---|---|
| Рм 1 | ТП405-9- -КЖИ-Рм1 | Рамка металлическ. | 3 | 23,8 | |
| Рм 2 | Рм2 | То же | 1 | 24,0 | |
| Рм 3 | Рм3 | " | 1 | 12.0 | |
| Рм 4 | Рм4 | " | 1 | 9.4 | |
| Рм 5 | Рм5 | " | 1 | 9,0 | |
| Р1 | Р1 | " | 1 | 16.9 | |
| Р2 | Р2 | " | 1 | 10.0 | |
| | | | | | |
| | | | | | |
| | | | | | |
| Ду300 | 3.901-5 | Сальники в=300 | 1 | 9,1 | |
| Ду350 | 3.901-5 | то же в=300 | 2 | 11,4 | |
| Ду500 | 3.901-5 | " в=300 | 1 | 17,2 | |
| | | | | | |
| | | | | | |
| | | | | | |

## ПВК

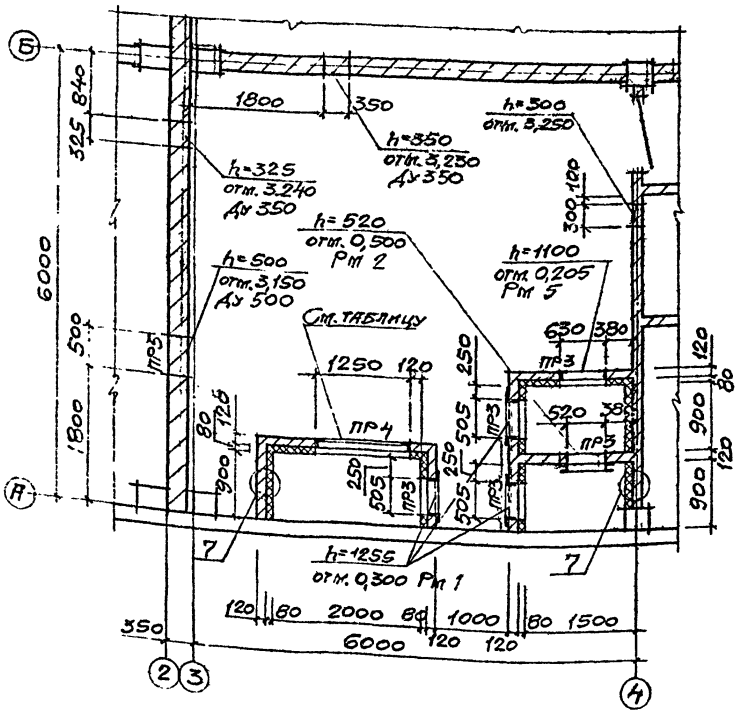


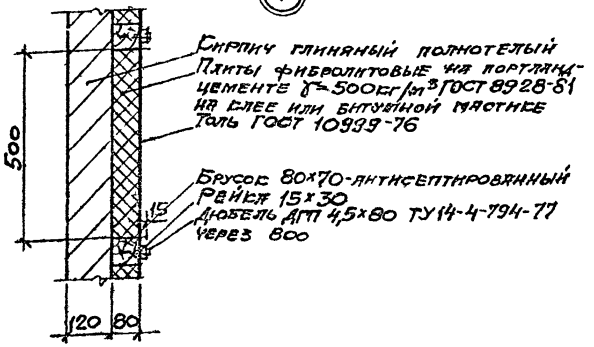


## План отверстий на отм. 2,600

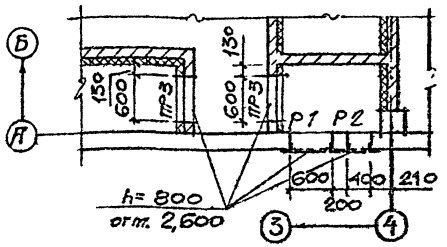


## Справочная таблица привязки проема

| Наименование | Расчетная зимняя температура наружного воздуха | | |
|---|---|---|---|
| | -20°с | -30°с | -40°с |
| Тип проема по проекту | 1250x1100(h) | 1250x1100(h) | 1250x600(h) |
| Отм. низа проема | 0,205 | 0,205 | 0,465 |
| Стальные рамки | Рм 3 | Рм 3 | Рм 4 |
| | | | |

Отметки отверстий, указанные на плане ПВК, относятся к низу отверстий.

| | | | |
|---|---|---|---|
| Исполн. | Бурмистрова | | |
| Провер. | Лунин | | |
| Рук. гр. | Фуес | | |
| Гл. спец. | Лунин | | |
| Гл. конст. | Боровкова | | |
| Нач. отд. | Князев | | |
| Гл. инж. пр. | Горегляд | | |
| Гл. инж. | Пражская | | |

Привязан

Инв №

ТП 405-9-24.83 АР

Ацетиленовая станция УАС-20г производительностью 20 м³/ч газообразного ацетилена

| Стадия | Лист | Листов |
|---|---|---|
| Р | 7 | |

Планы отверстий в кирпичных стенах ПВК. Узел 7

ГОССТРОЙ СССР ГОСХИМПРОЕКТ Москва

Согласовано: Типоспецпроект, ГИП Ф.Ф. Ворфоломеев; Отд. ВС Росгипрогаз; Нач. отд. ОВиВК Ю.С. Ткачинский

Отп. 152 Фомичева; Отп. 8 Росгипрогаз; Нач. отд. ОВиВК

Взам. инв. № | Подпись и дата | Инв. № подл.

Шифр ГХП 2391

Типовой проект 405-9-24.83 Альбом III

## Схема расположения закладных изделий

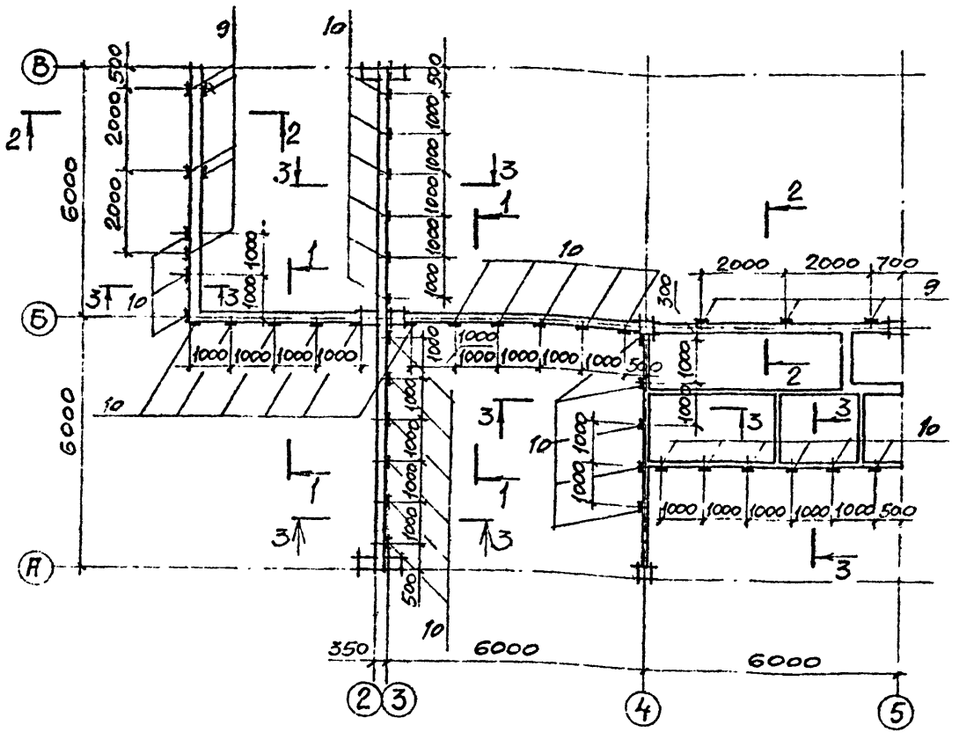


### 1-1

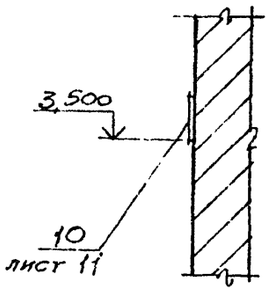


### 2-2

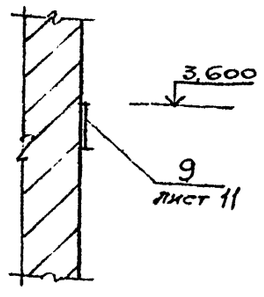


### 3-3

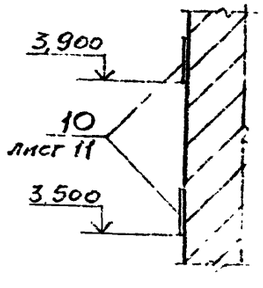


### 8

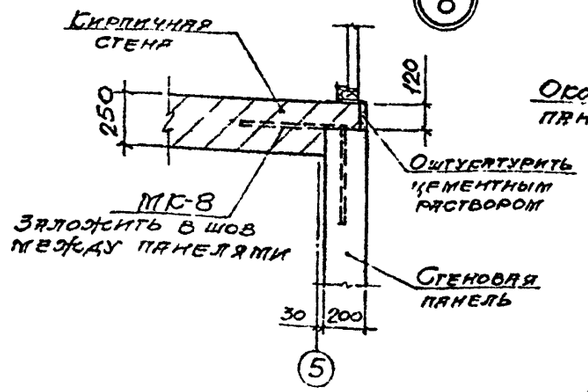


### 9

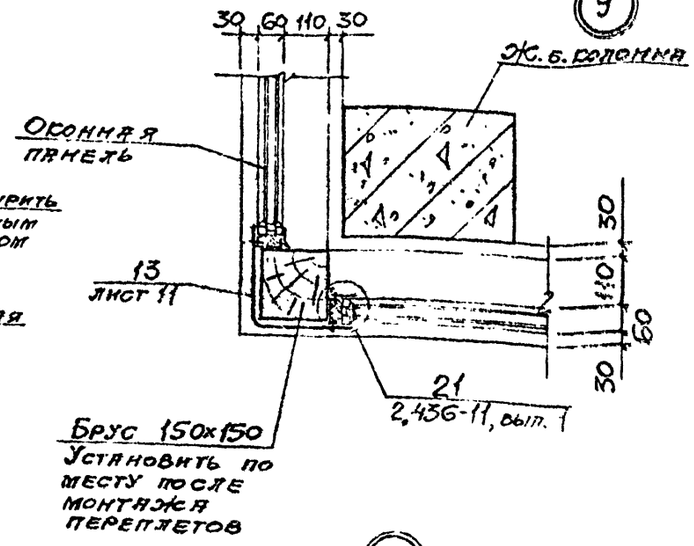


### 10

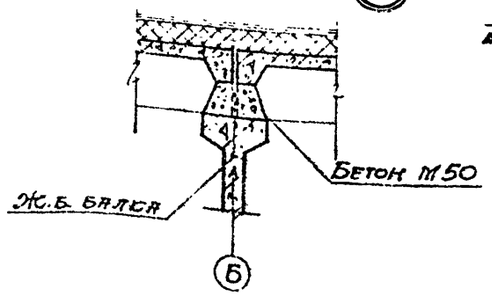


### 11

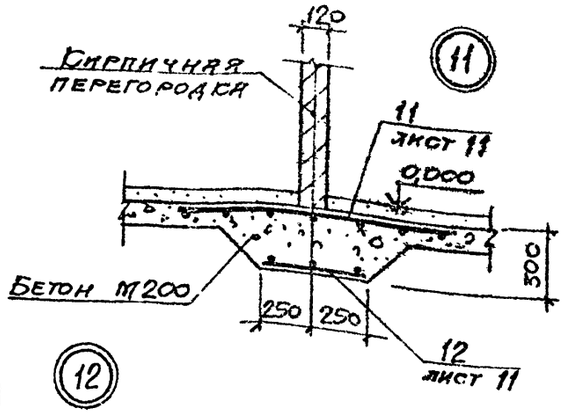


### 12

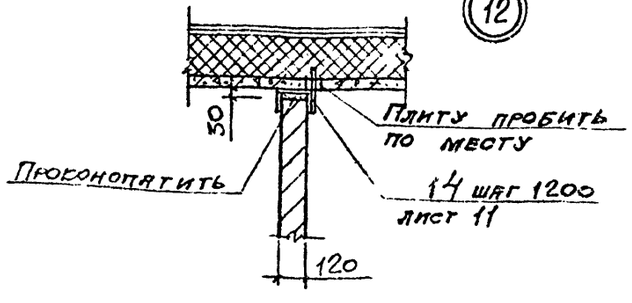


### 15

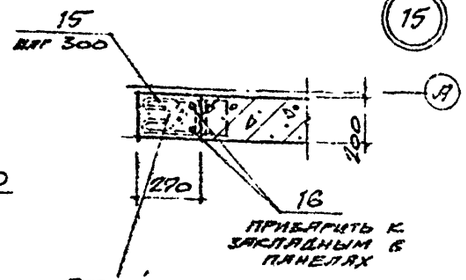


### 16

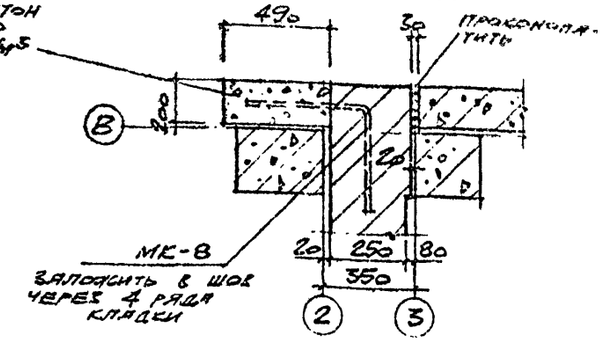


| | | | | | | |
|---|---|---|---|---|---|---|
| Исполн. | Бурлакова | | | ТП 405-9-24.83-АР | | |
| Провер. | Лунин | | | | | |
| Рук.гр. | Ровс | | | Ацетиленовая станция УАС-20г производительностью 20 м³/ч газообразного ацетилена | Стадия: Р | Лист: 8 | Листов: |
| Гл.спец. | Лунин | | | | | |
| Гл.конст. | Боровков | | | | | |
| Нач.отд. | Князев | | | Схема расположения закладных изделий. Узлы 8÷12, 15, 16 | ГОСХИМПРОЕКТ Москва | |
| Гл.инж. | Боровков | | | | | |
| Н.контр. | Мазенко | | | | | |

Привязан

Инв №

## Схема раскладки асбестоцементных листов навеса

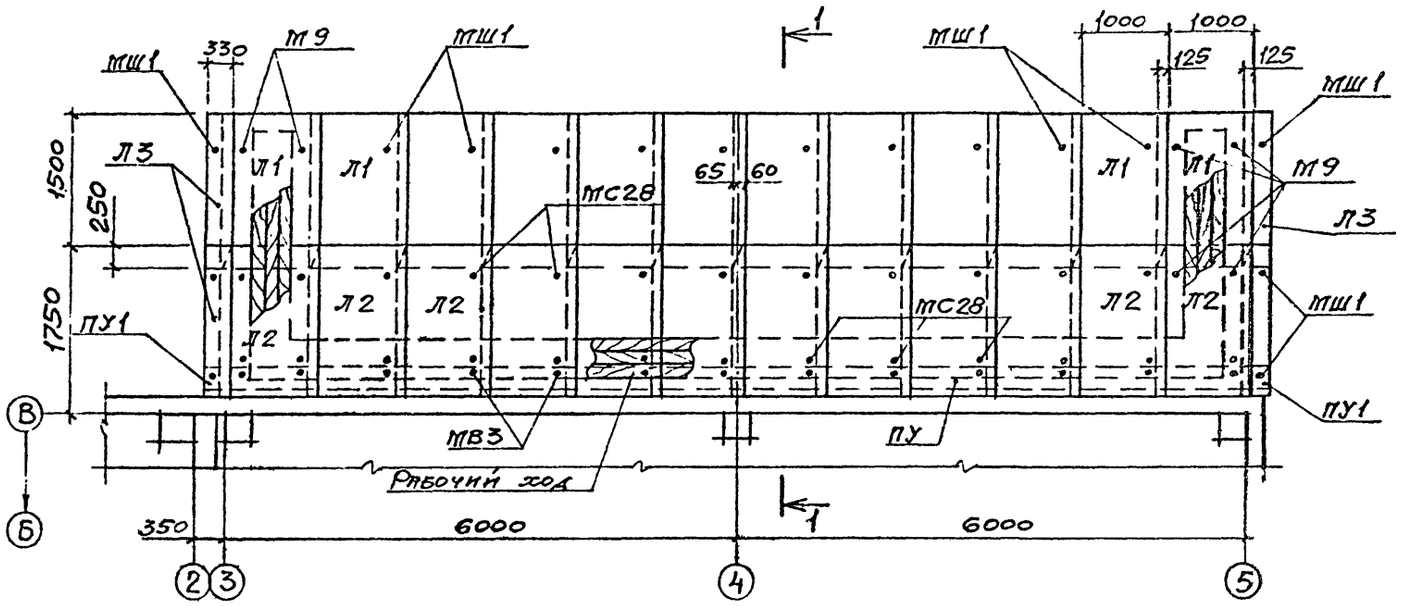


## Спецификация к схеме раскладки асбестоцементных листов навеса

| Марка, поз. | Обозначение | Наименование | Кол. | Масса ед., кг | Примечание |
|---|---|---|---|---|---|
| Л1 | ГОСТ 16233-77 | Асбестоцементный | | | Срезать |
| | | лист УВ-7,5-1700 с | | | сверху |
| | | одним срезан. углом | 12 | | слева |
| Л2 | ГОСТ 16233-77 | то же с двумя | | | Срезать |
| | | срезан. углами | 12 | | сверху слева |
| | | | | | и справа снизу |
| Л3 | ГОСТ 16233-77 | Доборный асбесто- | | | |
| | | цементный лист | 4 | | в=330 |
| ПУ | ГОСТ 16233-77 | Переходная деталь | 12 | | |
| ПУ-1 | ГОСТ 16233-77 | Доборная деталь | 2 | | в=330 |
| МШ1 | 2.460-1, вып. 1 | Крепление в сборке | | | |
| МВ3 | 2.460-1, вып. 1 | то же | | | |
| М9 | 2.460-1, вып. 1 | " | | | |
| МС28 | 3.019.1-1, вып. 1 | Изделие соединит. | | | |
| | | Материалы | | | |
| | ГОСТ 8486-66 | Древесина | | | |
| | | хвойных пород | | | |
| | | Деревянный брус м³ | 1,3 | | |
| | | Рабочий ход м² | 1,0 | | |
| | | | | | |
| ЛСВ11-17 | ГОСТ 8717-81 | Ступень бетонная | 1 | 93 | |
| ЛС11-17 | ГОСТ 8717-81 | то же | 5 | 115 | |
| ЛСН11-14 | ГОСТ 8717-81 | " | 1 | 63 | |
| | | | | | |

## 1-1

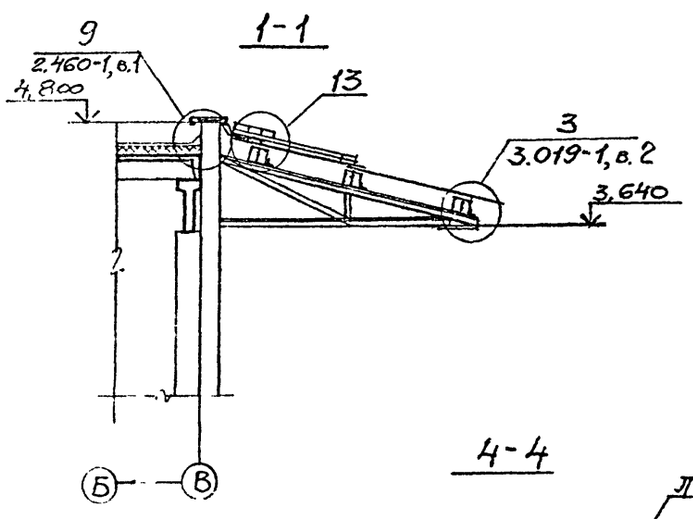


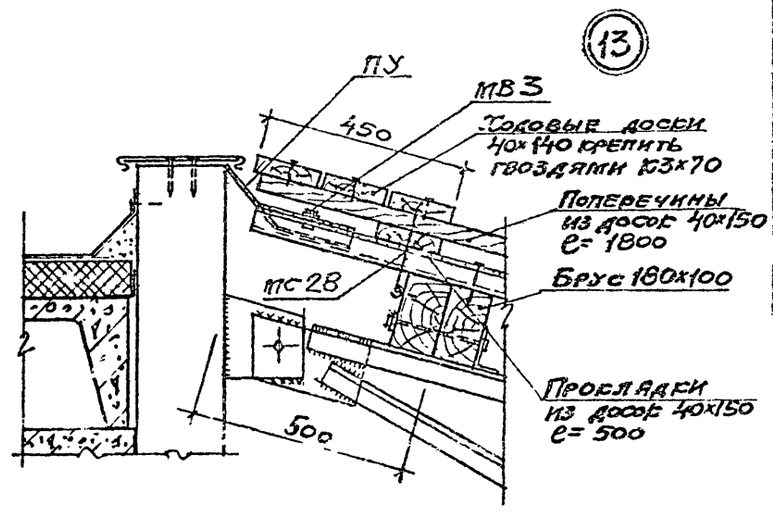


## 4-4

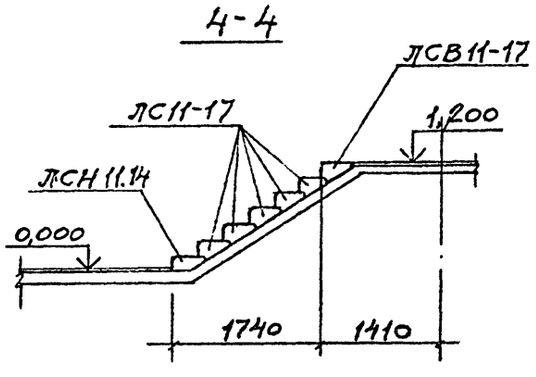


| | | | | |
|---|---|---|---|---|
| Нач.отд. | Бурнистров | | | ТП 405-9-24.83-АР |
| Провер. | Пунин | | | |
| Рук.гр. | Фокин | | | Ацетиленовая станция УАС-20г производительностью 20 м³/ч газообразного ацетилена — Стадия: Р; Лист: 9; Листов: |
| Гл.спец. | Пунин | | | |
| Гл.конст. | Боровков | | | |
| Нач.отд. | Князев | | | Схема раскладки асбестоцементных листов навеса. Сеч. 1-1, 4-4. Узел 13 — Госстрой СССР ГОСХИМПРОЕКТ Москва |
| Гл.инж. | Коротин | | | |
| Н.контр. | Тряжев | | | |

Привязан

Инв №

Согласовано: Гипрокислород, ГИП, Зиратас

Инв. № подл. | Подпись и дата | Взам. инв. №

Инв. № подл. | Подп. и дата | Взам. инв. №

Типовой проект 405 9-24.83 Альбом III

## Дверь Дн-1

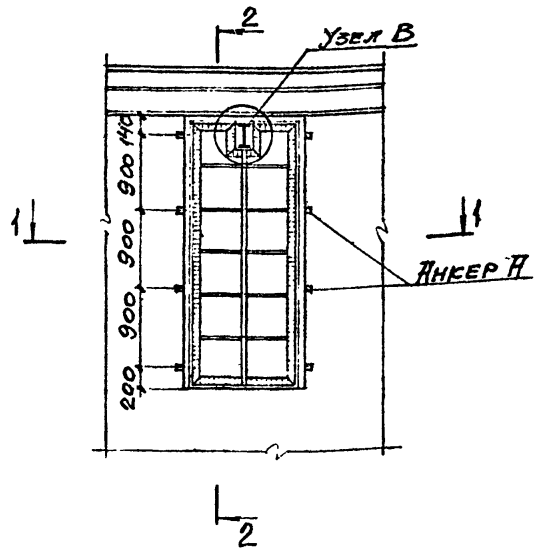


## 2-2

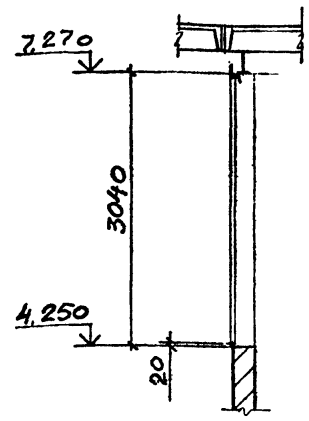


## Узел В

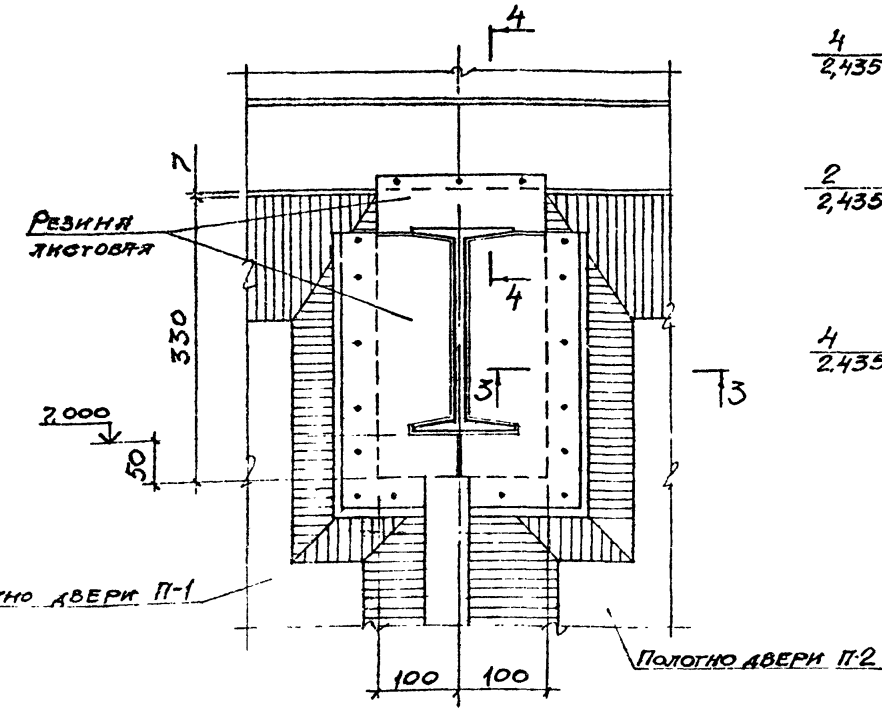


## П-1 / П-2

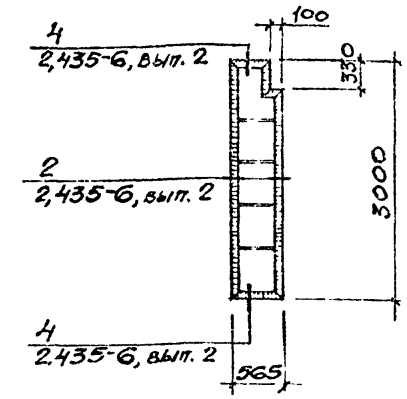


## 1-1

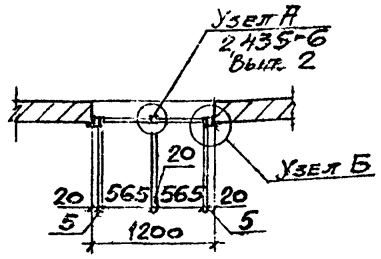


## 3-3

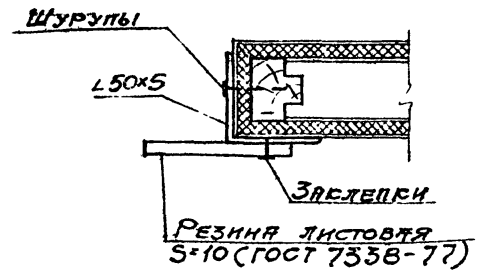


## 4-4

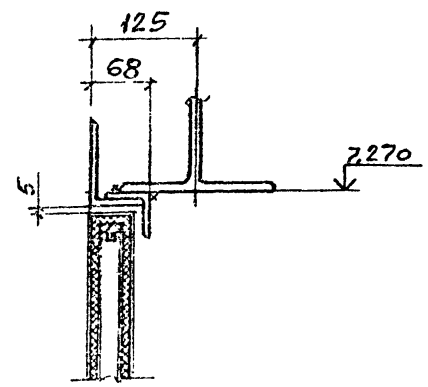


## Узел Б

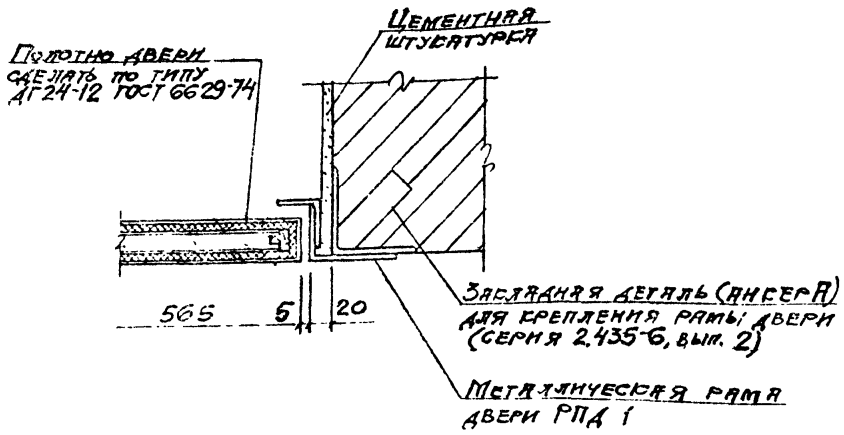


## Спецификация к схемам расположения рамы двери

| Марка поз. | Обозначение | Наименование | Кол. | Масса ед., кг | Примечание |
|---|---|---|---|---|---|
| РПД 1 | ТП405-9- -КЖИ-ТД1 | Рама двери | 1 | 98,4 | |

Конструкция полотна двери и металлических изделий выполнена по серии 2.435-6, вып. 2

| | | | | | | |
|---|---|---|---|---|---|---|
| Исполн. | Бурмистров | | | ТП 405-9-24.83-АР | | |
| Провер. | Лунин | | | | | |
| Рук. гр. | Фрунс | | | Ацетиленовая станция УАС-20г производительностью 20 м³/ч газообразного ацетилена | Стадия | Лист | Листов |
| Гл. спец. | Лунин | | | | Р | 10 | |
| Гл. конструктор | Боровков | | | | | | |
| Нач. отд. | Князев | | | Дверь Дн-1 | ГОССТРОЙ СССР ГОСХИМПРОЕКТ Москва | | |
| Гл. инж. пр. | Сорокин | | | | | | |
| Н. контр. | Маслаев | | | | | | |

Привязан

Инв. №

2391

Типовой проект 405-9-24.83 Альбом III

## План кровли

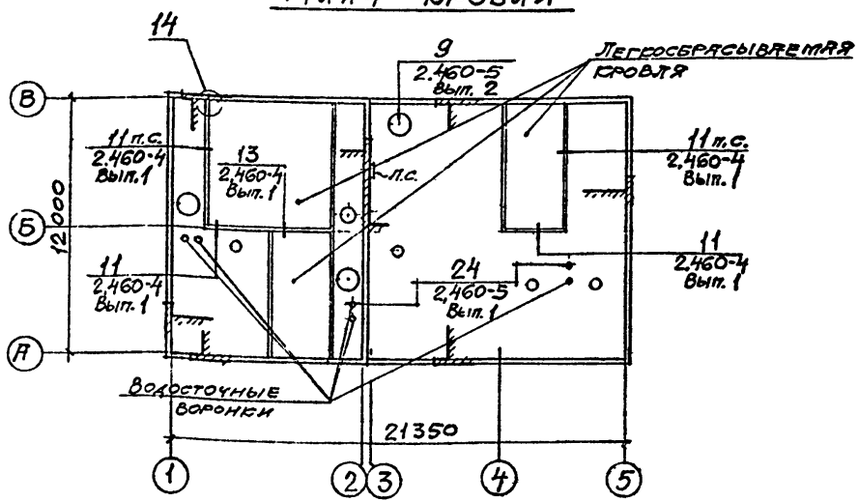


## Схема раскладки асбестоцементных листов легросбрасываемой кровли

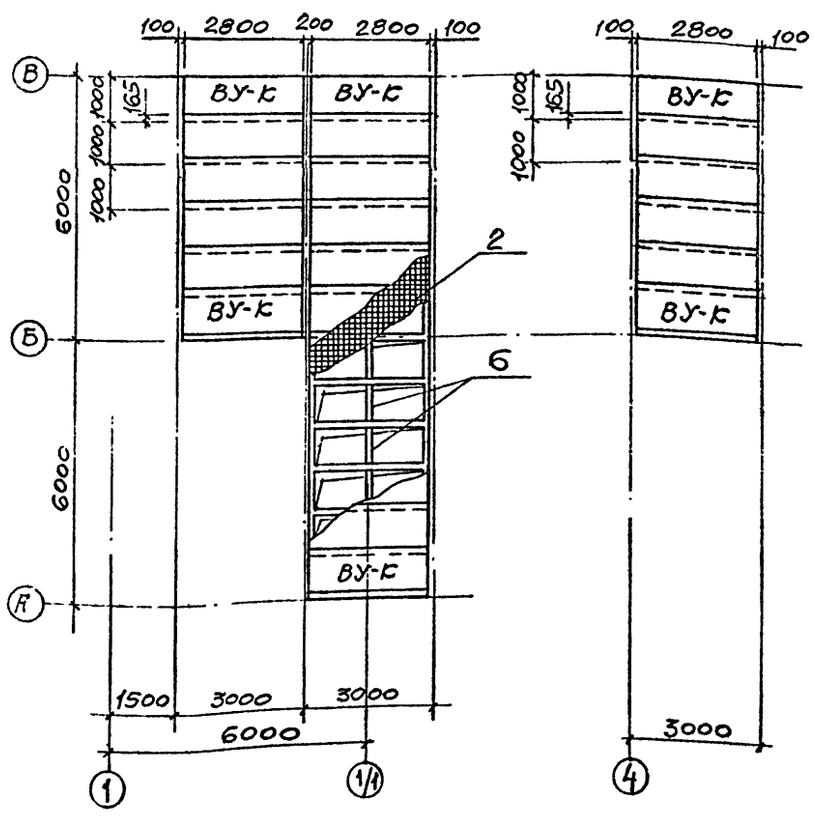


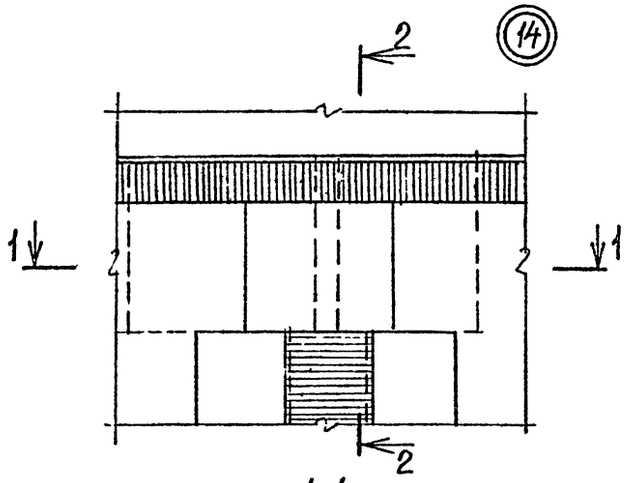


## 1-1

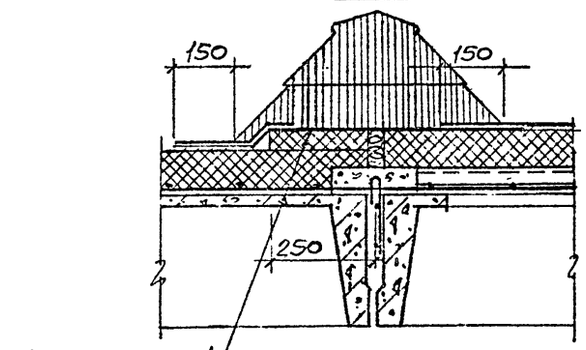


## 2-2

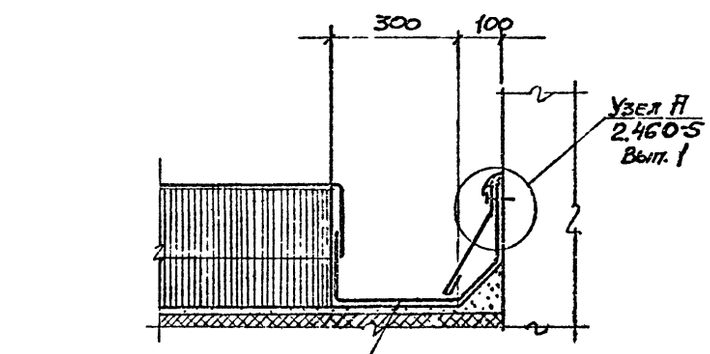


Лоток из кровельной оцинкованной стали завести под фасонные элементы парапета и бортика

## Спецификация к схеме раскладки л.ц.л. листов соединительных и закладных изделий к листам 3,6,8,11

| Марка, поз. | Обозначение | Наименование | Кол. | Масса ед., кг | Примечание |
|---|---|---|---|---|---|
| ВУ-К | ГОСТ 8423-75 | Асбестоцементный | | | |
| | | лист | 25 | | |
| 1 | ГОСТ 19903-74 | Кровельная оцинкованная | | | по узлам серии 2.460-4 Вып. 1 |
| | | сталь поз. 1 $м^2$ | 32 | 6,3 | |
| 4 | | Костыль поз. 4 | 150 | | |
| 6 | | Метлл. балка поз. 6 | 25 | | |
| 2 | ГОСТ 8478-81 | $\frac{2Б01-(К200)\times100}{\varnothing8Вр1-150}$ 2960-$L\frac{С_1}{30}$ пм | 24 | | |
| | | | | | |
| 7 | 3.400-6/76 | Издел. заклад. Ми4-46 | 18 | 4,4 | |
| 8 | 3.019.1-1, вып. 1 | Сетка С11 | 18 | 5,3 | |
| | | | | | |
| МС1 | 1.431-6 | Изделие соединит. | 28 | 0,24 | по узлам серии 1.431-6 |
| МС2 | 1.431-6 | то же | 28 | 0,9 | |
| МС10 | 1.431-6 | " | 16 | 0,3 | |
| МС11 | 1.431-6 | " | 42 | 0,29 | |
| МС12 | 1.431-6 | " | 22 | 1,13 | |
| МК8 | 2.430-3, вып. 3 | " | 4 | 0,6 | |
| | | | | | |
| 9 | 1400-15, вып. 1 | Издел. заклад. МН101-6 | 8 | 0,7 | |
| 10 | | то же МН105-3 | 37 | 0,8 | |
| 11 | ГОСТ 23279-78 | Сетка $\frac{ВR1-200}{10R1-200}$ (250×5050) | 6 | 40,5 | |
| 12 | ГОСТ 23279-78 | Сетка $\frac{ВR1-200}{10R1-200}$ $\frac{850}{2}$×5050 | 6 | 30,3 | |
| 13 | 2.430-16 | Угловая деталь УС1, м | 7,2 | 6,3 | |
| 14 | ТП 405-9- КЖИ-МН12 | Издел. соедин. МН12 | 25 | 2,0 | |
| | | | | | |
| 1 | ГОСТ 19903-74 | Кровельная оцинков. сталь поз. 1, $м^2$ | 32 | 6,3 | по узлам серии 2.460-5 Вып. 1 |
| 2 | | Костыль поз. 2 | 132 | | |
| 15 | | ⌀6AI ГОСТ 5781-81 с=800 | 14 | 0,18 | |
| 16 | | ⌀10AI ГОСТ 5781-81 | 10 | 0,62 | |

Согласовано: Гл. арх. инст. Чернозатонский; Гл. спец. П. Б. Кузьмев; Отд. 78-2 Фрумкин

Отд. ВС Расстегина

| | | | |
|---|---|---|---|
| Исполн. | Бурмистрова | | |
| Провер. | Лунин | | |
| Рук. гр. | Фуко | | |
| Гл. спец. | Лунин | | |
| Гл. конст. | Боровков | | |
| Нач. отд. | Князев | | |
| Гл. инж. пр. | Сорокин | | |
| Н. контр. | Мажнев | | |

Привязан

Инв. №

# ТП 405-9-24.83-АР

Ацетиленовая станция УАС-20г производительностью 20 м³/ч газообразного ацетилена

| Стадия | Лист | Листов |
|---|---|---|
| Р | 11 | |

План кровли. Схема раскладки л.ц.л. легросбрасываемой кровли. Узел 14

ГОССТРОЙ СССР ГОСХИМПРОЕКТ Москва

Инв. № подл. | Подпись и дата | Взам. инв. №

Инв. № подл. | Подп. и дата | Взам. инв. №

Типовой проект 405-9-24.83 Альбом VII

Согласовано:

## ВЕДОМОСТЬ РАБОЧИХ ЧЕРТЕЖЕЙ ОСНОВНОГО КОМПЛЕКТА КЖ

| Лист | Наименование | Примечание |
|---|---|---|
| I | Общие данные (начало) | |
| 2 | Общие данные (окончание) | |
| 3 | Схема расположения элементов фундаментов | |
| 4 | Сечения I-I + 7-7 к листу 3 | |
| 5 | Узлы I÷5 | |
| 6 | Фундамент I. Узел 6 | |
| 7 | Фундаменты ФмI, Фм2 | |
| 8 | Фундаменты Фм3, Фм4 | |
| 9 | Фундаменты Фм5, Фм6 | |
| I0 | Фундаменты Фм7, Фм8 | |
| II | Фундаменты Фм9, ФмI0 | |
| I2 | Фундаменты ФмII, ФмI2 | |
| I3 | Фундаменты ФмI3, ФмI4 | |
| I4 | Схема расположения фундаментов под оборудование | |
| I5 | Фрагмент I к листу I4 | |
| I6 | Фрагмент 2 к листу I4. Фундаменты под оборудование ФОмI÷ФОм3 | |
| I7 | Фундаменты под оборудование ФОм4÷ФОм9 | |
| I8 | Фундамент под оборудование ФОмI0 | |
| I9 | Приямки ПРмI, Прм2 | |
| 20 | Приямки ПРм3, ПРм4 | |
| 2I | Илоотстойник. Спалубочный кран, сечение I-I | |
| 22 | Илоотстойник. Сечение 2-2÷3-3. Узлы | |
| 23 | Илоотстойник. Схемы армирования стен и днища | |
| 24 | Илоотстойник. Арматурные сечения | |
| 25 | Балка БмI. Монолитный участок УмI | |
| 26 | Схема расположения элементов каркаса | |
| 27 | Схема расположения плит покрытия и подвесок | |
| 28 | Схемы расположения стеновых панелей | |
| 29 | Фрагменты II÷I7 схем расположения стеновых панелей | |
| 30 | Фрагменты I÷I0 схем расположения стеновых панелей | |
| 3I | Узлы с I по I2 | |

## ВЕДОМОСТЬ СПЕЦИФИКАЦИЙ

| Лист | Наименование | Примечание |
|---|---|---|
| 3 | Спецификация к схеме расположения элементов фундаментов | |
| I4 | Спецификация к схеме расположения фундаментов под оборудование | |
| I5 | Спецификация элементов к фрагменту I | |
| I6 | Спецификация элементов к фрагменту 2 | |
| 24 | Спецификация к схеме расположения элементов перекрытия илоотстойника | |
| 26 | Спецификация к схеме расположения элементов каркаса | |
| 27 | Спецификация к схеме расположения плит покрытия | |
| 28 | Спецификация к схеме расположения стеновых панелей (начало) | |
| 29 | Спецификация к схеме расположения стеновых панелей (окончание) | |

Рабочие чертежи марки КЖ выполнены в соответствии с действующими нормами и правилами проектирования и предусматривают решения в строительной части, обеспечивающие взрывную, взрыво-пожарную и пожарную безопасность при соблюдении установленных правил безопасности во время эксплуатации.

Решения приняты на основании технологических заданий и категорий производств, полученных от института Гипрокислород.

Главный инженер проекта (Короткий) 17.09.82г.

Инв. №

| | | | |
|---|---|---|---|
| Нач.сек. | Лозинский | | |
| Пров. | Иванов | | |
| Ст.инж. | Фукс | | |
| Гл.спец. | Иванов | | |
| Гл.конст. | Бондарев | | |
| Нач.отд. | Иванов | | |
| Гл.инж.пр. | Короткий | | 17.09.82 |
| Гл.инж.пр. | Никитин | | |

Привязан

ТП 405-9-24.83-КЖ

Ацетиленовая станция УАС-20г производительностью 20 м³/ч газообразного ацетилона

| Стадия | Лист | Листов |
|---|---|---|
| Р | 1 | 31 |

ОБЩИЕ ДАННЫЕ (НАЧАЛО)

ГОССТРОЙ СССР ГОСХИМПРОЕКТ

Шифр ГХП 2391

Типовой проект 405-9-24.83 Альбом III

## ВЕДОМОСТЬ ССЫЛОЧНЫХ ДОКУМЕНТОВ

| Обозначение | Наименование | Примечание |
|---|---|---|
| I.415-I, Вып.I | Фундаментные балки для стен с шагом колонн 6м | |
| I.412-I/77, Вып.3 | Монолитные железобетонные фундаменты под типовые колонны прямоугольного сечения одноэтажных промышленных зданий. Арматурные изделия. | |
| ГОСТ 13579-78 | Блоки бетонные для стен подвалов | |
| I.423-3, Вып.I | Железобетонные колонны прямоугольного сечения для одноэтажных производственных зданий без мостовых кранов высотой до 9,6м | |
| I.410-2, Вып.I | Унифицированные арматурные изделия для монолитных железобетонных конструкций | |
| 3.400-6/76 | Унифицированные закладные детали сборных железобетонных конструкций инженерных сооружений промышленных предприятий | |
| I.138-10, Вып.I | Перемычки железобетонные для зданий с кирпичными стенами | |
| 3.006-2, Вып.II-2 | Сборные железобетонные каналы и тоннели из лотковых элементов | |
| I.041-I, Вып.I Вып.4 | Сборные железобетонные многопустотные панели перекрытий многоэтажных общественных и производственных зданий | |
| I.439-2 | Стальные изделия креплений панельных стен одноэтажных производственных зданий с железобетонным каркасом | |
| I.494-24, Вып.I | Железобетонные стаканы с отверстиями диаметром 400, 700, 1000, 1200 и 1450мм | |
| I.400-15, Вып.I | Унифицированные закладные изделия железобетонных конструкций для крепления технологических коммуникаций | |

| Обозначение | Наименование | Примечание |
|---|---|---|
| ГОСТ 8478-81 | Сетки сварные для железобетонных конструкций | |
| ГОСТ 22701.3-77<br>ГОСТ 22701.1-77 | Плиты железобетонные ребристые предварительно напряженные размерами 6х3м для покрытия производственных зданий | |
| I.432-14/80, Вып.I | Стеновые панели отапливаемых производственных зданий с шагом колонн 6м | |
| | | |

### ОБЩИЕ УКАЗАНИЯ

1. Проект разработан на основании технической документации, приведенной на листе I марки АР.

2. За условную отметку 0.000 принят уровень чистого пола I-го этажа, что соответствует отметке назначенной согласно топографической съемке

3. Климатические условия:
Вес снегового покрова для III района СССР
Скоростной напор ветра для I района СССР
Расчетная зимняя температура воздуха -20°,-30°,-40°С

4. Сейсмичность района - не выше 6 баллов

5. Цех оборудован электрической талью Q=1,0т

### УКАЗАНИЯ ПО МОНТАЖУ

1. Монтаж сборных железобетонных конструкций производить в соответствии с требованиями главы СНиП III-16-79, проектом производства работ, а также указаниями, приведенными к схемам расположения сборных ж.б.конструкций.

2. Все виды сварочных монтажных работ вести в соответствии со СН 393-76

### ЗАЩИТА ОТ КОРРОЗИИ

1. Закладные и соединительные изделия железобетонных конструкций защищаются металлизационным покрытием по указаниям, приведенным на соответствующих листах.

Согласовано

Взам. инв. №

Подпись и дата

Инв. № подл.

Привязан

Инв. №

| | | | |
|---|---|---|---|
| Инжен. | Позняковер | | |
| Провер. | Ляпяев | | |
| Рук.гр. | Фукс | | |
| Ст.инж. | Ляпяев | | |
| Гл.конст. | Боровков | | |
| Нач.отд. | Князев | | |
| Гл.инж.пр. | Коротков | | |
| Гл.инж.пр. | Крутин | | |
| Н.контр. | Ляпяев | | |

ТП 405-9-24.83-КЖ

Ацетиленовая станция УАС-20г производительностью 20 м³/ч газообразного ацетилена

| Стадия | Лист | Листов |
|---|---|---|
| Р | 2 | |

ОБЩИЕ ДАННЫЕ (ОКОНЧАНИЕ)

ГОССТРОЙ СССР ГОСХИМПРОЕКТ Москва

ТИПОВОЙ ПРОЕКТ 405-9-24.83 Альбом III

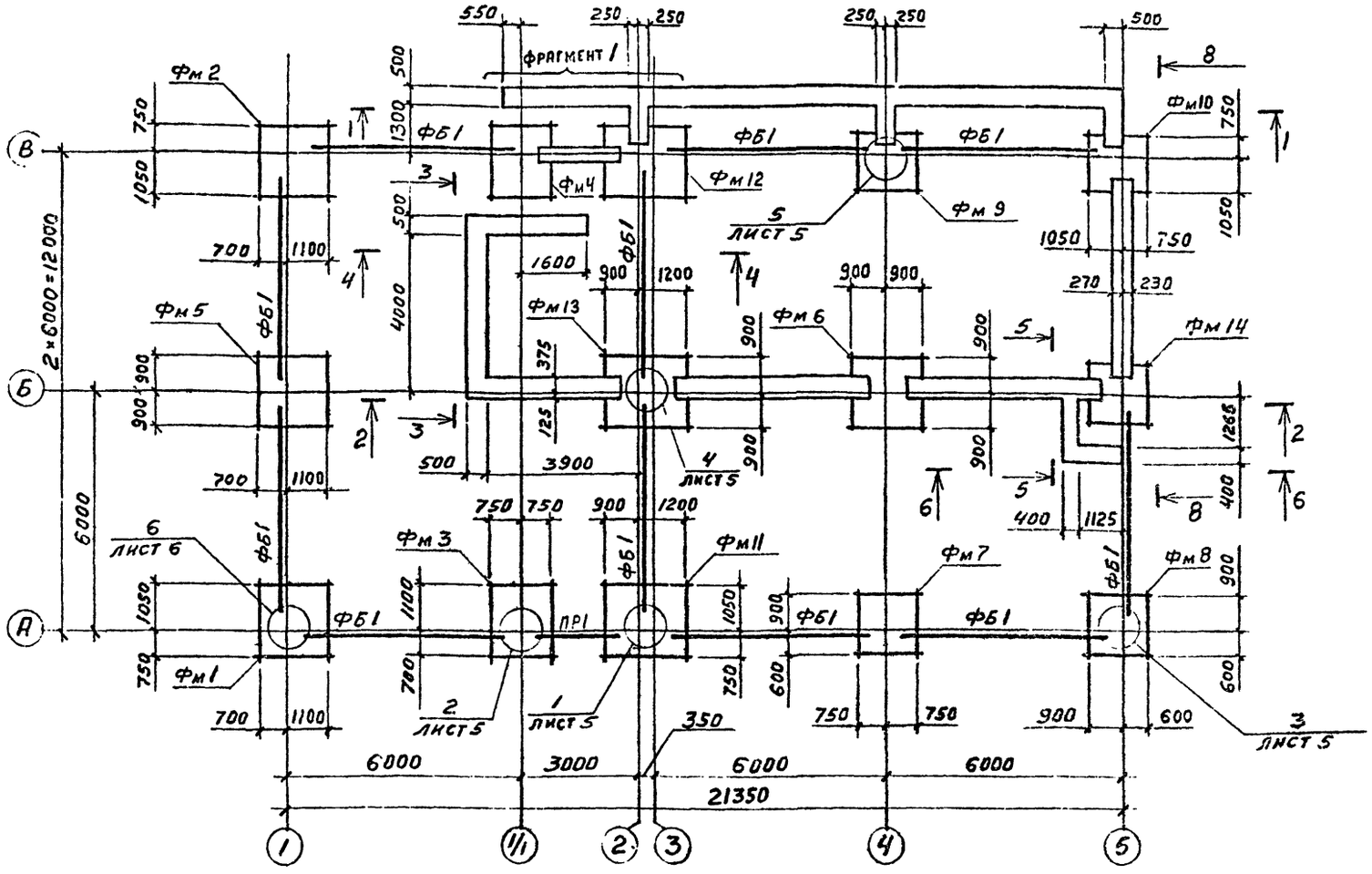


## Спецификация к схеме расположения элементов фундаментов

| Марка, поз. | Обозначение | Наименование | Кол. | Масса ед., кг | Примечание |
|---|---|---|---|---|---|
| ФБ1 | Т.415-1 вып.1 | Балка фундам. ФБ6-3 | 11 | 1200 | |
| ПР1 | 1.138-10 вып1 | Перемычка 1ПР38-18 12.224 | 2 | 125 | |
| СБ1 | ГОСТ 13579-78 | Блок ФБС 24.5.6-Т | 32 | 1630 | |
| СБ2 | ГОСТ 13579-78 | " ФБС 12.5.6-Т | 28 | 790 | |
| СБ3 | ГОСТ 13579-78 | " ФБС 9.5.6-Т | 51 | 590 | |
| СБ4 | ГОСТ 13579-78 | " ФБС 12.4.6-Т | 5 | 640 | |
| СБ5 | ГОСТ 13579-78 | " ФБС 24.4.6-Т | 1 | 1300 | |
| СБ6 | ГОСТ 13579-78 | " ФБС 9.4.6-Т | 2 | 470 | |
| Фм1 | лист 7 | Фундамент Фм1 | 1 | | |
| Фм2 | лист 7 | " Фм2 | 1 | | |
| Фм3 | лист 8 | " Фм3 | 1 | | |
| Фм4 | лист 8 | " Фм4 | 1 | | |
| Фм5 | лист 9 | " Фм5 | 1 | | |
| Фм6 | лист 9 | " Фм6 | 1 | | |
| Фм7 | лист 10 | " Фм7 | 1 | | |
| Фм8 | лист 10 | " Фм8 | 1 | | |
| Фм9 | лист 11 | " Фм9 | 1 | | |
| Фм10 | лист 11 | " Фм10 | 1 | | |
| Фм11 | лист 12 | " Фм11 | 1 | | |
| Фм12 | лист 12 | " Фм12 | 1 | | |
| Фм13 | лист 13 | " Фм13 | 1 | | |
| Фм14 | лист 13 | " Фм14 | 1 | | |
| 1 | 3.400-6/76 | Изделие закл. МН4-48 | 8пм | 4,4 | на схему |

## ИСХОДНЫЕ ДАННЫЕ

1. За условную отметку 0.000 принят уровень чистого пола I-го этажа, соответствующий отметке [redacted] назначенной согласно топографической съемке.

2. Основанием фундаментов приняты непучинистые и непросадочные грунты с условными нормативными характеристиками: удельное сцепление $C^H$=2кПа (0,02кгс/см2); модуль деформации грунта E=14,7МПа (150кгс/см2); угол внутреннего трения $\varphi^H$=0,49 радиан (28°); плотность грунта $\gamma$=1,8т/м3; коэффициент безопасности по грунту $K_r$=1.

3. Основанием части фундаментов под оборудование и каналов служат насыпные грунты с принятым расчетным давлением P=1,0МПа (10тс/м2). Для обеспечения необходимой надежности основания насыпные грунты уплотнить с обеспечением плотности грунта не менее 1,65т/м3.

4. Фундаменты из бетонных блоков укладывать на цементном растворе марки 50. Отдельные участки между блоками в местах проходки коммуникаций заполнить бетоном марки 100.

5. Фундаментные балки укладывать на цементном растворе марки 200. Зазоры между торцами фундаментных балок заполнить цементным раствором марки 200.

6. Набетонки выполнять из бетона марки 200.

7. Обратную засыпку котлована производить местным грунтом слоями толщиной 20-30см с послойным уплотнением.

8. Под всеми монолитными железобетонными фундаментами выполнить подготовку из бетона марки 50 толщиной 100мм, превышающую габарит фундамента на 100мм в каждую сторону.

9. Фундаментные блоки укладывать на песчаную подготовку толщиной 100мм.

10. Под все фундаменты под оборудование, каналы и монолитные ленточные фундаменты выполнить подготовку из щебня, утрамбованного в грунт.

11. Цементную подливку выполнять из раствора марки 200 на известняковом заполнителе.

12. Горизонтальную гидроизоляцию выполнять цементным раствором состава 1:2 толщиной 20мм на отметках - 0.030 и 1.170

13. При бетонировании фундаментов под оборудование и каналов предусмотреть укладку труб, указанных в чертежах технологической и электротехнической части проекта.

14. Фундаменты под оборудование и каналы выполнять из бетона марки 150.

## Производство работ в зимнее время

1. Не допускается устройство фундаментов на основание из промерзшего грунта.

2. Обратную засыпку котлованов производить талым грунтом.

3. Мероприятия по защите оснований от промерзания производить, как до устройства фундаментов, так и во время их возведения и после их окончания.

Согласовано:

Взам. инв. №

Подпись и дата

Инв. №

Привязан

| | | |
|---|---|---|
| Гл.инж. | Белаев | |
| Пров. | Матаев | |
| Рук.гр. | Лозатина | |
| Рук.гр. | Фукс | |
| Гл.спец. | Ширяев | |
| Гл.кон. | Белоусов | |
| Нач.отд. | Князев | |
| ГИП | Сергеев | |
| Н.контр. | Мажаев | |

**ТП 405-9-24.83-КЖ**

Ацетиленовая станция УАС-20г производительностью 20 м³/ч газообразного ацетилена

| Стадия | Лист | Листов |
|---|---|---|
| Р | 3 | |

Схема расположения элементов фундаментов

ГОССТРОЙ СССР ГОСХИМПРОЕКТ Москва

Типовой проект 405-9-24.83 № 391 Альбом III

## 1-1

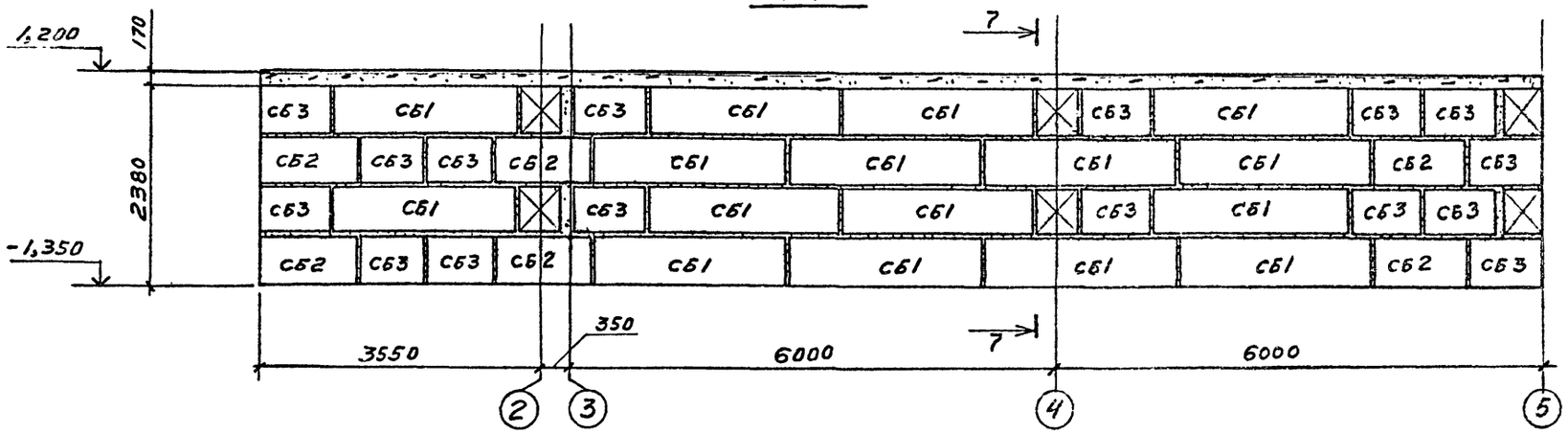


## 7-7

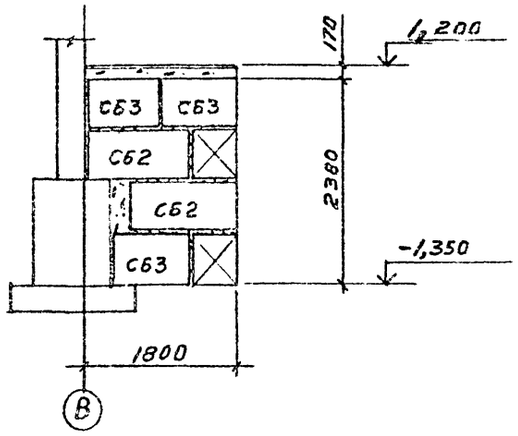


## 2-2

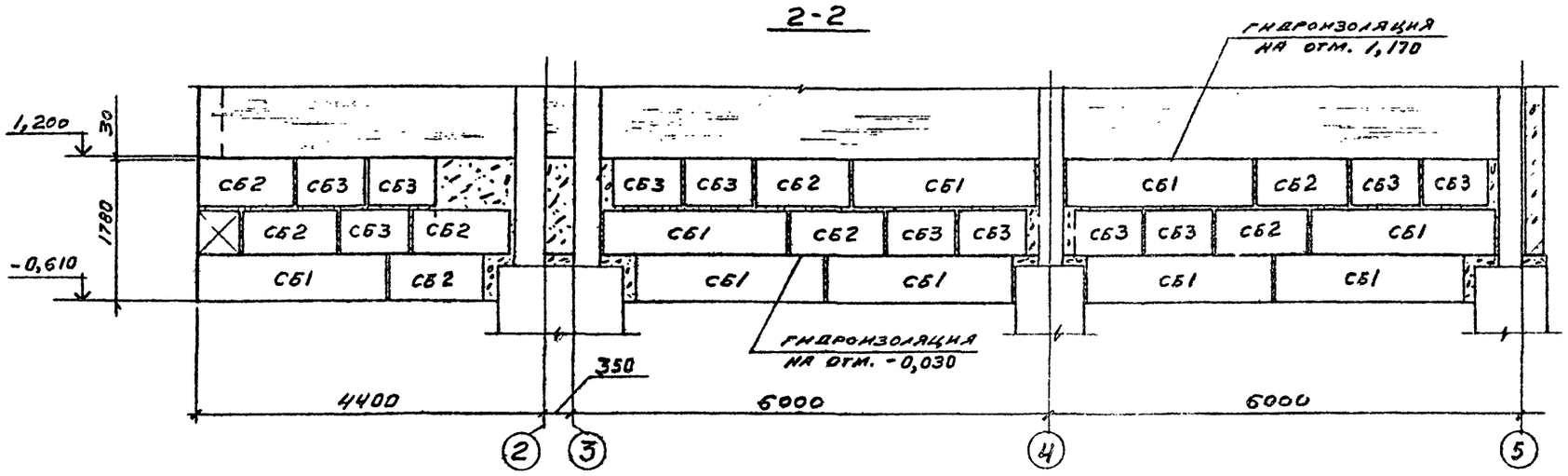


## 5-5

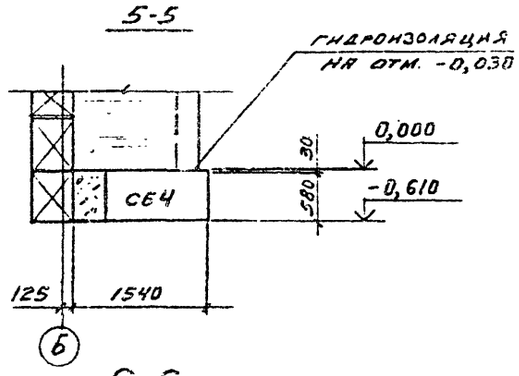


## 6-6

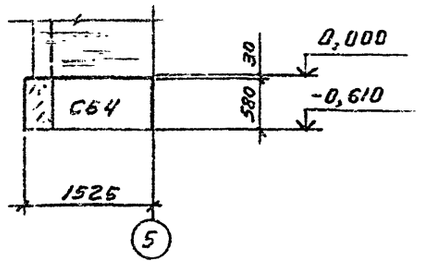


## 3-3

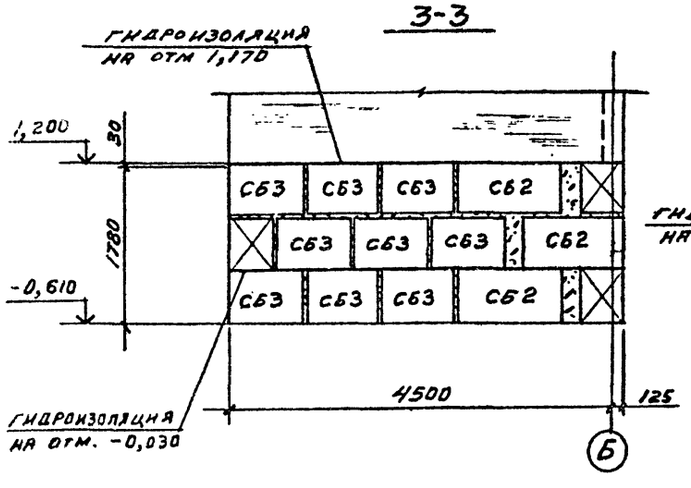


## 4-4

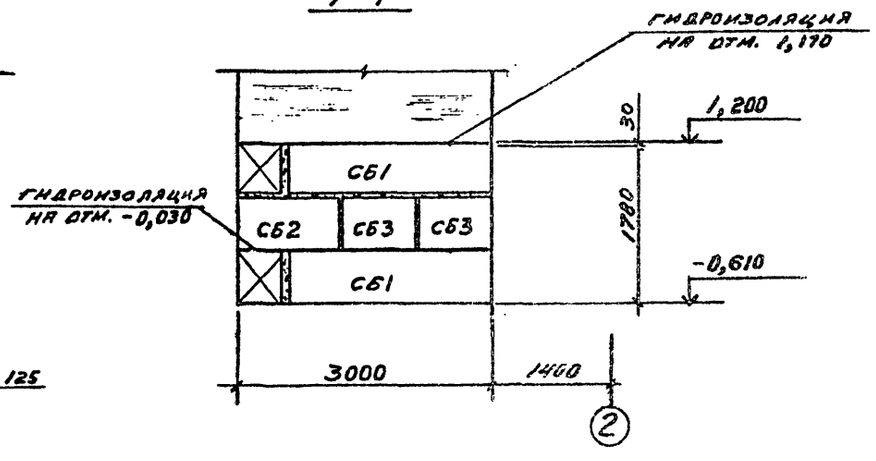


| | | | |
|---|---|---|---|
| Привязан | | | |
| Инв. № | | | |

| | | | |
|---|---|---|---|
| Ст инж | Беляев | | |
| Провер | Маняев | | |
| Инж | Лопатина А | | |
| Рук гр | Фукс | | |
| Гл спец | Маняев | | |
| Гл конс | Боровков | | |
| Нач отд | Анязев | | |
| Н. контр | Маняев | | |

**ТП 405-9-24.83-КЖ**

Ацетиленовая станция УАС-20г производительностью 20 м³/ч газообразного ацетилена

| Стадия | Лист | Листов |
|---|---|---|
| Р | 4 | |

Сечения 1-1÷7-7 к листу 3

ГОСТ ГОСХИМПРОЕКТ Москва

Согласовано:

Инв. № подл. | Подпись и дата | Взам. инв. №

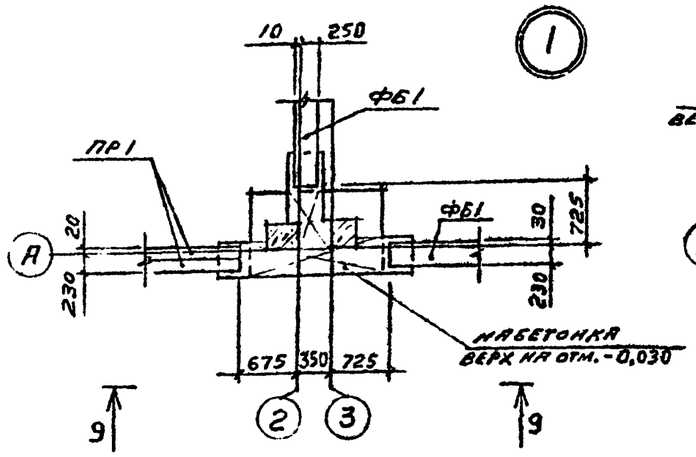


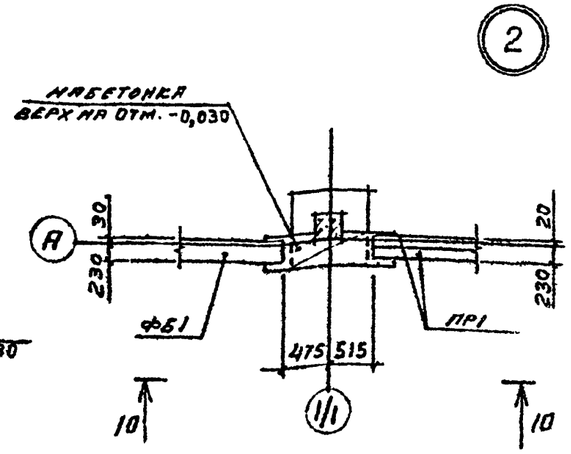


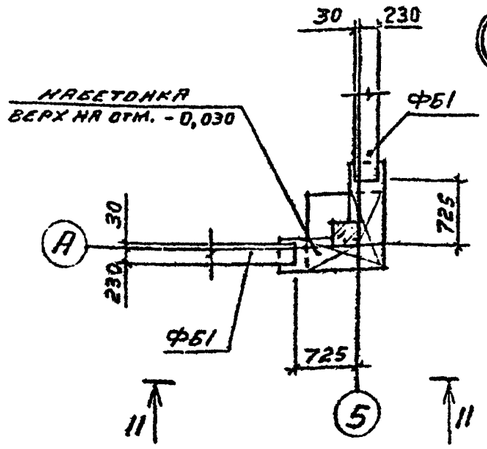


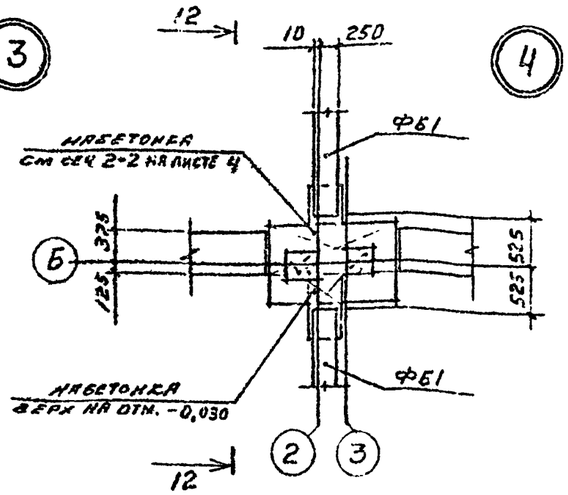


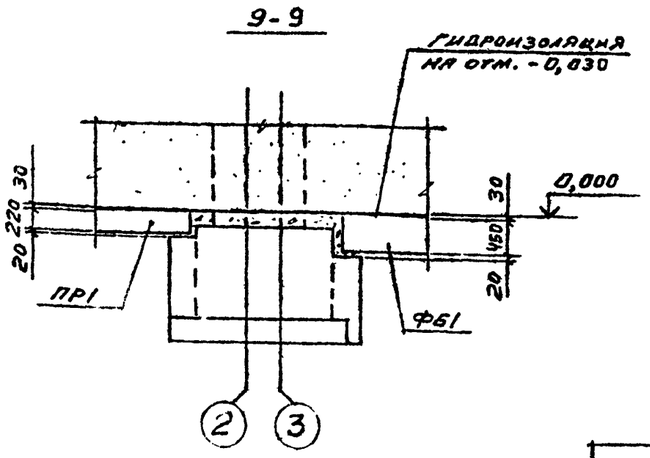


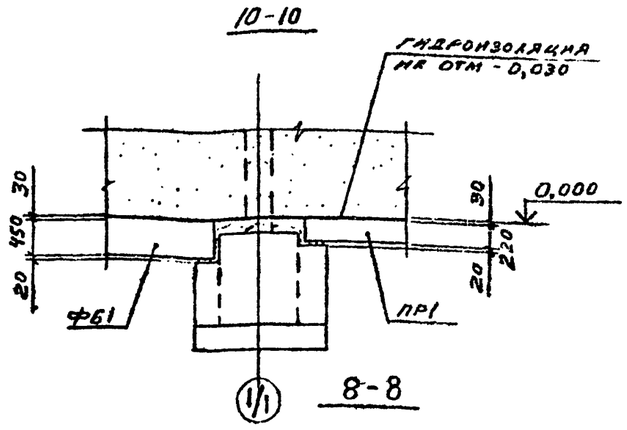


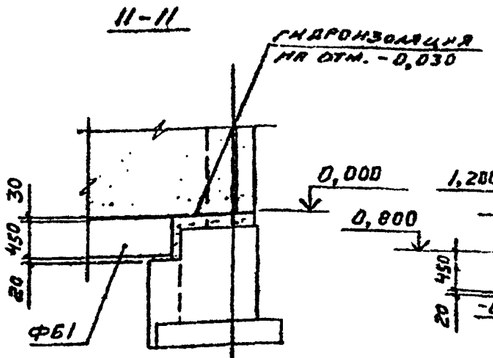


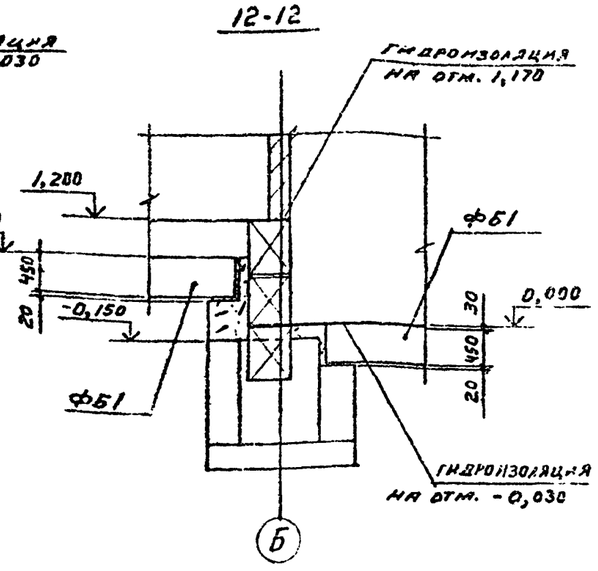


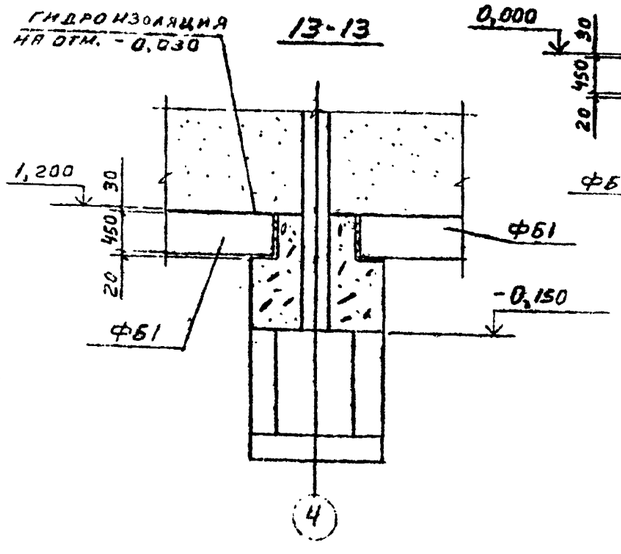


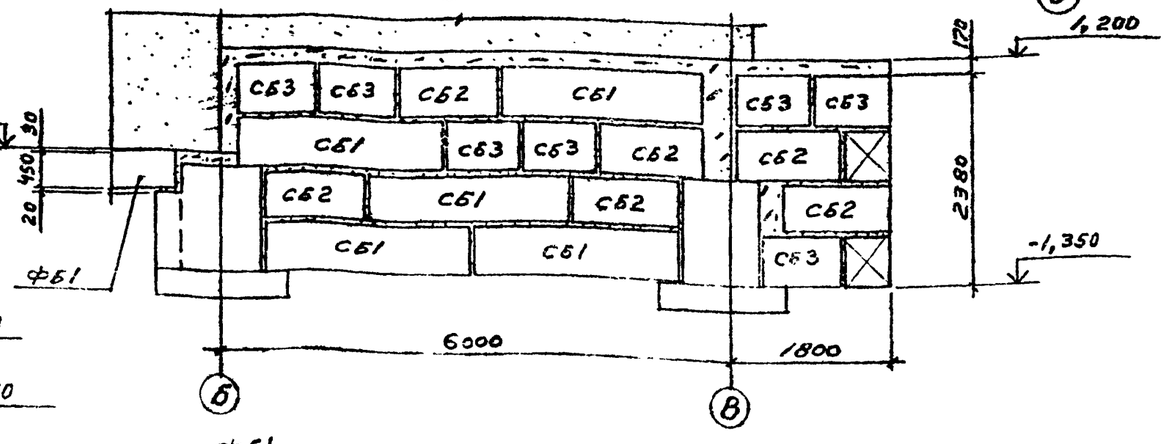


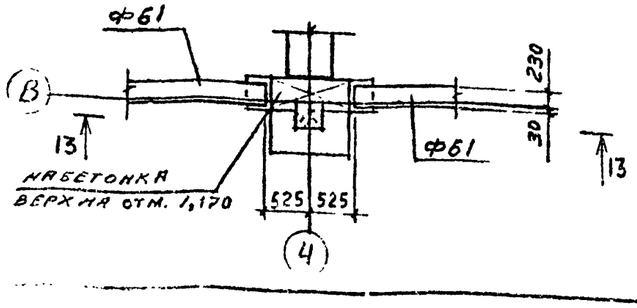


| | | | |
|---|---|---|---|
| Отд инж | Беляев | | |
| Провер | Маняев | | |
| Инж | Лопатина | | |
| Рук гр | Фужс | | |
| Гл спец | Маняев | | |
| Гл конс | Бобровков | | |
| Нач отд | Князев | | |
| Н. контр | Маняев | | |

Привязан

Инв №

**ТП 405-9-24.83-КЖ**

Ацетиленовая станция УАС-20г производительностью 20 м³/ч газообразного ацетилена

Узлы 1÷5

| Стадия | Лист | Листов |
|---|---|---|
| Р | 5 | |

ГОССТРОЙ СССР
ГОСХИМПРОЕКТ
Москва

Типовой проект 405-9-24.83 Альбом III

## Фрагмент 1

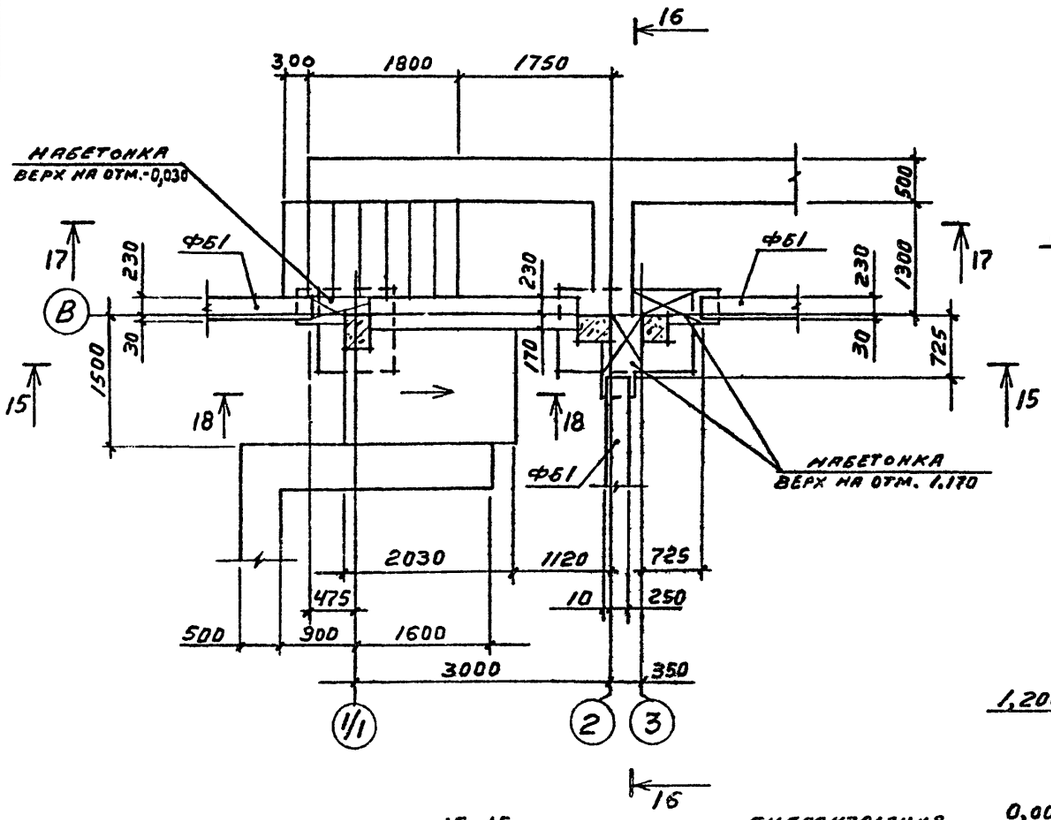


## 16-16

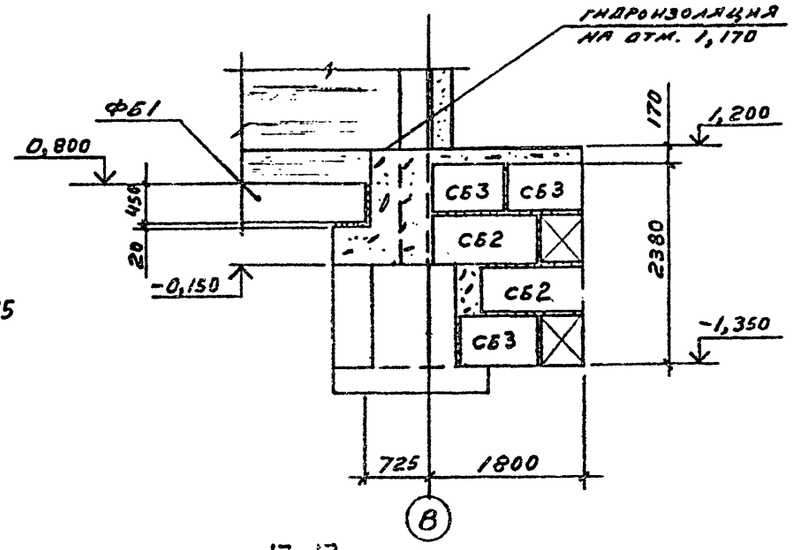


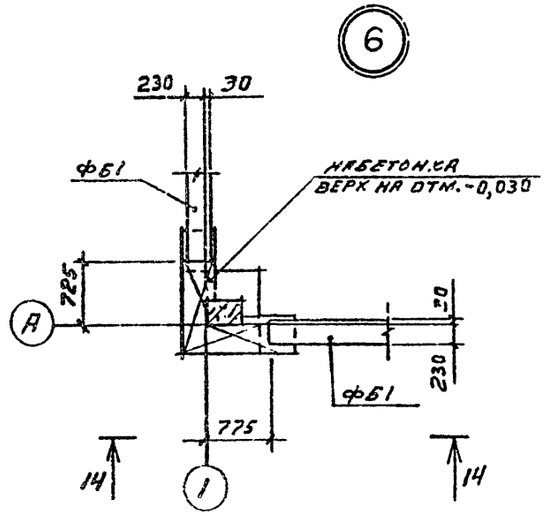


## 14-14

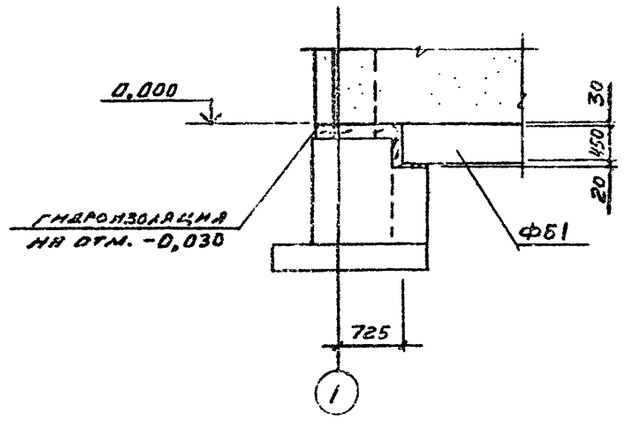


## 17-17

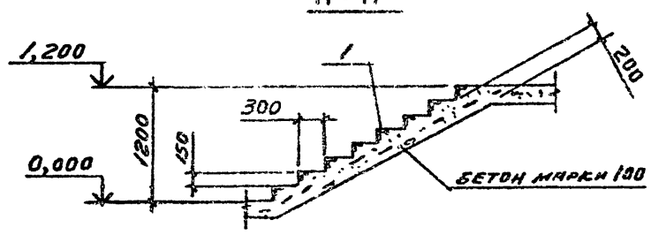


## 15-15

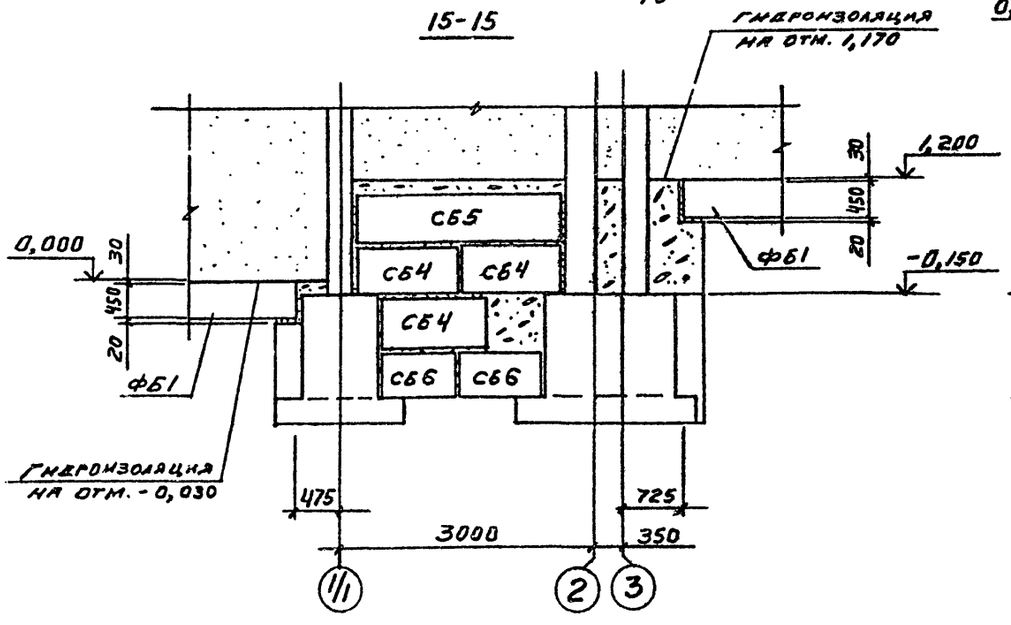


## 18-18

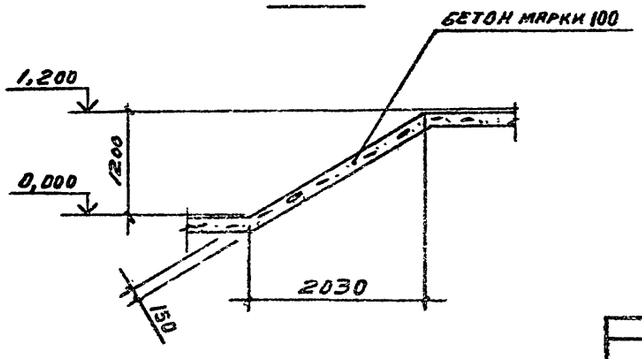


| | | | |
|---|---|---|---|
| Привязан | | | |
| Инв.№ | | | |
| Ст.инж. | Беляев | | |
| Провер. | Мамаев | | |
| Инж. | Лопатина | | |
| Рук.гр. | Фукс | | |
| Гл.спец. | Мамаев | | |
| Гл.конст. | Боровков | | |
| Нач.отд. | Князев | | |
| Н.контр. | Мамаев | | |

**ТП 405-9-24.83-КЖ**

Ацетиленовая станция УАС-20г производительностью 20 м³/ч газообразного ацетилена

| Стадия | Лист | Листов |
|---|---|---|
| Р | 6 | |

Фрагмент 1
Узел 6

Госстрой СССР
ГОСХИМПРОЕКТ
Москва

Согласовано:

Взам. инв. № | Подпись и дата | Инв. № подл.

Типовой проект 405-9-24.83 Альбом III

## СПЕЦИФИКАЦИЯ НА ЭЛЕМЕНТ КОНСТРУКЦИИ

| Формат | Зона | Поз. | Обозначение | Наименование | Кол. | Примечание |
|---|---|---|---|---|---|---|
| | | | | фм1, фм2 | | |
| | | | | сборочные единицы | | |
| | | 1 | 1.410-2 вып.1 | сетка С(1)10АII-8×18 | 4 | |
| | | 2 | 1.412-1/77 вып 3 | " 1С12АII-6×24 | 4 | |
| | | 3 | 1.412-1/77 вып 3 | " СА-8АI | 5 | |
| | | | | | | |
| | | | | | | |
| | | | | материалы | | |
| | | | | бетон марки 200 | | |
| | | | | фм1 | 3,2 | м³ |
| | | | | фм2 | 3,2 | м³ |

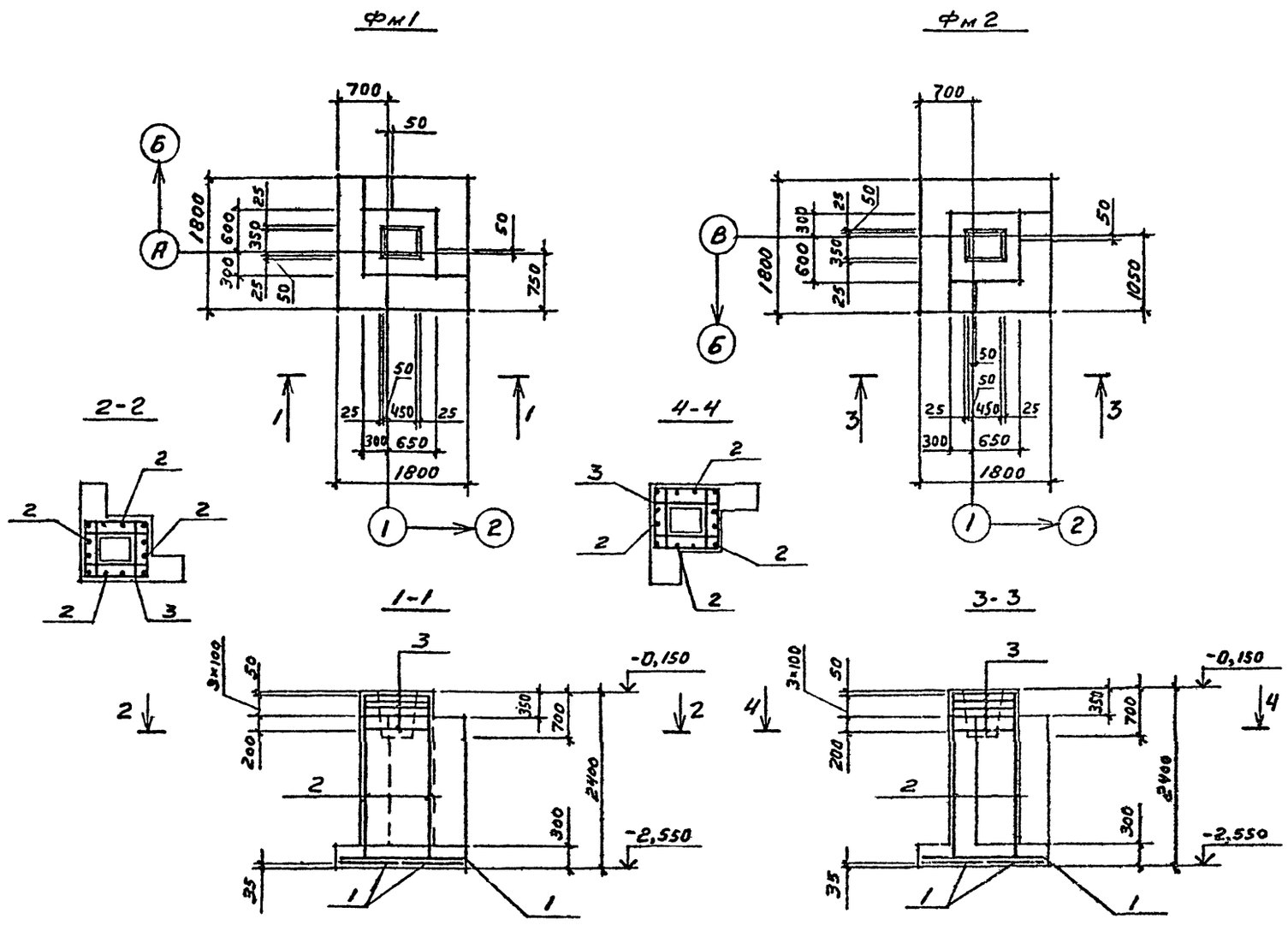


## ВЕДОМОСТЬ РАСХОДА СТАЛИ НА ЭЛЕМЕНТ, кг

| Марка | Изделия арматурные | | | | | | | | Общий расход |
|---|---|---|---|---|---|---|---|---|---|
| | Арматура класса | | | | | | | | |
| | А-I | | | | А-II | | | | |
| | ГОСТ 5781-81 | | | | ГОСТ 5781-81 | | | | |
| | ⌀6 | ⌀8 | | итого | ⌀10 | ⌀12 | | итого | |
| фм1 | 2 | 18 | | 20 | 22 | 34 | | 56 | 76 |
| фм2 | 2 | 18 | | 20 | 22 | 34 | | 56 | 76 |
| | | | | | | | | | |

В схеме нагрузок даны расчетные усилия в уровне верхнего обреза фундаментов.

### Схема нагрузок фм1, фм2

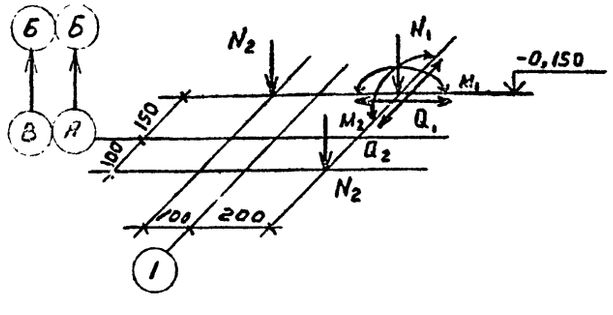


### Таблица нагрузок фм1, фм2

| Наимен. усилий | Усилия |
|---|---|
| $N_1^{max}$, кН(тс) | 88,0 (8,8) |
| $N_1^{min}$, кН(тс) | 74,0 (7,4) |
| $N_2$, кН(тс) | 45,0 (4,5) |
| $M_1$, кНм (тсм) | 20,0 (2,0) |
| $Q_1$, кН (тс) | 5,0 (0,5) |
| $M_2$, кНм (тсм) | 40,0 (4,0) |
| $Q_2$, кН (тс) | 10,0 (1,0) |

### Схема сеток подошвы фм1, фм2

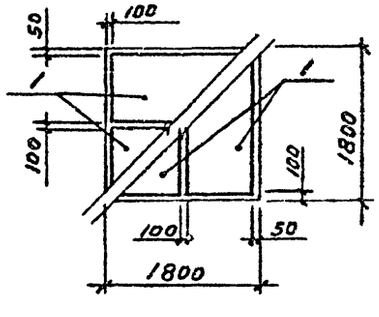


Согласовано:

Взам. инв. №

Подпись и дата

Инв. №

Привязан

| | | | |
|---|---|---|---|
| Ст инж | Беляев | | |
| Провер | Маняев | | |
| Инж | Лопатина | | |
| Рук гр | Фукс | | |
| Гл спец | Маняев | | |
| Гл конс | Боровков | | |
| Нач отд | Князев | | |
| Н. контр | Маняев | | |

**ТП 405-9-24.83-КЖ**

Ацетиленовая станция УАС-20г производительностью 20 м³/ч газообразного ацетилена

Фундаменты фм1, фм2

| Стадия | Лист | Листов |
|---|---|---|
| Р | 7 | |

Госстрой СССР ГОСХИМПРОЕКТ Москва

Шифр ГХП 239:

Типовой проект 405-9-24.83 Альбом III



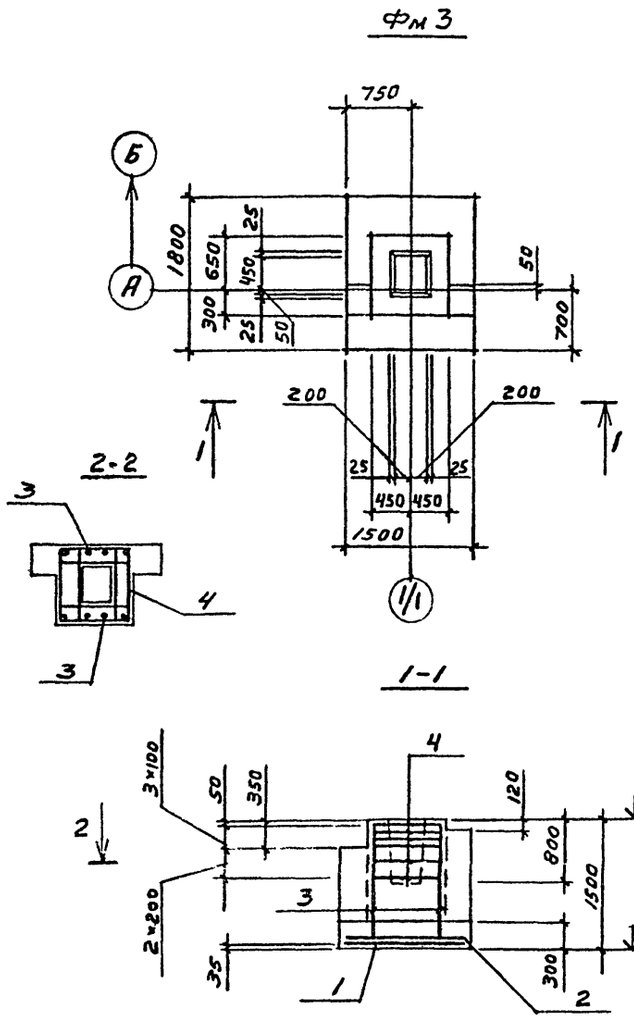


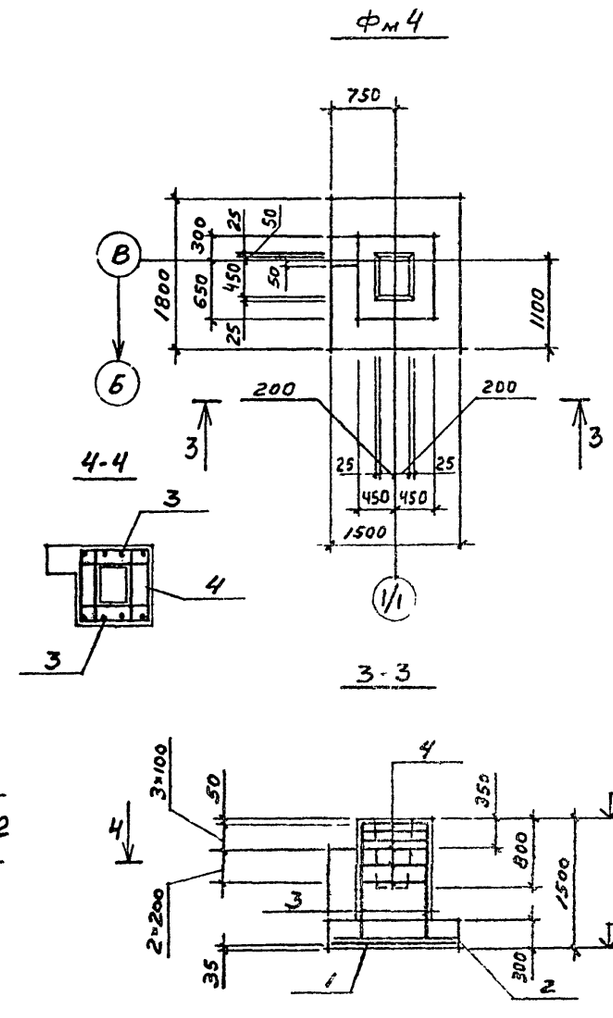


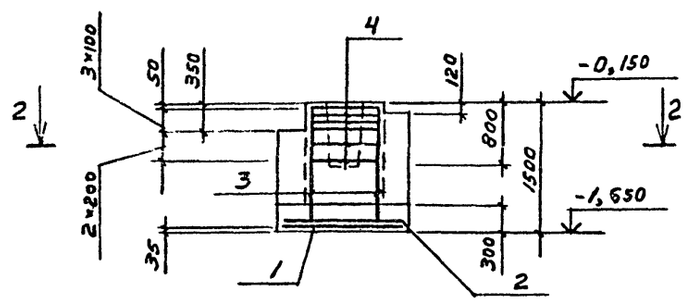


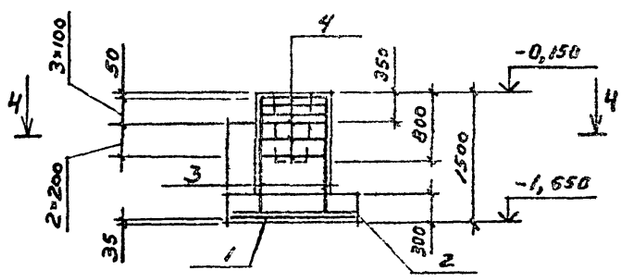


## СПЕЦИФИКАЦИЯ НА ЭЛЕМЕНТ КОНСТРУКЦИИ

| Формат | Зона | Поз. | Обозначение | Наименование | Кол | Примечание |
|---|---|---|---|---|---|---|
| | | | | фм 3, фм 4 | | |
| | | | | Сборочные единицы | | |
| | | 1 | 1.410-2 вып.1 | Сетка С(1) 10АII-14×18 | 1 | |
| | | 2 | 1.410-2 вып.1 | " С(1) 10АII-8×15 | 2 | |
| | | 3 | 1.412-1/77 вып 3 | " СН 12АII-6×15 | 2 | |
| | | 4 | 1.412-1/77 вып 3 | " СА-8АI | 6 | |
| | | | | | | |
| | | | | | | |
| | | | | Материалы | | |
| | | | | Бетон марки 200 | | |
| | | | | фм 3 | 1,9 | $м^3$ |
| | | | | фм 4 | 1,8 | $м^3$ |

## ВЕДОМОСТЬ РАСХОДА СТАЛИ НА ЭЛЕМЕНТ, кг

| Марка | Изделия арматурные | | | | | | | | Общий расход |
|---|---|---|---|---|---|---|---|---|---|
| | Арматура класса | | | | | | | | |
| | А-I | | | | А-II | | | | |
| | ГОСТ 5781-81 | | | | ГОСТ 5781-81 | | | | |
| | ф6 | ф8 | | итого | ф10 | ф12 | | итого | |
| фм 3 | 2 | 18 | | 20 | 18 | 10 | | 38 | 58 |
| фм 4 | 2 | 18 | | 20 | 18 | 10 | | 38 | 58 |
| | | | | | | | | | |

В схеме нагрузок даны расчетные усилия в уровне верхнего обреза фундаментов

Схема нагрузок фм3, фм4

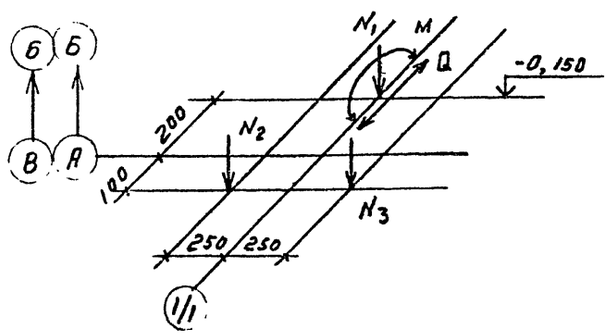


Таблица нагрузок фм3, фм4

| Наимен. усилий | Усилия |
|---|---|
| $N_1^{max}$, кН (тс) | 22,0 (2,2) |
| $N_1^{min}$, кН (тс) | 22,0 (2,2) |
| $N_2$, кН (тс) | 45,0 (4,5) |
| $N_3$, кН (тс) | 23,0 (2,3) |
| M, кНм (тсм) | 17,0 (1,7) |
| Q, кН (тс) | 8,0 (0,8) |
| | |

Схема сеток подошвы фм3, фм4

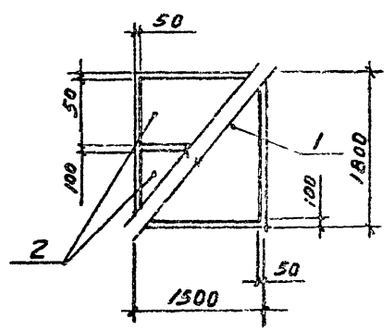


Согласовано

Взам. инв. №

Подпись и дата

Инв. № подл.

Привязан

Инв №

| | | | |
|---|---|---|---|
| Ст инж | Беляев | | |
| Провер | Мамаев | | |
| Инж | Лепатина | | |
| Гл инж гр | Фукс | | |
| Гл спец | Мамаев | | |
| Гл инж ст | Боровков | | |
| Нач отд | Князев | | |
| Н. контр | Мамаев | | |

ТП 405-9-24.83-КЖ

Ацетиленовая станция УАС-20г производительностью 20 м³/ч газообразного ацетилена

Фундаменты фм3, фм4

| Стадия | Лист | Листов |
|---|---|---|
| Р | 8 | |

ГОССТРОЙ СССР ГОСХИМПРОЕКТ Москва

Типовой проект 405-9-24.83 Альбом III

## Фм 5

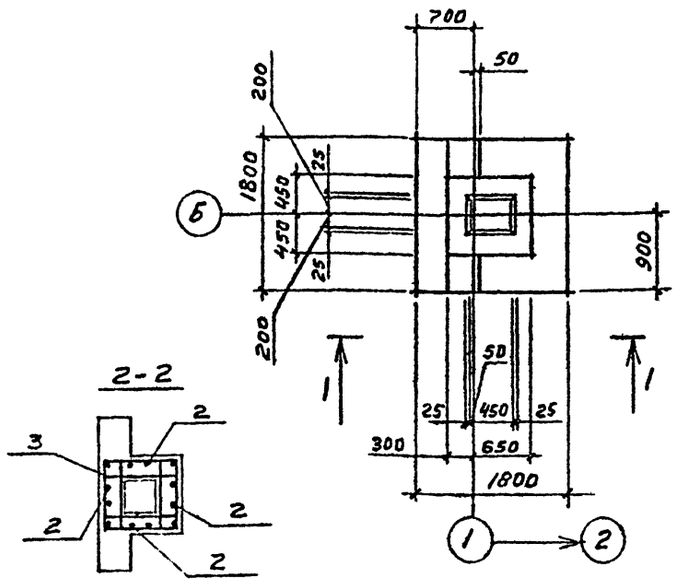


## Фм 6

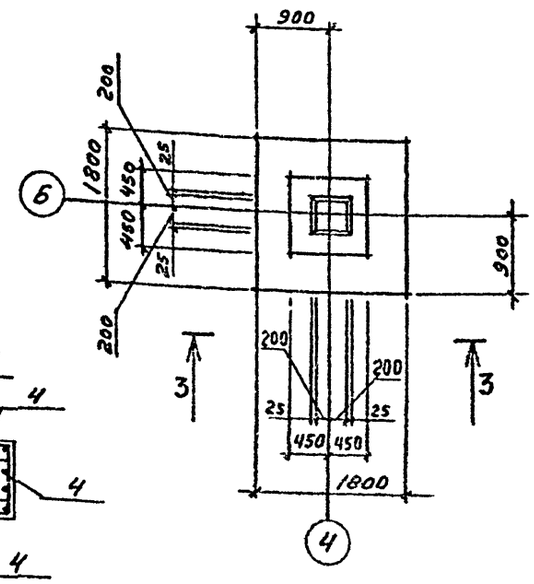


## 1-1

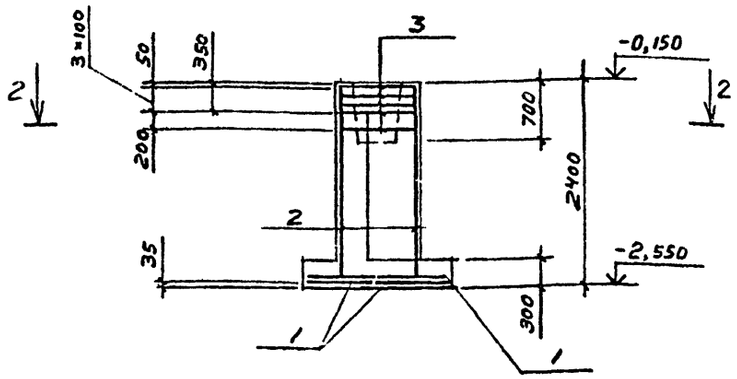


## 3-3

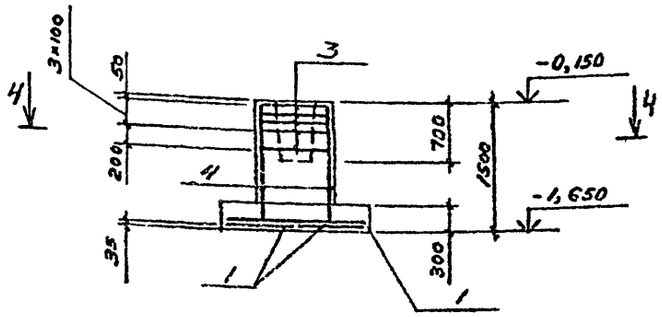


## Спецификация на элемент конструкции

| Формат | Зона | Поз. | Обозначение | Наименование | Кол. | Примечание |
|---|---|---|---|---|---|---|
| | | | | Фм 5 | | |
| | | | | Сборочные единицы | | |
| | | 1 | 1.410-2 вып.1 | Сетка С(1)10АII-8×18 | 4 | |
| | | 2 | 1.412-1/77 вып 3 | " 1С12АII-6×24 | 4 | |
| | | 3 | 1.412-1/77 вып 3 | " СА-8АI | 5 | |
| | | | | Материалы | | |
| | | | | Бетон марки 200 | 3,2 | $м^3$ |
| | | | | Фм 6 | | |
| | | | | Сборочные единицы | | |
| | | 1 | 1.410-2 вып 1 | Сетка С(1)10АII-8×18 | 4 | |
| | | 3 | 1.412-1/77 вып 3 | " СА-8АI | 5 | |
| | | 4 | 1.412-1/77 вып 3 | " СН12АII-6×15 | 4 | |
| | | | | Материалы | | |
| | | | | Бетон марки 200 | 1,8 | $м^3$ |

## Ведомость расхода стали на элемент, кг

| Марка | Изделия арматурные | | | | | | | | Общий расход |
|---|---|---|---|---|---|---|---|---|---|
| | Арматура класса | | | | | | | | |
| | А-I | | | | А-II | | | | |
| | ГОСТ 5781-81 | | | | ГОСТ 5781-81 | | | | |
| | ф6 | ф8 | | итого | ф10 | ф12 | | итого | |
| Фм 5 | 2 | 18 | | 20 | 22 | 34 | | 56 | 76 |
| Фм 6 | 2 | 17 | | 19 | 22 | 20 | | 42 | 61 |

В схеме нагрузок даны расчетные усилия в уровне верхнего обреза фундаментов

## Схема нагрузок Фм 5

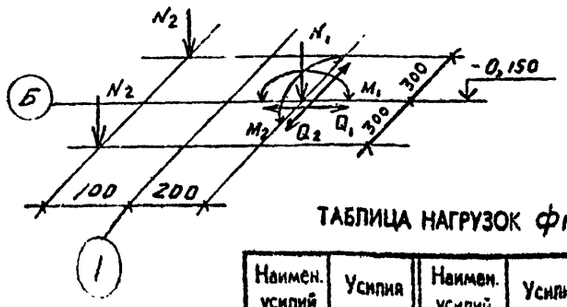


## Схема нагрузок Фм 6

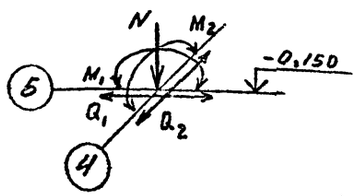


## Схема сеток подошвы Фм5, Фм6

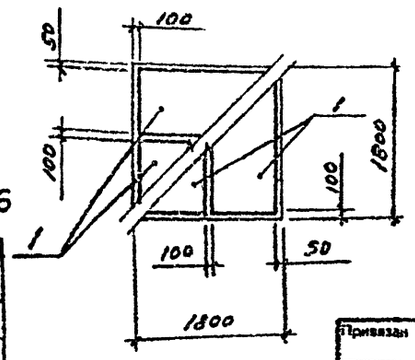


## Таблица нагрузок Фм 5

| Наимен. усилий | Усилия | Наимен. усилий | Усилия |
|---|---|---|---|
| $N_1^{max}$, кН (тс) | 174,0 (17,4) | $M_1$, кНм (тсм) | 40,0 (4,0) |
| $N_1^{min}$, кН (тс) | 147,0 (14,7) | $Q_1$, кН (тс) | 10,0 (1,0) |
| $N_2$, кН (тс) | 45,0 (4,5) | $M_2$, кНм (тсм) | 40,0 (4,0) |
| | | $Q_2$, кН (тс) | 10,0 (1,0) |

## Таблица нагрузок Фм 6

| Наимен. усилий | Усилия | Наимен. усилий | Усилия |
|---|---|---|---|
| $N^{max}$, кН (тс) | 214,0 (21,4) | $M_2$, кНм (тсм) | 10,0 (1,0) |
| $N^{min}$, кН (тс) | 126,0 (12,6) | $Q_2$, кН (тс) | 3,0 (0,3) |
| $M_1$, кНм тсм | 17,0 (1,7) | | |
| $Q_1$, кН тс | 8,0 (0,8) | | |

Согласовано:

Взам. инв. №

Подпись и дата

Инв. № подл.

Привязан

Инв. №

| | | | |
|---|---|---|---|
| Ст инж | Беляев | | |
| Провер | Мамаев | | |
| Инж | Лопатина | | |
| Рук гр | Фукс | | |
| Гл спец | Мамаев | | |
| Гл конс | Боровков | | |
| Нач отд | Князев | | |
| Н контр | Мамаев | | |

ТП 405-9-24.83-КЖ

Ацетиленовая станция УАС-20 производительностью 20 $м^3$/ч газообразного ацетилена

| Стадия | Лист | Листов |
|---|---|---|
| Р | 9 | |

Фундаменты Фм 5, Фм 6

Госстрой СССР ГОСХИМПРОЕКТ Москва

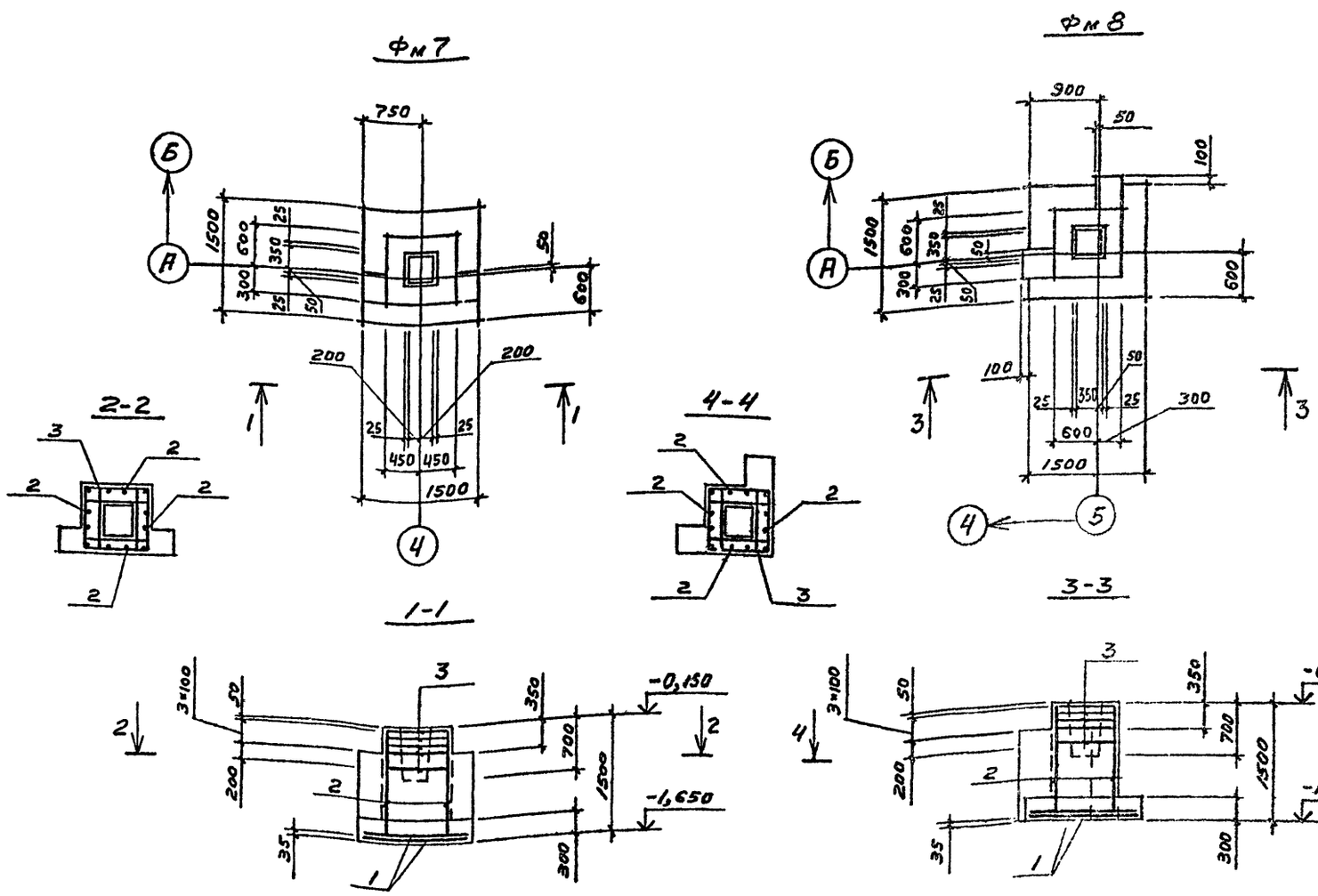


## СПЕЦИФИКАЦИЯ НА ЭЛЕМЕНТ КОНСТРУКЦИИ

| Формат | Зона | Поз. | Обозначение | Наименование | Кол. | Примечание |
|---|---|---|---|---|---|---|
| | | | | Фм 7, Фм 8 | | |
| | | | | СБОРОЧНЫЕ ЕДИНИЦЫ | | |
| | | 1 | 1.410-2 вып 1 | СЕТКА С(1)10АII-14×15 | 2 | |
| | | 2 | 1.412-1/77 вып.3 | " СН-12АII-6×15 | 4 | |
| | | 3 | 1.412-1/77 вып 3 | " СА-8АI | 5 | |
| | | | | МАТЕРИАЛЫ | | |
| | | | | БЕТОН МАРКИ 200 | | |
| | | | | Фм 7 | 1,7 | м³ |
| | | | | Фм 8 | 1,8 | м³ |

## ВЕДОМОСТЬ РАСХОДА СТАЛИ НА ЭЛЕМЕНТ, кг

| Марка | Изделия арматурные | | | | | | | | Общий расход |
|---|---|---|---|---|---|---|---|---|---|
| | Арматура класса | | | | | | | | |
| | А-I | | | | А-II | | | | |
| | ГОСТ 5781-81 | | | | ГОСТ 5781-81 | | | | |
| | ⌀6 | ⌀8 | | итого | ⌀10 | ⌀12 | | итого | |
| Фм 7 | 2 | 17 | | 19 | 14 | 20 | | 34 | 53 |
| Фм 8 | 2 | 17 | | 19 | 14 | 20 | | 34 | 53 |

В СХЕМЕ НАГРУЗОК ДАНЫ РАСЧЕТНЫЕ УСИЛИЯ В УРОВНЕ ВЕРХНЕГО ОБРЕЗА ФУНДАМЕНТОВ

### СХЕМА НАГРУЗОК Фм7

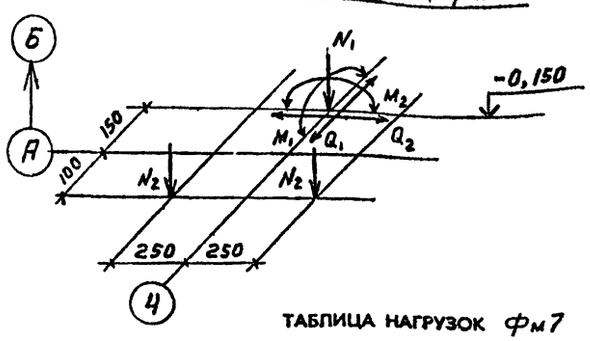


### СХЕМА НАГРУЗОК Фм8

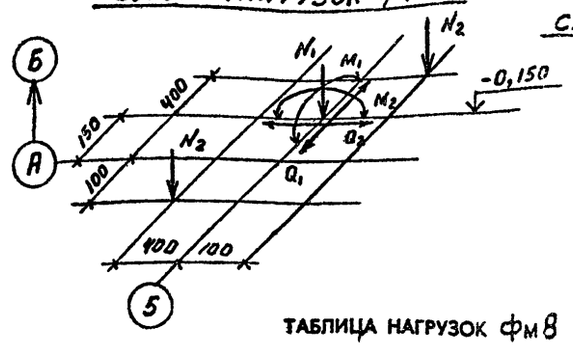


### СХЕМА СЕТОК ПОДОШВЫ Фм7, Фм8

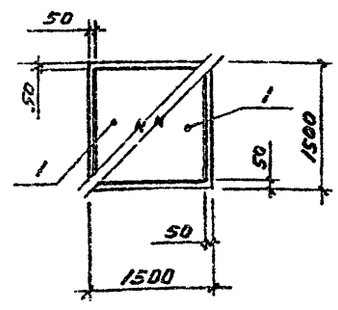


### ТАБЛИЦА НАГРУЗОК Фм7

| Наимен. усилий | Усилия | Наимен. усилий | Усилия |
|---|---|---|---|
| $N_1^{max}$, кН(тс) | 117,0 (11,7) | $M_1$, кНм (тсм) | 12,0 (1,7) |
| $N_1^{min}$, кН (тс) | 73,0 (7,3) | $Q_1$, кН (тс) | 8,0 (0,8) |
| $N_2$, кН (тс) | 26,0 (2,6) | $M_2$, кНм (тсм) | 10,0 (1,0) |
| | | $Q_2$, кН (тс) | 3,0 (0,3) |

### ТАБЛИЦА НАГРУЗОК Фм8

| Наимен. усилий | Усилия | Наимен. усилий | Усилия |
|---|---|---|---|
| $N_1^{max}$, кН (тс) | 51,0 (5,1) | $M_1$, кНм (тсм) | 17,0 (1,7) |
| $N_1^{min}$, кН (тс) | 42,0 (4,2) | $Q_1$, кН (тс) | 8,0 (0,8) |
| $N_2$, кН (тс) | 26,0 (2,6) | $M_2$, кНм (тсм) | 14,0 (1,4) |
| | | $Q_2$, кН (тс) | 9,0 (0,9) |

Привязан

Инв. №

| | | |
|---|---|---|
| Ст инж | Беляев | |
| Провер | Маняев | |
| Инж | Лопатина | |
| Рук гр | Фукс | |
| Гл спец | Маняев | |
| Гл конст | Боровков | |
| Нач отд | Князев | |
| Н. контр | Маняев | |

# ТП 405-9-24.83-КЖ

Ацетиленовая станция УАС-20т производительностью 20 м³/ч газообразного ацетилена

| Стадия | Лист | Листов |
|---|---|---|
| Р | 10 | |

Фундаменты Фм7, Фм8

ГОССТРОЙ ГОСХИМПРОЕКТ Москва

Согласовано:

Инв. № подл. | Подпись и дата | Взам. инв. №

Шифр ГХП 2391

Типовой проект 405-9-24.83 Альбом III

фм 9

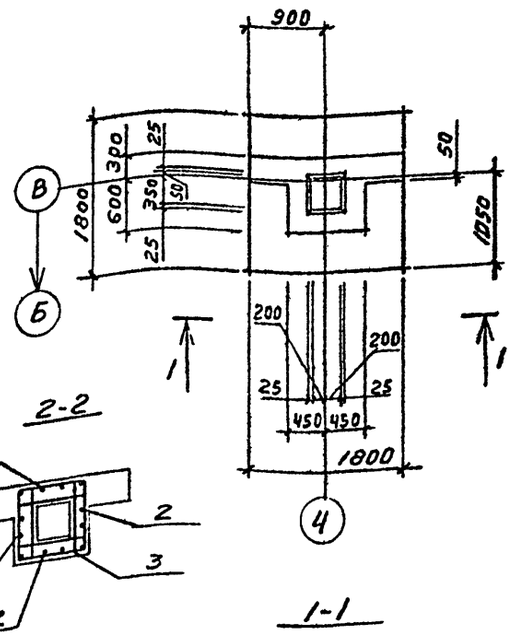


фм 10

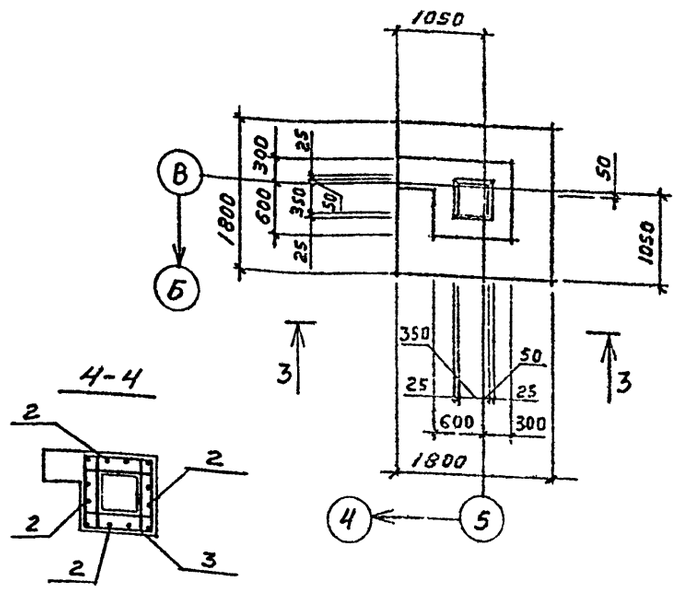


1-1

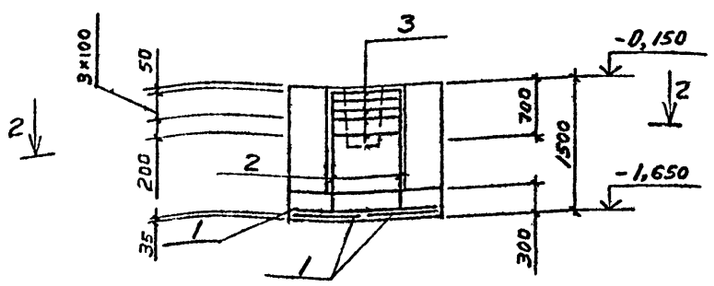


3-3

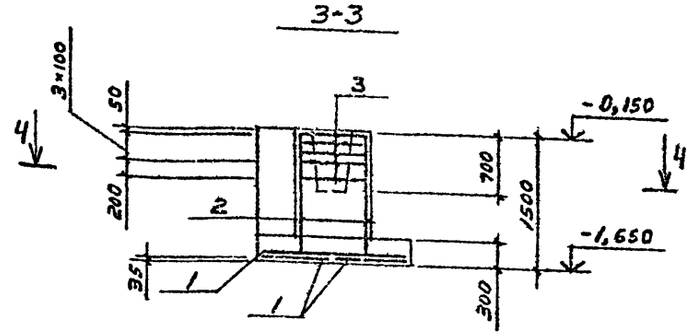


## СПЕЦИФИКАЦИЯ НА ЭЛЕМЕНТ КОНСТРУКЦИИ

| Формат | Зона | Поз. | Обозначение | Наименование | Кол. | Примечание |
|---|---|---|---|---|---|---|
| | | | | фм 9, фм 10 | | |
| | | | | Сборочные единицы | | |
| | | 1 | 1.410-2 вып 1 | Сетка С(1) 10АII-8×18 | 4 | |
| | | 2 | 1.412-1/77 вып 3 | " СН 12АII-6×15 | 4 | |
| | | 3 | 1.412-1/77 вып 3 | " СА-8АI | 5 | |
| | | | | | | |
| | | | | | | |
| | | | | Материалы | | |
| | | | | Бетон марки 200 | | |
| | | | | фм 9 | 2,2 | м³ |
| | | | | фм 10 | 2,0 | м³ |

## ВЕДОМОСТЬ РАСХОДА СТАЛИ НА ЭЛЕМЕНТ, кг

| Марка | Изделия арматурные | | | | | | | | Общий расход |
|---|---|---|---|---|---|---|---|---|---|
| | Арматура класса | | | | | | | | |
| | А-I | | | | А-II | | | | |
| | ГОСТ 5781-81 | | | | ГОСТ 5781-81 | | | | |
| | ⌀6 | ⌀8 | | итого | ⌀10 | ⌀12 | | итого | |
| фм 9 | 2 | 17 | | 19 | 22 | 20 | | 42 | 61 |
| фм 10 | 2 | 17 | | 19 | 22 | 20 | | 42 | 61 |
| | | | | | | | | | |

В схеме нагрузок даны расчетные усилия в уровне верхнего обреза фундаментов

Схема нагрузок фм 9

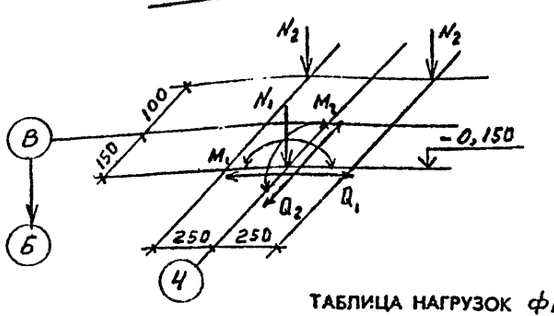


Схема нагрузок фм 10

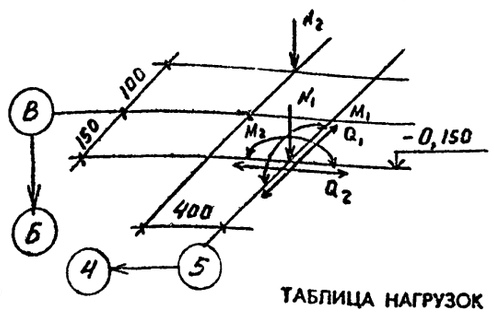


Схема сеток подошвы фм 9, фм 10

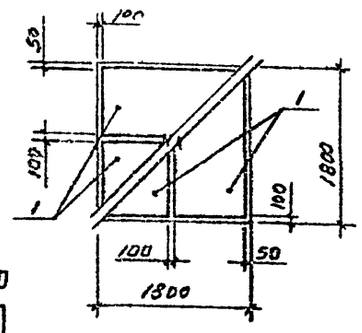


Таблица нагрузок фм 9

| Наимен. усилий | Усилия | Наимен. усилий | Усилия |
|---|---|---|---|
| $N_1$, кН (тс) max | 144,0 (14,4) | $Q_1$, кН (тс) | 8,0 (0,8) |
| $N_1$, кН (тс) min | 101,0 (10,1) | $M_2$, кНм (тсм) | 10,0 (1,0) |
| $N_2$, кН (тс) | 26,0 (2,6) | $Q_2$, кН (тс) | 3,0 (0,3) |
| $M_1$, кНм (тсм) | 57,0 (5,7) | | |

Таблица нагрузок фм 10

| Наимен. усилий | Усилия | Наимен. усилий | Усилия |
|---|---|---|---|
| $N_1$, кН (тс) max | 64,0 (6,4) | $Q_1$, кН (тс) | 3,0 (0,8) |
| $N_1$, кН (тс) min | 55,0 (5,5) | $M_2$, кНм (тсм) | 14,0 (1,4) |
| $N_2$, кН (тс) | 26,0 (2,6) | $Q_2$, кН (тс) | 9,0 (0,9) |
| $M_1$, кНм (тсм) | 37,0 (3,7) | | |

Согласовано

Взам. инв. №

Подпись и дата

Инв. № подл.

Привязан

Инв. №

| | | | |
|---|---|---|---|
| Ст инж. | Беляев | | |
| Провер. | Мряев | | |
| Инж. | Лопатина | | |
| Рук. гр. | Фукс | | |
| Гл. спец. | Маняев | | |
| Гл. конс. | Боровков | | |
| Нач. отд. | Князев | | |

ТП 405-9-24.83-КЖ

Ацетиленовая станция УАС-20г производительностью 20 м³/ч газообразного ацетилена

Фундаменты фм 9, фм 10

| Стадия | Лист | |
|---|---|---|
| Р | 11 | |

ГОССТРОЙ СССР ГОСХИМПРОЕКТ

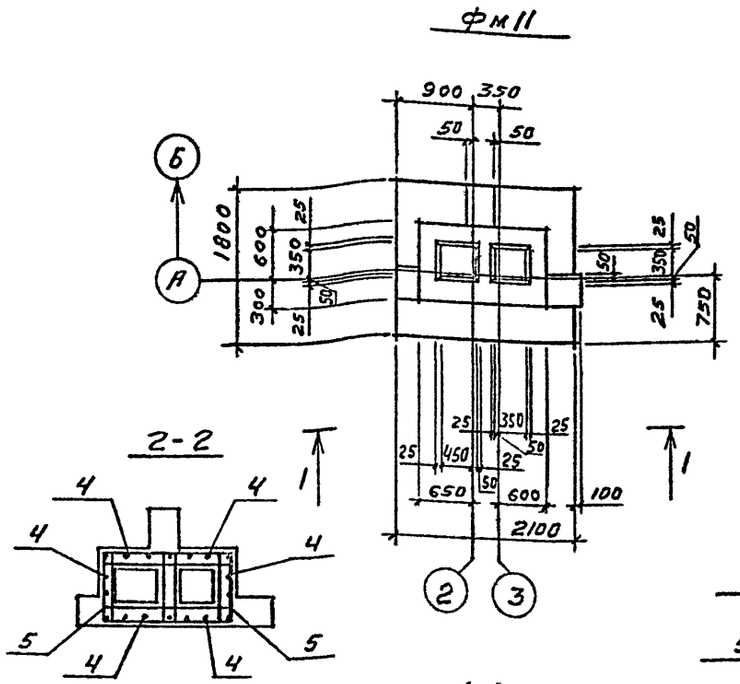


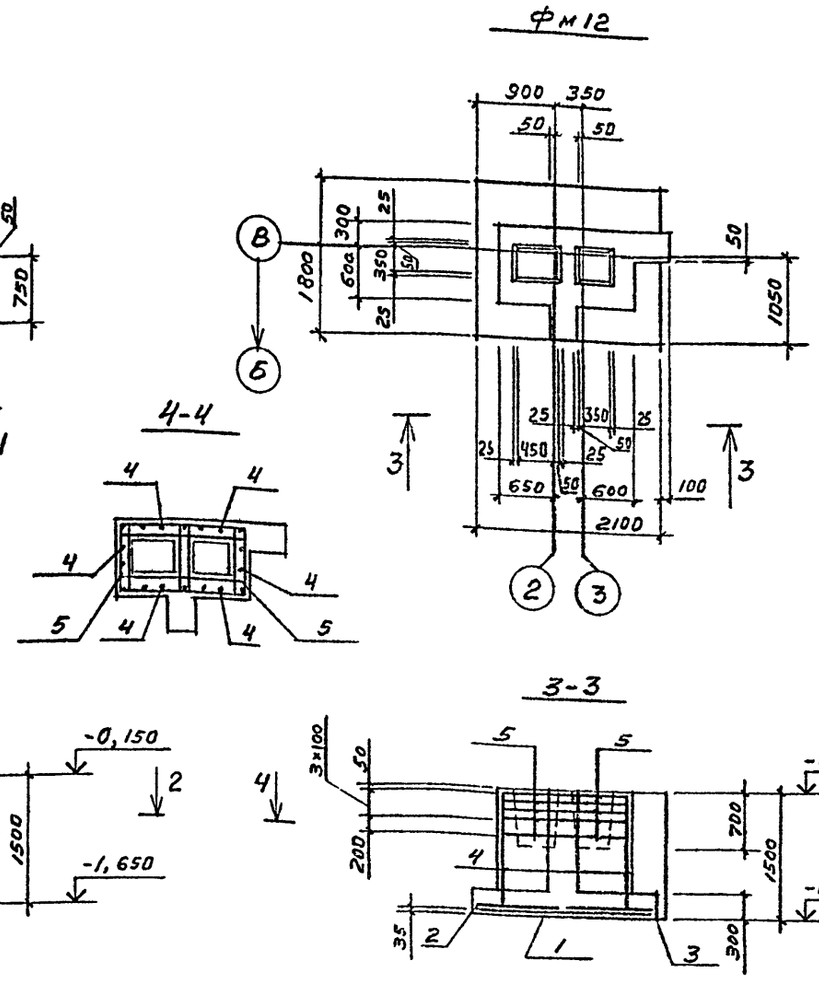


## СПЕЦИФИКАЦИЯ НА ЭЛЕМЕНТ КОНСТРУКЦИИ

| Формат | Зона | Поз. | Обозначение | Наименование | Кол. | Примечание |
|---|---|---|---|---|---|---|
| | | | | фм11, фм12 | | |
| | | | | Сборочные единицы | | |
| | | 1 | 1.410-2 вып1 | сетка С(1)10АII-10×18 | 1 | |
| | | 2 | 1.410-2 вып1 | " С(1)10АII-8×18 | 1 | |
| | | 3 | 1.410-2 вып1 | " С10АII-8×2, | 2 | |
| | | 4 | 1.412-1/77 вып3 | " СН12АII-6×15 | 6 | |
| | | 5 | 1.412-1/77 вып3 | " СА-8АI | 10 | |
| | | | | | | |
| | | | | | | |
| | | | | Материалы | | |
| | | | | Бетон марки 200 | | |
| | | | | фм11 | 2,9 | м³ |
| | | | | фм12 | 2,9 | м³ |

## ВЕДОМОСТЬ РАСХОДА СТАЛИ НА ЭЛЕМЕНТ, кг

| Марка | Изделия арматурные | | | | | | | | Общий расход |
|---|---|---|---|---|---|---|---|---|---|
| | Арматура класса | | | | | | | | |
| | А-I | | | | А-II | | | | |
| | ГОСТ 5781-81 | | | | ГОСТ 5781-81 | | | | |
| | ⌀6 | ⌀8 | | итого | ⌀10 | ⌀12 | | итого | |
| фм11 | 3 | 57 | | 60 | 25 | 31 | | 56 | 116 |
| фм12 | 3 | 57 | | 60 | 25 | 31 | | 56 | 116 |
| | | | | | | | | | |

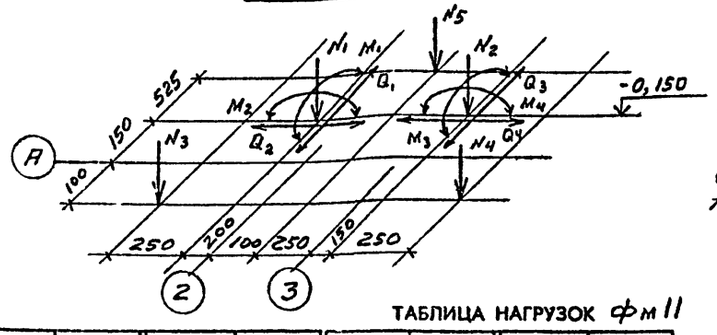


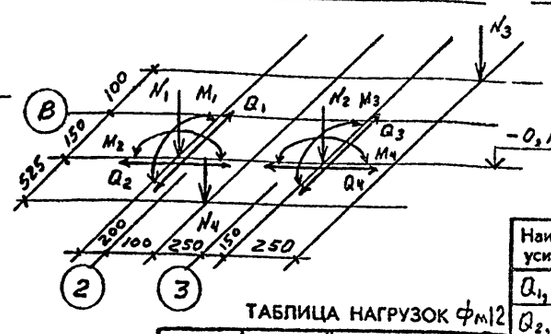


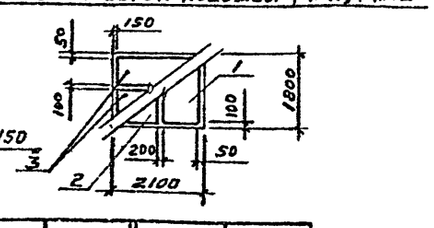


В СХЕМЕ НАГРУЗОК ДАНЫ РАСЧЕТНЫЕ УСИЛИЯ В УРОВНЕ ВЕРХНЕГО ОБРЕЗА ФУНДАМЕНТОВ

### ТАБЛИЦА НАГРУЗОК фм11

| Наимен. усилий | Усилия | Наимен. усилий | Усилия | Наимен. усилий | Усилия | Наимен. усилий | Усилия |
|---|---|---|---|---|---|---|---|
| $N_1^{max}$, кН(тс) | 88,0(8,8) | $M_1$, кНм (тсм) | 40,0(4,0) | $Q_1$, кН (тс) | 10,0(1,0) | $N_3$, кН (тс) | 23,0(2,3) |
| $N_1^{min}$, кН(тс) | 74,0(7,4) | $M_2$, кНм (тсм) | 20,0(2,0) | $Q_2$, кН (тс) | 5,0(0,5) | $N_4$, кН (тс) | 26,0(2,6) |
| $N_2^{max}$, кН(тс) | 51,0(5,1) | $M_3$, кНм (тсм) | 12,0(1,7) | $Q_3$, кН (тс) | 8,0(0,8) | $N_5$, кН (тс) | 84,0(8,4) |
| $N_2^{min}$, кН(тс) | 42,0(4,2) | $M_4$, кНм (тсм) | 14,0(1,4) | $Q_4$, кН (тс) | 2,0(0,2) | | |

### ТАБЛИЦА НАГРУЗОК фм12

| Наимен. усилий | Усилия | Наимен. усилий | Усилия | Наимен. усилий | Усилия | Наимен. усилий | Усилия |
|---|---|---|---|---|---|---|---|
| $N_1^{max}$, кН(тс) | 101,0(10,1) | $M_1$, кНм (тсм) | 40,0(4,0) | $Q_1$, кН (тс) | 10,0(1,0) | $N_3$, кН (тс) | 26,0(2,6) |
| $N_1^{min}$, кН(тс) | 88,0(8,8) | $M_2$, кНм (тсм) | 30,0(3,0) | $Q_2$, кН (тс) | 5,0(0,5) | $N_4$, кН (тс) | 84,0(8,4) |
| $N_2^{max}$ кН(тс) | 144,0(14,4) | $M_3$, кНм (тсм) | 10,0(1,0) | $Q_3$, кН (тс) | 9,0(0,9) | | |
| $N_2^{min}$ кН(тс) | 101,0(10,1) | $M_4$, кНм (тсм) | 37,0(3,7) | $Q_4$, кН (тс) | 8,0(0,8) | | |

Привязан

Инв №

| | | |
|---|---|---|
| Гл.инж | Беляев | |
| Провер | Маннаев | |
| Инж | Лопатина | |
| Рук гр | Фукс | |
| Гл.спец | Маннаев | |
| Ведущ | Боровков | |
| Работа | Князев | |
| Н.контр | Маннаев | |

ТП 405-9-24.83-КЖ

Ацетиленовая станция УАС-20г производительностью 20 м³/ч газообразного ацетилена

| Стадия | Лист | Листов |
|---|---|---|
| Р | 12 | |

Фундаменты фм11, фм12

ГОССТРОЙ ГОСХИМПРОЕКТ Москва

Согласовано:

Взам. инв. № | Подпись и дата | Инв. № подл.

Типовой проект 405-9-24.83 Альбом III

фм 13

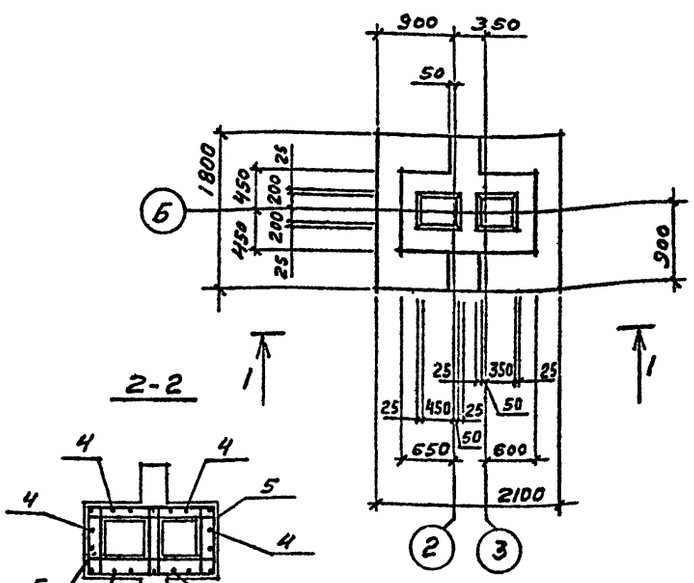


2-2

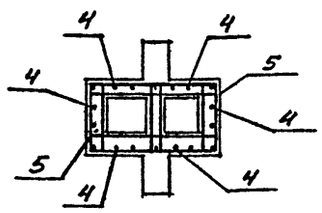


фм 14

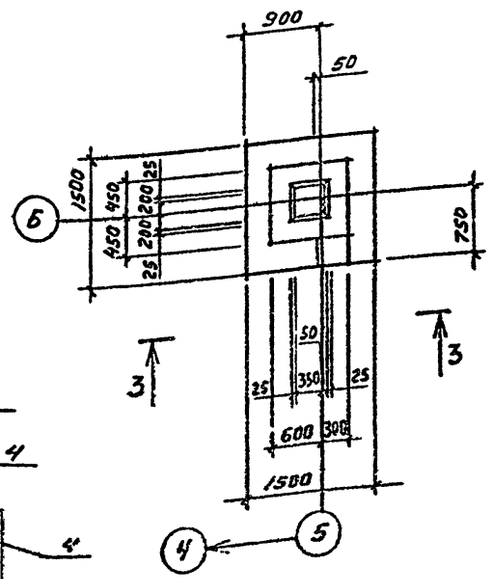


4-4

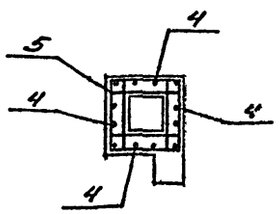


2-2

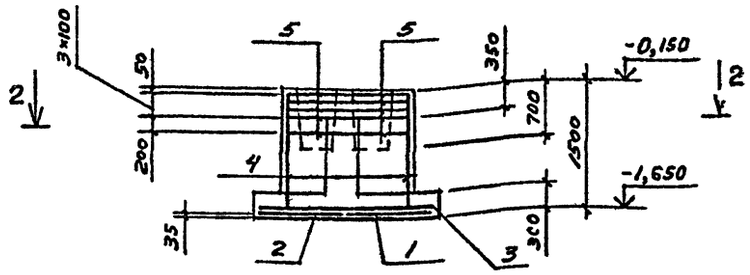


3-3

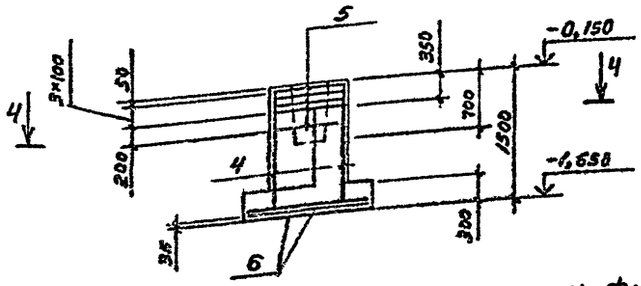


СХЕМА НАГРУЗОК фм 13

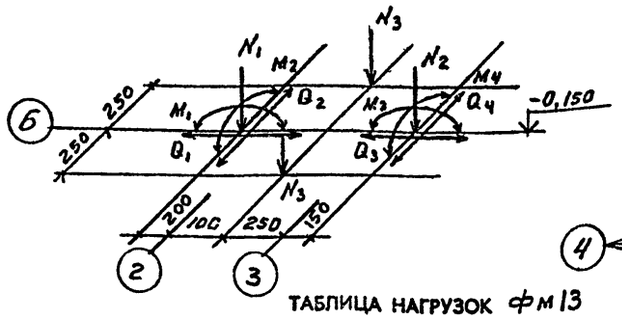


СХЕМА НАГРУЗОК фм 14

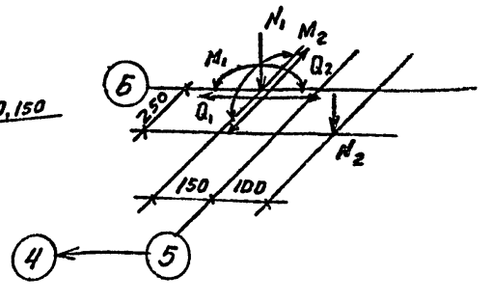


СХЕМА СЕТОК ПОДОШВЫ фм 13

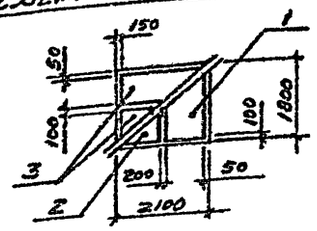


СХЕМА СЕТОК ПОДОШВЫ фм 14

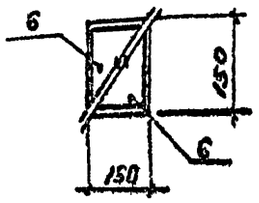


## СПЕЦИФИКАЦИЯ НА ЭЛЕМЕНТ КОНСТРУКЦИИ

| Формат | Зона | Поз. | Обозначение | Наименование | Кол. | Примечание |
|---|---|---|---|---|---|---|
| | | | | фм 13 | | |
| | | | | СБОРОЧНЫЕ ЕДИНИЦЫ | | |
| | | 1 | 1.410-2 вып 1 | СЕТКА С(1)10АII-10×18 | 1 | |
| | | 2 | 1.410-2 вып 1 | " С(1)10АII-8×18 | 1 | |
| | | 3 | 1.410-2 вып 1 | " С 10АII-8×21 | 2 | |
| | | 4 | 1.412-1/77 вып 3 | " СН12АII-6×15 | 6 | |
| | | 5 | 1.412-1/77 вып 3 | " СА-8АI | 10 | |
| | | | | МАТЕРИАЛЫ | | |
| | | | | БЕТОН МАРКИ 200 | 2,8 | $м^3$ |
| | | | | фм 14 | | |
| | | | | СБОРОЧНЫЕ ЕДИНИЦЫ | | |
| | | 4 | 1.412-1/77 вып 3 | СЕТКА СН12АII-6×15 | 4 | |
| | | 5 | 1.412-1/77 вып 3 | " СА-8АI | 5 | |
| | | 6 | 1.410-2 вып 1 | " С(1)10АII-14×15 | 2 | |
| | | | | МАТЕРИАЛЫ | | |
| | | | | БЕТОН МАРКИ 200 | 1,6 | $м^3$ |

## ВЕДОМОСТЬ РАСХОДА СТАЛИ НА ЭЛЕМЕНТ, кг

| Марка | Изделия арматурные | | | | | | | | Общий расход |
|---|---|---|---|---|---|---|---|---|---|
| | Арматура класса | | | | | | | | |
| | А-I | | | | А-II | | | | |
| | ГОСТ 5781-81 | | | | ГОСТ 5781-81 | | | | |
| | ф6 | ф8 | | итого | ф10 | ф12 | | итого | |
| фм 13 | 3 | 57 | | 60 | 25 | 31 | | 56 | 116 |
| фм 14 | 2 | 17 | | 19 | 14 | 20 | | 34 | 53 |

В СХЕМЕ НАГРУЗОК ДАНЫ РАСЧЕТНЫЕ УСИЛИЯ В УРОВНЕ ВЕРХНЕГО ОБРЕЗА ФУНДАМЕНТОВ

## ТАБЛИЦА НАГРУЗОК фм 13

| Наимен. усилий | Усилия | Наимен. усилий | Усилия | Наимен. усилий | Усилия | Наимен. усилий | Усилия |
|---|---|---|---|---|---|---|---|
| $N_1^{max}$, кН (тс) | 174,0 (17,4) | $M_1$, кНм (тсм) | 40,0 (4,0) | $Q_1$, кН (тс) | 10,0 (1,0) | $N_3$, кН (тс) | 84,0 (8,4) |
| $N_1^{min}$, кН (тс) | 147,0 (14,7) | $M_2$, кНм (тсм) | 40,0 (4,0) | $Q_2$, кН (тс) | 10,0 (1,0) | | |
| $N_2^{max}$, кН (тс) | 149,0 (14,9) | $M_3$, кНм (тсм) | 13,0 (1,3) | $Q_3$, кН (тс) | 6,0 (0,6) | | |
| $N_2^{min}$, кН (тс) | 68,0 (6,8) | $M_4$, кНм (тсм) | 14,0 (1,4) | $Q_4$, кН (тс) | 9,0 (0,9) | | |

## ТАБЛИЦА НАГРУЗОК фм 14

| Наимен. усилий | Усилия | Наимен. усилий | Усилия |
|---|---|---|---|
| $N_1^{max}$, кН (тс) | 76,0 (7,6) | $Q_1$, кН (тс) | 9,0 (0,9) |
| $N_1^{min}$, кН (тс) | 68,0 (6,8) | $Q_2$, кН (тс) | 8,0 (0,8) |
| $M_1$, кНм (тсм) | 14,0 (1,4) | $N_2$, кН (тс) | 26,0 (2,6) |
| $M_2$, кНм (тсм) | 17,0 (1,7) | | |

Привязан

Инв. №

| | | | |
|---|---|---|---|
| Ст инж. | Беляев | | |
| Провер. | Маматов | | |
| Инж. | Лопатина | | |
| Рук гр. | Фрис | | |
| Гл спец. | Маматов | | |
| Гл конс. | Боровков | | |
| Нач отд. | Князев | | |
| Н. контр. | Маматов | | |

# ТП 405-9-24.83-КЖ

Ацетиленовая станция УАС-20г производительностью 20 $м^3$/ч газообразного ацетилена

| Стадия | Лист | Листов |
|---|---|---|
| Р | 13 | |

Фундаменты фм 13, фм 14

ГОССТРОЙ СССР ГОСХИМПРОЕКТ Москва

Согласовано:

Инв. № подл. | Подпись и дата | Взам. инв. №

Типовой проект 405-9-24.83 Альбом III

## Схема расположения фундаментов под оборудование

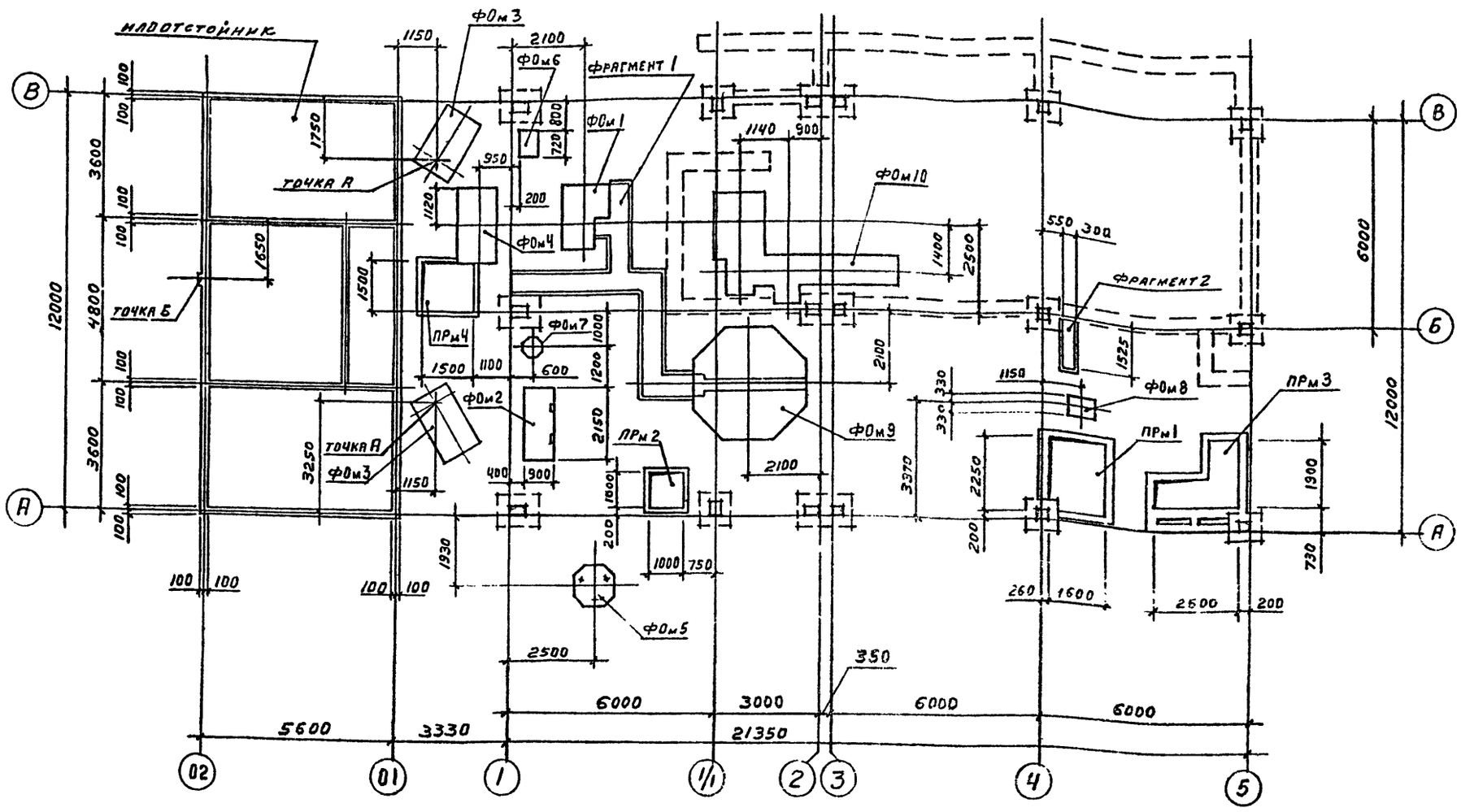


## Спецификация к схеме расположения фундаментов под оборудование

| Марка, поз. | Обозначение | Наименование | Кол. | Масса ед., кг | Примечание |
|---|---|---|---|---|---|
| | Лист 15 | Фрагмент 1 | 1 | | 2,0 м³ |
| | Лист 16 | " 2 | 1 | | 0,2 |
| Фом1 | Лист 16 | Фундамент Фом1 | 1 | | 2,1 |
| Фом2 | Лист 16 | " Фом2 | 1 | | 1,7 |
| Фом3 | Лист 16 | Фом3 | 2 | | 4,0 |
| Фом4 | Лист 17 | Фом4 | 1 | | 4,4 |
| Фом5 | Лист 17 | Фом5 | 1 | | 2,2 |
| Фом6 | Лист 17 | Фом6 | 1 | | 0,4 |
| Фом7 | Лист 17 | Фом7 | 1 | | 0,3 |
| Фом8 | Лист 17 | Фом8 | 1 | | 0,5 |
| Фом9 | Лист 17 | Фом9 | 1 | | 8,7 |

| Марка, поз. | Обозначение | Наименование | Кол. | Масса ед., кг | Примечание |
|---|---|---|---|---|---|
| Фом10 | Лист 18 | Фундамент Фом10 | 1 | | 4,8 м³ |
| | | | | | |
| Прм1 | Лист 19 | Прямок Прм1 | 1 | | 1,2 |
| Прм2 | Лист 19 | Прм2 | 1 | | 1,3 |
| Прм3 | Лист 20 | Прм3 | 1 | | 2,7 |
| Прм4 | Лист 20 | Прм4 | 1 | | 1,4 |
| | Листы 21÷23 | Молотостойник | 1 | | 61,1 |

Согласовано: Гипрокислород; ГИП Зухаров; Отдел ТВ-2 Фролкин

Взам. инв. №; Подпись и дата; Инв. № подл.

Привязан

Инв. №

| | | |
|---|---|---|
| Ст инж | Беляев | |
| Провер | Мамаев | |
| Рук гр | Фукс | |
| Гл спец | Мамаев | |
| Гл конс | Бреева | |
| Нач отд | Князев | |
| Н. контр | Мамаев | |

ТП 405-9-24.83-КЖ

Ацетиленовая станция УАС-20г производительностью 20 м³/ч газообразного ацетилена

Схема расположения фундаментов под оборудование

| Стадия | Лист | Листов |
|---|---|---|
| Р | 14 | |

Госстрой СССР ГОСХИМПРОЕКТ Москва

## ФРАГМЕНТ 1

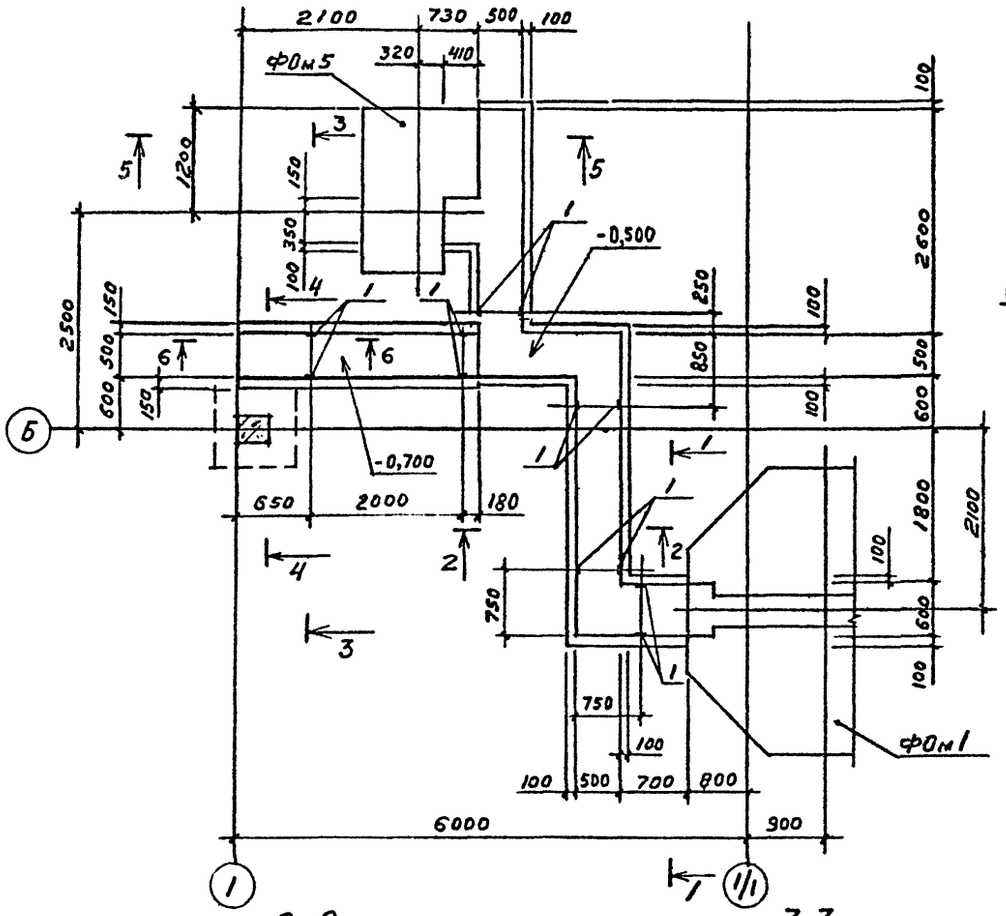


## СХЕМА РАСПОЛОЖЕНИЯ ЭЛЕМЕНТОВ ПЕРЕКРЫТИЯ КАНАЛОВ

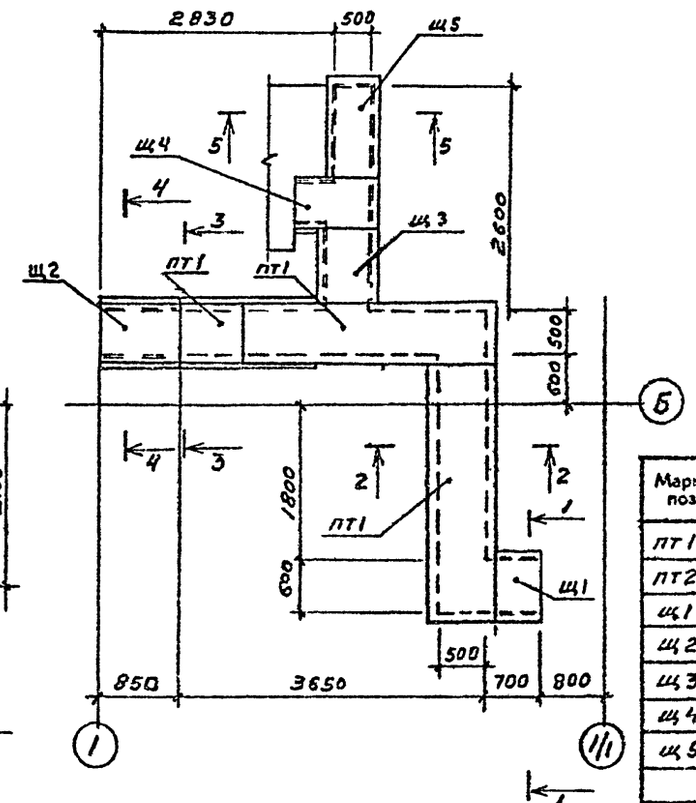


## 1-1

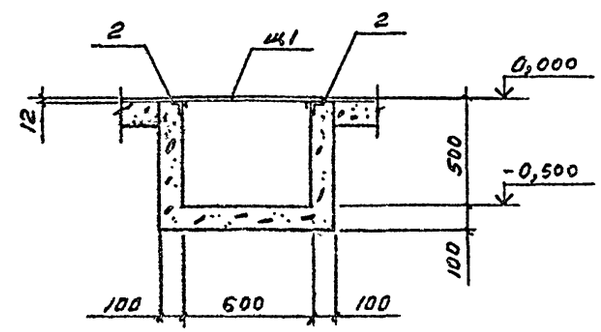


## СПЕЦИФИКАЦИЯ ЭЛЕМЕНТОВ К ФРАГМЕНТУ 1

| Марка, поз. | Обозначение | Наименование | Кол. | Масса ед., кг | Примечание |
|---|---|---|---|---|---|
| пт1 | 3.006-2 вып II-2 | плита П5-8Б | 2 | 410 | |
| пт2 | 3.006-2 вып II-2 | " П5д-8Б | 1 | 100 | |
| щ1 | Т.П. 405-9- КЖИ-щ1 | щит щ1 | 1 | 16 | |
| щ2 | -щ2 | " щ2 | 1 | 18 | |
| щ3 | -щ3 | " щ3 | 1 | 18 | |
| щ4 | -щ4 | " щ4 | 1 | 17 | |
| щ5 | -щ5 | " щ5 | 1 | 23 | |
| | | | | | |
| 1 | 1.400-15 вып 1 | ИЗДЕЛИЕ ЗАКЛАДНОЕ МН415-2 | 6п.м | 5,6 | |
| 2 | 1.400-15 вып 1 | то же МН556 | 7п.м | 5,4 | |
| | | | | | |
| | | | | | |
| | | БЕТОН МАРКИ 150 | | | 2,0 м³ |

Канал после монтажа трубопроводов засыпать сухим просеянным песком

## 2-2

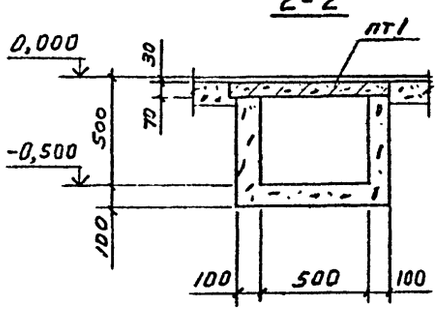


## 3-3

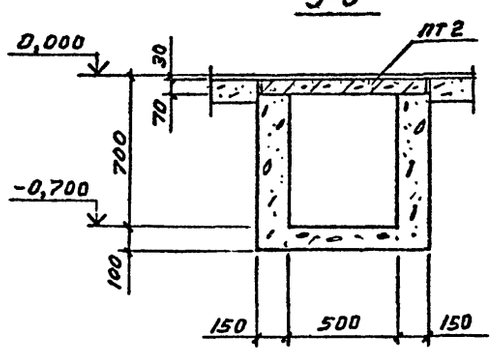


## 4-4

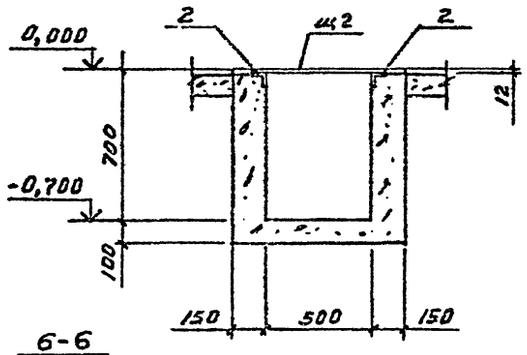


## 5-5

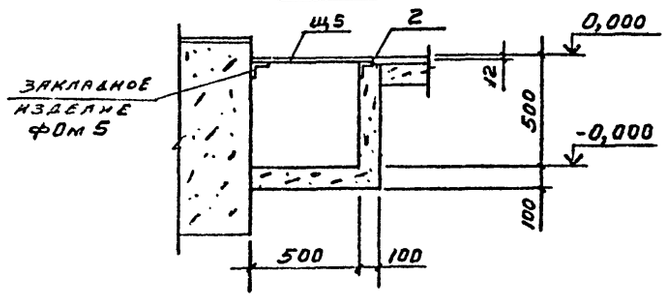


## 6-6

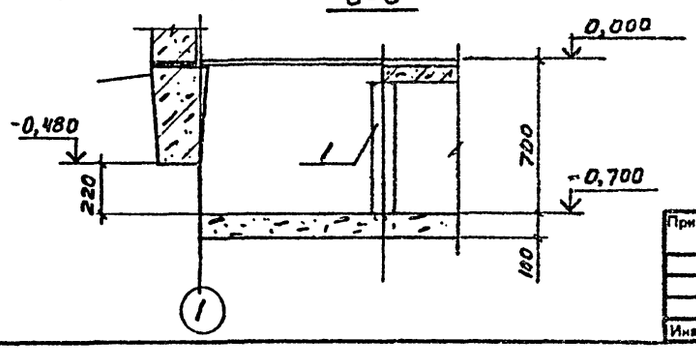


Согласовано: Гипрокислород, Гип

Привязан

Инв №

| | | |
|---|---|---|
| СТ ИНЖ | БЕЛЯЕВ | |
| ПРОВЕР | МАМАЕВ | |
| РУК ГР | ФУКС | |
| ГЛ СПЕЦ | МАМАЕВ | |
| ГЛ КОНС | БОРОВКОВ | |
| НАЧ.ОТД. | КНЯЗЕВ | |
| Н. КОНТР | МАМАЕВ | |

**ТП 405-9-24.83-КЖ**

Ацетиленовая станция УАС-20г производительностью 20 м³/ч газообразного ацетилена

| Стадия | Лист | Листов |
|---|---|---|
| Р | 15 | |

Фрагмент 1 к листу 14

ГОССТРОЙ СССР ГОСХИМПРОЕКТ Москва

2391

ТИПОВОЙ ПРОЕКТ 405-9-24.83 Альбом III

## Фом 1

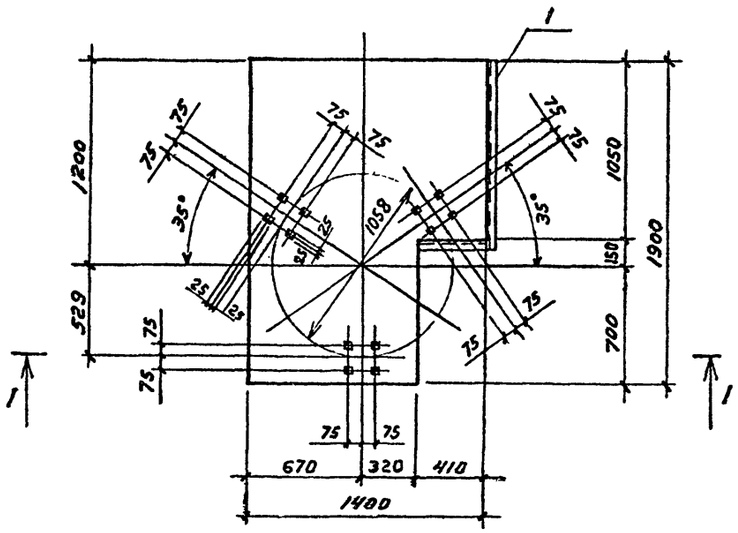


## Фом 2

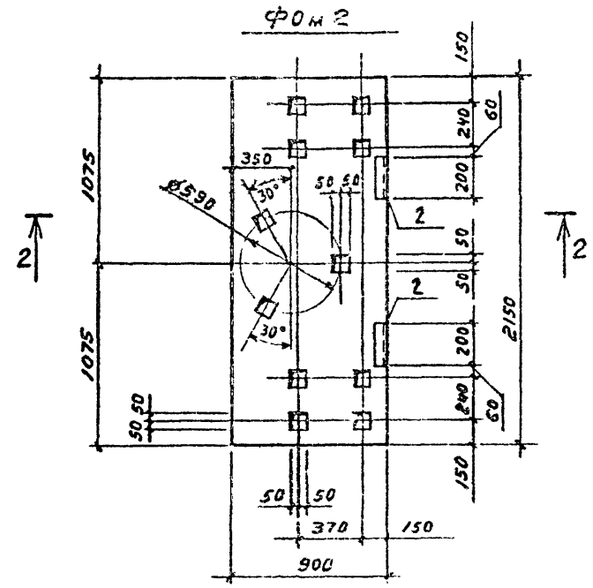


## 1-1

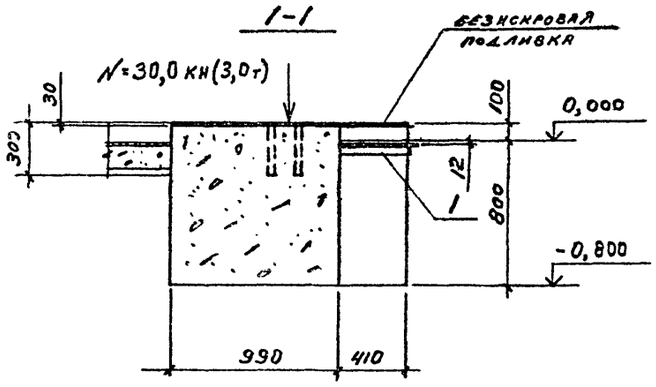


## 2-2

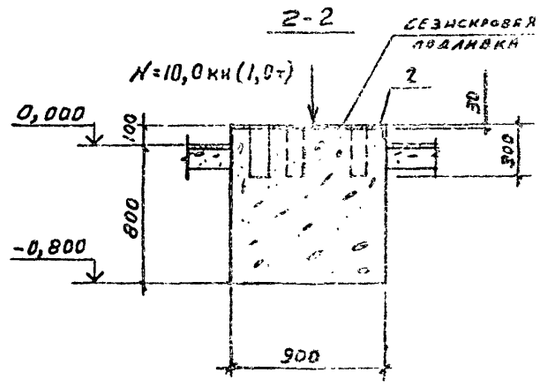


## Фом 3

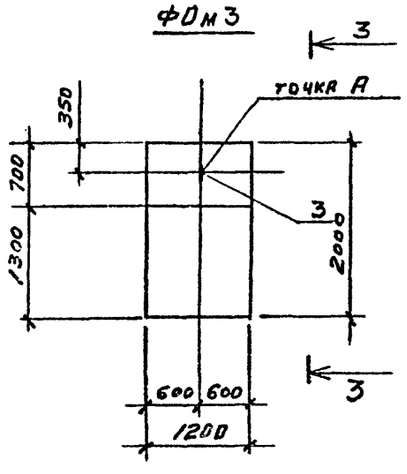


## 3-3

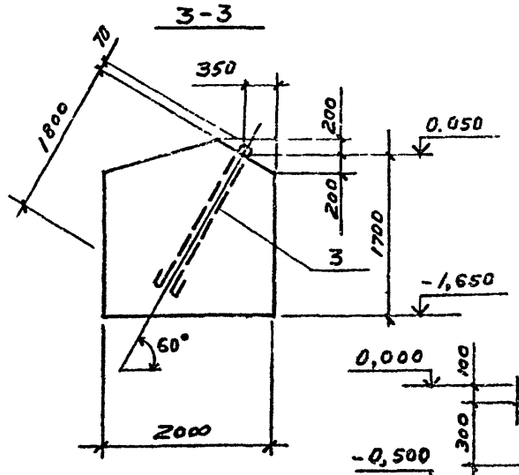


## 4-4

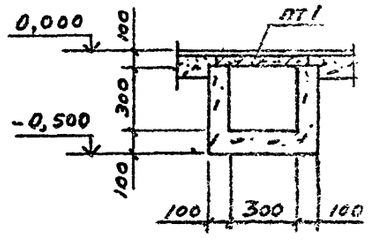


## Фрагмент 2

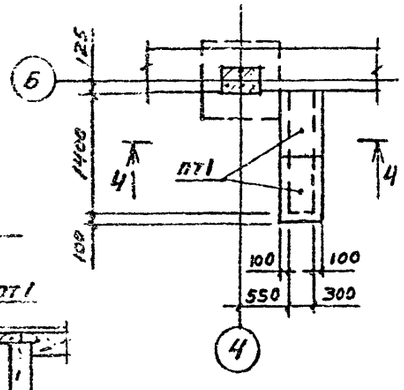


## СПЕЦИФИКАЦИЯ НА ЭЛЕМЕНТ КОНСТРУКЦИИ

| Формат | Зона | Поз. | Обозначение | Наименование | Кол. | Примечание |
|---|---|---|---|---|---|---|
| | | | | Фом 1 | | |
| | | | | Сборочные единицы | | |
| | | 1 | 1.400-15 вып 1 | изделие заклад. МН554 | 1,5 пм | 4,2 кг |
| | | | | | | |
| | | | | материалы | | |
| | | | | бетон марки 150 | | 2,1 м³ |
| | | | | Фом 2 | | |
| | | | | Сборочные единицы | | |
| | | 2 | 1.400-15 вып 1 | изделие заклад. МН526 | 2 | 2,9 кг |
| | | | | | | |
| | | | | материалы | | |
| | | | | бетон марки 150 | 1,7 | м³ |
| | | | | Фом 3 | | |
| | | | | Сборочные единицы | | |
| | | 3 | Т.П. 405-9- КЖИ-МН1 | изделие заклад. МН1 | 1 | 16,1 |
| | | | | | | |
| | | | | материалы | | |
| | | | | бетон марки 150 | 4,0 | м³ |

## Спецификация элементов к фрагменту 2

| Марка, поз. | Обозначение | Наименование | Кол. | Масса ед., кг | Примечание |
|---|---|---|---|---|---|
| ПТ1 | 3.006-2 вып II-2 | плита П1-15Б | 2 | 40 | |
| | | материалы | | | |
| | | бетон марки 150 | | | 0,2 м³ |

Согласовано: Гипрокислород, ГИП Зяхарек, Отдел ТВ-2 Фрумкин

Взам. инв. № | Подпись и дата | Инв. № подл.

Привязан

Инв №

| | | |
|---|---|---|
| Ст инж | Беляев | |
| Провер | Мамаев | |
| Рук гр | Фукс | |
| Гл спец | Мамаев | |
| Гл конс | Боровков | |
| Нач отд | Князев | |
| Н. контр | Мамаев | |

ТП 405-9-24.83-КЖ

Ацетиленовая станция УАС-20г производительностью 20 м³/ч газообразного ацетилена

Фрагмент 2 к листу 14 Фундаменты под оборудование Фом 1÷Фом 3

| Стадия | Лист | Листов |
|---|---|---|
| Р | 16 | |

Госстрой СССР ГОСХИМПРОЕКТ Москва

ТИПОВОЙ ПРОЕКТ 405-9-24.83 Альбом III

## Фом 4

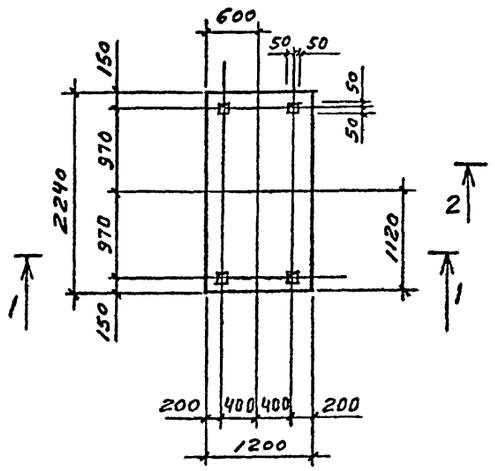


## Фом 5

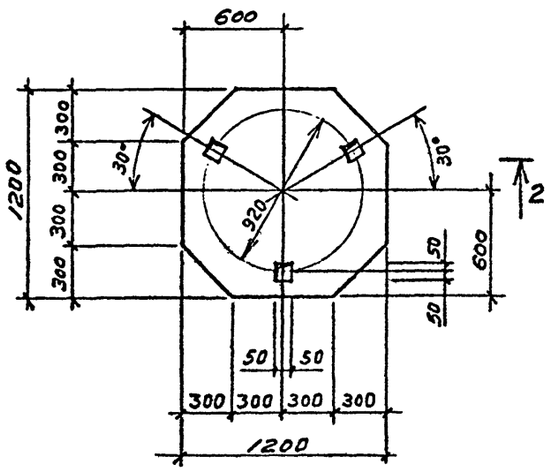


## Фом 8

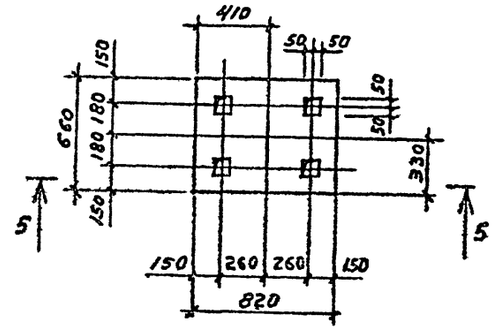


## Фом 9

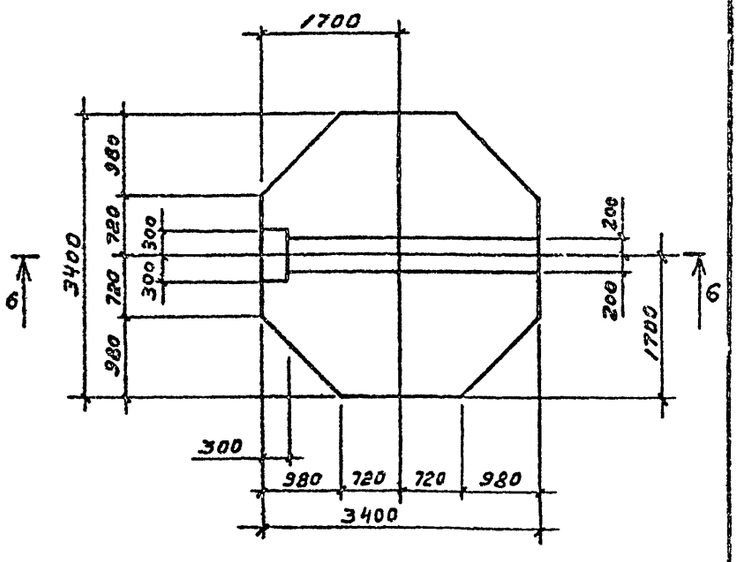


## 1-1

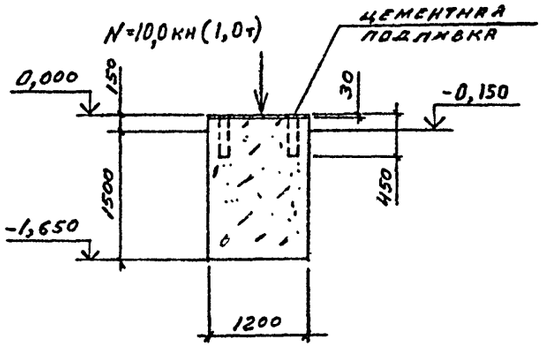


## 2-2

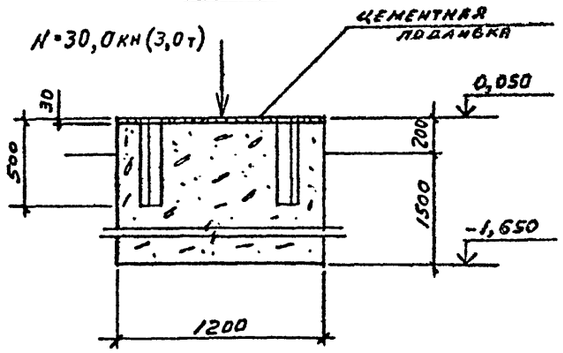


## 5-5

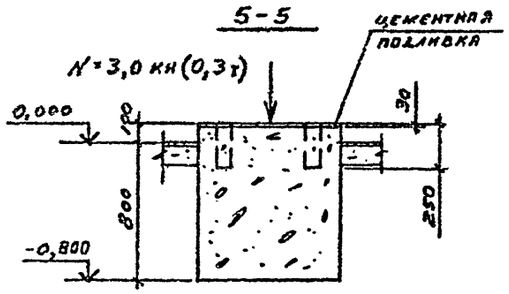


## 6-6

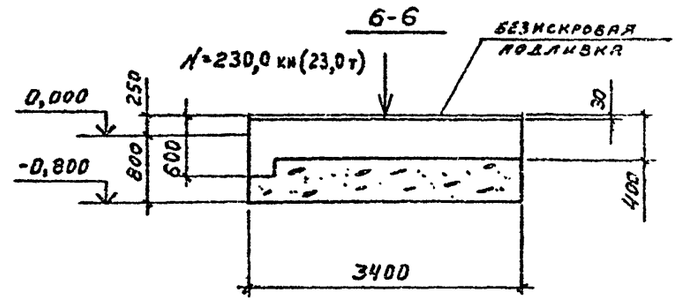


## Фом 6

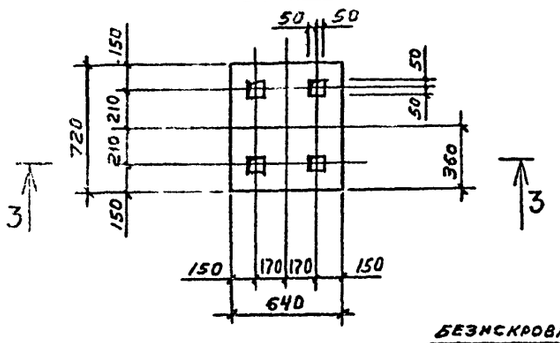


## Фом 7

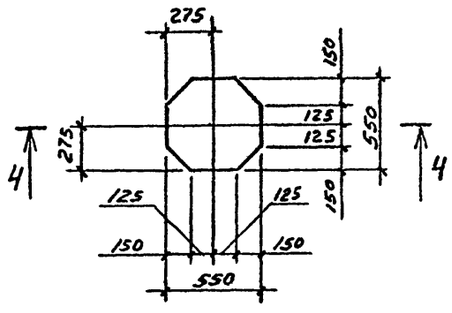


## 3-3

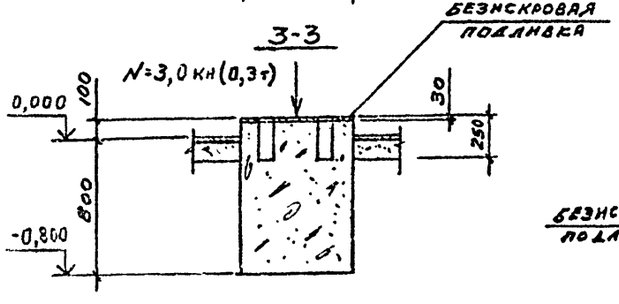


## 4-4

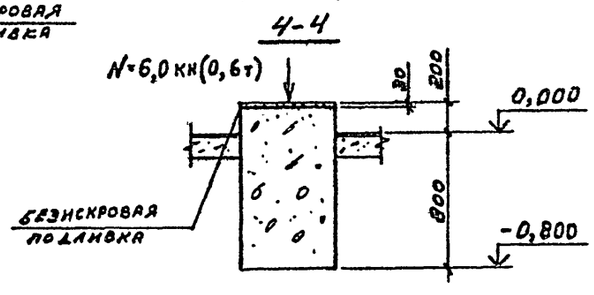


| | | | |
|---|---|---|---|
| Привязан | | | |
| Инв. № | | | |
| Стнмн | Беляев | | |
| Провер | Маняев | | |
| Рук гр | Фукс | | |
| Гл спец | Маняев | | |
| Гл конс | Боробков | | |
| Нач отд | Князев | | |
| Н. контр | Маняев | | |

**ТП 405-9-24.83-КЖ**

Ацетиленовая станция УАС-20г производительностью 20 м³/ч газообразного ацетилена

Фундаменты под оборудование Фом 4÷Фом 9

| Стадия | Лист | Листов |
|---|---|---|
| Р | 17 | |

ГОССТРОЙ СССР ГОСХИМПРОЕКТ Москва

Согласовано: Гипроенергомаш, Гип, Захарев

Инв. № подл. | Подпись и дата | Взам. инв. №

Типовой проект 405-9-24.83 Альбом III

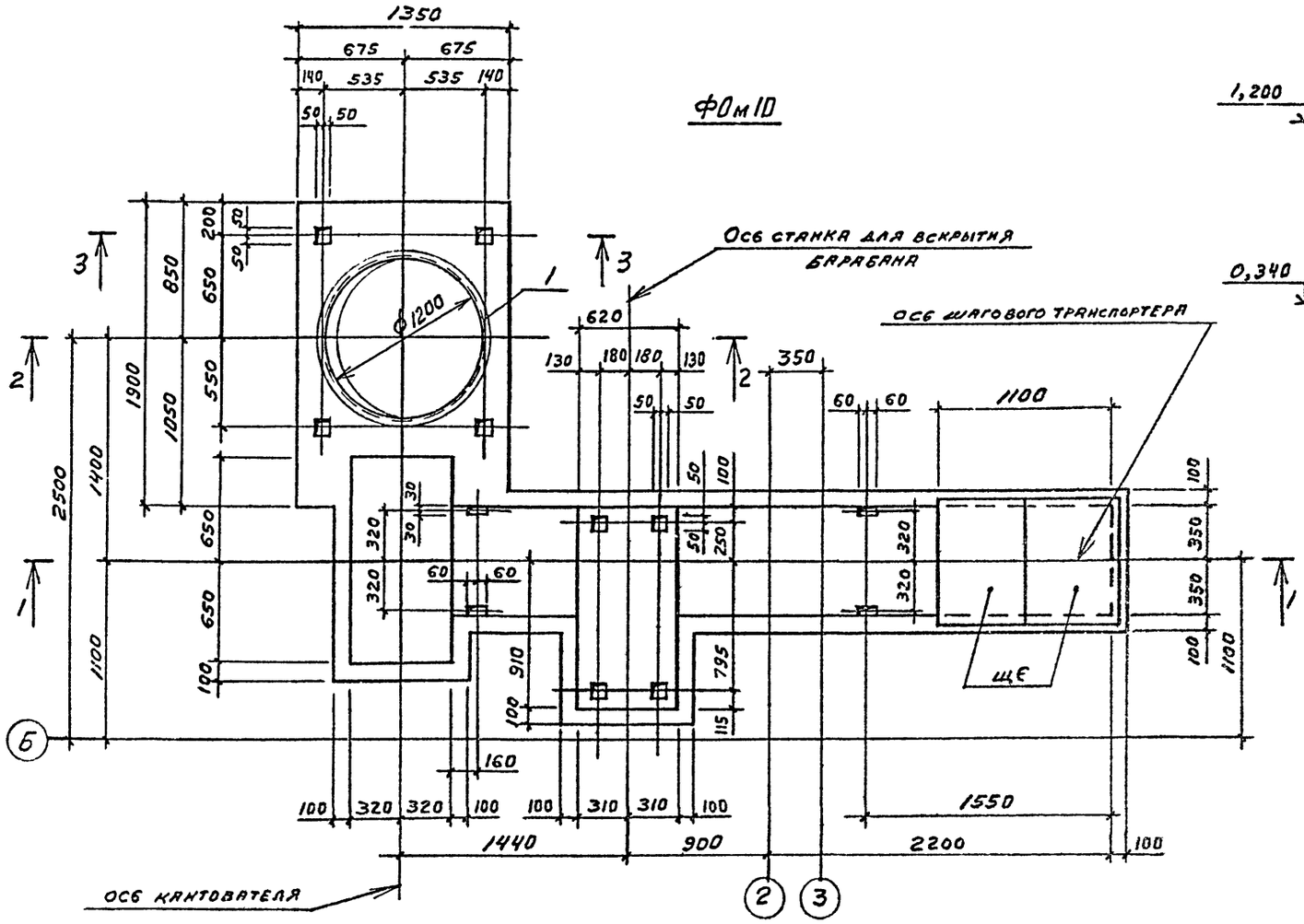


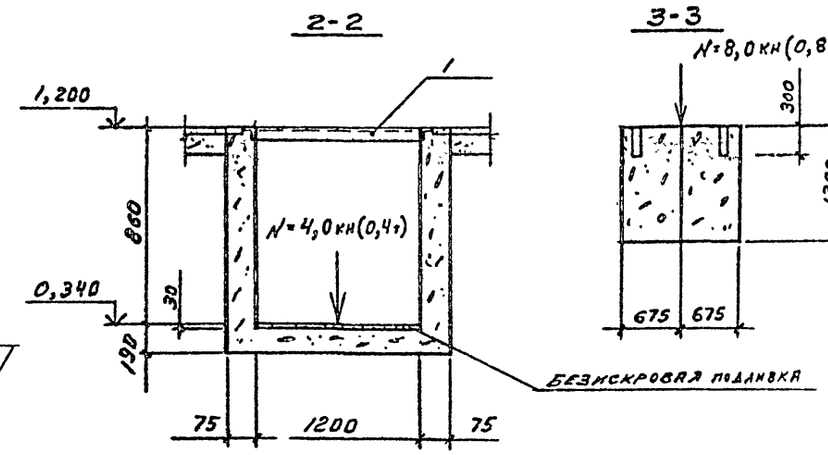


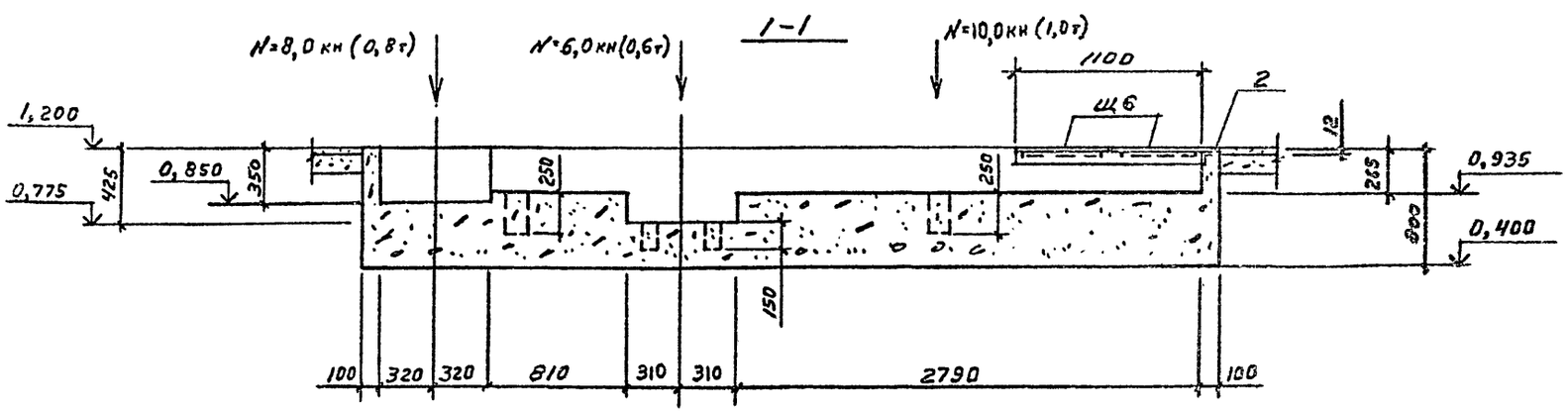


## СПЕЦИФИКАЦИЯ НА ЭЛЕМЕНТ КОНСТРУКЦИИ

| Формат | Зона | Поз. | Обозначение | Наименование | Кол. | Примечание |
|---|---|---|---|---|---|---|
| | | | | ФОм10 | | |
| | | | | Сборочные единицы | | |
| | | 1 | 1.400-15 вып1 | Изделие закладное МН791 | 1 | 13,3 кг |
| | | 2 | 1.400-15 вып1 | То же МН556 | 3 п.м | 5,4 |
| | | | ТП 405-9- КЖИ-ЩБ | Щит ЩБ | 2 | 13,8 |
| | | | | Материалы | | |
| | | | | Бетон марки 150 | 4,8 | м³ |

Согласовано: Гипрохимпроект, ГИП Захаров

Взам. инв №

Подпись и дата

Инв №

Привязан

| | | |
|---|---|---|
| Т.инж. | Беляев | |
| Провер. | Маняев | |
| Рук.гр. | Фукс | |
| ГИ сл.вн. | Маняев | |
| ГИ конс. | Борьеков | |
| Нач.отд. | Князев | |
| Н.контр. | Мошкин | |

# ТП 405-9-24.83-КЖ

Ацетиленовая станция УАС-20г производительностью 20 м³/ч газообразного ацетилена

Фундамент под оборудование ФОм10

| Стадия | Лист | Листов |
|---|---|---|
| Р | 18 | |

Госстрой СССР ГОСХИМПРОЕКТ Москва

Инв. № 2391
Типовой проект 405-9-24.83 альбом III

## ПРм1

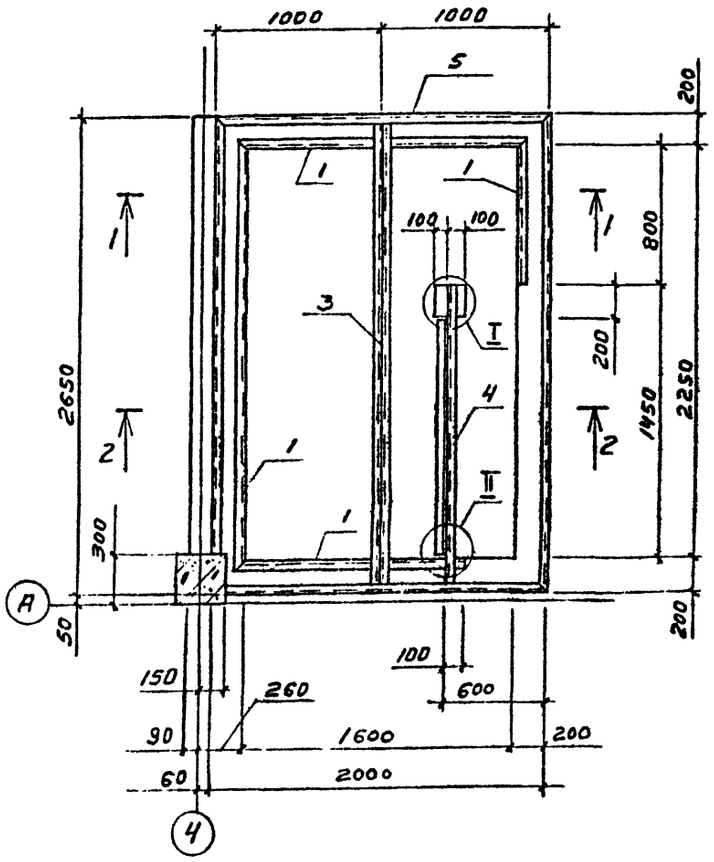


## ПРм2

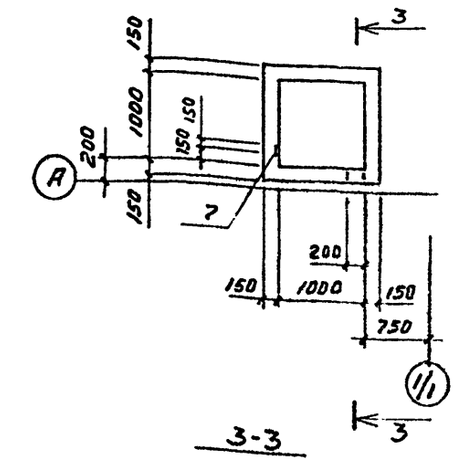


## СХЕМА РАСПОЛОЖЕНИЯ ЭЛЕМЕНТОВ ПЕРЕКРЫТИЯ ПРм2

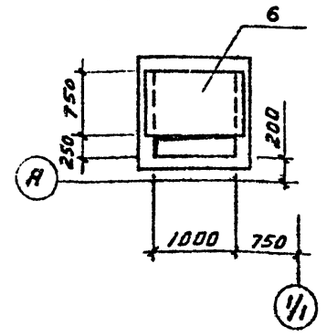


## 3-3

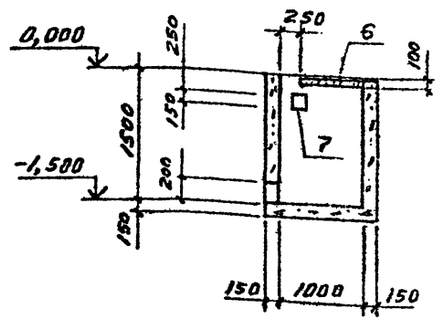


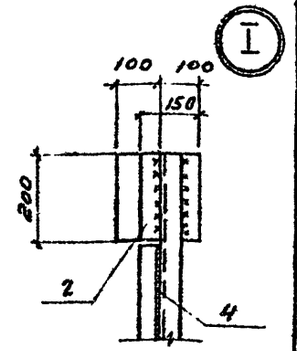


## 1-1

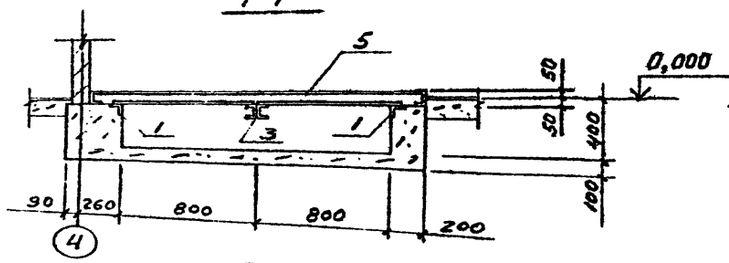


## СХЕМА РАСПОЛОЖЕНИЯ ЭЛЕМЕНТОВ ПЕРЕКРЫТИЯ ПРм1

## 2-2

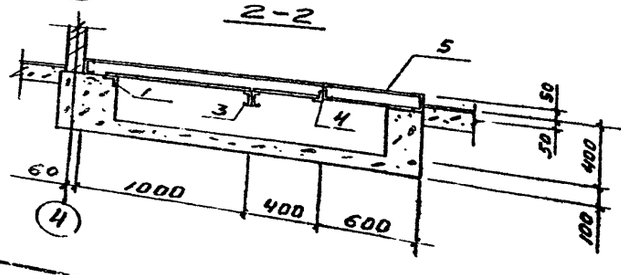


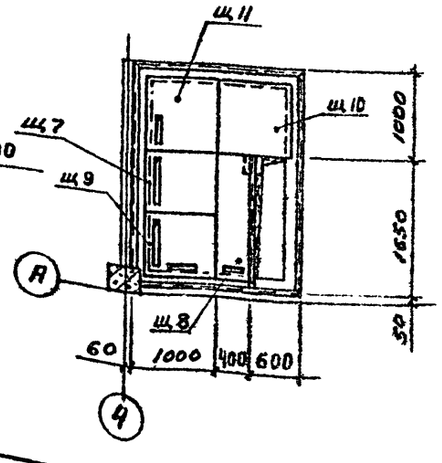


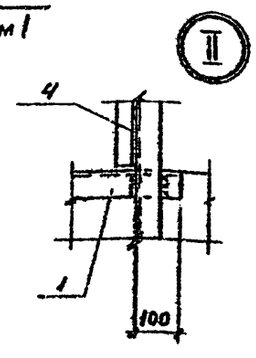


## СПЕЦИФИКАЦИЯ НА ЭЛЕМЕНТ КОНСТРУКЦИИ

| Формат | Зона | Поз. | Обозначение | Наименование | Кол. | Примечание |
|---|---|---|---|---|---|---|
| | | | | ПРм1 | | |
| | | | | Сборочные единицы | | |
| | | 1 | 1.400-15 вып 1 | Изделие закл. МН-555 | 6 п.м | 5,3 кг |
| | | 2 | 1.400-15 вып 1 | то же МН113-1 | 1 | 1,9 |
| | | 3 | ТП 405-9- КЖН-МН2 | " МН2 | 1 | 43,8 |
| | | 4 | -МН3 | " МН3 | 1 | 20,1 |
| | | 5 | -МН4 | " МН4 | 1 | 97,4 |
| | | | -Щ7 | Щнт Щ7 | 1 | 22,1 |
| | | | -Щ8 | " Щ8 | 1 | 19,9 |
| | | | -Щ9 | " Щ9 | 1 | 22,6 |
| | | | -Щ10 | " Щ10 | 1 | 26,4 |
| | | | -Щ11 | " Щ13 | 1 | 25,1 |
| | | | | Материалы | | |
| | | | | Бетон марки 150 | 1,2 | м³ |
| | | | | ПРм2 | | |
| | | | | Сборочные единицы | | |
| | | 6 | 3.006-2 вып II-2 | Плита П7д-56 | 1 | 150 кг |
| | | 7 | 1.400-15 вып 1 | Изделие закл. МН402-2 | 1 | 1,8 |
| | | | | Материалы | | |
| | | | | Бетон марки 150 | 1,3 | м³ |

Приямок ПРм2 после монтажа трубопроводов засыпать сухим просеянным песком

| | | | |
|---|---|---|---|
| Ст.инж. | Беляев | | |
| Пробер. | Маньяев | | |
| Рук.гр. | Фукс | | |
| Гл.спец. | Маньяев | | |
| Гл.конс. | Борзыхов | | |
| Нач.отд. | Князев | | |
| Н.контр. | Маньяев | | |

Привязан

Инв. №

ТП 405-9-24.83 -КЖ

Ацетиленовая станция УАС-20г производительностью 20 м³/ч газообразного ацетилена

Приямки ПРм1, ПРм2

| Стадия | Лист | Листов |
|---|---|---|
| Р | 19 | |

Госстрой СССР ГОСХИМПРОЕКТ Москва

ТИПОВОЙ ПРОЕКТ 405-9-24.83 Альбом III

ПРм3

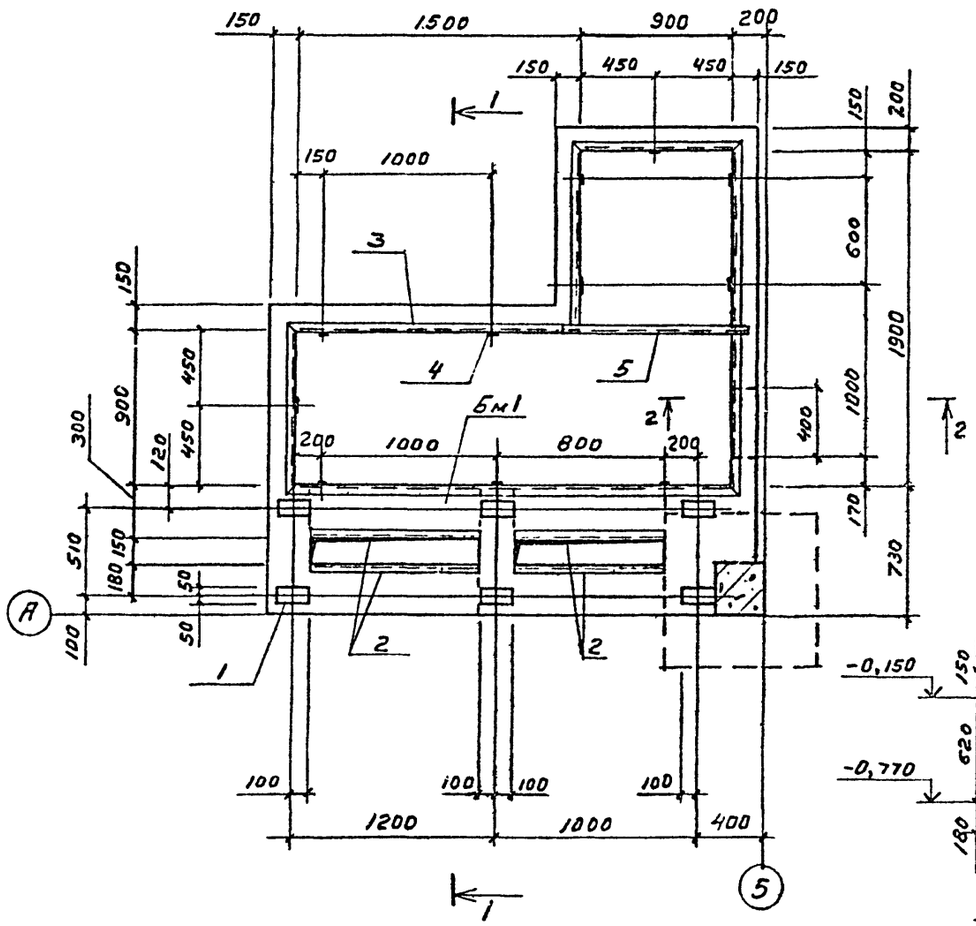


ПРм4

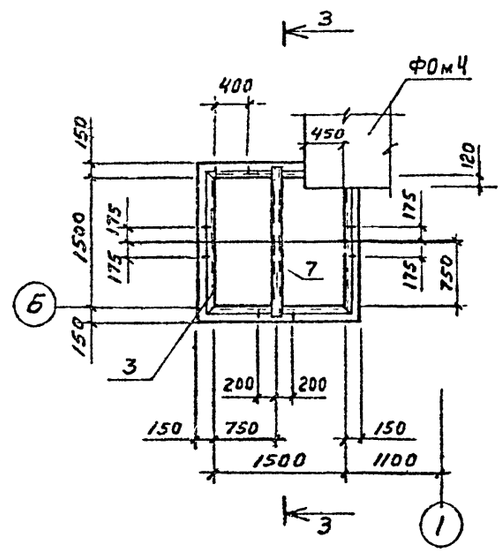


3-3

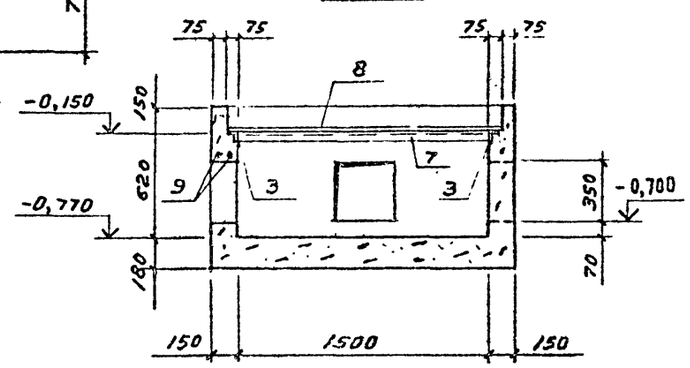


СПЕЦИФИКАЦИЯ НА ЭЛЕМЕНТ КОНСТРУКЦИИ

| Формат | Зона | Поз. | Обозначение | Наименование | Кол. | Примечание |
|---|---|---|---|---|---|---|
| | | | | ПРм3 | | |
| | | | | Сборочные единицы | | |
| | | 1 | 1.400-15 вып1 | изделие заклад. МН108-3 | 6 | 2,3 кг |
| | | 2 | 1.400-15 вып1 | то же МН553 | 3,8пм | 4,1 |
| | | 3 | 1.400-15 вып1 | " МН556 | 9,4пм | 5,4 |
| | | 4 | 1.400-15 вып1 | " МН106-6 | 21 | 1,2 |
| | | 5 | ТП 405-9- КЖИ-МН5 | " МН5 | 1 | 13,8 |
| | | 6 | -МН6 | " МН6 | 1 | 13,5 |
| | | | -Щ11 | щит Щ11 | 3 | 31,1 |
| | | | -Щ12 | " Щ12 | 1 | 34,4 |
| | | | | | | |
| | | | Лист 25 | Балка монолит Бм1 | 1 | |
| | | | | Материалы | | |
| | | | | Бетон марки 150 | 2,7 | м³ |
| | | | | ПРм4 | | |
| | | | | Сборочные единицы | | |
| | | 3 | 1.400-15 вып1 | изделие заклад. МН556 | 6пм | 5,4 |
| | | 7 | ТП 405-9- КЖИ-МН7 | изделие заклад. МН7 | 1 | 16,4 |
| | | | | Детали | | |
| Б4 | | 8 | | Сталь листовая 8-4 ГОСТ 19903-74 | 2,2м² | 31,4 |
| Б4 | | 9 | | ф16АII ГОСТ 5781-81 ℓ=800 | 8 | 1,6 |
| | | | | Материалы | | |
| | | | | Бетон марки 150 | 1,4 | м³ |

1-1

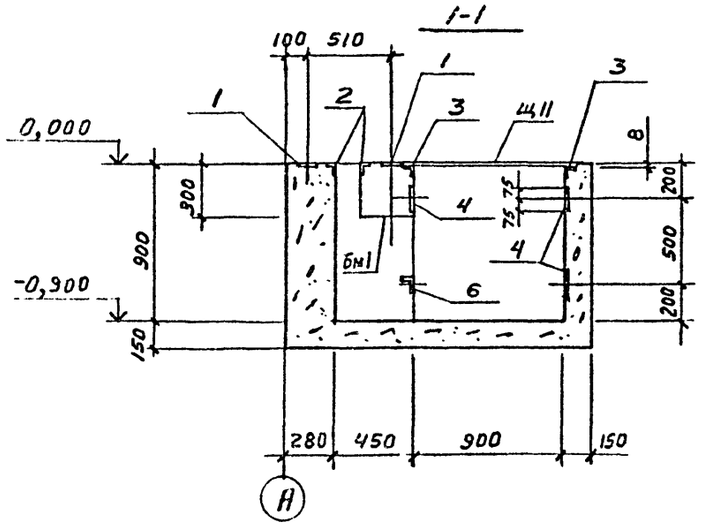


Схема расположения элементов перекрытия ПРм3

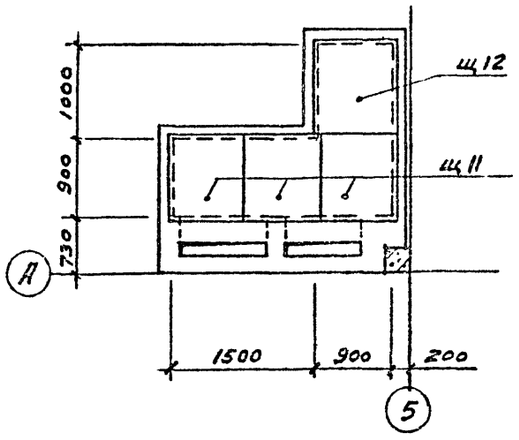


2-2

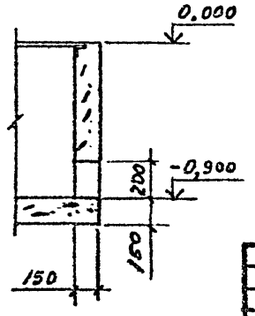


| | | | |
|---|---|---|---|
| Ст инж | Беляев | | |
| Провер | Маняев | | |
| Рук гр | Фукс | | |
| Гл спец | Маняев | | |
| Гл конс | Боровков | | |
| Нач отд | Князев | | |
| Н. контр | Маняев | | |

Привязан

Инв №

ТП 405-9-24.83-КЖ

Ацетиленовая станция УАС-20г производительностью 20 м³/ч газообразного ацетилена

| Стадия | Лист | Листов |
|---|---|---|
| Р | 20 | |

Прямки ПРм3, ПРм4

ГОССТРОЙ СССР ГОСХИМПРОЕКТ Москва

Согласовано: Гипрогеносмолмаш

Гип Захарец

Нач. ПО Тимонов

Взам инв № | Подпись и дата

ТИПОВОЙ ПРОЕКТ 405-9-24.83 Альбом III

## Илоотстойник

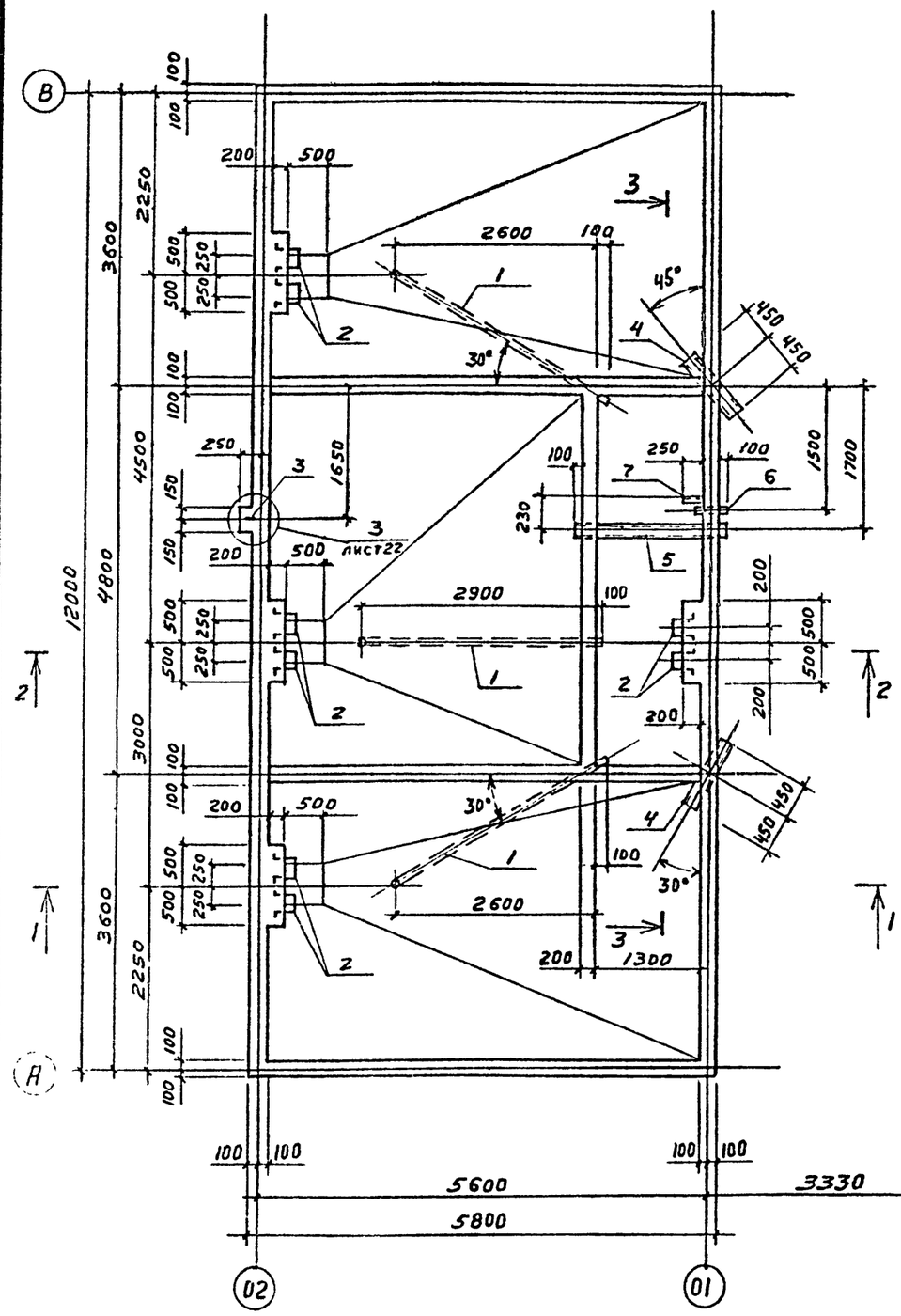


## Схема расположения элементов перекрытия илоотстойника

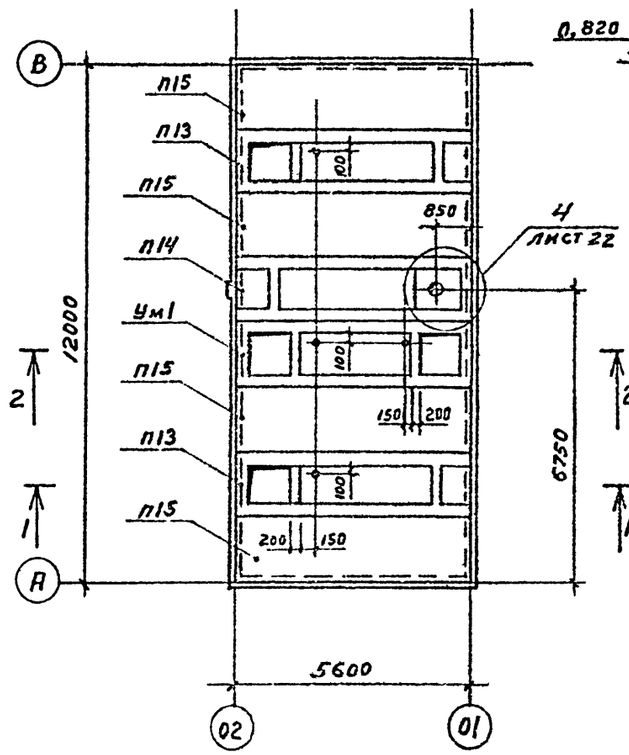


## 1-1

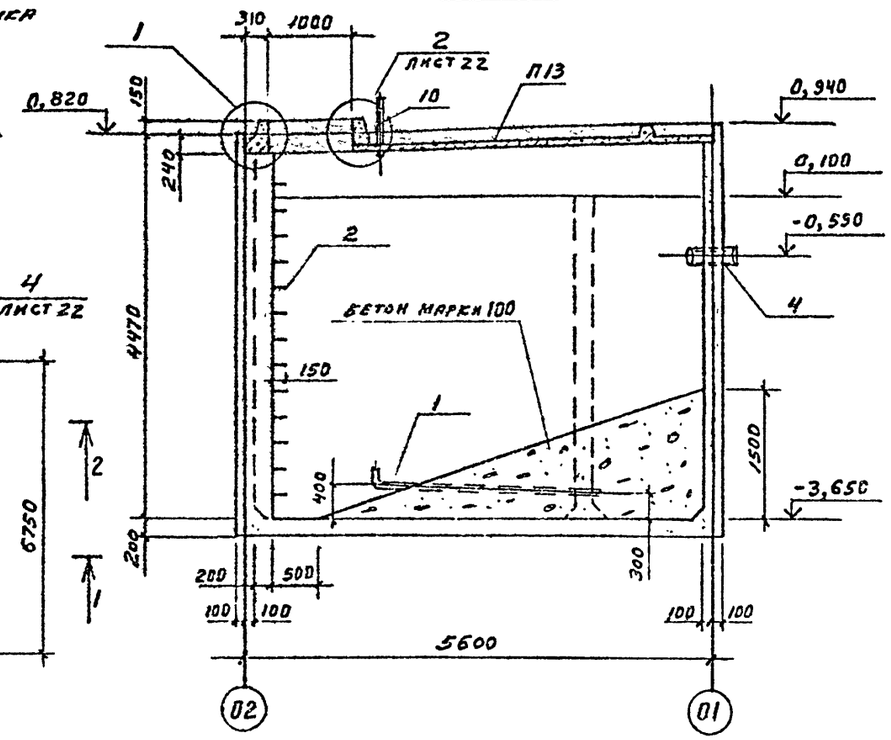


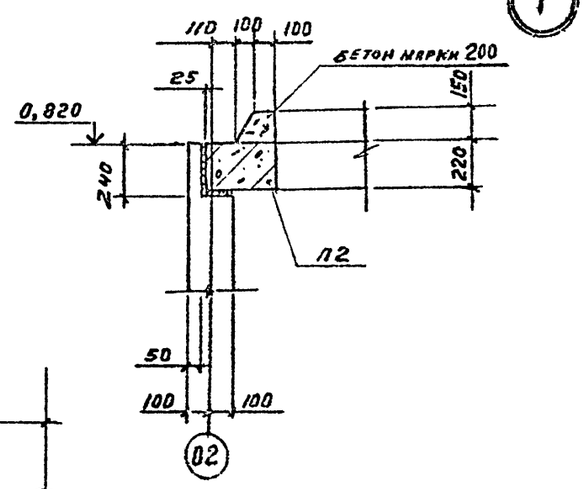


1. Укладку бетона илоотстойника производить с тщательным уплотнением вибрированием, применяя бетон с в/ц ≤ 0,55. В качестве заполнителя применять щебень или гравий из плотных изверженных пород прочностью на сжатие не менее 800 кг/см² и водопоглощением не более 2%. Марка бетона по водопроницаемости В-6, по морозостойкости Мрз=10 с добавкой ГКЖ-11 0,05% от веса цемента.
2. Внутренние поверхности илоотстойника покрыть 2 слоями торкретштукатурки с добавлением 3% жидкого стекла (толщина каждого слоя 7-8 мм) и затереть.

| | | | |
|---|---|---|---|
| Ст инж | Беляев | | |
| Пр.стер | Маняев | | |
| Рук гр | Фукс | | |
| Гл спец | Маняев | | |
| Гл конс | Бородков | | |
| Нач отд | Князев | | |
| Н. контр | Маняев | | |

Привязан

Инв №

ТП 405-9-24.83-КЖ

Ацетиленовая станция УАС-20г производительностью 20 м³/ч газообразного ацетилена

| Стадия | Лист | Листов |
|---|---|---|
| Р | 21 | |

Илоотстойник
Оплалубочный план, сеч 1-1

ГОССТРОЙ СССР
ГОСХИМПРОЕКТ
Москва

Согласовано: Гипрокислородмаш

Инв № подл. | Подпись и дата | Взам инв №

ТИПОВОЙ ПРОЕКТ 405-9-24.83 Альбом III

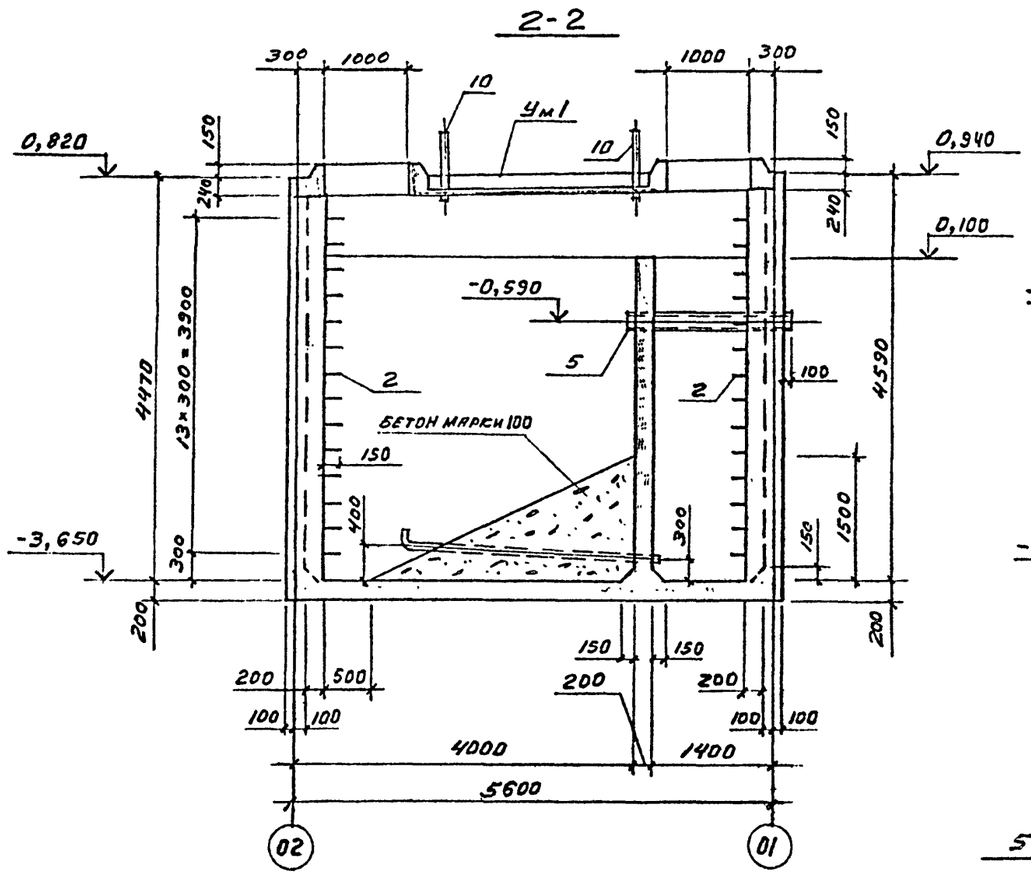


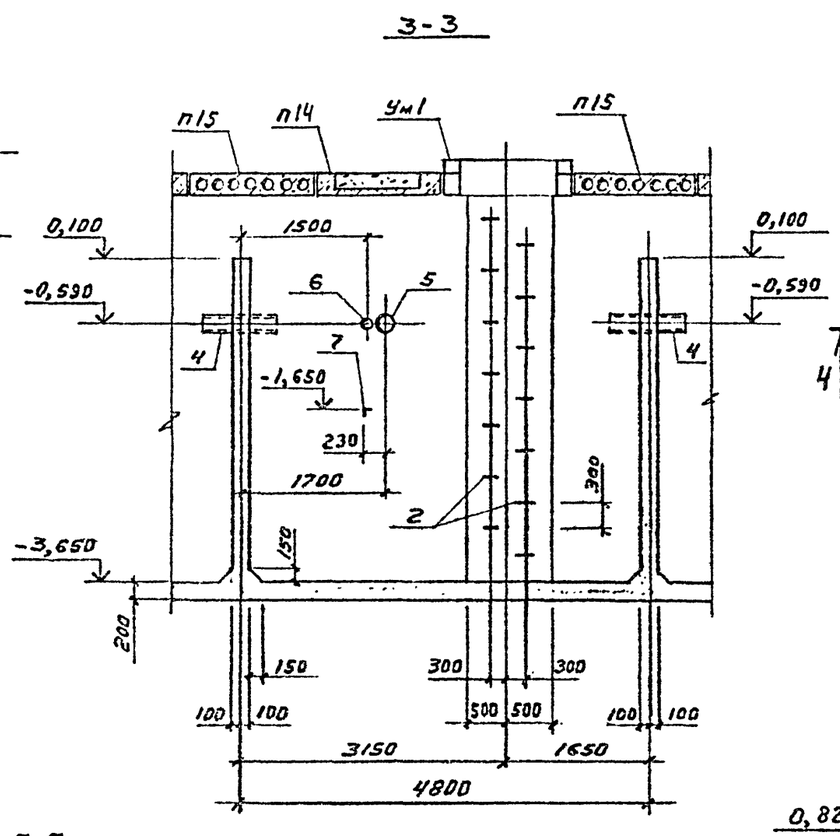


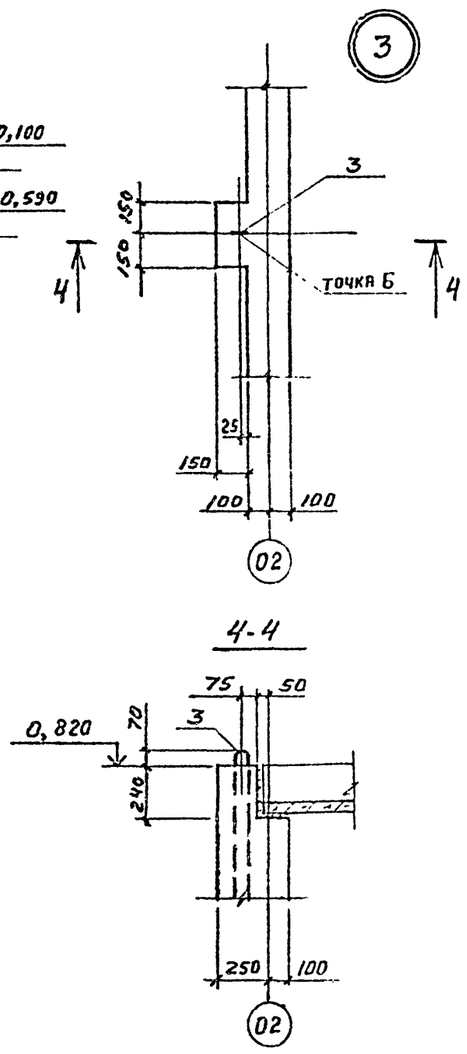


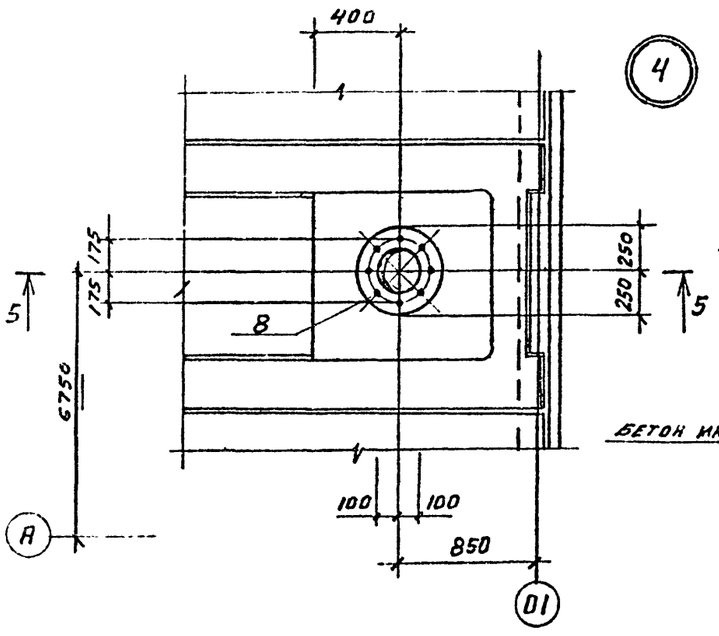


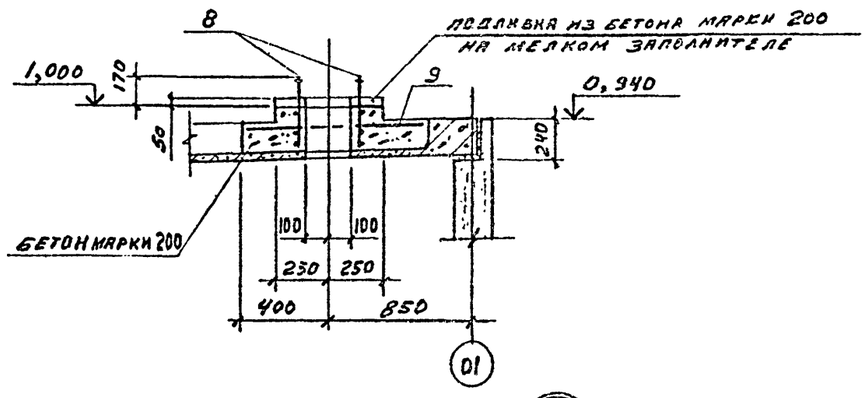


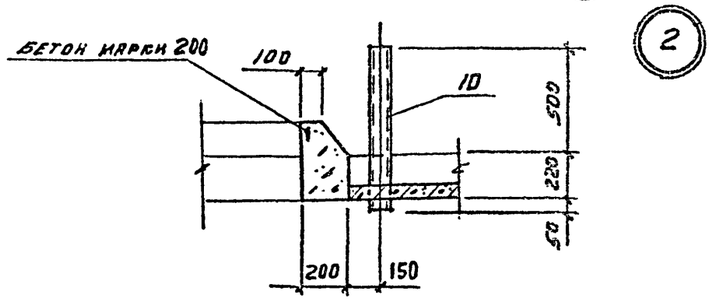


| | | | |
|---|---|---|---|
| Согласовано | | | |
| Гипроенергосталь | | | |
| ГИП | Бондарь | | |
| Взам. инв. № | | | |
| Подпись и дата | | | |
| Инв. № подл. | | | |

Привязан

Инв. №

| | | | |
|---|---|---|---|
| ГИП | БЕЛЯЕВ | | |
| Провер | МАМАЕВ | | |
| Рук гр | ФУКС | | |
| Гл спец | МАМАЕВ | | |
| Гл конс | БОРОВКОВ | | |
| Нач отд | КНЯЗЕВ | | |
| Н. контр | МАМАЕВ | | |

# ТП 405-9-24.83-КЖ

Ацетиленовая станция УАС-20г производительностью 20 м³/ч газообразного ацетилена

НАДОТСТОЙНИК СЕЧ 2-2 ÷ 3-3 УЗЛЫ

| Стадия | Лист | Листов |
|---|---|---|
| Р | 22 | |

ГОССТРОЙ СССР ГОСХИМПРОЕКТ Москва

ТИПОВОЙ ПРОЕКТ 405-9-24.83 Альбом III

## СХЕМА АРМИРОВАНИЯ СТЕН

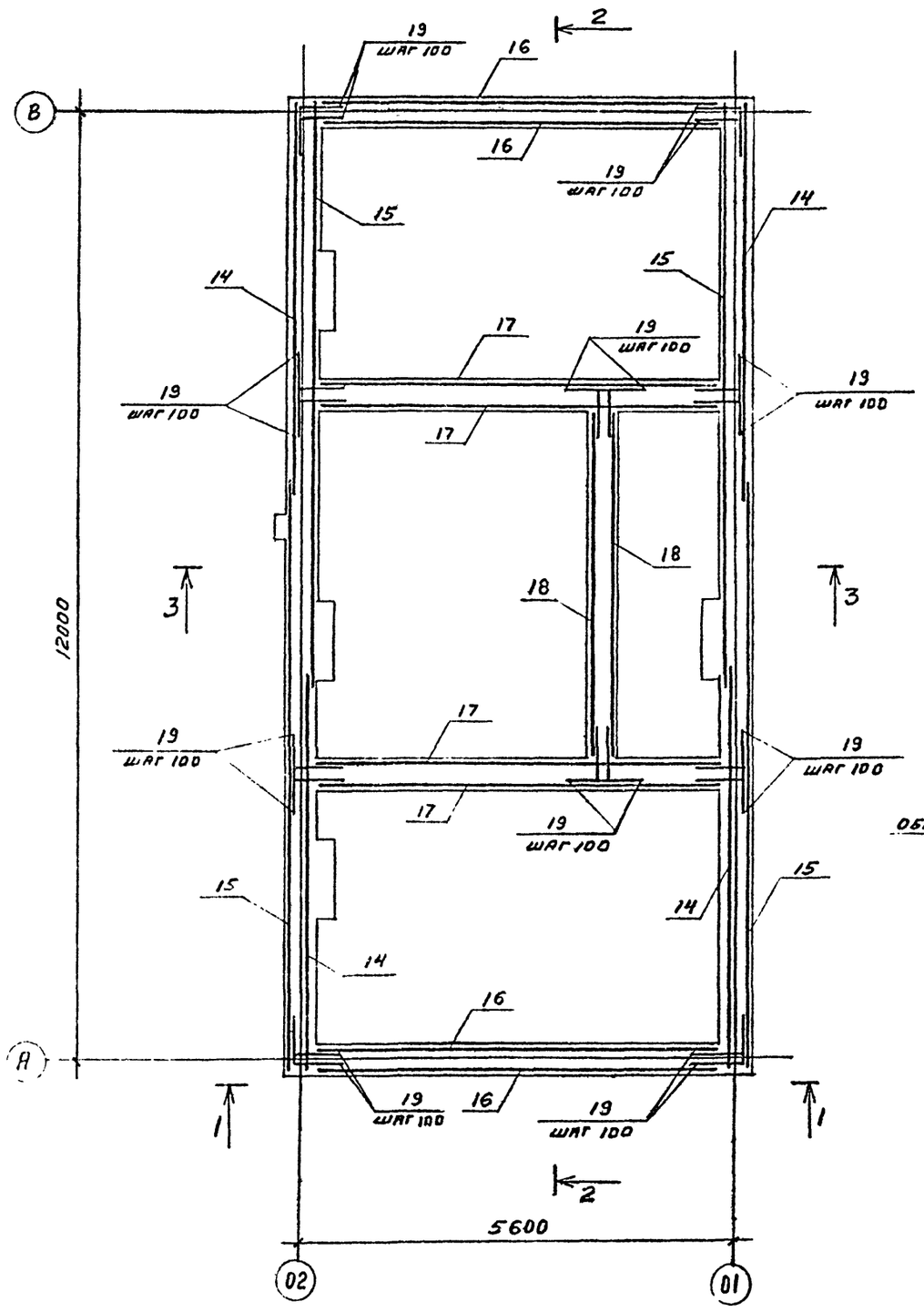


## СХЕМА НИЖНИХ СЕТОК ДНИЩА

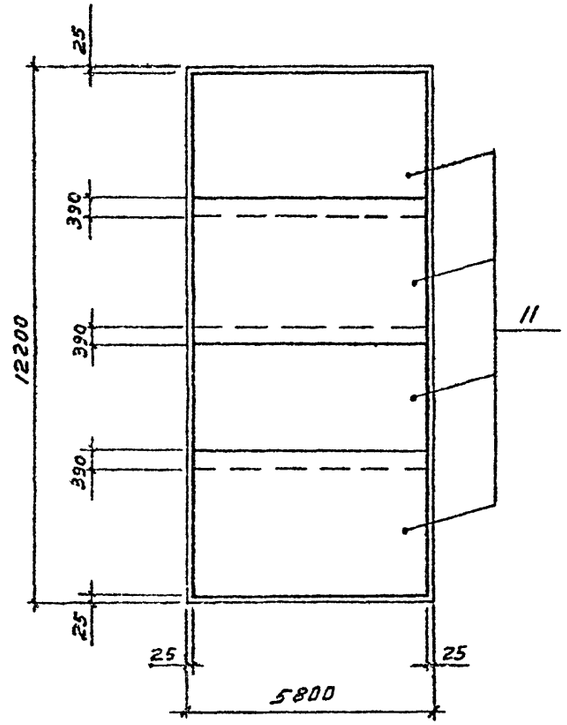


## СХЕМА ВЕРХНИХ СЕТОК ДНИЩА

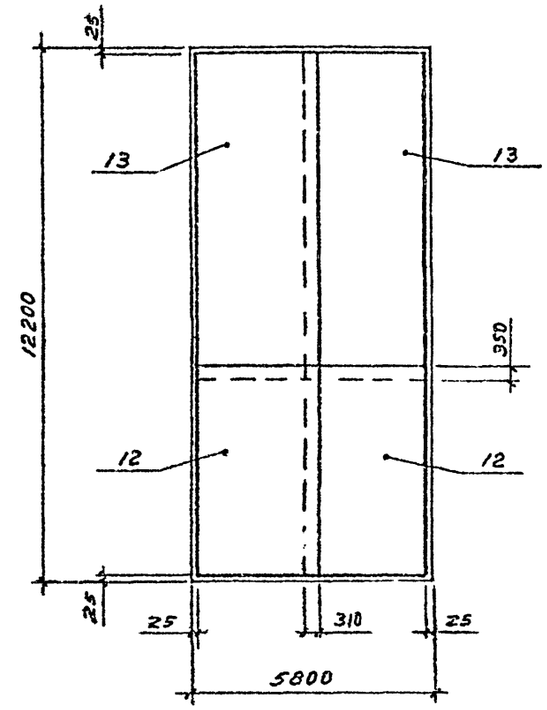


## 1-1

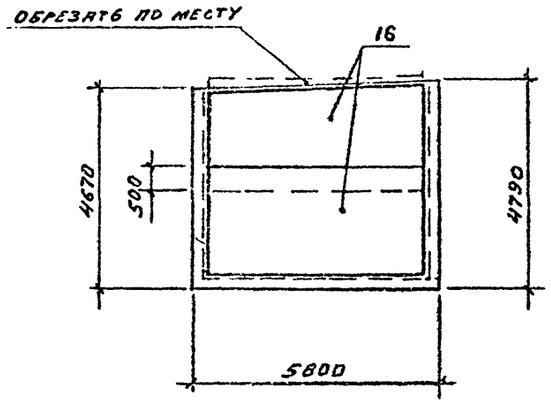


ЗАЩИТНЫЙ СЛОЙ БЕТОНА ДЛЯ РАБОЧЕЙ АРМАТУРЫ ДНИЩА – 35 мм, СТЕН – 25 мм

Согласовано:

Взам. инв. №

Подпись и дата

Инв. №

Привязан

| | | | |
|---|---|---|---|
| ГИП | БЕЛАЕВ | | |
| ПРОВЕР | МАМАЕВ | | |
| РУК. ГР | ФУКС | | |
| ГАСПЕЦ | МАМАЕВ | | |
| ГЛ КОНС | БОРОЗКОВ | | |
| НРЧ ОТД | КИЯЗЕВ | | |
| Н. КОНТР | МАМАЕВ | | |

**ТП 405-9-24.83-КЖ**

Ацетиленовая станция УАС-20г производительностью 20 м³/ч газообразного ацетилена

| Стадия | Лист | Листов |
|---|---|---|
| Р | 23 | |

Железобетонные схемы армирования стен и днища

Госстрой СССР ГОСХИМПРОЕКТ Москва

ТИПОВОЙ ПРОЕКТ 405-9-24.83 Альбом III

## 2-2

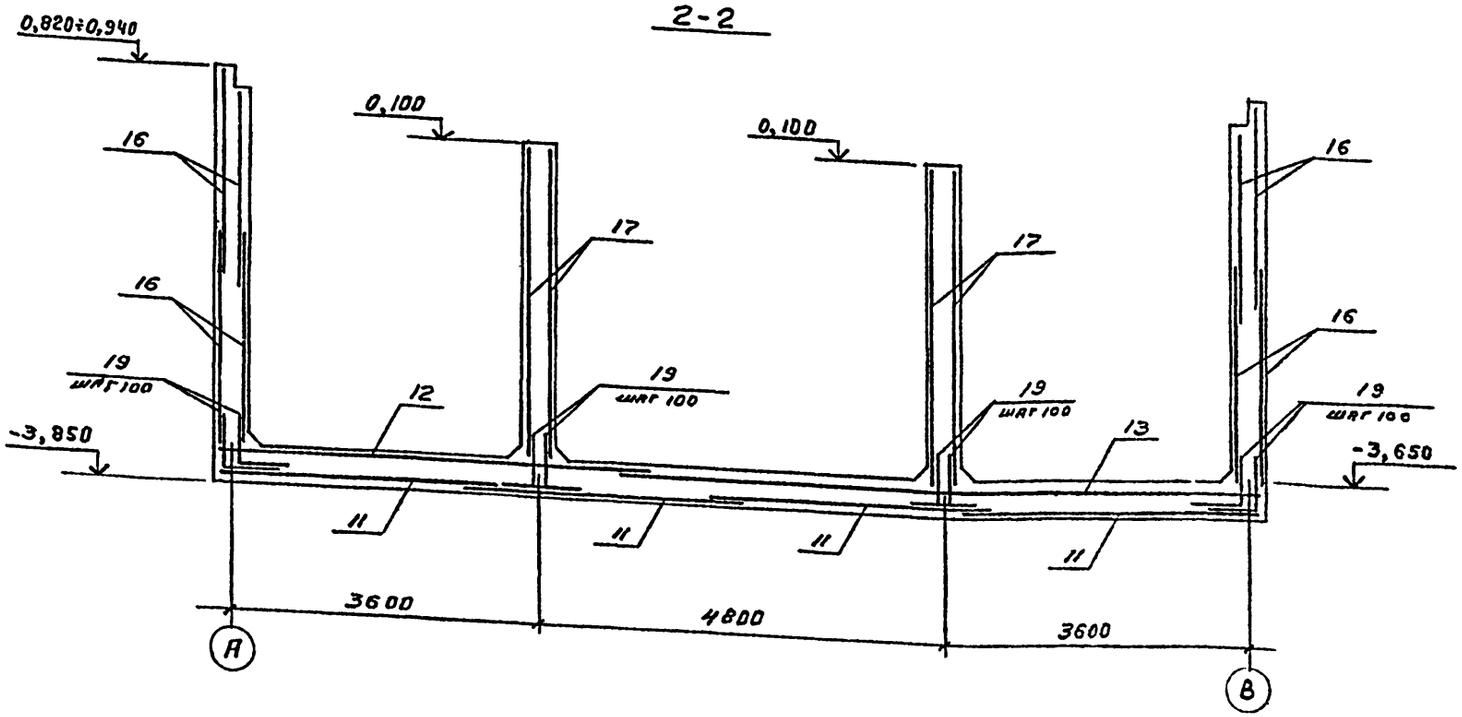


## 3-3

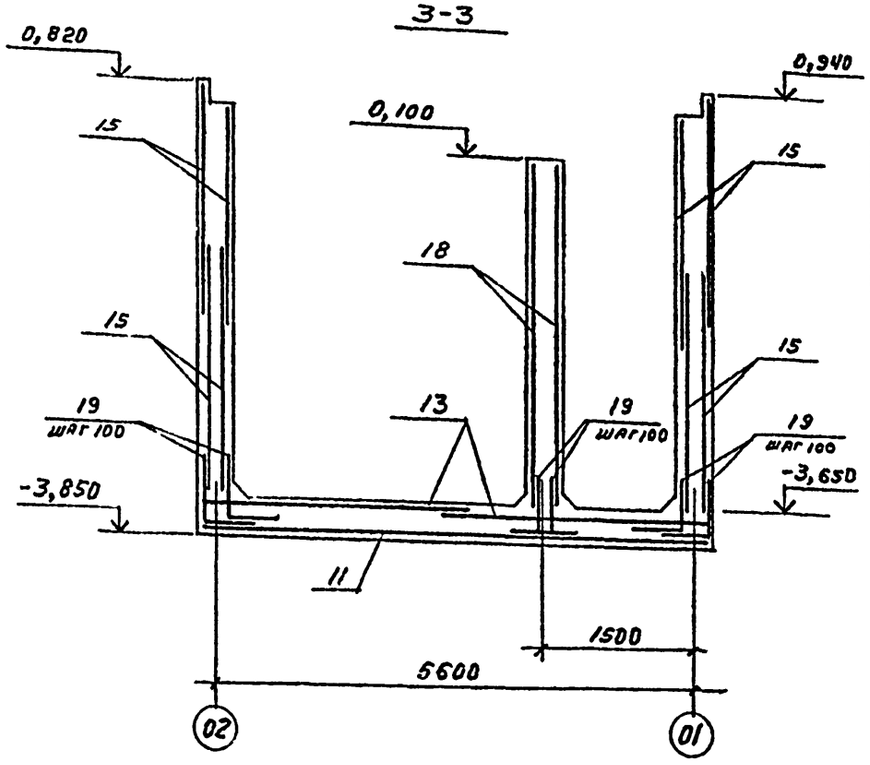


### СПЕЦИФИКАЦИЯ К СХЕМЕ РАСПОЛОЖЕНИЯ ЭЛЕМЕНТОВ ПЕРЕКРЫТИЯ ИЛООТСТОЙНИКА

| Марка, поз. | Обозначение | Наименование | Кол. | Масса ед., кг | Примечание |
|---|---|---|---|---|---|
| П15 | 1.041-1 вып 1 | плита ПК 56.15-6АIVт-3 | 4 | 2600 | |
| П13 | т.п.405-9- КЖИ-П13 | " П13 | 2 | 2500 | |
| П14 | -П14 | " П14 | 1 | 2500 | |
| Ум 1 | лист 25 | участок монол. Ум 1 | 1 | | |

### СПЕЦИФИКАЦИЯ НА ЭЛЕМЕНТ КОНСТРУКЦИИ

| Формат | Зона | Поз. | Обозначение | Наименование | Кол. | Примечание |
|---|---|---|---|---|---|---|
| | | | | Сборочные единицы | | |
| | | 1 | ТП 405-9- КЖИ-МН8 | изделие закл. МН8 | 3 | 14,3 кг |
| | | 2 | -МН9 | то же МН9 | 56 | 2,1 |
| | | 3 | -МН1 | " МН1 | 1 | 16,1 |
| | | 4 | Б.Ч. | тр Ду=219×7 ГОСТ 10704-76 ℓ=930 | 2 | 32,9 |
| | | 5 | Б.Ч. | тр Ду=219×7 ГОСТ 10704-76 ℓ=1900 | 1 | 69,5 |
| | | 6 | Б.Ч. | тр Ду=57×3,5 ГОСТ 10704-76 ℓ=400 | 1 | 1,9 |
| | | 7 | Б.Ч. | ∠50×5 ГОСТ 8509-72 ℓ=400 | 1 | 1,5 |
| | | 8 | ТП 405-9- КЖИ-МН10 | изделие закл. МН10 | 1 | 1,9 |
| | | 9 | -С1 | сетка С1 | 1 | 3,8 |
| | | 10 | Б.Ч. | тр. Ду=100 ГОСТ 1839-72 ℓ=770 | 4 | |
| | | 11 | ГОСТ 8478-81 | сетка С $\frac{8Вр-100}{8Вр-100}$ 3330×5750 $\frac{25}{15}$ | 4 | |
| | | 12 | ГОСТ 8478-81 | " С $\frac{8Вр-100}{8Вр-100}$ 3330×5050 $\frac{25}{15}$ | 2 | |
| | | 13 | ГОСТ 8478-81 | " С $\frac{8Вр-100}{8Вр-100}$ 3330×7450 $\frac{25}{15}$ | 2 | |
| | | 14 | ГОСТ 8478-81 | " С $\frac{8Вр-100}{8Вр-100}$ 2550×5050 | 8 | |
| | | 15 | ГОСТ 8478-81 | " С $\frac{8Вр-100}{8Вр-100}$ 2550×7450 | 8 | |
| | | 16 | ГОСТ 8478-81 | " С $\frac{8Вр-100}{8Вр-100}$ 2550×5450 | 8 | |
| | | 17 | ГОСТ 8478-81 | " С $\frac{8Вр-100}{8Вр-100}$ 3750×5450 | 4 | |
| | | 18 | ГОСТ 8478-81 | " С $\frac{8Вр-100}{8Вр-100}$ 3750×4650 | 2 | |
| | | | | Детали | | |
| | | 19 | см ведомость деталей | ф8Вр ГОСТ 5781-81 ℓ=1200 | 1335 | 0,5 кг |
| | | | | Материалы | | |
| | | | | Бетон марки 200 | 61,1 | м³ |

### ВЕДОМОСТЬ РАСХОДА СТАЛИ НА ЭЛЕМЕНТ, кг

| Марка | Изделия арматурные | | | | Всего | Изделия закладные | | | | | | |
|---|---|---|---|---|---|---|---|---|---|---|---|---|
| | Арматура класса | | | | | Прокат марки | | | | | | |
| | А-III | | | | | ВСт3кп2 | | | | | | |
| | ГОСТ 5781-81 | | | | | ГОСТ 10704-76 | | | | ГОСТ 8509-72 | | |
| | ф8 | | | Итого | | Ду=219×7 | Ду=57×3,5 | | Итого | ∠50×5 | | Итого |
| Илоотстойник | 8273 | | | 8273 | 8273 | 135 | 16 | | 151 | 2 | | 2 |

Продолжение

| Марка | Изделия закладные | | | | | | | | | Всего | Общий расход |
|---|---|---|---|---|---|---|---|---|---|---|---|
| | Арматура класса | | | | Сталь круглая | | | | | | |
| | А-II | | | | А-I | | | | | | |
| | ГОСТ 5781-81 | | | | ГОСТ 2590-71 | | | | | | |
| | ф8 | | | Итого | ф16 | ф24 | ф25 | | Итого | | |
| Илоотстойник | 5 | | | 5 | 118 | 11 | 16 | | 145 | 303 | 8576 |

### ВЕДОМОСТЬ ДЕТАЛЕЙ

| Поз. | Эскиз |
|---|---|
| 19 | 600 / 600 |

Согласовано:

Взам. инв. №

Подпись и дата

Инв. № подл.

Привязан

Инв №

| | | | |
|---|---|---|---|
| ст инж | Беляев | | |
| провер | Мажаев | | |
| рук гр | Фукс | | |
| гл спец | Мажаев | | |
| гл конс | Боровков | | |
| нач отд | Князев | | |
| н. контр | Мажаев | | |

ТП 405-9-24-83-КЖ

Ацетиленовая станция УАС-20г производительностью 20 м³/ч газообразного ацетилена

Илоотстойник. Арматурные сечения

| Стадия | Лист | Листов |
|---|---|---|
| Р | 24 | |

ГОССТРОЙ СССР ГОСХИМПРОЕКТ Москва

ТИПОВОЙ ПРОЕКТ 405-9-24.83 Альбом III

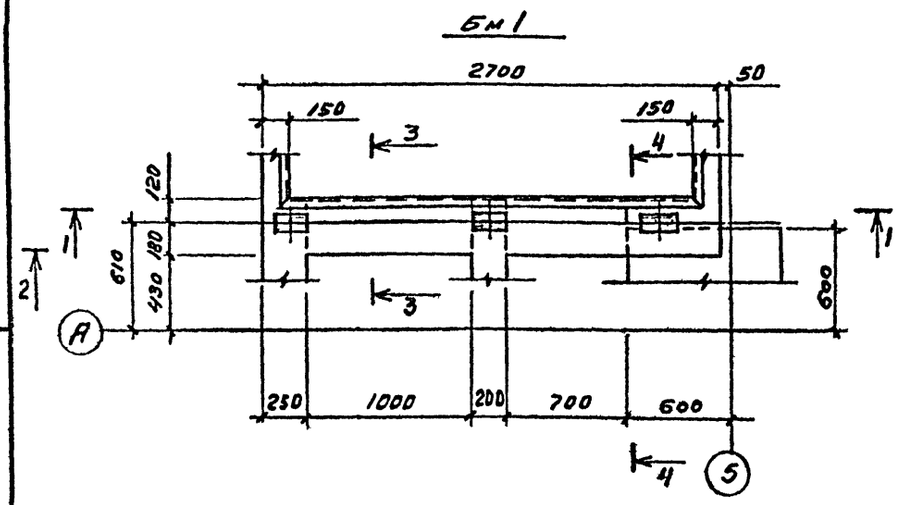


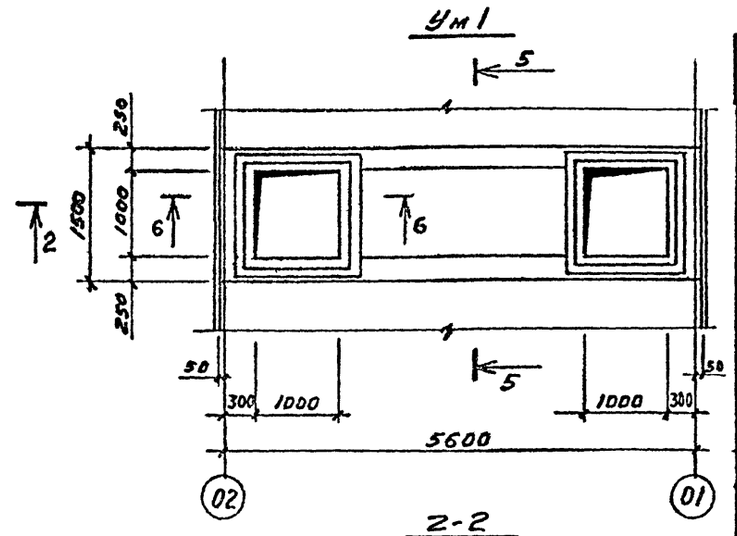


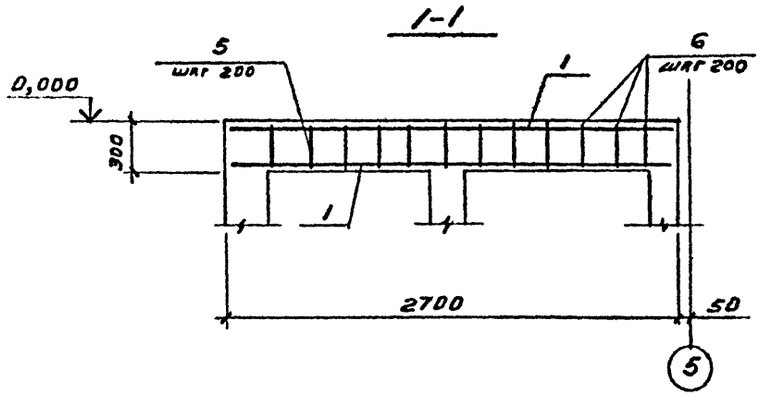


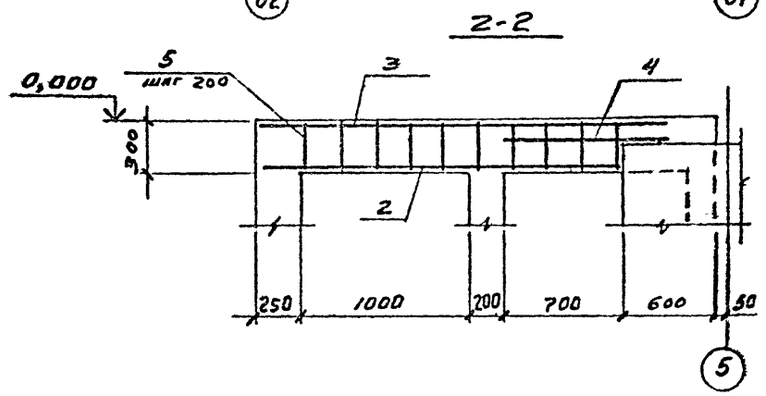


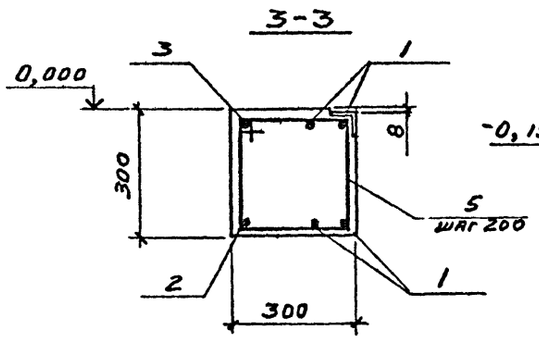


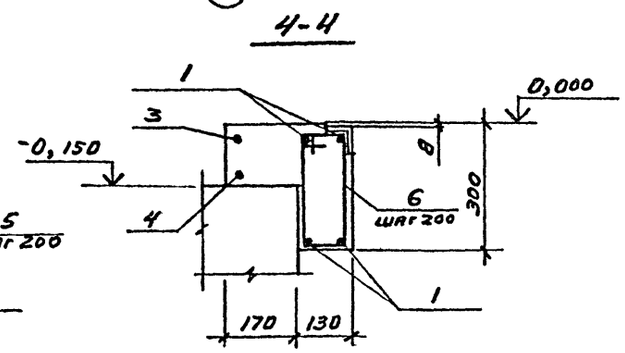


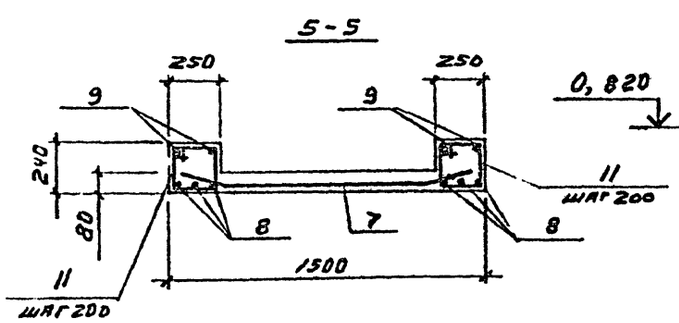


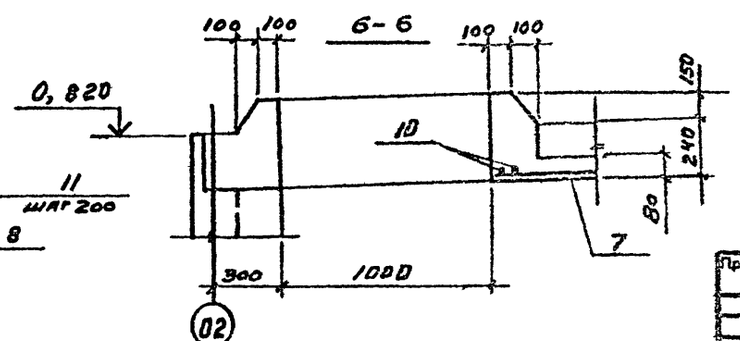


## ВЕДОМОСТЬ ДЕТАЛЕЙ

| Поз. | Эскиз |
|---|---|
| 5 | 325; 250; 325; 250 |
| 6 | 170; 95; 325; 250 |
| 11 | 275; 200; 245; 190 |

## СПЕЦИФИКАЦИЯ НА ЭЛЕМЕНТ КОНСТРУКЦИИ

| Формат | Зона | Поз. | Обозначение | Наименование | Кол. | Примечание |
|---|---|---|---|---|---|---|
| | | | | Бм1 | | |
| | | | | Детали | | |
| | | 1 | Б.4. | ⌀16 AIII ГОСТ 5781-81 ℓ=2650 | 4 | 4,2 кг |
| | | 2 | Б.4. | ⌀16 AIII ГОСТ 5781-81 ℓ=2125 | 1 | 3,4 |
| | | 3 | Б.4. | ⌀16 AIII ГОСТ 5781-81 ℓ=2400 | 1 | 3,8 |
| | | 4 | Б.4. | ⌀16 AIII ГОСТ 5781-81 ℓ=900 | 1 | 1,4 |
| | | 5 | см. ведомость деталей | ⌀8 AI ГОСТ 5781-81 ℓ=1150 | 11 | 0,5 |
| | | 6 | см. ведомость деталей | ⌀8 AI ГОСТ 5781-81 ℓ=840 | 3 | 0,3 |
| | | | | Материалы | | |
| | | | | Бетон марки 200 | 0,2 | м³ |
| | | | | Ум1 | | |
| | | | | Сборочные единицы | | |
| | | 7 | ГОСТ 8478-81 | Сетка С $\frac{6AI-200}{8AIII-100}$ 1450×2950 | 1 | |
| | | | | Детали | | |
| | | 8 | Б/4 | ⌀16 AIII ГОСТ 5781-81 ℓ=5650 | 6 | 8,9 кг |
| | | 9 | Б/4 | ⌀10 AI ГОСТ 5781-81 ℓ=5650 | 4 | 3,5 |
| | | 10 | Б/4 | ⌀16 AIII ГОСТ 5781-81 ℓ=1450 | 2 | 2,3 |
| | | 11 | см. ведомость деталей | ⌀8 AI ГОСТ 5781-81 ℓ=930 | 52 | 0,4 |
| | | | | Материалы | | |
| | | | | Бетон марки 200 | 1,1 | м³ |

## ВЕДОМОСТЬ РАСХОДА СТАЛИ НА ЭЛЕМЕНТ, кг

| Марка | Изделия арматурные | | | | | | | | | | | Всего | Общий расход |
|---|---|---|---|---|---|---|---|---|---|---|---|---|---|
| | Арматура класса | | | | | | | | | | | | |
| | A-I | | | | | A-III | | | | | | | |
| | ГОСТ 5781-81 | | | | | ГОСТ 5781-81 | | | | | | | |
| | ⌀6 | ⌀8 | ⌀10 | | итого | ⌀8 | ⌀16 | | итого | | | | |
| Бм1 | | 6 | | | 6 | | 25 | | 25 | | | 31 | 31 |
| Ум1 | 24 | 21 | 14 | | 59 | 44 | 58 | | 102 | | | 161 | 161 |

Закладные изделия в балке Бм1 учтены на листе 20

Согласовано:

Взам. инв. №

Подпись и дата

Инв. № подл.

Привязан

Инв. №

| | | |
|---|---|---|
| Ст. инж. | Бедяев | |
| Пр. арх. | Иванов | |
| Рук. гр. | Фукс | |
| Гл. спец. | Иванов | |
| Гл. конс. | Боровков | |
| Нач. отд. | Князев | |
| Н. контр. | Иванов | |

ТП 405-9-24.83-КЖ

Автоматическая станция УАС-20г производительностью 20 м³/ч газообразного ацетилена

Балка Бм1
Монтажный участок Ум1

| Стадия | Лист | Листов |
|---|---|---|
| Р | 25 | |

Госстрой СССР
ГОСХИМПРОЕКТ
Москва

2391

ТИПОВОЙ ПРОЕКТ ТП405-9-24.83 Альбом III

## Схема расположения элементов каркаса

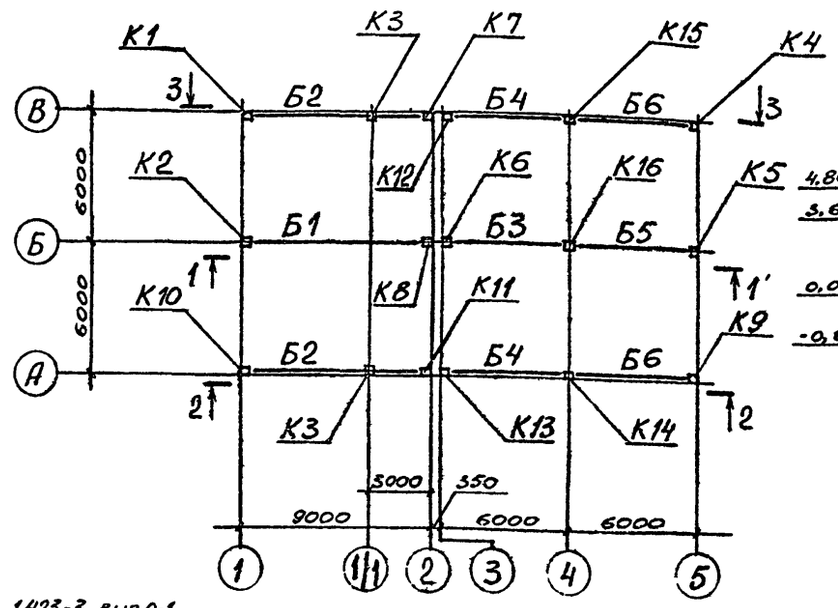


## 3 - 3

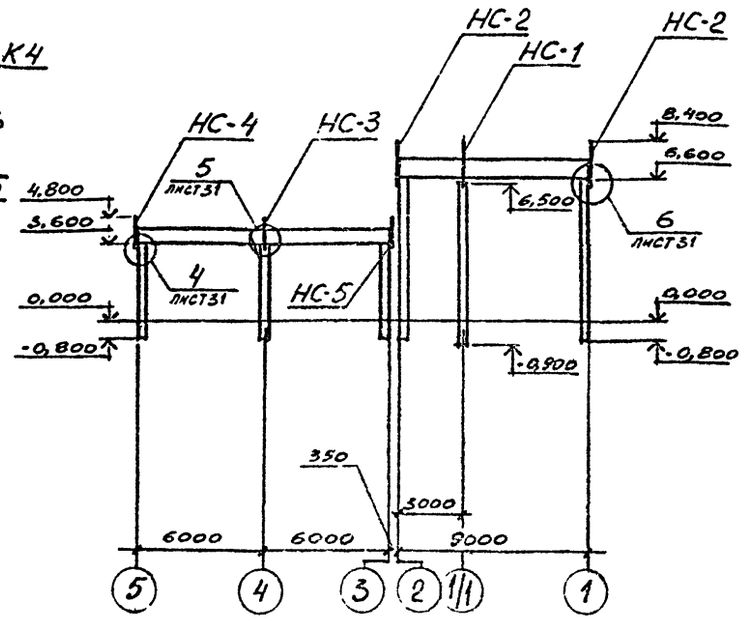


## 1 - 1

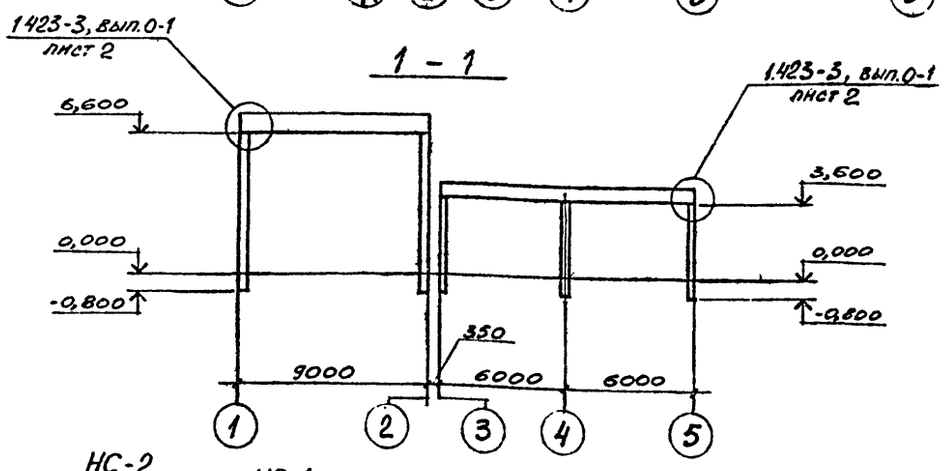


## 2 - 2

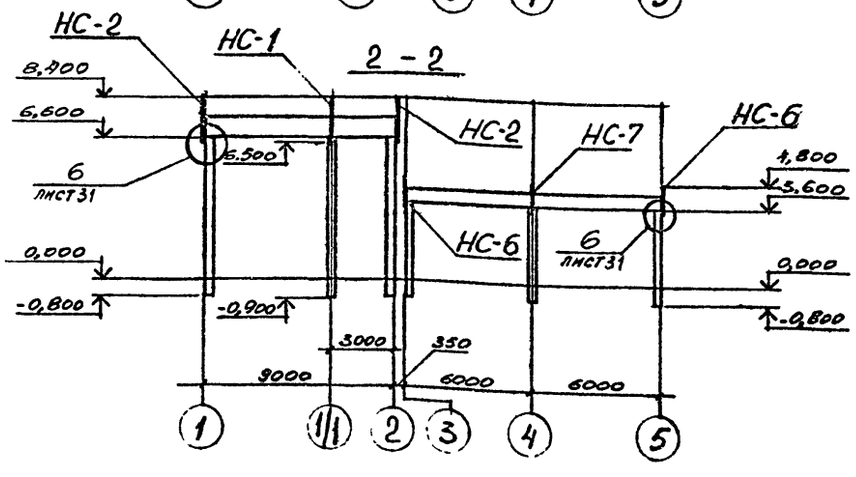


1. Монтаж сборных ж.б. конструкций производить в соответствии с указаниями на листе "Общие данные" и указаниями приведенными в сериях I.423-3, вып.I,3.

2. Закладные изделия колонн МI-I3;МI-I4; МН206-5;НМI-5; МН206-4 должны быть оцинкованы толщиной не менее 0,I5 мм в соответствии со СНиП II-28-73*.

## Спецификация к схеме расположения элементов каркаса

| Марка, поз. | Обозначение | Наименование | Кол. | Масса ед., кг | Примечание |
|---|---|---|---|---|---|
| | | Колонны | | | |
| К1 | ТП405-9- -КЖИ-К1 | К66-6а | 1 | 2200 | |
| К2 | -К2 | К66-6б | 1 | 2200 | |
| К3 | -К3 | К66-6в | 2 | 2200 | |
| К4 | -К4 | К36-6а | 1 | 1000 | |
| К5 | -К5 | К36-6б | 1 | 1000 | |
| К6 | 1.423-3, вып. 1 | К36-6 | 1 | 1000 | |
| К7 | ТП405-9- -КЖИ-К7 | К66-6г | 1 | 2200 | |
| К8 | -К8 | К66-6д | 1 | 2200 | |
| К9 | -К9 | К36-6в | 1 | 1000 | |
| К10 | -К10 | К66-6е | 1 | 2200 | |
| К11 | -К11 | К66-6ж | 1 | 2200 | |
| К12 | -К12 | К36-6г | 1 | 1000 | |
| К13 | -К13 | К36-6д | 1 | 1000 | |
| К14 | -К14 | К36-7а | 1 | 1100 | |
| К15 | -К15 | К36-7б | 1 | 1100 | |
| К16 | 1.423-3, вып. 1 | К36-7 | 1 | 1100 | |
| | | | | | |
| | | Балки покрытия | | | |
| Б1 | ТП405-9- -КЖИ-Б1 | Б9-5АIV-а | 1 | 2750 | |
| Б2 | -Б2 | Б9-1АIV-а | 2 | 2750 | |
| Б3 | -Б3 | Б6-6АIV-а | 1 | 1150 | |
| Б4 | -Б4 | Б6-2АIV-а | 2 | 1150 | |
| Б5 | -Б5 | Б6-4АIV-а | 1 | 1150 | |
| Б6 | -Б6 | БЭ6-1АIV-а | 2 | 1150 | |
| | | | | | |
| | | Насадки | | | |
| НС-1 | 1.439-2 | НС-1 | 2 | 82,0 | |
| НС-2 | | L160×100×10 ГОСТ 8510-72, ℓ=2050 | 4 | 40,6 | |
| НС-3 | ТП405-9 -КЖИ-НС-3 | НС-3 | 1 | | |
| НС-4 | -НС-4 | НС-4 | 1 | | |
| НС-5 | -НС-5 | НС-5 | 1 | | |
| НС-6 | | L160×11 ГОСТ 8509-72, ℓ=1750 | 1 | 45,9 | |
| НС-7 | | ⌶5 ШТ. ТУ 14-2-24-72, ℓ=1700 | 1 | 45,2 | |

Согласовано: Гипрогазоочистка 20.9 Зарецкий; ГИП 1.11.83

Взам. инв. №

Подпись и дата

Инв. № подл.

Привязан,

Инв. №

| | | | |
|---|---|---|---|
| Гл. техн. | Левенгорд | | |
| Пробер | Горетина | | |
| Рук. гр. | Фукс | | |
| Гл. спец. | Мажаев | | |
| Гл. конс. | Боровков | | |
| Нач. отд. | Князев | | |
| ГИП | Горетина | | |
| Н. контр. | Мажаев | | |

# ТП 405-9-24.83-КЖ

Адетиленовая станция УАС-20г производительностью 20 м³/ч газообразного ацетилена

| Стадия | Лист | Листов |
|---|---|---|
| Р | 26 | |

Схема расположения элементов каркаса

Госстрой СССР ГОСХИМПРОЕКТ Москва

## Схема расположения плит покрытия

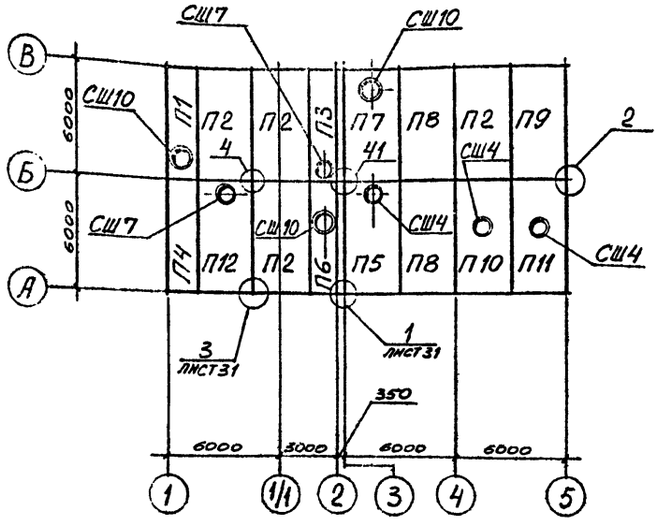


## Схема расположения подвесок

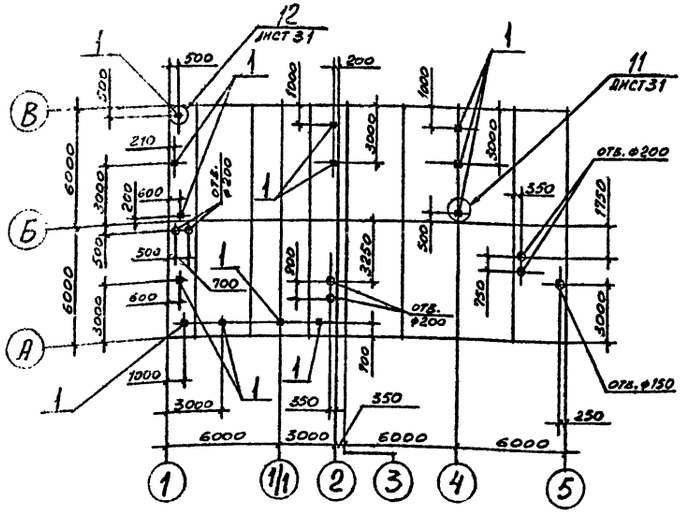


## Спецификация к схемам расположения плит покрытия и подвесок

| Марка, поз. | Обозначение | Наименование | Кол. | Масса ед., кг | Примечание |
|---|---|---|---|---|---|
| | | Для t = -20°С | | | |
| | | Плиты покрытия | | | *) |
| П1 | 1.465-7 вып.3 | ПАтVI-10/1,5×6 - 1кл - 6Я | 1 | 1450 | |
| П2 | ГОСТ 22701.3-77 | ПЛ-2АтVIТ-Н6Я | 4 | 1750 | |
| П3 | 1.465-7, вып. 3 | ПАтVI-7/1,5×6 - 1кл - 6Я | 1 | 1280 | |
| П4 | 1.465-7, вып. 3 | ПАтVI/1,5×6 - 1кл - 6Я | 1 | 1500 | |
| П5 | ГОСТ 22701.2-77 | ПВ4-2АтVIТ-Н6Я | 1 | 3300 | |
| П6 | ТП405-9- -КЖН-П6 | ПАтVI-10/1,5×6 - 1кл - 6Я1 | 1 | 1450 | |
| П7 | ГОСТ 22701.2-77 | ПВ10-3АтVIТ-Н6Я | 1 | 3600 | |
| П8 | ГОСТ 22701.1-77 | ПГ-2АтVIТ-Н6Я | 2 | 2650 | |
| П9 | ТП405-9- -КЖН-П9 | ПГ-2АтVIТ-Н6Я1 | 1 | 2650 | |
| П10 | -П10 | ПВ4-2АтVIТ-Н6Я1 | 1 | 3300 | |
| П11 | -П11 | ПВ4-2АтVIТ-Н6Я2 | 1 | 3300 | |
| П12 | ГОСТ 22701.2-77 | ПВ7-2АтVIТ-Н6Я | 1 | 3200 | |
| | | | | | |
| | | Для t = -30°С | | | |
| | | Плиты покрытия | | | *) |
| П1 | 1.465-7, вып.3 | ПАтVI-10/1,5×6 - 1кл - 9Я | 1 | 1450 | |
| П2 | ГОСТ 22701.3-77 | ПЛ-2АтVIТ-Н9Я | 4 | 1750 | |
| П3 | 1.465-7, вып.3 | ПАтVI-7/1,5×6 - 1кл - 9Я | 1 | 1280 | |
| П4 | 1.465-7, вып.3 | ПАтVI/1,5×6 - 1кл - 9Я | 1 | 1500 | |
| П5 | ГОСТ 22701.2-77 | ПВ4-2АтVIТ-Н9Я | 1 | 3300 | |
| П6 | ТП405-9- -КЖН -П6 | ПАтVI-10/1,5×6 - 1кл - 9Я1 | 1 | 1450 | |
| П7 | ГОСТ22701.2-77 | ПВ10-3АтVIТ-Н9Я | 1 | 3600 | |
| П8 | ГОСТ 22701.1-77 | ПГ-2АтVIТ-Н9Я | 2 | 2650 | |
| П9 | ТП405-9- -КЖН-П9 | ПГ-2АтVIТ-Н9Я1 | 1 | 2650 | |
| П10 | -П10 | ПВ4-2АтVIТ-Н9Я1 | 1 | 3300 | |
| П11 | -П11 | ПВ4-2АтVIТ-Н9Я2 | 1 | 3300 | |
| П12 | ГОСТ 22701.2-77 | ПВ7-2АтVIТ-Н9Я | 1 | 3200 | |
| | | | | | |
| | | Для t = -40°С | | | |
| | | Плиты покрытия | | | *) |
| П1 | 1.465-7, вып.3 | ПАтVI-10/1,5×6 - 1кл - 11Я | 1 | 1450 | |
| П2 | ГОСТ 22701.3-77 | ПЛ-2АтVIТ-Н11Я | 4 | 1750 | |
| П3 | 1.465-7, вып.3 | ПАтVI-7/1,5×6 - 1кл - 11Я | 1 | 1280 | |
| П4 | 1.465-7, вып.3 | ПАтVI/1,5×6 - 1кл - 11Я | 1 | 1500 | |
| П5 | ГОСТ 22701.2-77 | ПВ4-2АтVIТ-Н11Я | 1 | 3300 | |
| П6 | ТП405-9- -КЖН -П6 | ПАтVI-10/1,5×6 - 1кл - 11Я1 | 1 | 1450 | |
| П7 | ГОСТ 22701.2-77 | ПВ10-3АтVIТ-Н11Я1 | 1 | 3600 | |
| П8 | ГОСТ 22701.1-77 | ПГ-2АтVIТ-Н11Я | 2 | 2650 | |
| П9 | ТП405-9- -КЖН-П9 | ПГ-2АтVIТ-Н11Я1 | 1 | 2650 | |
| П10 | -П10 | ПВ4-2АтVIТ-Н11Я1 | 1 | 3300 | |
| П11 | -П11 | ПВ4-2АтVIТ-Н11Я2 | 1 | 3300 | |
| П12 | ГОСТ 22701.2-77 | ПВ7-2АтVIТ-Н11Я | 1 | 3200 | |
| | | Для t = -20°-30°-40°С | | | |
| | | Стаканы | | | |
| СШ4 | 1.494-24, вып.1 | СБ4А-1 | 3 | 150 | |
| СШ7 | 1.494-24, вып.1 | СБ7А-1 | 2 | 290 | |
| СШ10 | 1.494-24, вып.1 | СБ10А-1 | 3 | 250 | |
| | | | | | |
| | | | | | |
| 1 | ТП405-9- -КЖН-ПД1 | Подвеска ПД1 | 13 | 2,3 | |
| | | -150×6 ГОСТ 19903-74, ℓ=200 | 8 | 1,4 | по узлу 1 |
| | | -200×6 ГОСТ 19903-74, ℓ=200 | 12 | 1,9 | по узлу 3 |

*) В обозначение марки плит по ГОСТ 22701.0-77 – 22701.5-77 по серии I.465-7, вып.0,3 добавлены дополнительные индексы 6Я, 9Я, 11Я обозначающие толщину и материал утеплителя (ячеистый бетон $\gamma$ = 400 кг/м³) согласно серии I.465-10, вып.I "Комплексные железобетонные плиты покрытия одноэтажных промышленных зданий".

1. Швы между плитами заделываются бетоном марки 200 на мелком заполнителе. Замоноличивание швов выполнить только после установки подвесок поз. I.

2. Отверстия диаметром до 200 мм пробивать по месту.

3. Крепление стаканов с плитами выполнять по типу узла "А" серии 2.460-I4, вып.0 лист 3.

4. Теплоизоляцию швов между комплексными плитами осуществлять в соответствии с указаниями серии I.465-I0, вып.I.

5. Все узлы приняты по серии 2.460-2, вып.2, проме оговоренных.

| | | | |
|---|---|---|---|
| Ст.техн. | Семенова | | |
| Провер. | Маняев | | |
| Нач.п. | Лопатина | | |
| Рук.гр. | Фукс | | |
| Гл.спец. | Маняев | | |
| Гл.кон. | Боровская | | |
| Нач.отд. | Князев | | |
| Гл.п. | Сорокин | | |
| Н.контр. | Маняев | | |

Привязан

Инв.№

**ТП 405-9-24.83 -КЖ**

Ацетиленовая станция УАС-20г производительностью 20 м³/ч газообразного ацетилена

| Стадия | Лист | Листов |
|---|---|---|
| Р | 27 | |

Схемы расположения плит покрытия и подвесок

ГОССТРОЙ СССР
ГОСХИМПРОЕКТ
Москва

Согласовано

Инв. № подл. | Подпись и дата | Взам. инв. № | 1-24 | 7852 | Отд. 8К

Шифр ГХП
2391

Типовой проект ТП 405-9-24.83 Альбом III

# Схемы расположения стеновых панелей

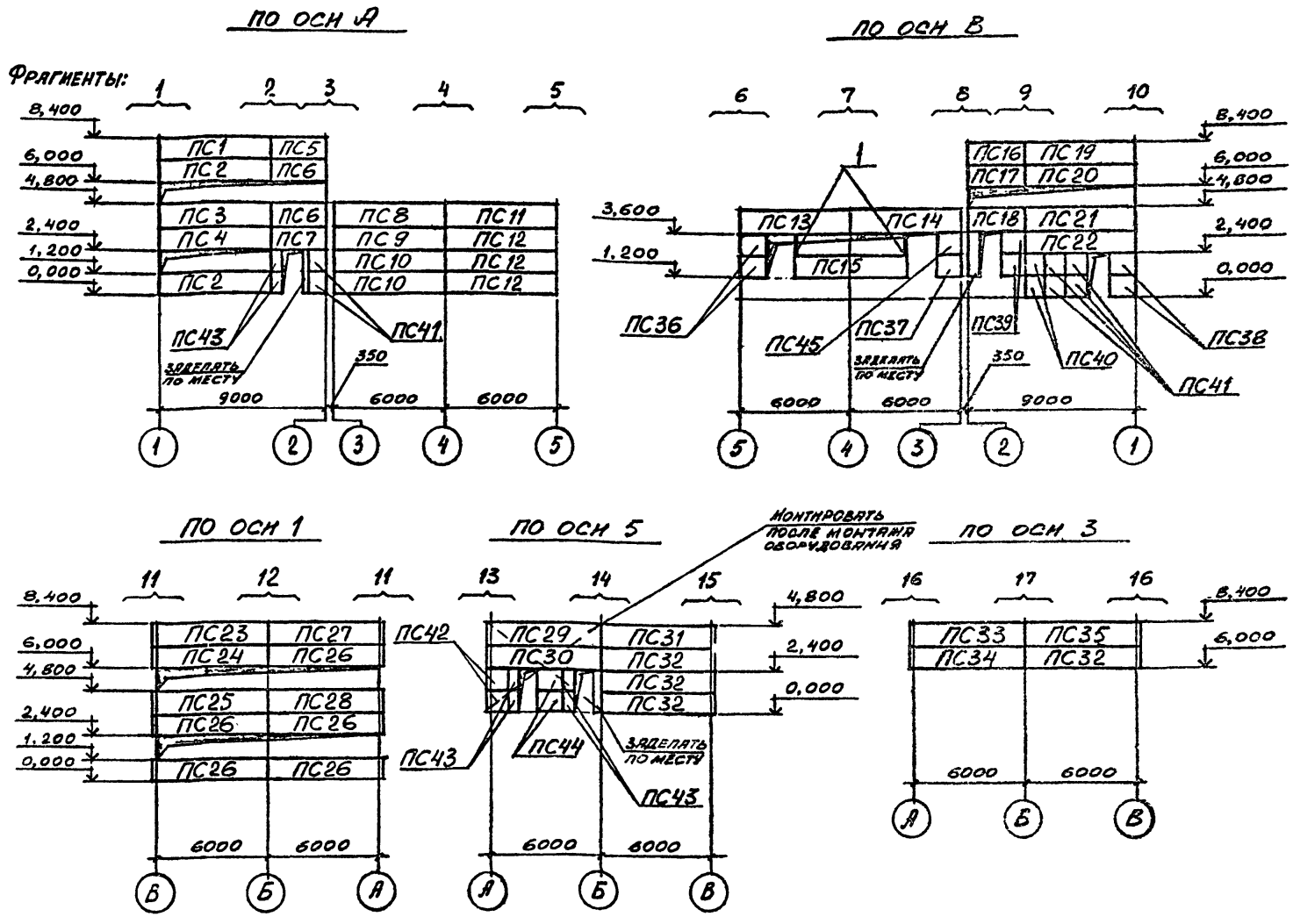


## Спецификация к схеме расположения стеновых панелей (начало)

| Марка, поз. | Обозначение | Наименование | Кол. | Масса, кг | Примечание |
|---|---|---|---|---|---|
| | | Для t=-20°-30°-40°С | | | |
| | | Стеновые панели | | | |
| ПС1 | ТП 405-9- -КЖИ-ПС1 | ПС600.12.20-П-7а | 1 | 1700 | |
| ПС2 | -ПС2 | ПС600.12.20-П-2а | 2 | 1700 | |
| ПС3 | -ПС3 | ПС600.12.20-П-2б | 1 | 1700 | |
| ПС4 | -ПС4 | ПС600.12.20-П-2ж | 1 | 1700 | |
| ПС5 | -ПС5 | ПС295.12.20-П-1а | 1 | 800 | |
| ПС6 | -ПС6 | ПС295.12.20-П-2а | 2 | 800 | |
| ПС7 | -ПС7 | ПС295.12.20-П-2г | 1 | 800 | |
| ПС8 | 1.432-14/80, вып.1 | ПС600.12.20-П-1 | 1 | 1700 | |
| ПС9 | ТП405-9- -КЖИ-ПС9 | ПС600.12.20-П-1б | 1 | 1700 | |
| ПС10 | -ПС10 | ПС600.12.20-П-1в | 2 | 1700 | |
| ПС11 | -ПС11 | ПС600.12.20-П-1ж | 1 | 1700 | |
| ПС12 | -ПС12 | ПС600.12.20-П-1г | 3 | 1700 | |
| ПС13 | -ПС13 | ПС600.12.20-П-8а | 1 | 1700 | |
| ПС14 | -ПС14 | ПС600.12.20-П-8б | 1 | 1700 | |
| ПС15 | -ПС15 | ПС600.12.20-П-2б | 1 | 1700 | |
| ПС16 | 1.432-14/80, вып.1 | ПС295.12.20-П-1 | 1 | 800 | |
| ПС17 | ТП405-9- -КЖИ-ПС17 | ПС295.12.20-П-2б | 1 | 800 | |
| ПС18 | -ПС18 | ПС295.12.20-П-2в | 1 | 800 | |
| ПС19 | 1.432-14/80, вып.1 | ПС600.12.20-П-7 | 1 | 1700 | |
| ПС20 | ТП405-9- -КЖИ-ПС20 | ПС600.12.20-П-2д | 1 | 1700 | |
| ПС21 | -ПС21 | ПС600.12.20-П-2г | 1 | 1700 | |
| ПС22 | -ПС22 | ПС600.12.20-П-2е | 1 | 1700 | |
| ПС23 | -ПС23 | ПС625.12.20-П-7а | 1 | 1700 | |
| ПС24 | -ПС24 | ПС625.12.20-П-21а | 1 | 1700 | |
| ПС25 | -ПС25 | ПС625.12.20-П-21б | 1 | 1700 | |
| ПС26 | 1.432-14/80, вып.1 | ПС625.12.20-П-22 | 5 | 1700 | |
| ПС27 | ТП405-9- -КЖИ-ПС27 | ПС625.12.20-П-7б | 1 | 1700 | |
| ПС28 | -ПС28 | ПС625.12.20-П-21в | 1 | 1700 | |
| ПС29 | -ПС29 | ПС625.12.20-П-7в | 1 | 1700 | |
| ПС30 | -ПС30 | ПС625.12.20-П-21г | 1 | 1700 | |

1. Заполнение швов см. узлы на стр. 53 серии 2.432-I, вып.I с применением упругих прокладок из гернита. Заполнение швов следует производить в соответствии с "Указаниями по герметизации стыков при монтаже строительных конструкций" СН 420-7I.

2. Для монтажной сварки принять электроды типа Э-42 по ГОСТ 9467-75.

3. Закладные детали в панелях, соединительные изделия, опорные консоли оцинковать металлизацией, толщина покрытия 0,I5 мм в соответствии с требованиями СНиП II-28-73* "Защита строительных конструкций от коррозии".

4. Перед монтажом стеновых панелей необходимо приварить фасонки к закладным изделиям панелей и колонн по чертежам марки КМ.

5. Простеночные панели марок ПС 4I, ПС45 приварить к панелям (см. узел 2) до установки их в проектное положение.

| | | | |
|---|---|---|---|
| Ст.техн. | Деменкова | | |
| Пров. | Мыжаев | | |
| Нач. | Лопатина | | |
| Рук.гр. | Фукс | | |
| Гл.спец. | Маяев | | |
| Гр.кон. | Бронзов | | |
| Нач.отд. | Ушаев | | |
| Гип | Короткий | | |
| Н.контр. | Маяев | | |

Согласовано

Инв.№

ТП 405-9-24.83-КЖ

Ацетиленовая станция УАС-20г производительностью 20 м³/ч газообразного ацетилена

| Стадия | Лист | Листов |
|---|---|---|
| Р | 28 | |

Схемы расположения стеновых панелей

Госстрой СССР ГОСХИМПРОЕКТ Москва

Согласовано: Гипрокислородмаш, Гип

Инв. № подл. | Подпись и дата | Взам. инв. №

Инж. Ушаев 4.81 г.
Инж. Сидоров 4.81 г.
Инж. Ушаев 4.81 г.
Инж. 9.0

Шифр ГХП 2391

ТИПОВОЙ ПРОЕКТ ТП 405-9-24.83 Альбом III

## Фрагмент 11

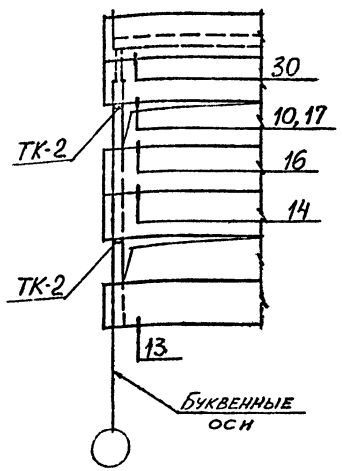


## Фрагмент 12

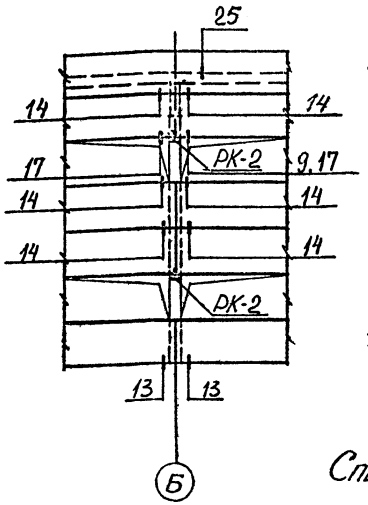


## Фрагмент 13

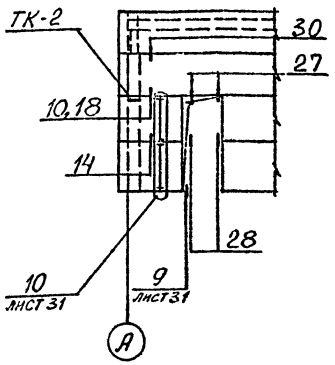


## Фрагмент 14

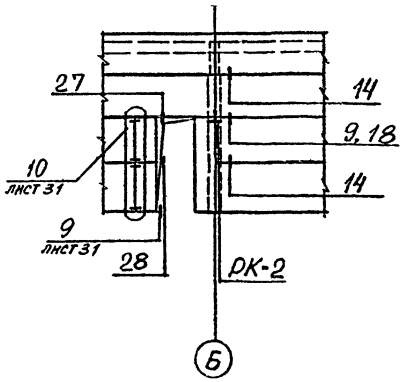


## Фрагмент 15

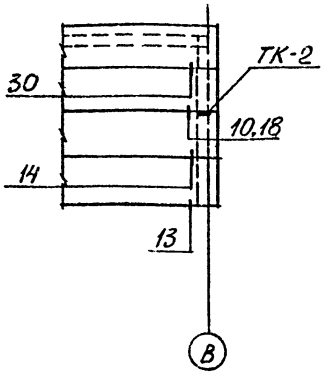


## Фрагмент 16

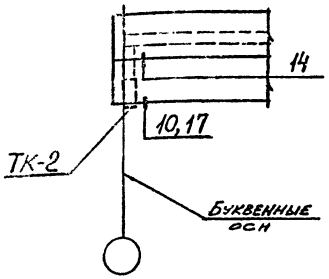


## Фрагмент 17

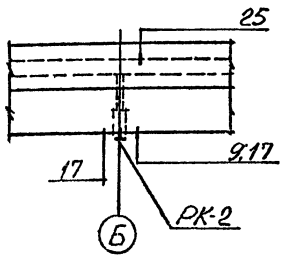


## Спецификация к схемам расположения стеновых панелей (окончание)

| Марка, поз. | Обозначение | Наименование | Кол. | Масса ед., кг | Примечание |
|---|---|---|---|---|---|
| ПС31 | ТП405-9- -КЖИ-ПС31 | ПС625.12.20-П-72г | 1 | 1700 | |
| ПС32 | 1.432-14/80, вып. 1 | ПС625.12.20-П-12 | 4 | 1700 | |
| ПС33 | 1.432-14/80, вып. 1 | ПС625.12.20-П-71 | 1 | 1700 | |
| ПС34 | 1.432-14/80, вып. 1 | ПС625.12.20-П-11 | 1 | 1700 | |
| ПС35 | 1.432-14/80, вып. 1 | ПС625.12.20-П-72 | 1 | 1700 | |
| ПС36 | ТП405-9- -КЖИ-ПС36 | ПС145.12.20-Па | 2 | 400 | |
| ПС37 | -ПС37 | ПС145.12.20-Пб | 1 | 400 | |
| ПС38 | -ПС38 | ПС145.12.20-Пв | 2 | 400 | |
| ПС39 | -ПС39 | ПС145.12.20-Пг | 2 | 400 | |
| ПС40 | -ПС40 | ПС145.12.20-Пд | 2 | 400 | |
| ПС41 | 1.432-14/80, вып. 1 | ПС115.12.20-П | 6 | 300 | |
| ПС42 | ТП405-9- -КЖИ-ПС42 | ПС115.12.20-Па | 2 | 300 | |
| ПС43 | 1.432-14/80, вып. 1 | ПС55.12.20-П | 6 | 100 | |
| ПС44 | 1.432-14/80, вып. 1 | ПС145.12.20-П | 2 | 400 | |
| ПС45 | ТП405-9- -КЖИ-ПС45 | ПС145.12.20-Пе | 1 | 400 | |
| | | | | | |
| | | | | | |
| ТК-2 | 1.439-2 | Стойка ТК-2 | 14 | 17,5 | |
| РК-2 | 1.439-2 | Стойка РК-2 | 9 | 14,7 | |

| Марка, поз. | Обозначение | Наименование | Кол. | Масса ед., кг | Примечание |
|---|---|---|---|---|---|
| | | Элементы крепления | | | |
| | 1.439-2 | Т-1 | 52 | 0,5 | По уз- |
| | 1.439-2 | Т-5 | 30 | 0,6 | лам |
| | 1.439-2 | Т-6 | 8 | 0,8 | крепле- |
| | 1.439-2 | Т-8 | 32 | 0,5 | ния серии |
| | 1.439-2 | Т-21 | 10 | 0,4 | 2.432-1 |
| | 1.439-2 | Т-25 | 12 | 1,4 | вып. 1 |
| | | | | | |
| | | | | | |
| 1 | Б4 | L160×11 ГОСТ 8509-72, ℓ=2400 | 2 | 64,8 | |
| 2 | Б4 | -200×6 ГОСТ 19903-74, ℓ=100 | 4 | 0,94 | |
| 3 | Б4 | L50×5 ГОСТ 8509-72, ℓ=125 | 2 | 0,47 | |
| | | | | | |
| | | | | | |
| | | | | | |
| | | | | | |

Согласовано

Инв. № подл. | Подпись и дата | Взам. инв. №

Привязан

Инв. №

| | | | |
|---|---|---|---|
| Ст. техн. | Зеленецкая | | |
| Пров. | Маняев | | |
| Гл. инж. | Фукс | | |
| Гл. спец. | Иванов | | |
| Гл. инж. | Бородин | | |
| Нач. отд. | Гнозев | | |
| Н. контр. | Маняев | | |

**ТП 405-9-24.83-КЖ**

Ацетиленовая станция УАС-20г производительностью 20 м³/ч газообразного ацетилена

| Стадия | Лист | Листов |
|---|---|---|
| Р | 25 | |

Фрагменты 11÷17 схем расположения стеновых панелей

ГОССТРОЙ СССР ГОСХИМПРОЕКТ Москва

Шифр ГХП 2341

Типовой проект ТП 405-9-24.83 Альбом III

## Фрагмент 1

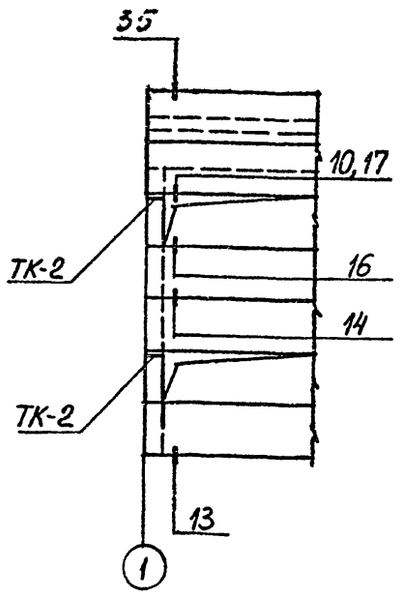


## Фрагмент 2

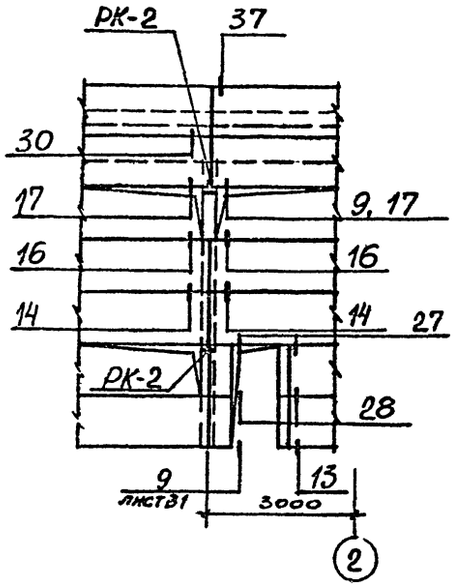


## Фрагмент 3

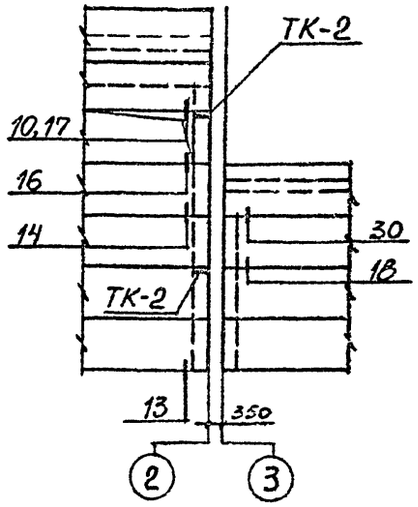


## Фрагмент 4

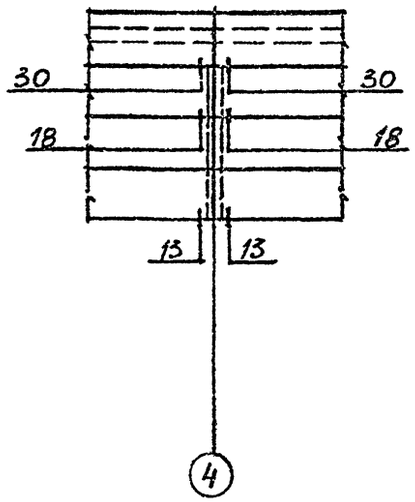


## Фрагмент 5

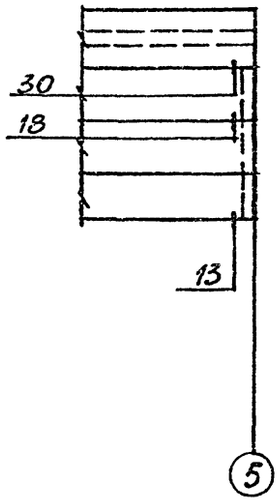


## Фрагмент 10

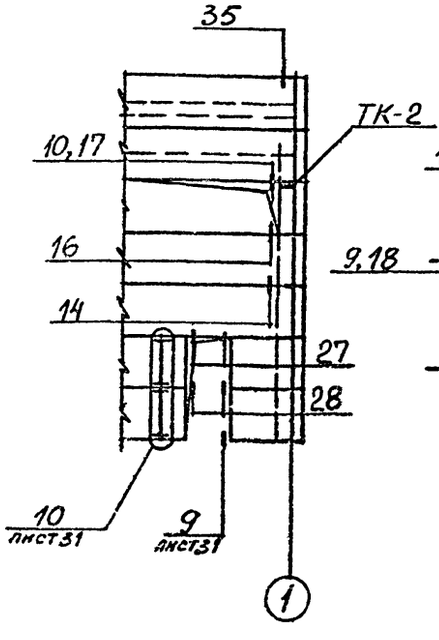


## Фрагмент 9

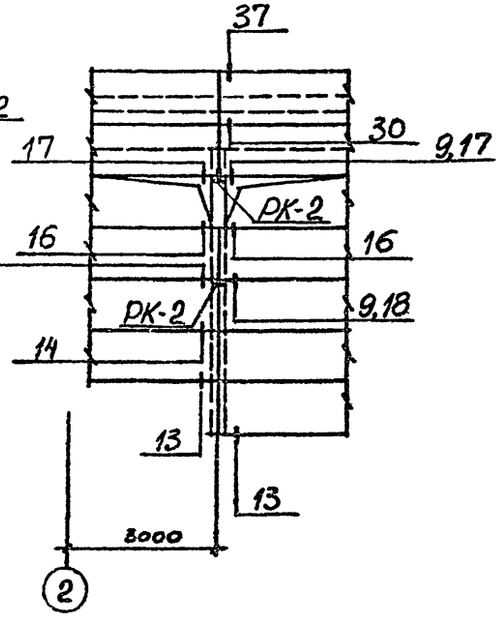


## Фрагмент 8

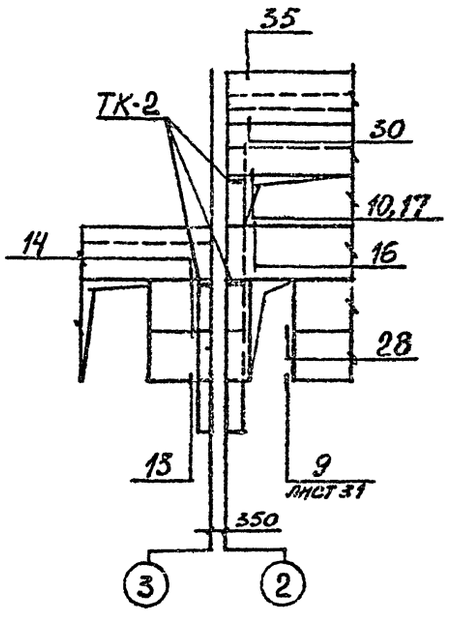


## Фрагмент 7

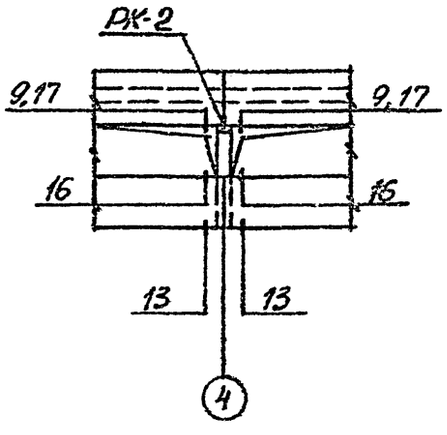


## Фрагмент 6

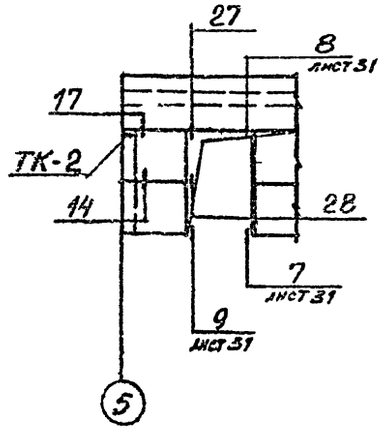


| | | | |
|---|---|---|---|
| Ст. техн. | Ленчикова | | |
| Пров. | Маняев | | |
| Рук. гр. | Фукс | | |
| Гл. спец. | Маняев | | |
| Гл. кон. | Боровков | | |
| Нач. отд. | Князев | | |
| Н. контр. | Маняев | | |

Согласовано:

Инв. № подл. | Подпись и дата | Взам. инв. №

Привязан

Инв. №

**ТП 405-9-24.83-КЖ**

Аспирационная станция УАС-20г производительностью 20 м³/ч газообразного аспирата

| Стадия | Лист | Листов |
|---|---|---|
| Р | 30 | |

Фрагменты 1÷10. Схема расположения стеновых панелей

ГОССТРОЙ СССР ГОСХИМПРОЕКТ Москва

ТИПОВОЙ ПРОЕКТ ТП 405-9-24.83 Альбом XIII

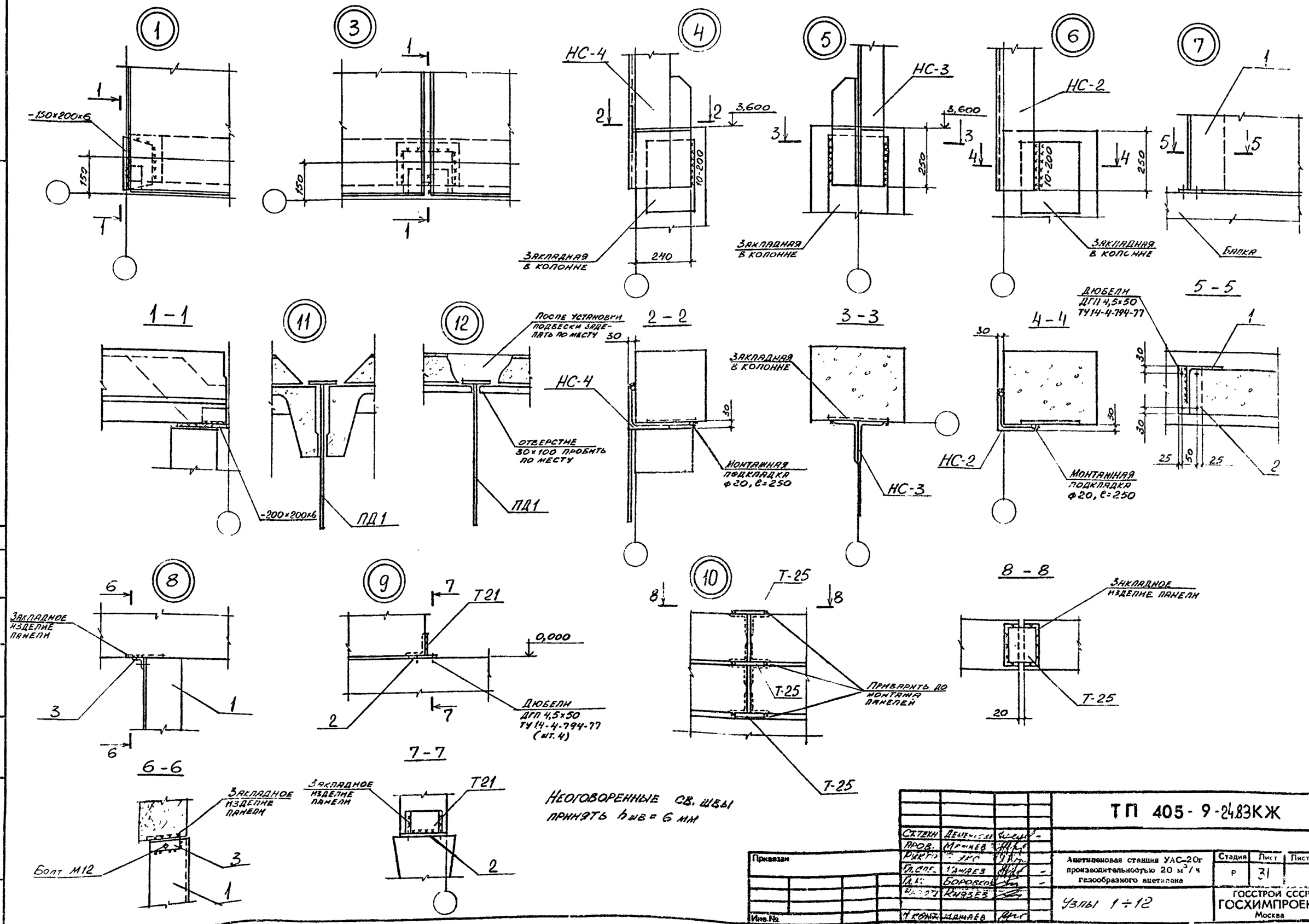


Неоговоренные св. швы принять $h_{св}$ = 6 мм

| | | | | | | | |
|---|---|---|---|---|---|---|---|
| Ст.техн. | Денисов | | | ТП 405-9-24.83КЖ | | | |
| Пров. | Маннаев | | | | | | |
| Рукр. | Ж.С. | | | Ацетиленовая станция УАС-20г производительностью 20 м³/ч газообразного ацетилена | Стадия | Лист | Листов |
| Гл.спец. | Гамаев | | | | Р | 31 | |
| Гл.инж. | Боровков | | | | | | |
| Нач.отд. | Князев | | | Узлы 1÷12 | ГОССТРОЙ СССР ГОСХИМПРОЕКТ Москва | | |
| Н.контр. | Гамаев | | | | | | |

Привязан

Инв. №

Согласовано

Взам. инв. №

Подпись и дата

Инв. № подл.

2391

ТИПОВОЙ ПРОЕКТ 405-9-24.83 Альбом III

## ВЕДОМОСТЬ РАБОЧИХ ЧЕРТЕЖЕЙ ОСНОВНОГО КОМПЛЕКТА КМ

| Лист | Наименование | Примечание |
|---|---|---|
| 1 | Общие данные (начало) | |
| 2 | Общие данные (продолжение) | |
| 3 | Общие данные (окончание) | |
| 4 | Схемы расположения оконных переплетов по осям "А", "5" | |
| 5 | Схемы расположения оконных переплетов по осям "В", "1" | |
| 6 | Монорельс на отм. 7.000 | |
| 7 | Площадки на отм. 2.700; 3.350; 5.500 | |
| 8 | Разрезы 2-2 ÷ 8-8. Узлы 6÷9 | |
| 9 | Схема расположения рамок. Узлы 10÷14 | |
| 10 | Схема расположения ферм навеса и связей по верхним поясам ферм | |
| 11 | Схемы расположения опор и трубы. Узлы 19÷21 | |
| 12 | Пожарная лестница | |
| 13 | Схема расположения молниеприемников | |
| 14 | Схема расположения опор трубопроводов. Сечения к листу 13 | |
| | | |

## ТЕХНИЧЕСКАЯ СПЕЦИФИКАЦИЯ МЕТАЛЛА (НАЧАЛО)

| Вид профиля и ГОСТ, ТУ | Марка металла и ГОСТ | Обозначение и размер профиля (мм) | № по порядку | Код: марки металла | Код: профиля | Код: размера профиля | Количество (шт.) | Длина (мм) | Масса металла по элементам конструкций (т): Навес (526112) | Опоры трубопроводов (526311) | Труба (526353) | Пожарная лестница (526242) | Монорельсы (526235) | Площадки (526243) | Лестницы (526242) | Ограждение (525244) | Молниезащита (526212) | | Общая масса (т) | Масса потребности в металле по классам (заполняется изготовителем) (т) | | | | Запасная часть ВЦ |
|---|---|---|---|---|---|---|---|---|---|---|---|---|---|---|---|---|---|---|---|---|---|---|---|---|
| Балки двутавровые для подвесных путей ГОСТ 19425-74* | ВСт3пс6-1 ТУ 14-1-3023-80 | I 24м | 1 | | 53805 | | | | | | | | 0,40 | | | | | | 0,40 | | | | | |
| ВСЕГО ПРОФИЛЯ | | | 2 | | | | | | | | | | 0,40 | | | | | | 0,40 | | | | | |
| Сталь горячекатаная двутавры и тавры с параллельными гранями ТУ 14-2-24-72 | ВСт3пс6-1 ТУ 14-1-3023-80 | I 23Ш1 | 3 | | 24619 | | | | | | | | 0,10 | | | | | | 0,10 | | | | | |
| | | I 26Б1 | 4 | | 24511 | | | | | | | | 0,20 | 0,30 | | | | | 0,50 | | | | | |
| ВСЕГО ПРОФИЛЯ | | | 5 | | | | | | | | | | 0,30 | 0,30 | | | | | 0,60 | | | | | |
| Сталь горячекатаная Швеллеры ГОСТ 8240-72 | ВСт3кп2 ГОСТ 380-71* | С 10 | 6 | 11240 | 26108 | | | | | 0,18 | | | | | | | | | 0,18 | | | | | |
| | | С 20 | 7 | 11240 | 26108 | | | | | | | | | 0,30 | | | | | 0,30 | | | | | |
| ВСЕГО ПРОФИЛЯ | | | 8 | | | | | | | 0,18 | | | | 0,30 | | | | | 0,48 | | | | | |
| Сталь прокатная угловая равнополочная ГОСТ 8509-72 | ВСт3пс6-1 ТУ 14-1-3023-80 | ∠ 75×6 | 9 | | 21113 | | | | | | | | 0,03 | | | | | | 0,03 | | | | | |
| | | ∠ 100×7 | 10 | | 21113 | | | | | | | | 0,01 | | | | | | 0,01 | | | | | |
| | ИТОГО | | 11 | | | | | | | | | | 0,04 | | | | | | 0,04 | | | | | |
| | ВСт3кп2 ГОСТ 380-71* | ∠ 25×3 | 12 | 11240 | 21113 | | | | | | | | | | | 0,04 | | | 0,04 | | | | | |
| | | ∠ 50×5 | 13 | 11240 | 21113 | | | | 0,32 | 0,03 | | | | | | | | | 0,35 | | | | | |
| | | ∠ 75×6 | 14 | 11240 | 21113 | | | | | | | 0,10 | | 0,06 | | | | | 0,16 | | | | | |
| | | ∠ 90×7 | 15 | 11240 | 21113 | | | | | | | 0,02 | | | | | | | 0,02 | | | | | |
| | ИТОГО | | 16 | | | | | | 0,32 | 0,03 | | 0,12 | | 0,06 | | 0,04 | | | 0,57 | | | | | |
| ВСЕГО ПРОФИЛЯ | | | 17 | | | | | | 0,32 | 0,03 | | 0,12 | 0,04 | 0,06 | | 0,04 | | | 0,61 | | | | | |
| Сталь прокатная угловая неравнополочная ГОСТ 8510-72 | ВСт3кп2 ГОСТ 380-71* | ∠ 140×90×8 | 18 | 11240 | 22004 | | | | 0,02 | | | | | | | | | | 0,02 | | | | | |
| | | ∠ 160×100×10 | 19 | 11240 | 22004 | | | | | | | | | 0,05 | | | | | 0,05 | | | | | |
| ВСЕГО ПРОФИЛЯ | | | 20 | | | | | | 0,02 | | | | | 0,05 | | | | | 0,07 | | | | | |
| Сталь холодногнутая швеллеры ГОСТ 8278-75* | ВСт3кп2 ГОСТ 380-71* | С 140×60×4 | 21 | 11240 | 73807 | | | | | | | | | 0,50 | | | | | 0,50 | | | | | |
| | | С 180×50×4 | 22 | 11240 | 73807 | | | | | | | | | | 0,10 | | | | 0,10 | | | | | |
| ВСЕГО ПРОФИЛЯ | | | 23 | | | | | | | | | | | 0,50 | 0,10 | | | | 0,60 | | | | | |

Рабочие чертежи марки КМ выполнены в соответствии с действующими нормами и правилами проектирования и предусматривают решения в строительной части, обеспечивающие взрывную, взрыво-пожарную и пожарную безопасность при соблюдении установленных правил безопасности во время эксплуатации.

Решения приняты на основании технологических заданий и категорий производств, полученных от ИНСТИТУТА Гипрокислород

Гл. инж. проекта (Короткий) 17.09.82 (дата)

### Условные обозначения

| | |
|---|---|
| | Заводской шов |
| | Монтажный шов |
| | Отверстие |
| П.Т. | По типу |

Согласовано:

Взам. инв. №

Подпись и дата

Инв. № подл.

Инв. №

| | | | |
|---|---|---|---|
| Стин | Беляев | | |
| Провер | Иванов | | |
| Гл спец | Маняев | | |
| Гл конст | Боровков | | |
| Нач отд | Князев | | |
| ГИП | Короткий | | |
| Гл инж пр | Никитин | | |
| Н контр | Маняев | | |

Приказан

ТП 405-9-24.83 КМ

Ацетиленовая станция УАС-20г производительностью 20 м³/ч газообразного ацетилена

| Стадия | Лист | Листов |
|---|---|---|
| Р | 1 | 14 |

Общие данные (начало)

ГОССТРОЙ СССР ГОСХИМПРОЕКТ Москва

## ТЕХНИЧЕСКАЯ СПЕЦИФИКАЦИЯ МЕТАЛЛА (окончание)

| Вид профиля и ГОСТ, ТУ | Марка металла и ГОСТ | Обозначение и размер профиля (мм) | № по порядку | Код: марки металла | Код: профиля | Код: размера профиля | Количество (шт.) | Длина (мм) | Масса металла по элементам конструкций (т): Навес (526112) | Опоры трубопроводов (526311) | Трубы (526353) | Покрытия лестниц (526242) | Монорельсы (526235) | Площадки (526243) | Лестницы (526242) | Ограждение (526244) | Молниезащита (526212) | | Общая масса (т) | Масса потребности в металле по кварталам (заполняется изготовителем) (т) | | | | Заполняется ВЦ |
|---|---|---|---|---|---|---|---|---|---|---|---|---|---|---|---|---|---|---|---|---|---|---|---|---|
| Уголки стальные гнутые равнополочные ГОСТ 10771-74* | ВСт3кп2 ГОСТ 380-71* | ∠80×5 | 24 | 11240 | 75116 | | | | | | | | | | 0,10 | | | | 0,10 | | | | | |
| Всего профиля | | | 25 | | | | | | | | | | | | 0,10 | | | | 0,10 | | | | | |
| Сталь листовая горячекатаная ГОСТ 19903-74 | ВСт3кп2 ГОСТ 380-71* | δ=4 | 26 | 11240 | 71110 | | | | | | | | | | 0,15 | 0,04 | | | 0,19 | | | | | |
| | | δ=5 | 27 | 11240 | 71110 | | | | | | | | | 1,00 | | | | | 1,00 | | | | | |
| | | δ=6 | 28 | 11240 | 71110 | | | | 0,03 | | | | | | | | 0,01 | | 0,04 | | | | | |
| | | δ=8 | 29 | 11240 | 71110 | | | | 0,10 | | | | | 0,05 | | | | | 0,15 | | | | | |
| | | δ=10 | 30 | 11240 | 71110 | | | | | 0,04 | 0,03 | 0,02 | | 0,05 | | | | | 0,14 | | | | | |
| | | δ=12 | 31 | 11240 | 71110 | | | | | | | | | | | | 0,02 | | 0,02 | | | | | |
| | | δ=14 | 32 | 11240 | 71110 | | | | | | | | | | | | 0,03 | | 0,03 | | | | | |
| | | δ=20 | 33 | 11240 | 71110 | | | | | | 0,02 | | | | | | | | 0,02 | | | | | |
| | Итого | | 34 | | | | | | 0,13 | 0,04 | 0,05 | 0,02 | | 1,10 | 0,15 | 0,04 | 0,06 | | 1,59 | | | | | |
| | ВСт3пс6-1 ТУ14-1-3023-80 | δ=8 | 35 | | 71110 | | | | | | | | 0,10 | | | | | | 0,10 | | | | | |
| | | δ=20 | 36 | | 71110 | | | | | | | | 0,10 | | | | | | 0,10 | | | | | |
| | Итого | | 37 | | | | | | | | | | 0,20 | | | | | | 0,20 | | | | | |
| Всего профиля | | | 38 | | | | | | 0,13 | 0,04 | 0,05 | 0,02 | 0,20 | 1,10 | 0,15 | 0,04 | 0,06 | | 1,79 | | | | | |
| Сталь круглая ГОСТ 2590-71 | ВСт3кп2 ГОСТ 380-71* | ⌀18 | 39 | 11240 | 11118 | | | | | | 0,06 | | | | 0,03 | | | | 0,09 | | | | | |
| | | ⌀20 | 40 | 11240 | 11118 | | | | | | | 0,06 | | | | | | | 0,06 | | | | | |
| | | ⌀25 | 41 | 11240 | 11118 | | | | | | | | | | | | 0,01 | | 0,01 | | | | | |
| Всего профиля | | | 42 | | | | | | | | 0,06 | 0,06 | | | 0,03 | | 0,01 | | 0,16 | | | | | |
| Трубы стальные электросварные ГОСТ 10704-76 | ВСт3кп2 ГОСТ 380-71* | Dн=57×3,5 | 43 | 11240 | 94285 | | | | | | | | | | | | 0,05 | | 0,05 | | | | | |
| | | Dн=83×4,5 | 44 | 11240 | 94285 | | | | | | | | | | | | 0,09 | | 0,09 | | | | | |
| | | Dн=127×5,5 | 45 | 11240 | 94285 | | | | | | | | | | | | 0,18 | | 0,18 | | | | | |
| | | Dн=159×6 | 46 | 11240 | 94285 | | | | | | | | | | | | 0,24 | | 0,24 | | | | | |
| | | Dн=219×5 | 47 | 11240 | 94285 | | | | | | 0,30 | | | | | | | | 0,30 | | | | | |
| Всего профиля | | | 48 | | | | | | | | 0,30 | | | | | | 0,56 | | 0,86 | | | | | |
| ГОСТ 8281-69 | ВСт3кп2 ГОСТ 380-71* | ∟50×40×12×2,5 | 49 | 11240 | | | | | | | | | | | | 0,25 | | | 0,25 | | | | | |
| Всего профиля | | | 50 | | | | | | | | | | | | | 0,25 | | | 0,25 | | | | | |
| ЧМТУ2-130-70 | ВСт3кп2 ГОСТ 380-71* | ⌊90×30×25×3 | 51 | 11240 | | | | | | | | | | | | 0,20 | | | 0,20 | | | | | |
| Всего профиля | | | 52 | | | | | | | | | | | | | 0,20 | | | 0,20 | | | | | |
| Итого масса металла | | | 53 | | | | | | 0,47 | 0,25 | 0,41 | 0,20 | 0,94 | 2,31 | 0,38 | 0,53 | 0,63 | | 6,12 | | | | | |
| Переплеты | | Лист 3 | 54 | | | | | | | | | | | | | | | | 1,00 | | | | | |
| Всего масса металла | | | 55 | | | | | | | | | | | | | | | | 7,12 | | | | | |
| В том числе по маркам | ВСт3кп2 ГОСТ 380-71* | | 56 | | | | | | | | | | | | | | | | 6,18 | | | | | |
| | ВСт3пс6-1 ТУ14-1-3023-80 | | 57 | | | | | | | | | | | | | | | | 0,94 | | | | | |
| Масса поставки по кварталам | | I | | | | | | | | | | | | | | | | | | | | | | |
| | | II | | | | | | | | | | | | | | | | | | | | | | |
| | | III | | | | | | | | | | | | | | | | | | | | | | |
| | | IV | | | | | | | | | | | | | | | | | | | | | | |

## ВЕДОМОСТЬ ССЫЛОЧНЫХ И ПРИЛАГАЕМЫХ ДОКУМЕНТОВ

| Обозначение | Наименование | Примечание |
|---|---|---|
| 1.436.2-15 вып 2,3 | Окна с переплетами из сваренных прямоугольных стальных труб и механизмы открывания | |
| 2.436-11 вып 1 | Узлы окон со стальными переплетами | |
| 1.459-2 вып 1,2 | Стальные лестницы, переходные площадки и ограждения | |
| 1.494-32 | Зонты и дефлекторы вентиляционных систем | |
| Т.П. 907-2-221 | Металлические трубы для отвода дымовых газов | |

## ОБЩИЕ УКАЗАНИЯ

1. Исходные данные

1.1. За условную отметку 0.000 принят уровень чистого пола, что соответствует абсолютной отметке

1.2. Климатические условия:

а) вес снегового покрова – для III района по СНиП II-6-74

б) скоростной напор ветра – для I района по СНиП II-6-74

в) расчетная температура (климатический район строительства по табл.50 приложения I СНиП II-23-81) -20°С -30°С ($П_5$) -40°С ($П_4$)

г) сейсмичность района не выше 6 баллов

2. Проект разработан в соответствии со СНиП II-23-81 и СНиП III-18-75

Класс ответственности зданий в соответствии с Постановлением Госстроя СССР № 41 от 19.03.81г. – II

3. Указания по выполнению чертежей КМД

3.1. Материалы для сварки принимать в соответствии с табл. 55 СНиП II-23-81

3.2. Болты принимать в соответствии с табл. 57 СНиП II-23-81, в том числе для подвесных путей – как для конструкций рассчитываемых на выносливость.

4. Антикоррозионная защита

4.1. Стальные конструкции должны быть огрунтованы в один слой на заводе-изготовителе грунтом типа ГФ-021

4.2. Покраску металлических конструкций выполнить по чертежам марки АР.

Согласовано:

Взам. инв. №

Подпись и дата

Инв. № подл.

Привязан

Инв №

ТП 405-9-24.83 КМ

| | | | |
|---|---|---|---|
| Ст инж | Беляев | | |
| Провер | Мажаев | | |
| Гл спец | Мажаев | | |
| Гл конст | Бородков | | |
| Нач отд | Князев | | |
| ГИП | Коротких | | |
| Гл инж пр | Никитин | | |
| Н. контр | Мажаев | | |

Ацетиленовая станция УАС-20г производительностью 20 м³/ч газообразного ацетилена

| Стадия | Лист | Листов |
|---|---|---|
| Р | 2 | |

Общие данные (продолжение)

Госстрой СССР ГОСХИМПРОЕКТ Москва

## ВЕДОМОСТЬ МЕТАЛЛОКОНСТРУКЦИЙ ПО ВИДАМ ПРОФИЛЕЙ

| Наименование конструкций по номенклатуре прейскуранта 01-22 | Позиция по прейскуранту 01-212 | № по пор. | Код конструкций | Масса конструкций, т: Всего стали повышенной и высокой прочности | по видам профилей: двутавры и швеллеры | широкополочные двутавры | крупносортная сталь | среднесортная сталь | мелкосортная сталь | толстолистовая сталь δ≥4 мм | универсальная сталь | тонколистовая сталь δ<4 мм | гнутые открытые профили | гнутые замкнутые профили | трубы | прочие | Всего | Всего с учетом 1% на массу наплавленного металла | Количество, шт. | Серия типовых конструкций |
|---|---|---|---|---|---|---|---|---|---|---|---|---|---|---|---|---|---|---|---|---|
| НАВЕС | | 1 | 526112 | | | | 0,35 | | | 0,13 | | | | | | | 0,48 | 0,48 | | |
| ОПОРЫ ТРУБОПРОВОДОВ | | 2 | 526311 | | 0,19 | | 0,03 | | | 0,04 | | | | | | | 0,26 | 0,26 | | |
| ТРУБА | | 3 | 526353 | | | | | | 0,06 | 0,05 | | | | | 0,31 | | 0,42 | 0,42 | | |
| ПОЖАРНАЯ ЛЕСТНИЦА | | 4 | 526242 | | | | 0,13 | 0,06 | | 0,02 | | | | | | | 0,21 | 0,21 | | |
| МОНОРЕЛЬСЫ | | 5 | 526235 | | 0,41 | 0,31 | 0,04 | | | 0,21 | | | | | | | 0,97 | 0,98 | | |
| ПЛОЩАДКИ | | 6 | 526243 | | 0,31 | 0,31 | 0,11 | | | 1,13 | | | 0,52 | | | | 2,38 | 2,40 | | |
| ЛЕСТНИЦЫ | | 7 | 526242 | | | | | | 0,03 | 0,15 | | | 0,21 | | | | 0,39 | 0,39 | | |
| ОГРАЖДЕНИЕ | | 8 | 526244 | | | | | | 0,04 | 0,04 | | | 0,47 | | | | 0,55 | 0,56 | | |
| МОЛНИЕЗАЩИТА | | 9 | 526212 | | | | | 0,01 | | 0,06 | | | | | 0,58 | | 0,65 | 0,66 | | |
| ПЕРЕПЛЕТЫ | | 10 | 526221 | | | | | | | | | 0,34 | | | 0,69 | | 1,03 | 1,04 | | 1.436.2-15 вып 2 |
| Итого | | 11 | | | 0,91 | 0,62 | 0,66 | 0,07 | 0,13 | 1,83 | | 0,34 | 1,20 | | 1,58 | | 7,34 | | | |
| Итого с учетом 3,7% на отходы | | 12 | | | 0,94 | 0,64 | 0,68 | 0,08 | 0,14 | 1,90 | | 0,35 | 1,24 | | 1,64 | | 7,61 | | | |
| Приведенная к обычным профилям масса металла | | 13 | | | 0,94 | 0,67 | 0,68 | 0,08 | 0,14 | 1,90 | | 0,35 | 1,41 | | 1,89 | | 8,06 | | | |
| Разность приведенной к обычным профилям и натуральной массы металла | | 14 | | | | | | | | | | | | | | | 0,45 | | | |
| масса металла по пределам текучести: МПа (кгс/мм²) | | | | | | | | | | | | | | | | | | | | |
| 225 (23) | | 15 | | | | | | | | | | | | | | | 7,61 | | | |
| 295 (30) | | 16 | | | | | | | | | | | | | | | | | | |
| Приведенная к стали с пределом текучести 225 МПа масса металла | | 17 | | | | | | | | | | | | | | | 7,61 | | | |
| Всего приведенная масса металла с учетом 3% на уточнение массы в чертежах КМД и 3,7% на отходы | | 18 | | | | | | | | | | | | | | | 8,06 | | | |

## ТЕХНИЧЕСКАЯ СПЕЦИФИКАЦИЯ МЕТАЛЛА НА ТИПОВЫЕ КОНСТРУКЦИИ

| Вид профиля и ГОСТ, ТУ | Марка металла и ГОСТ | Обозначение и размер профиля (мм) | № по порядку | Код: марки металла | профиля | размера профиля | Количество (шт.) | Длина (мм) | Масса металла по элементам конструкций (т): ПЕРЕПЛЕТЫ | | | | Общая масса (т) | Масса потребности в металле по кварталам (заполняется изготовителем) (т) | | | | Заполняется ВЦ |
|---|---|---|---|---|---|---|---|---|---|---|---|---|---|---|---|---|---|---|
| | | | | | | | | | Коды: 526221 | | | | | | | | | |
| ТРУБЫ СТАЛЬНЫЕ ТУ14-3-194-73 | ВСт3кп2 ГОСТ 380-71* | 28×25×1,8 | 1 | | | | | | 0,67 | | | | 0,67 | | | | | |
| ВСЕГО ПРОФИЛЯ | | | 2 | | | | | | 0,67 | | | | 0,67 | | | | | |
| Сталь листовая горячекатаная ГОСТ 19903-74 | ВСт3кп2 ГОСТ 380-71* | δ=1,8 | 3 | | | | | | 0,33 | | | | 0,33 | | | | | |
| ВСЕГО ПРОФИЛЯ | | | 4 | | | | | | 0,33 | | | | 0,33 | | | | | |
| ВСЕГО МАССА МЕТАЛЛА | | | 5 | | | | | | 1,00 | | | | 1,00 | | | | | |
| В ТОМ ЧИСЛЕ ПО МАРКАМ | ВСт3кп2 | ГОСТ 380-71* | 6 | | | | | | | | | | 1,00 | | | | | |
| МАССА ПОСТАВКИ ПО КВАРТАЛАМ | | I | | | | | | | | | | | | | | | | |
| | | II | | | | | | | | | | | | | | | | |
| | | III | | | | | | | | | | | | | | | | |
| | | IV | | | | | | | | | | | | | | | | |

Согласовано

Взам. инв. №

Подпись и дата

Инв. №

Привязан

| | | |
|---|---|---|
| ст инж | БЕЛАЕВ | |
| провер | МАМАЕВ | |
| гл спец | МАМАЕВ | |
| гл конс | БОРОВКОВ | |
| начотд | КИЛЗЕВ | |
| ГИП | КОРОТКИН | |
| гл инж пр | НИКИТИН | |
| н контр | МАМАЕВ | |

ТП 405-9-24.83 КМ

Ацетиленовая станция УАС-20г производительностью 20 м³/ч газообразного ацетилена

| Стадия | Лист | Листов |
|---|---|---|
| Р | 3 | |

ДЕЩНЫЕ ДАННЫЕ (ОКОНЧАНИЕ)

ГОССТРОЙ СССР ГОСХИМПРОЕКТ Москва

Типовой проект 405-9-24.83 Альб. III

## Схема расположения оконных переплетов по оси „А"

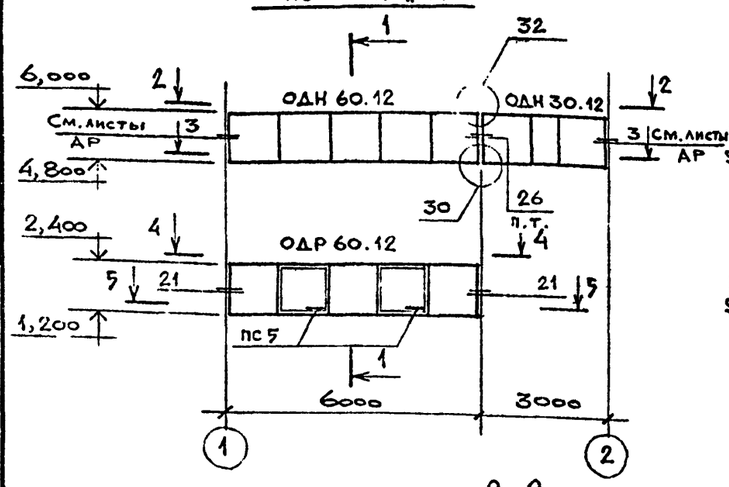


## 1-1

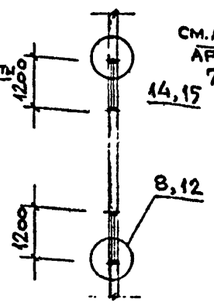


## Схема расположения оконных переплетов по оси „5"

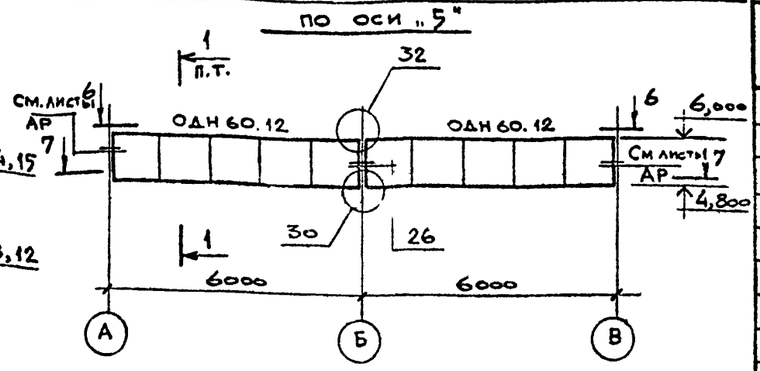


## 2-2

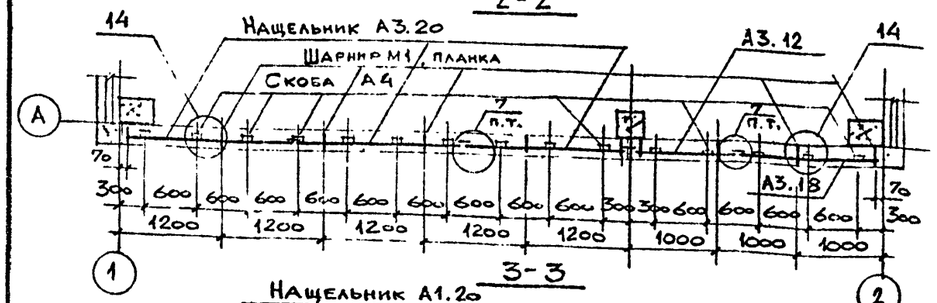


## 4-4

## 3-3

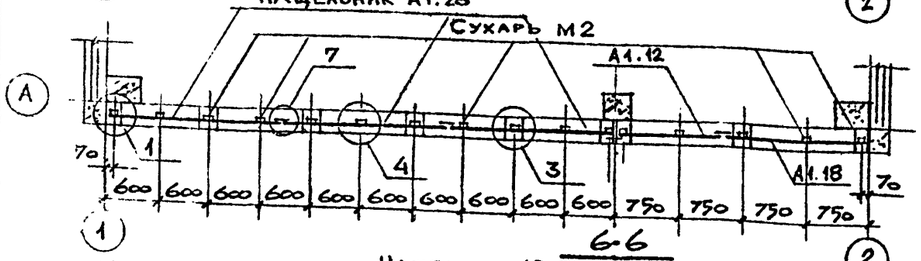


## 5-5

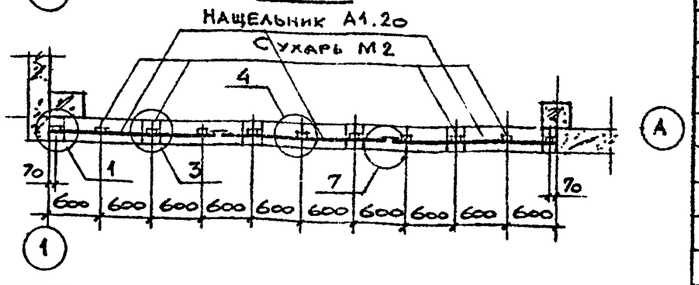


## 6-6

## 7-7

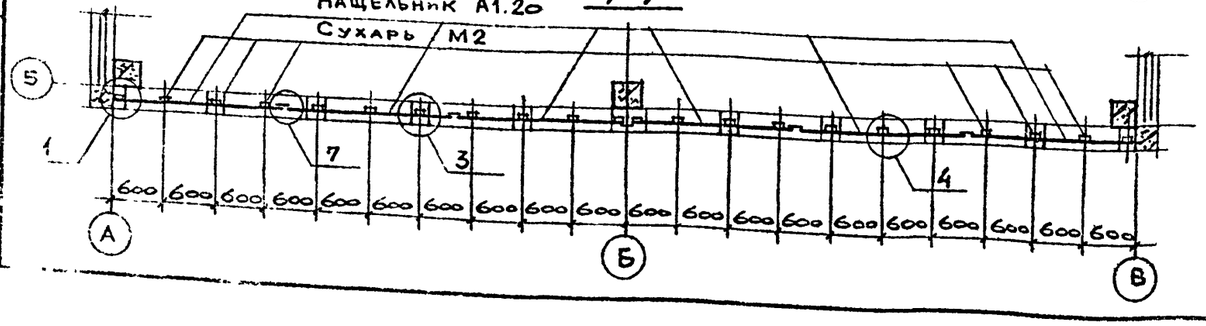


## Ведомость элементов

| Марка | Сечение: эскиз | Сечение: поз. | Сечение: состав | Опорные усилия: N кН(тс) | Опорные усилия: N кН(тс) | Опорные усилия: Q кН(тс) | Группа конструк. | Марка металла | Примечание |
|---|---|---|---|---|---|---|---|---|---|
| | Серия | | Марка | | | | | | Кол. шт. |
| | 1.436.2-15 вып. 2 | | ОДН 60.12 | | | | | | 6 шт. |
| | | | ОДН 30.12 | | | | | | 2 шт. |
| | | | ОДР 60.12 | | | | | | 4 шт. |
| | 1.436.2-15 вып. 2 | | М2 | сухарь | | | | | 120 шт. |
| | | | М1 | шарнир | | | | | 68 шт. |
| | | | планка | | | | | | 68 шт. |
| | | | Нащельники | | | | | | |
| | 1.436.2-15 вып. 2 | | А1.12 | | | | | | 2 шт. |
| | | | А1.005 | | | | | | 22 шт. |
| | | | А1.18 | | | | | | 2 шт. |
| | | | А1.20 | | | | | | 30 шт. |
| | | | А3.12 | | | | | | 12 шт. |
| | | | А3.005 | | | | | | 27 шт |
| | | | А3.18 | | | | | | 2 шт. |
| | | | А3.20 | | | | | | 30 шт |
| | 1.436.2-15 вып. 2 | | А4 | скоба | | | | | 162 шт. |
| | | | А5.12 | вкладыш | | | | | 5 шт. |
| | 1.436.2-15 вып. 3 | | ПС5 | механизм открывания | | | | | 8 шт. |
| | | | Сливы | | | | | | |
| | 1.436.2-15 вып. 2 | | А2.12 | | | | | | 2 шт. |
| | | | А2.18 | | | | | | 2 шт. |
| | | | А2.20 | | | | | | 30 шт. |
| | | | А2.005 | | | | | | 27 шт. |
| Р1 | 1.436.2-15 вып 2 | | Профили резиновые | | | | | | 39,4 кг |
| Р2 | | | | | | | | | 57,3 кг |
| Р3 | | | | | | | | | 19,2 кг |
| Р4 | | | | | | | | | 4,0 кг |

Согласовано:

Взам. инв. №

Привязан

Инв №

| | | |
|---|---|---|
| Ст. инж. | Анненков | |
| Провер. | Мажаев | |
| Рук. гр | Фукс | |
| Гл. спец | Мажаев | |
| Гл. конст | Боровков | |
| Нач. отд. | Князев | |
| Н. контр | Мажаев | |

**ТП 405-9-24.83 КМ**

Ацетиленовая станция УАС-20г производительностью 20 м³/ч газообразного ацетилена

| Стадия | Лист | Листов |
|---|---|---|
| Р | 11 | |

Схемы расположения оконных переплетов по осям „А", „5".

Госстрой СССР
ГОСХИМПРОЕКТ
Москва

2391

ТИПОВОЙ ПРОЕКТ 405-9-24.83 Альбом III

## Схема расположения оконных переплетов по оси „В"

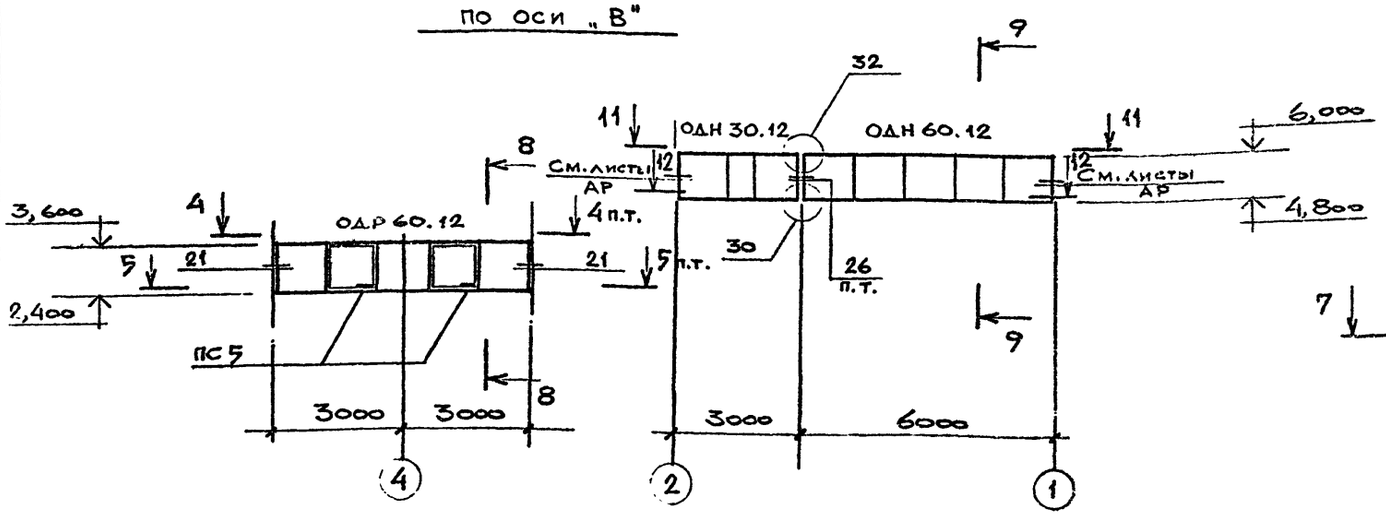


## Схема расположения оконных переплетов по оси „1"

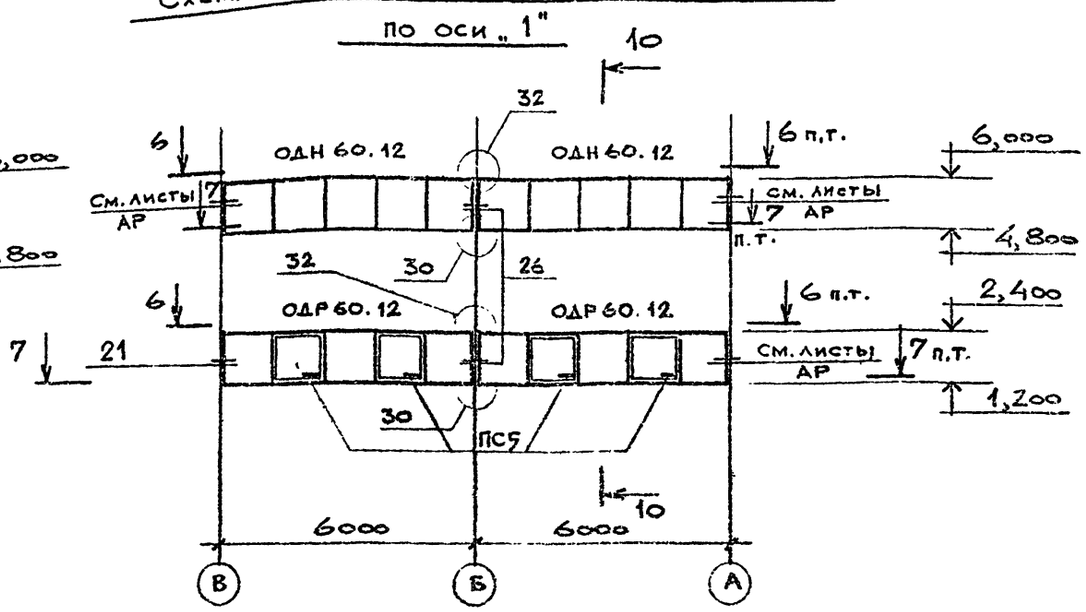


## 11-11

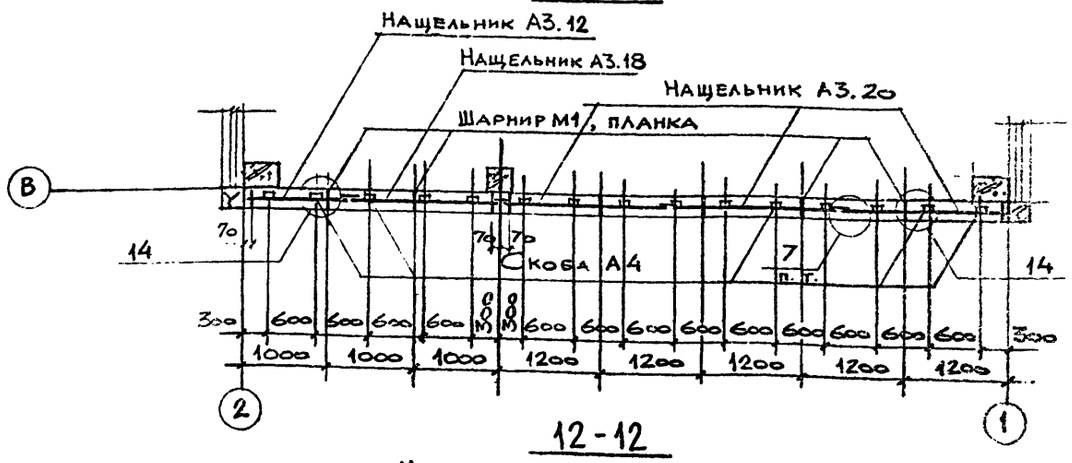


## 12-12

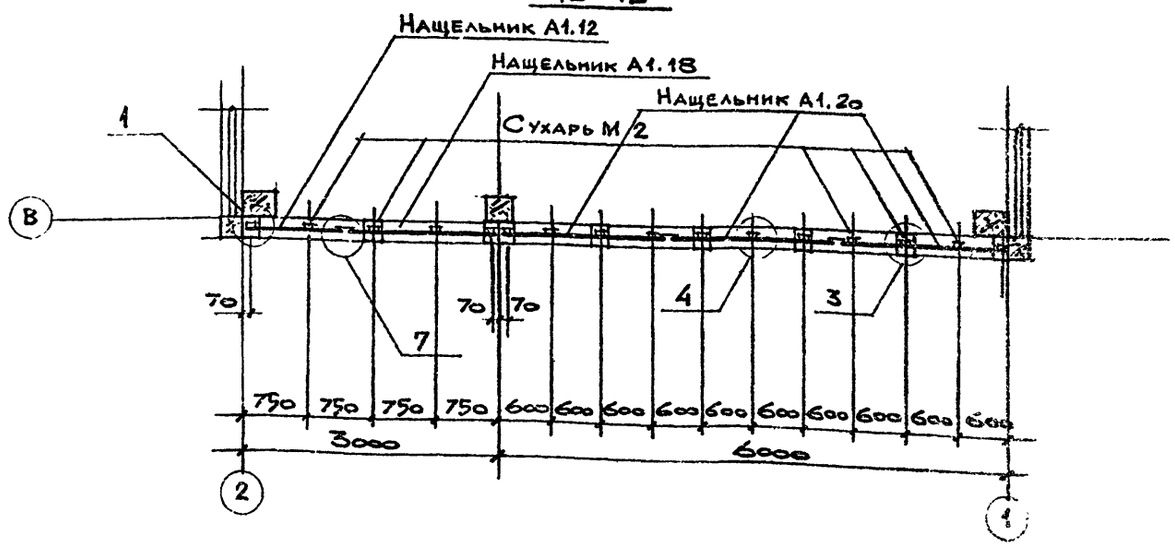


## 8-8

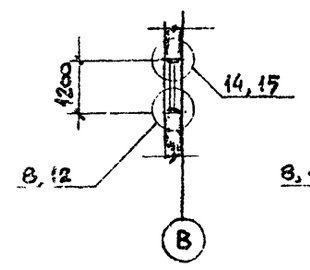


## 9-9

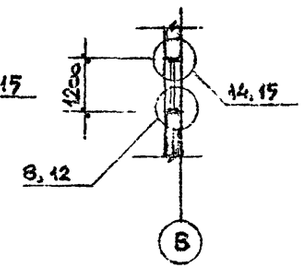


## 10-10

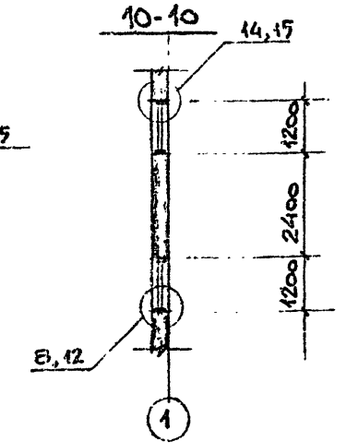


1. Все узлы принять по серии 2.436-11, вып. 1
2. Скобы А4 пристрелить дюбелями к сб. ж.б. пакелям по месту.

| | | | |
|---|---|---|---|
| Ст. инж. | Анненков | | |
| Провер. | Мажаев | | |
| Рук. гр. | Фукс | | |
| Гл. спец. | Мажаев | | |
| Гл. конст. | Боровков | | |
| Нач. отд. | Князев | | |
| Н. контр. | Климов | | |

Привязан

Инв. №

**ТП 405-9-24.83 КМ**

Адсорбционная станция УАС-20т производительностью 20 м³/ч газообразного ацетилена

| Стадия | Лист | Листов |
|---|---|---|
| Р | 5 | |

Схемы расположения оконных переплетов по осям „В", „1".

ГОССТРОЙ СССР ГОСХИМПРОЕКТ Москва

Согласовано

Подпись и дата

Инв. № подл.

ТИПОВОЙ ПРОЕКТ 405-9-24.83 Альбом III

## Схема расположения элементов монорельса

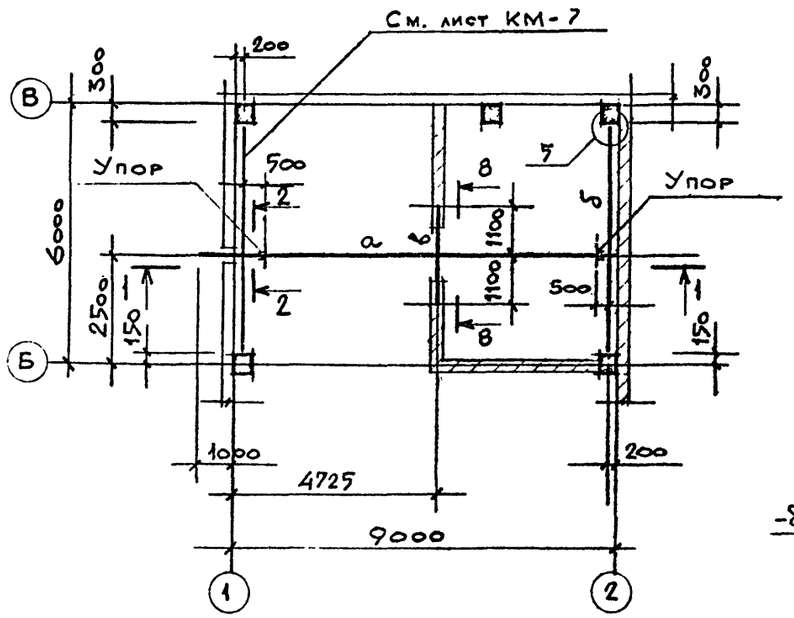


### 2-2

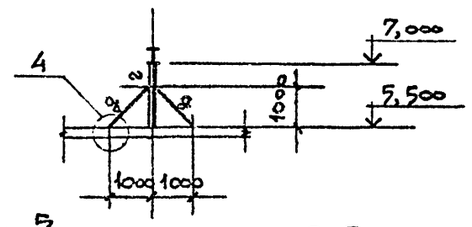


### 5-5

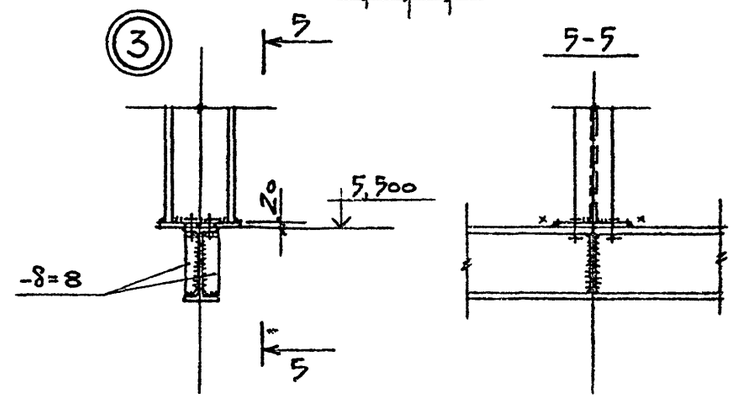


### 4-4

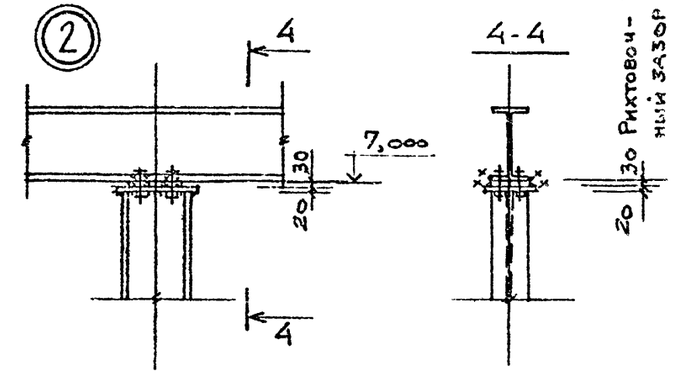


### 1-1

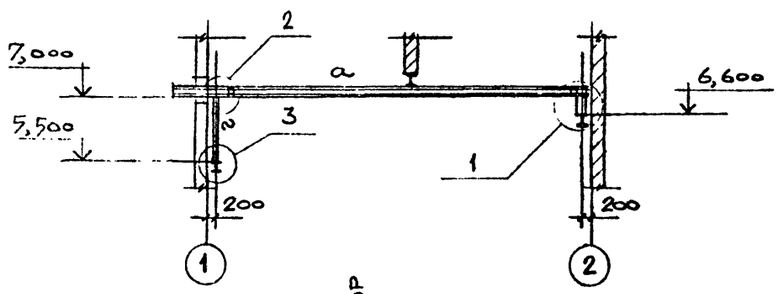


### 6-6

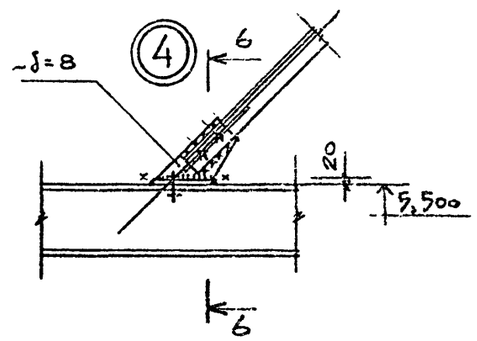


### 7-7

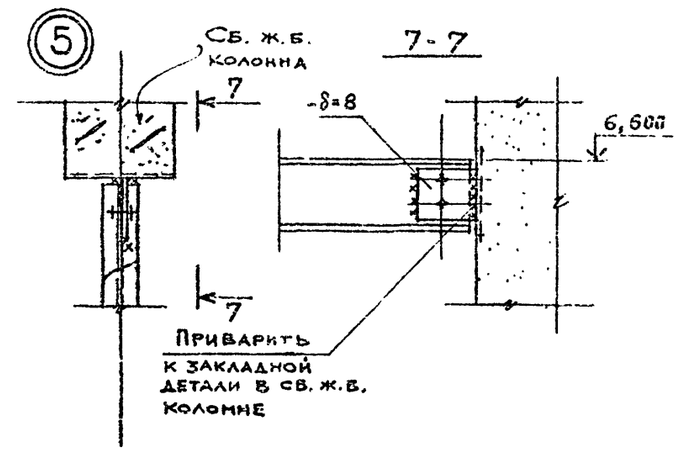


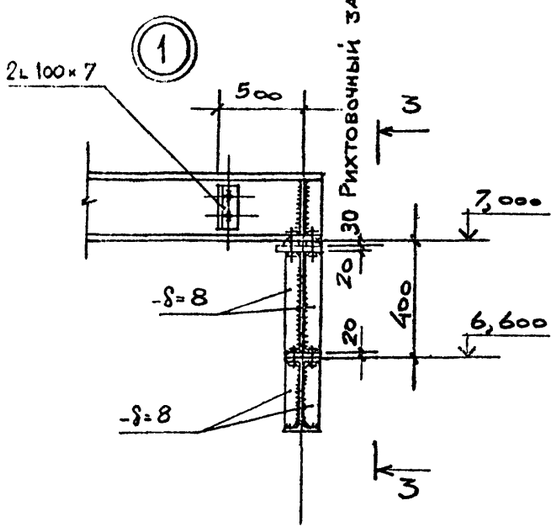


### 3-3

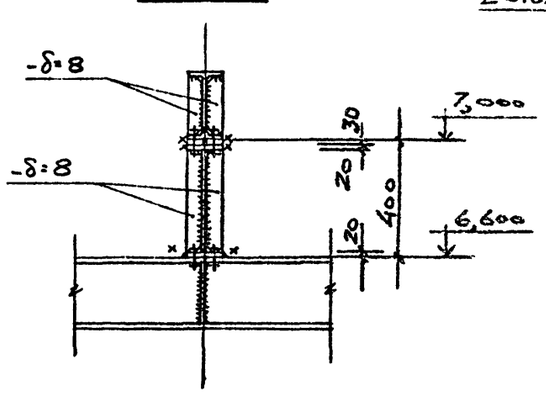


### 8-8

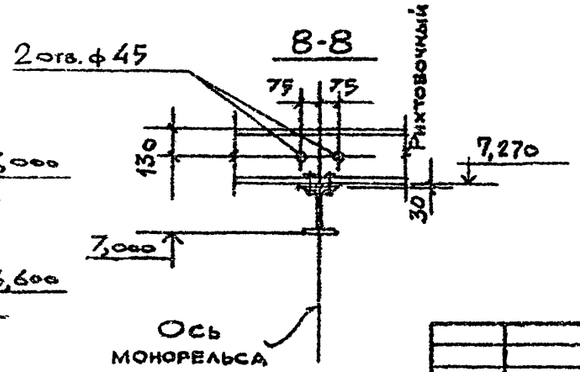


### Ведомость элементов

| Марка | Сечение: эскиз | Сечение: поз. | Сечение: состав | Опорные усилия: N кгм (тсм) | Опорные усилия: N кн (тс) | Опорные усилия: Q кн (тс) | Группа конструк. | Марка металла | Примечание |
|---|---|---|---|---|---|---|---|---|---|
| а | I | | I 24м | | | 18,0 (1,8) | II | ВСт3пс6-1 | |
| б | | | I 26Б1 | | | 25,0 (2,5) | III | | |
| в | | | I 23Ш1 | | | 15,0 (1,5) | | | |
| г | | | I 26Б1 | | 14,0 (1,4) | | | | |
| д | L | | L75×6 | | | | | | L ≤ 400 |
| | | | | | | | | | |

Согласовано. ГИП Захаров. Гл. спец. Нач. ЭО. Нач. КИП

Взам. инв. № | Подпись и дата | Инв. № подл.

Привязан

Инв. №

| | | |
|---|---|---|
| Ст. инж. | Анненков | |
| Провер. | Мажаев | |
| Рук. гр. | Фукс | |
| Гл. спец. | Мажаев | |
| Гл. конст. | Бородинов | |
| Нач. отд. | Князев | |
| Н. контр. | Манаева | |

**ТП 405-9-24.83 КМ**

Ацетиленовая станция УАС-20г производительностью 20 м³/ч газообразного ацетилена

Монорельс на отм. 7,000

| Стадия | Лист | Листов |
|---|---|---|
| Р | 6 | |

ГОССТРОЙ СССР ГОСХИМПРОЕКТ Москва

Инв. № ГХП 2391

ТИПОВОЙ ПРОЕКТ 405-9-24.83 Альбом III

## Схема расположения элементов площадки на отм. 5,500

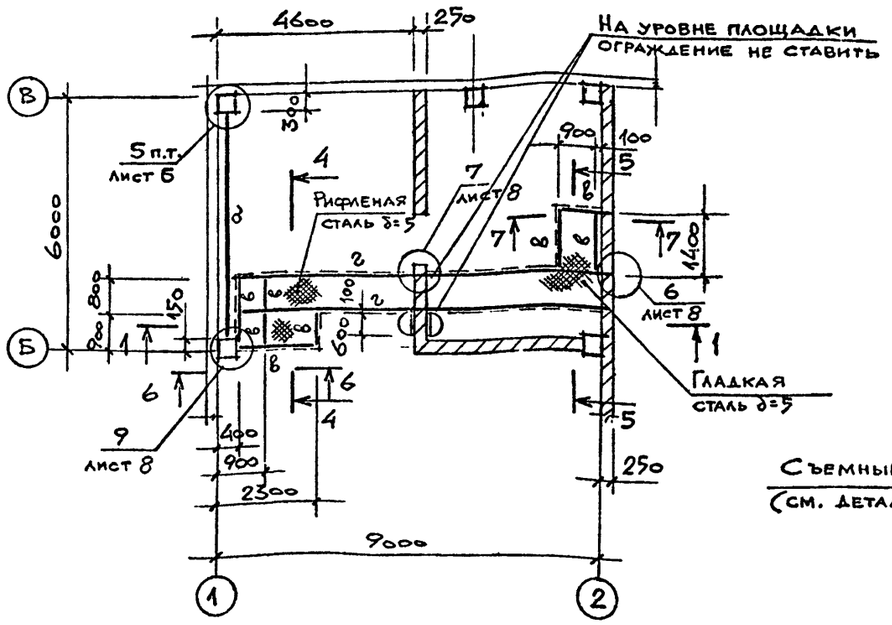


## Схема расположения элементов площадки на отм. 3,350

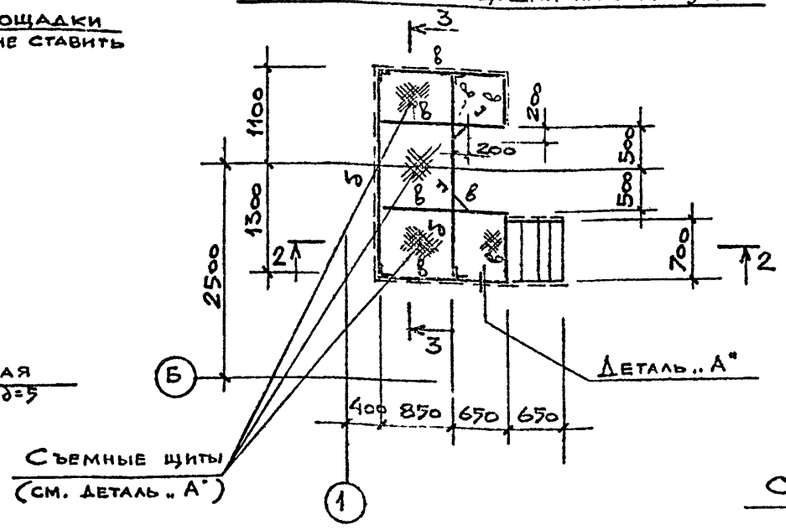


### Ведомость элементов

| Марка | Сечение: эскиз | Сечение: поз. | Сечение: состав | Опорные усилия: M кгм(тсм) | Опорные усилия: N кН(тс) | Опорные усилия: Q кН(тс) | Группа конструк. | Марка металл. | Примечание |
|---|---|---|---|---|---|---|---|---|---|
| а | I | | I 26Б1 | | | 25,0 (2,5) | IV | ВСт3кп2 | сварить |
| б | [ | | [ 20 | | | 15,0 (1,5) | | | |
| в | [ | | [ 140×60×4 | | | 10,0 (1,0) | | | |
| г | ⌶ | | 2L 140×60×4 | | | 15,0 (1,5) | | | |
| д | L | | L 75×6 | | +20,0 (+2,0) | | | | |
| | | | | | | | | | |
| с1 | L | | L 75×6 | | -15,0 (-1,5) | | | | |
| | | | | | | | | | |
| | | | | | | | | | |
| | | | | | | | | | |

## Деталь „А"

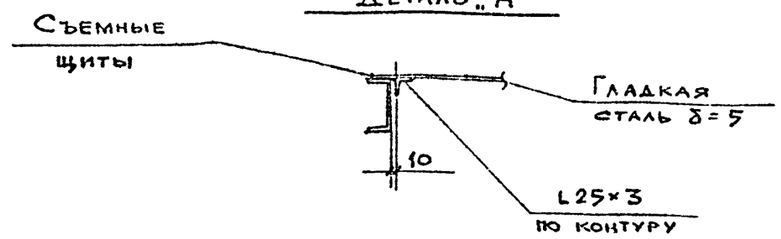


## Схема расположения элементов площадки на отм. 2,700

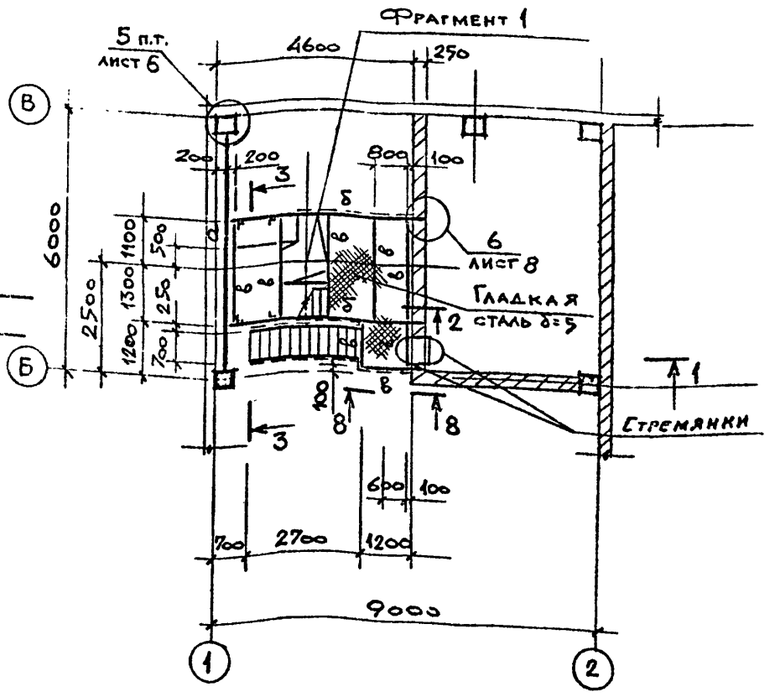


## Фрагмент 1

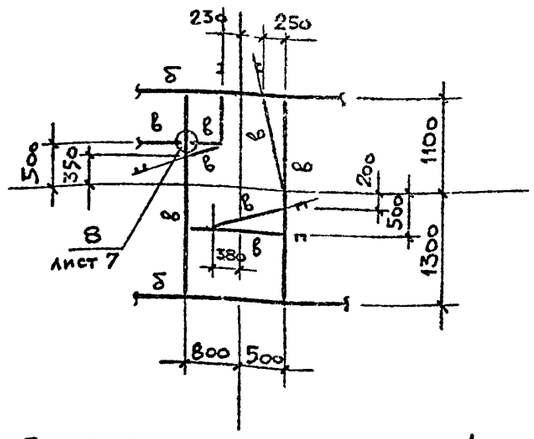


## План настила по фрагменту 1

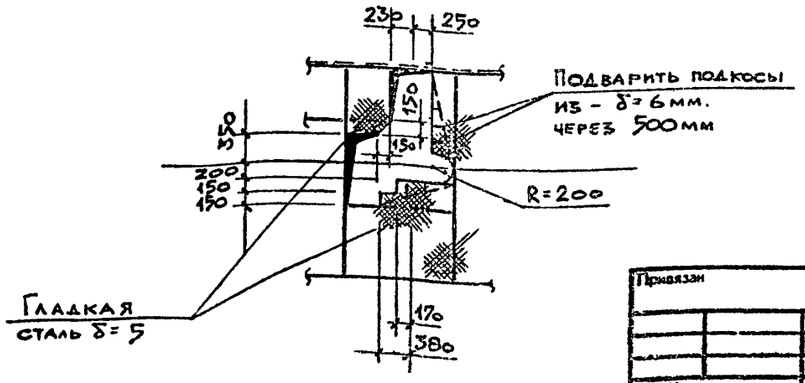


## 1 - 1

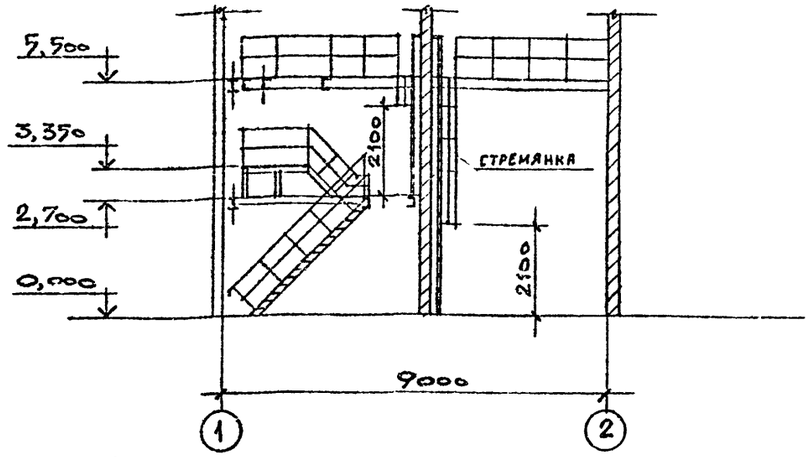


Лестницы и ограждения принять по типу серии 1.459-2, вып. 2. Стремянки принять по типу серии 1.459-2, вып.1 Ступени лестниц принять из гладкой полосовой стали δ=4

Согласовано: Гипроцелькомсельмаш; ГИП Захаров; Нач. ЭО Тульчинский

Подпись и дата | Взам. инв. № | Инв. № подл.

Привязан | Инв №

| | | |
|---|---|---|
| Ст. инж. | Анненков | |
| Провер. | Мажаев | |
| Рук. гр. | Фрукс | |
| Гл. спец. | Мажаев | |
| Гл. конст. | Борьеков | |
| Нач. отд. | Князев | |
| Н. контр. | Мажаев | |

**ТП 405-9-24.83 КМ**

Ацетиленовая станция УАС-20г производительностью 20 м³/ч газообразного ацетилена

Площадки на отм. 2,700; 3,350; 5,500

| Стадия | Лист | Листов |
|---|---|---|
| Р | 7 | |

ГОССТРОЙ СССР ГОСХИМПРОЕКТ Москва

2391

Типовой проект 405-9-24.83 Альбом III

## 2-2

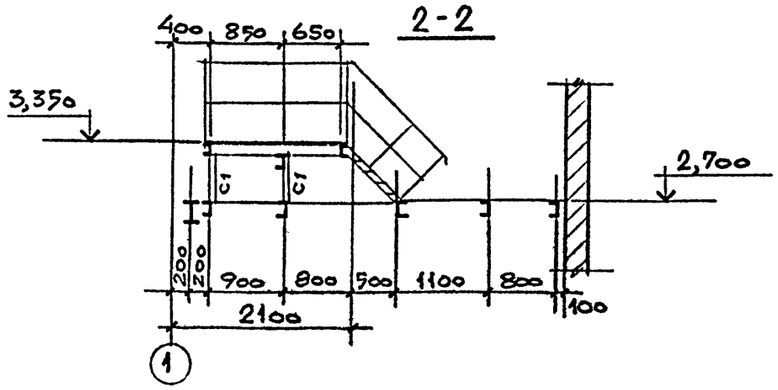


## 3-3

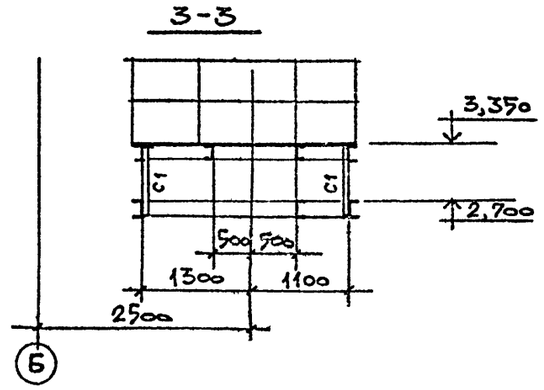


## 4-4

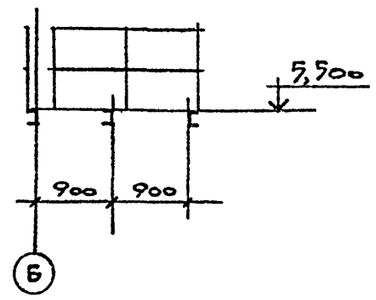


## 5-5

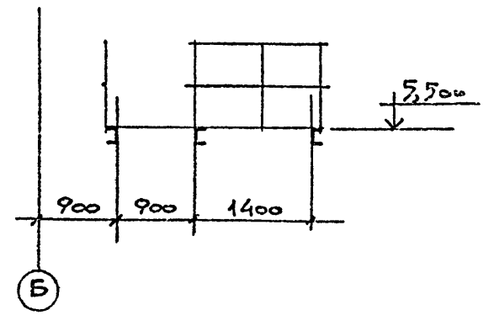


## 6-6

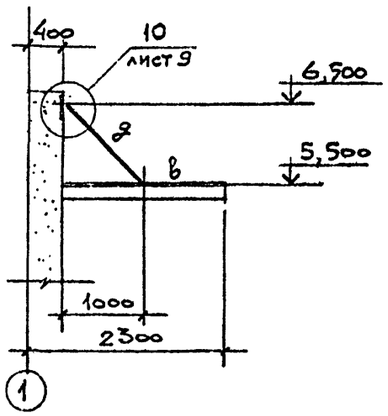


## 7-7

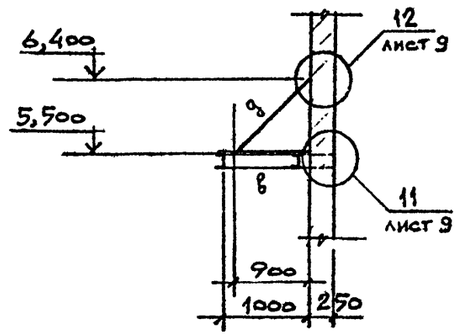


## 8-8

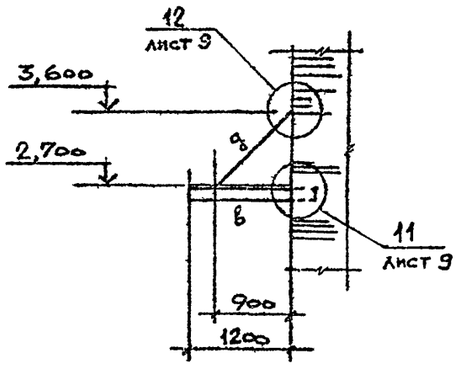


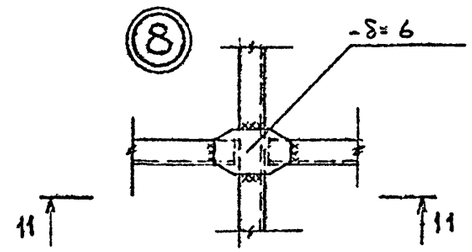


## 11-11

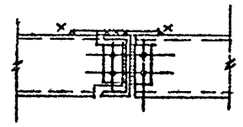

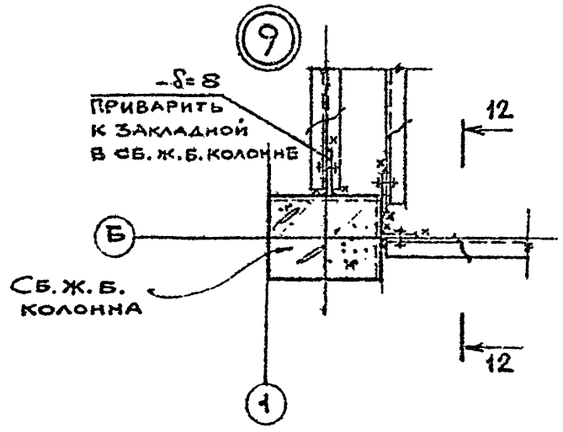


## 12-12

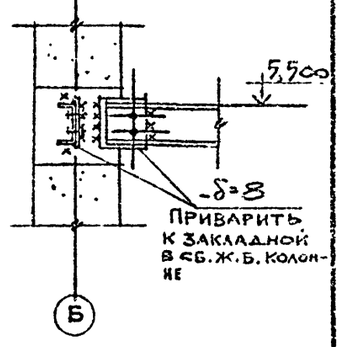


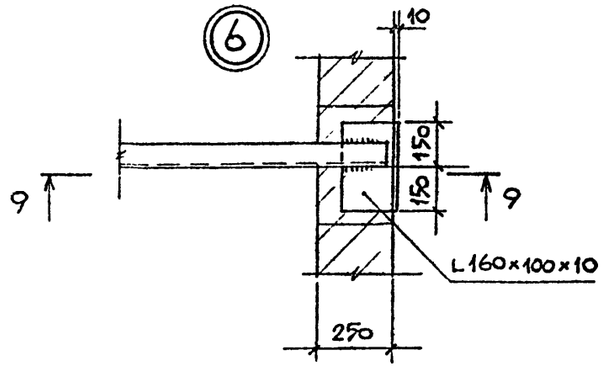


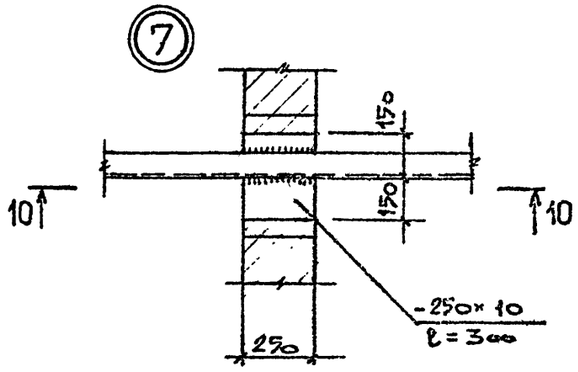


## 9-9

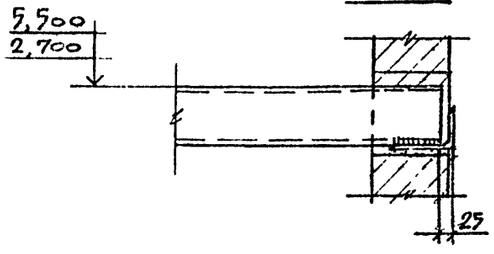


## 10-10

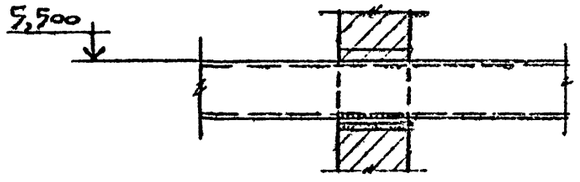


Согласовано: ГИПРОГАЗСПЕЦМОНТАЖ, ГИП Захаров

Взам. инв. № | Подпись и дата | Инв. № подл.

Привязан

Инв. №

| | | |
|---|---|---|
| Ст. инж. | Анкенков | |
| Провер. | Мажаев | |
| Рук. гр. | Фукс | |
| Гл. спец. | Мажаев | |
| Гл. конст. | Боровков | |
| Нач. отд. | Князев | |
| Н. контр. | Манаев | |

**ТП 405-9-24.83 КМ**

Ацетиленовая станция УАС-20г производительностью 20 м³/ч газообразного ацетилена

| Стадия | Лист | Листов |
|---|---|---|
| Р | 8 | |

Разрезы 2-2 ÷ 8-8. Узлы 6÷9.

Госстрой СССР ГОСХИМПРОЕКТ Москва

ТИПОВОЙ ПРОЕКТ 405-9-24.83 Альбом III

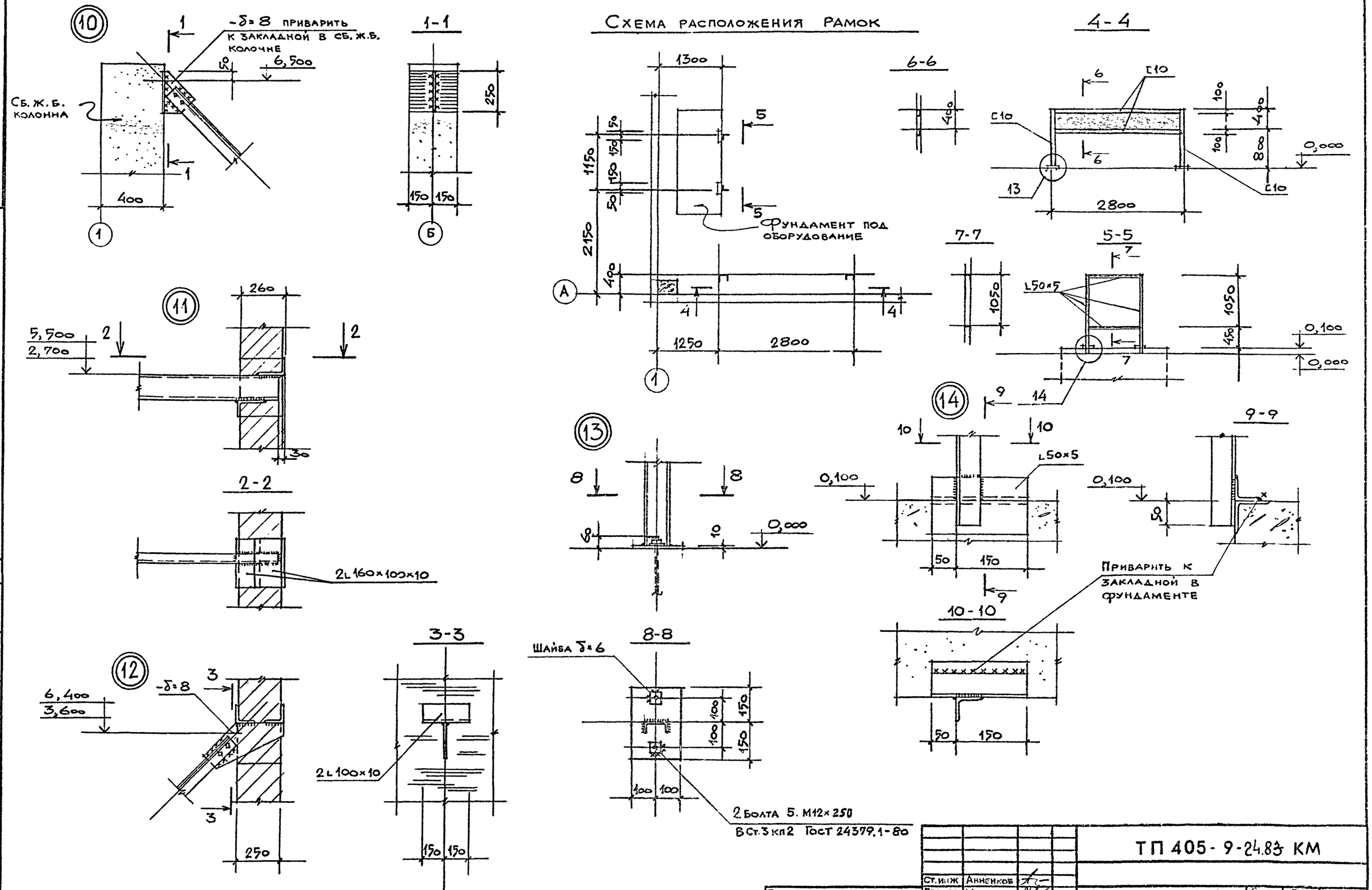


Согласовано:
Гипрокислород
ГИП

Взам. инв. №

Подпись и дата

Инв. № подл.

Привязан

Инв №

| | | | |
|---|---|---|---|
| Ст. инж. | Анненков | | |
| Провер. | Мажаев | | |
| Рук. гр. | Фукс | | |
| Гл. спец. | Мажаев | | |
| Гл. конст. | Боровков | | |
| Нач. отд. | Князев | | |
| Н. контр. | Мажаев | | |

ТП 405-9-24.83 КМ

Ацетиленовая станция УАС-20г производительностью 20 м³ ч газообразного ацетилена

Схема расположения рамок
Узлы 10 ÷ 14

| Стадия | Лист | Листов |
|---|---|---|
| Р | 9 | |

Госстрой СССР
ГОСХИМПРОЕКТ
Москва

ТИПОВОЙ ПРОЕКТ 405-9-24.83 Альбом III

## Схема расположения ферм навеса и связей по верхним поясам ферм

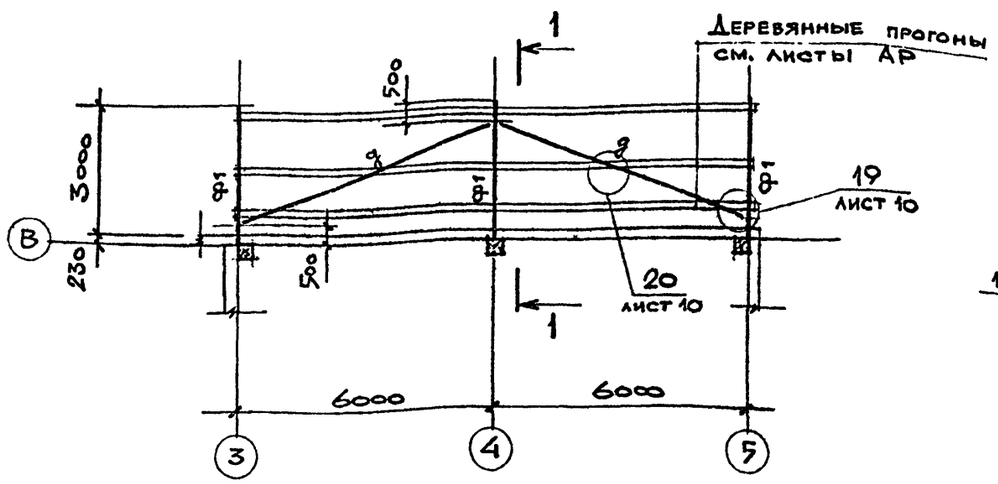


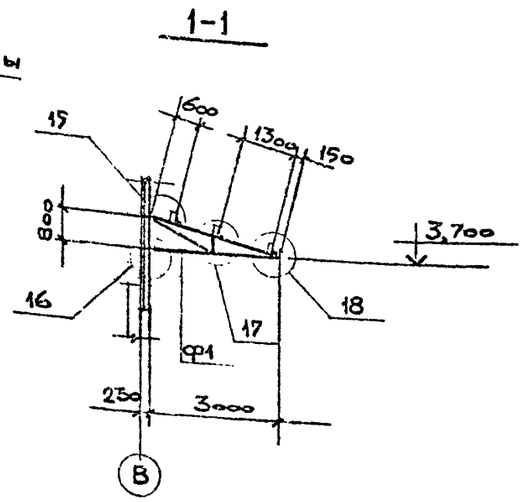


### Ведомость элементов

| Марка | Сечение: эскиз | Сечение: поз. | Сечение: состав | Опорные усилия: M кнм(тсм) | Опорные усилия: N кн(тс) | Опорные усилия: Q кн(тс) | Группа конструк. | Марка металла | Примечание |
|---|---|---|---|---|---|---|---|---|---|
| а | ┬ | | 2L 50×5 | | +14,4 (+1,44) | | IV | 8Ст3кп2 | |
| б | | | 2L 50×5 | | -27,0 (-2,7) | | | | |
| в | | | 2L 50×5 | | +16,0 (+1,6) | | | | |
| г | | | 2L 50×5 | | -7,2 (-0,72) | | | | |
| д | ┌ | | L 50×5 | | | | | | |

### Ферма Ф1

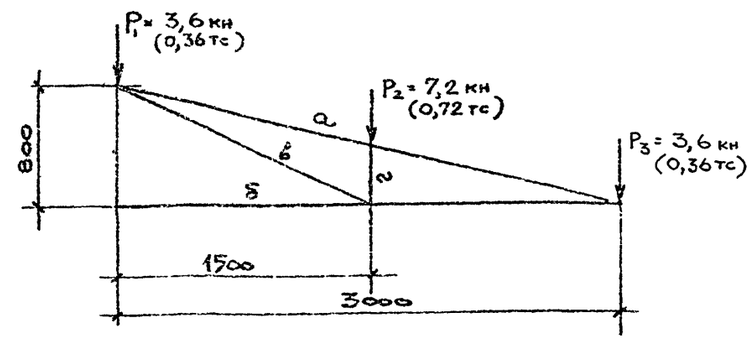


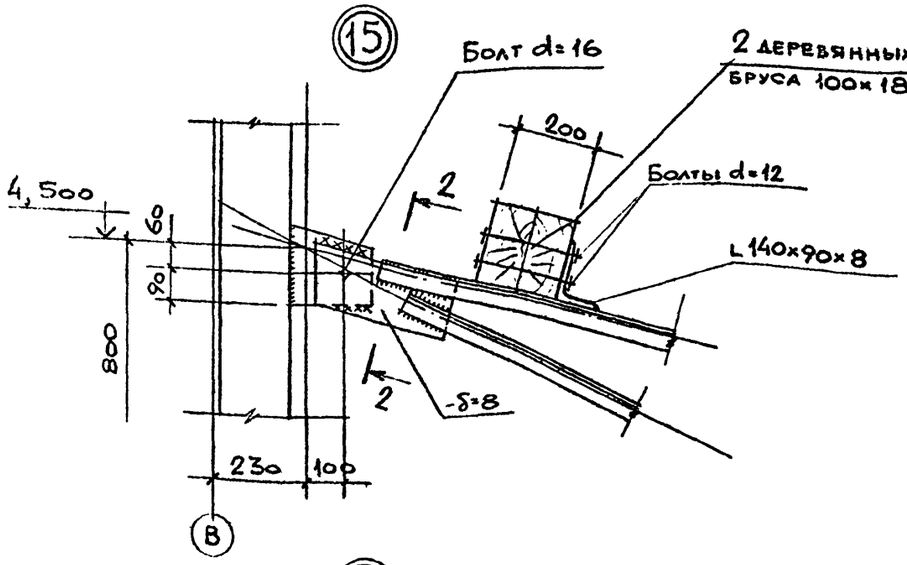


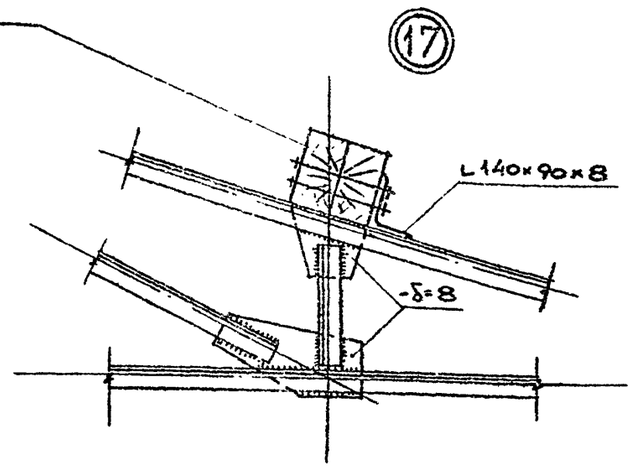


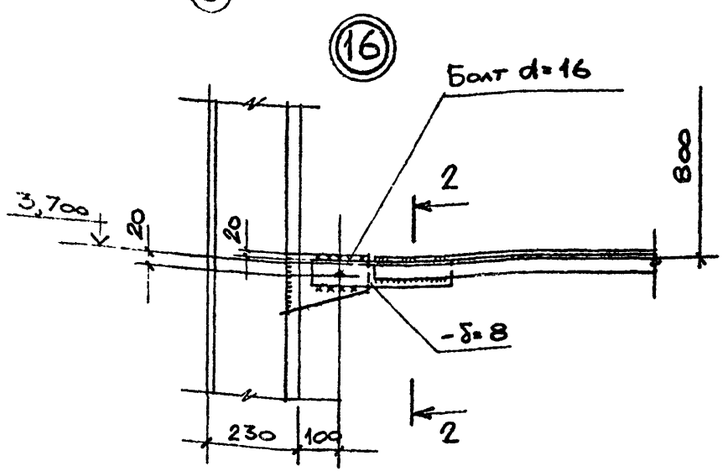


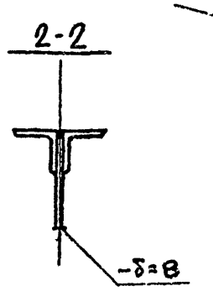


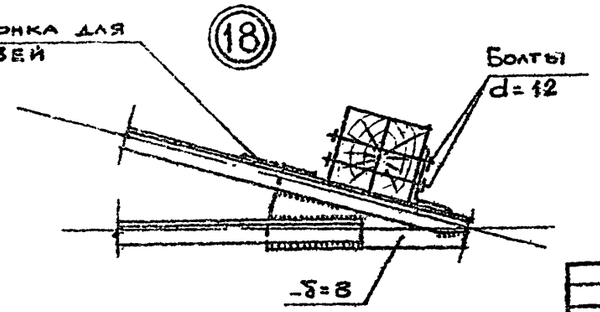


| | | | |
|---|---|---|---|
| Ст инж | Анненков | | |
| Провер | Мажаев | | |
| Рук. гр. | Фрукс | | |
| Гл спец | Мажаев | | |
| Гл. инж. | Боробков | | |
| Нач. отд | Князев | | |
| Н. контр | Мамаев | | |

Согласовано: Гипрогазоочистка; ГИП Захаров; Нач. КИП Бышин

Подпись и дата | Взам. инв. № | Инв. № подл.

Привязан | Инв. №

**ТП 405-9-24.83 КМ**

Ацетиленовая станция УАС-20г производительностью 20 м³/ч газообразного ацетилена

| Стадия | Лист | Листов |
|---|---|---|
| Р | 5 | |

Схема расположения ферм навеса и связей по верхним поясам ферм.

Госстрой СССР ГОСХИМПРОЕКТ Москва

Шифр ГХП 2391

ТИПОВОЙ ПРОЕКТ 405-9-24.83 Альбом III

## Схема расположения опор

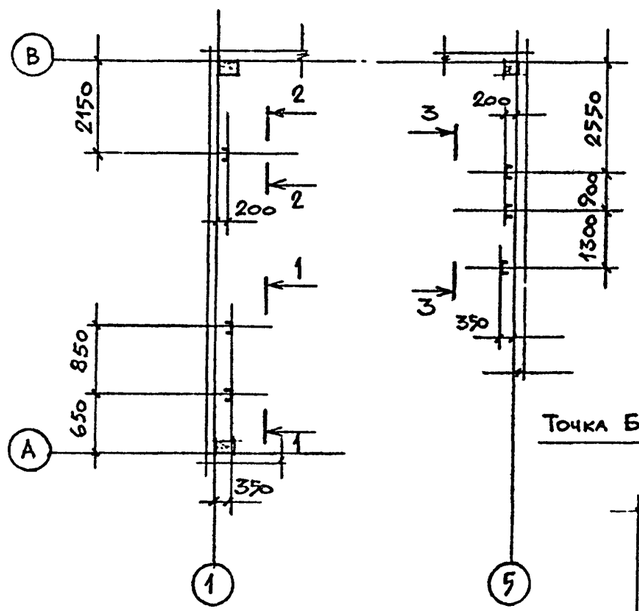


## 1-1

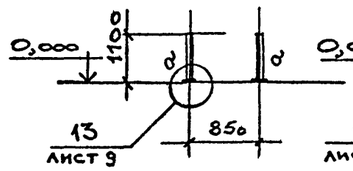


## 2-2

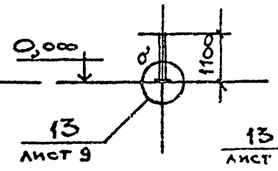


## 3-3

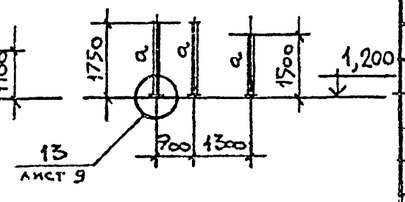


### ВЕДОМОСТЬ ЭЛЕМЕНТОВ

| Марка | Сечение: эскиз | Сечение: поз. | Сечение: состав | Опорные усилия: M кНм (тсм) | Опорные усилия: N кН (тс) | Опорные усилия: Q кН (тс) | Группа конструкт. | Марка металла | Примечание |
|---|---|---|---|---|---|---|---|---|---|
| а | [ | | С 10 | конструктивно | | | IV | ВСт3кп2 | |
| б | | | Труба 219×5 | | | | | | *) |
| в | | | ф 18 | | | | | | |
| г | Зонт круглый | | — | | | | | | **) |

*) по типу ОТ-1 серии ТП 907-2-221

**) по типу 3К.00.000 серии 1.494-32

## Схема расположения трубы

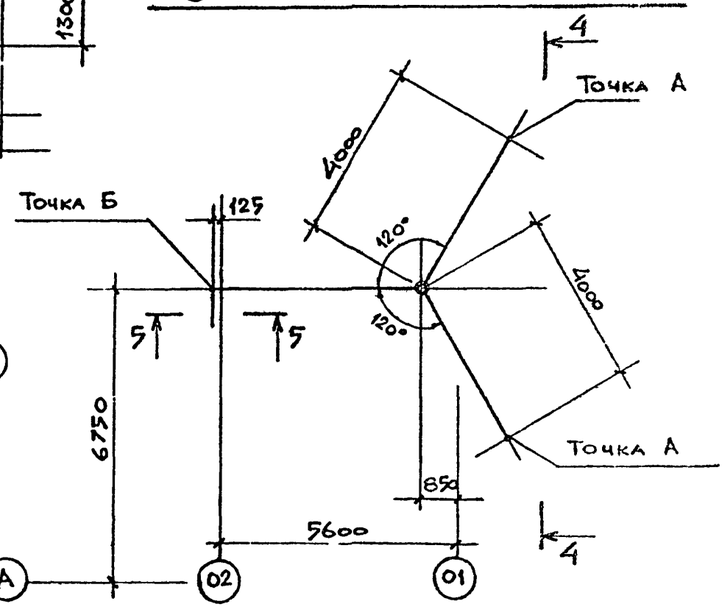


## 4-4

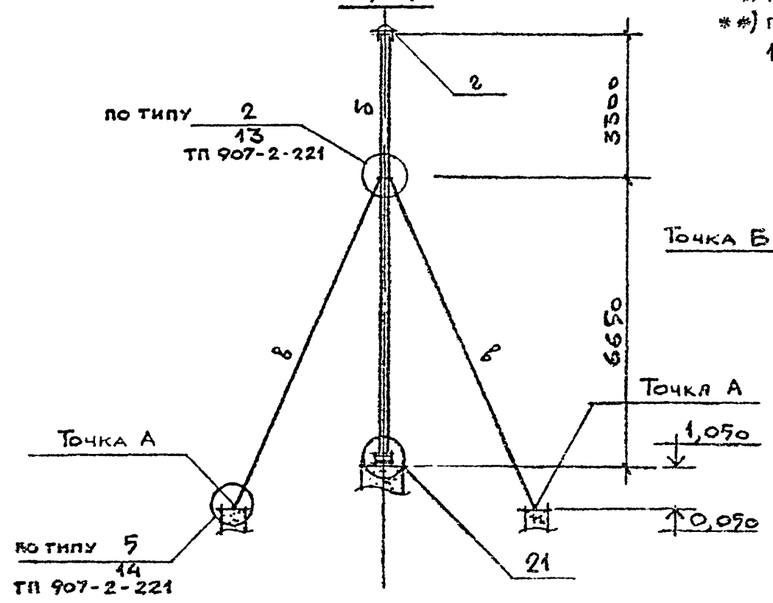


## 5-5

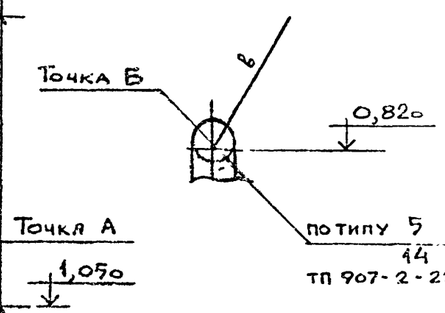


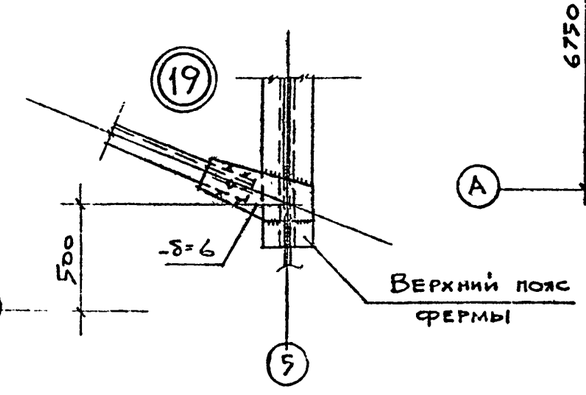


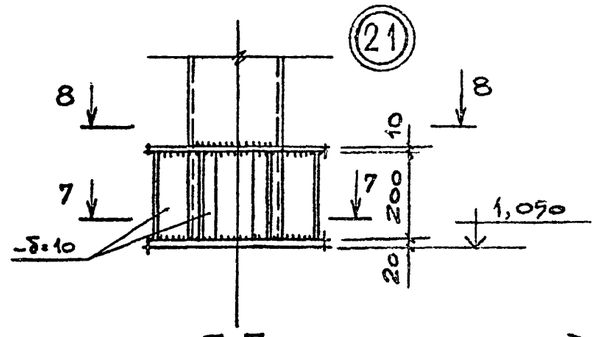


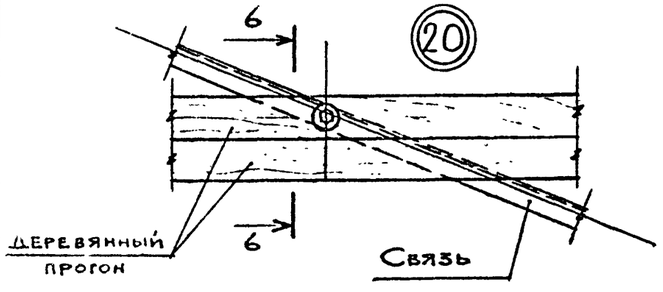


## 8-8

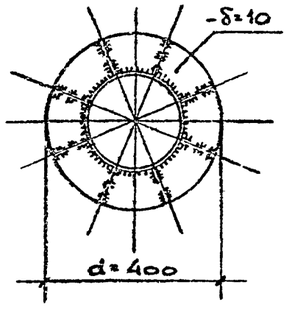


## 7-7

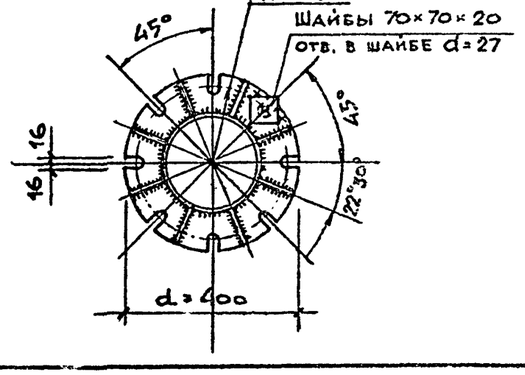


## 6-6

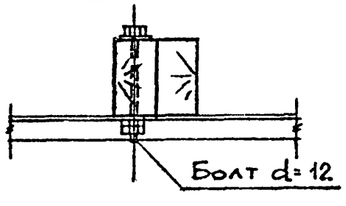


| | | |
|---|---|---|
| Ст. инж. | Анненков | |
| Провер. | Мажаев | |
| Рук. гр. | Фукс | |
| Гл. спец. | Мажаев | |
| Гл. конст. | Бородков | |
| Нач. отд. | Князев | |
| Н. контр. | Нанаев | |

Привязан

Инв №

**ТП 405-9-24.83-КМ**

Ацетиленовая станция УАС-20г производительностью 20 м³/ч газообразного ацетилена

| Стадия | Лист | Листов |
|---|---|---|
| Р | 11 | |

Схемы расположения опор и трубы. Узлы 19 ÷ 21

ГОССТРОЙ СССР ГОСХИМПРОЕКТ Москва

Согласовано: Гипроенергосталь, Гипр, Захарьев

Взам. инв №

Подпись и дата

Инв. № подл.

Шифр ГХП 2391

Типовой проект 405-9-24.83 Альбом III



## Схема расположения пожарной лестницы

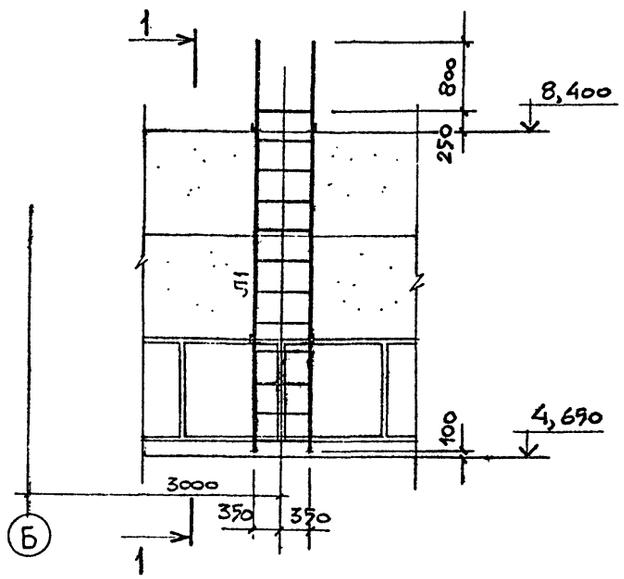


## 1-1

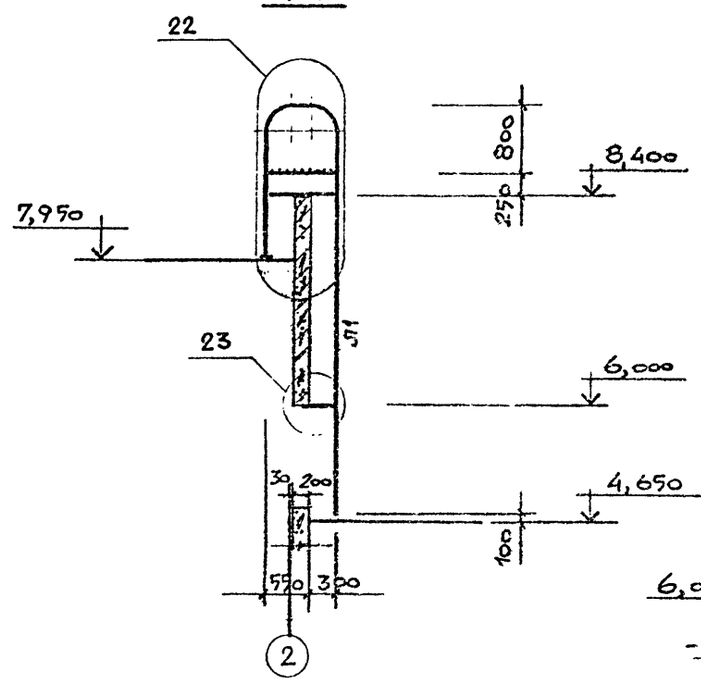


## Овальное отв. 19×40 в L 90×7

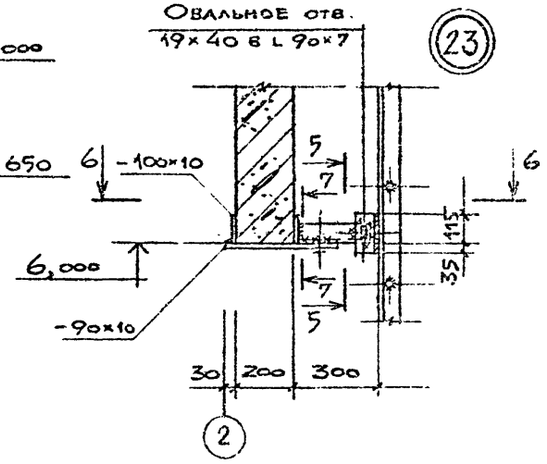


## 5-5

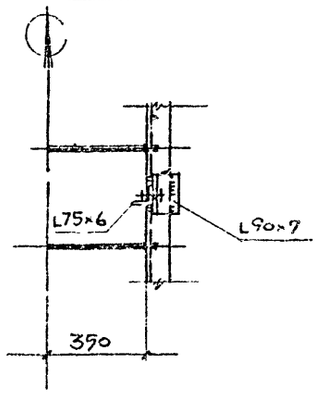


## 22

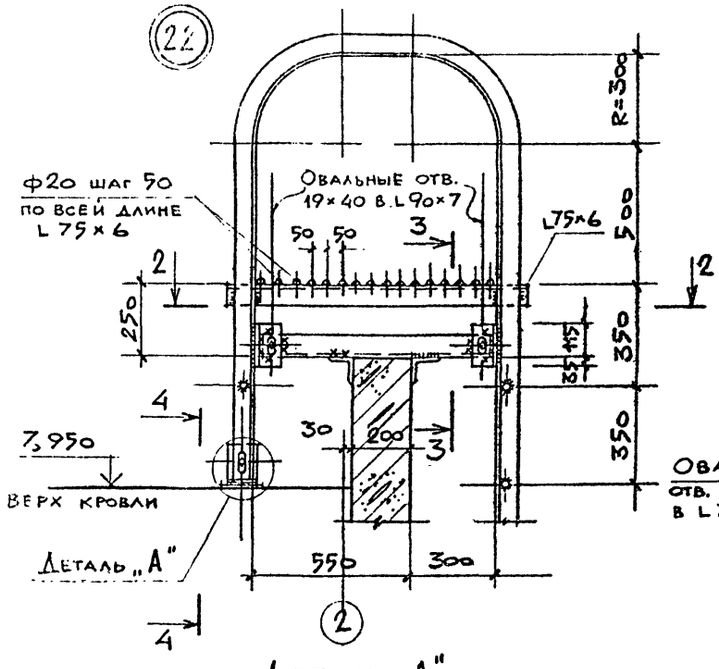


## 2-2

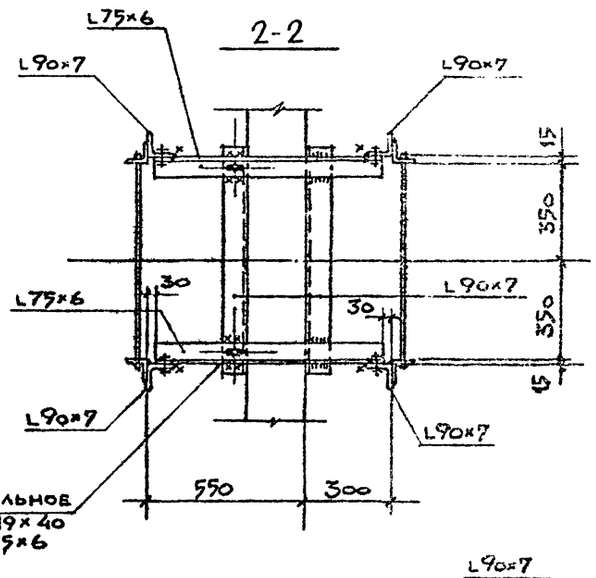


## 6-6

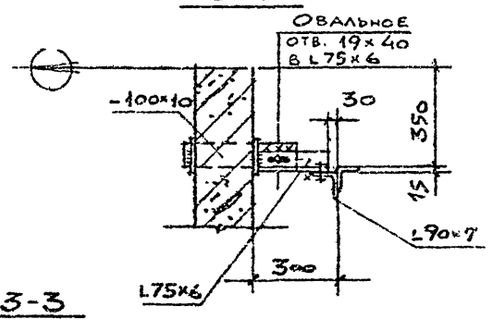


## 7-7

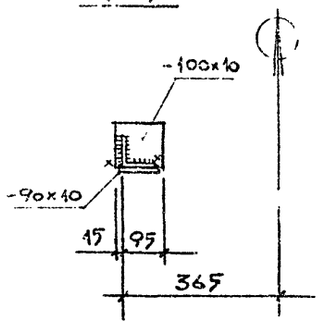


## 3-3

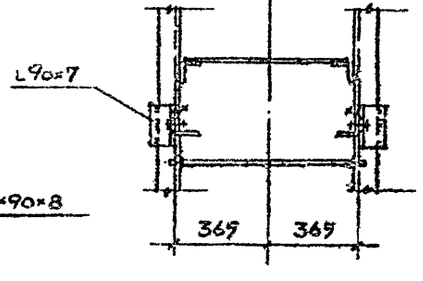


## Деталь „А"

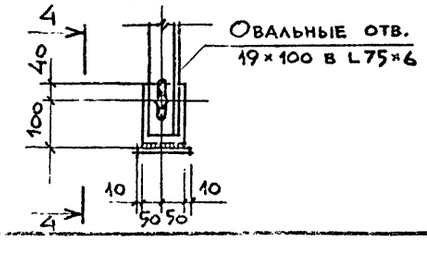


## 4-4

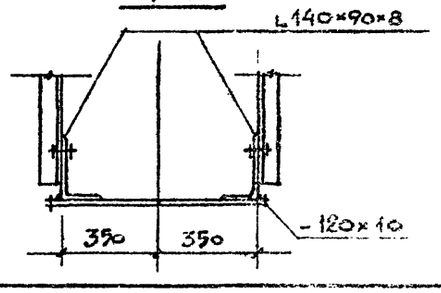


### Ведомость элементов

| Марка | Сечение: эскиз | поз. | состав | Опорные усилия: M кгм (тсм) | N кн (тс) | Q кн (тс) | Группа конструк. | Марка металла | Примечание |
|---|---|---|---|---|---|---|---|---|---|
| Л1 | 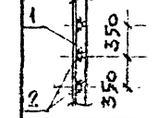 | 1 | L 75×6 | конструктивно | | | | | |
| | | 2 | ⌀20 | | » | | IV | Вст3кп2 | |

| | | | |
|---|---|---|---|
| Ст. инж. | Анненков | | |
| Провер. | Мажаев | | |
| Рук. гр. | Фрукс | | |
| Гл. спец. | Мажаев | | |
| Гл. конст. | Боровков | | |
| Нач. отд. | Князев | | |
| Н. контр. | Мажаев | | |

Привязан

Инв №

**ТП 405-9-24.83 КМ**

Ацетиленовая станция УАС-20г производительностью 20 м³/ч газообразного ацетилена

Пожарная лестница

| Стадия | Лист | Листов |
|---|---|---|
| Р | 12 | |

Госстрой СССР ГОСХИМПРОЕКТ Москва

ТИПОВОЙ ПРОЕКТ 405-9-24.83 Альбом III

## Схема расположения молниеприемников

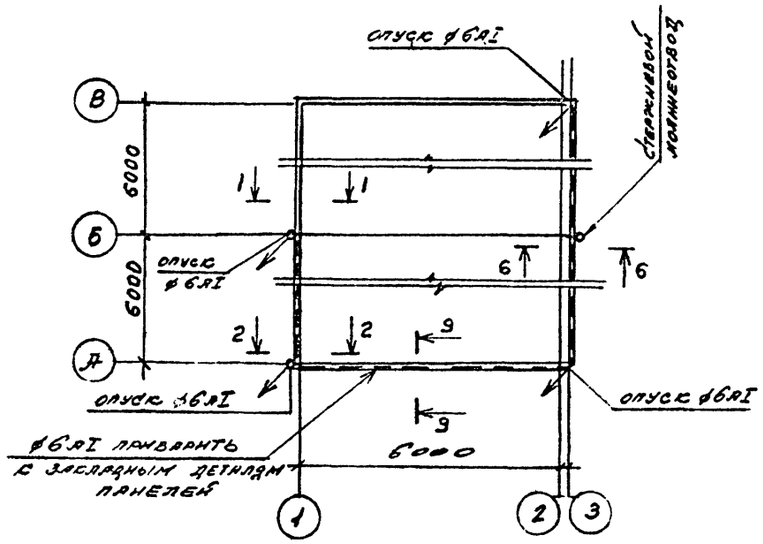


## 1-1, 2-2

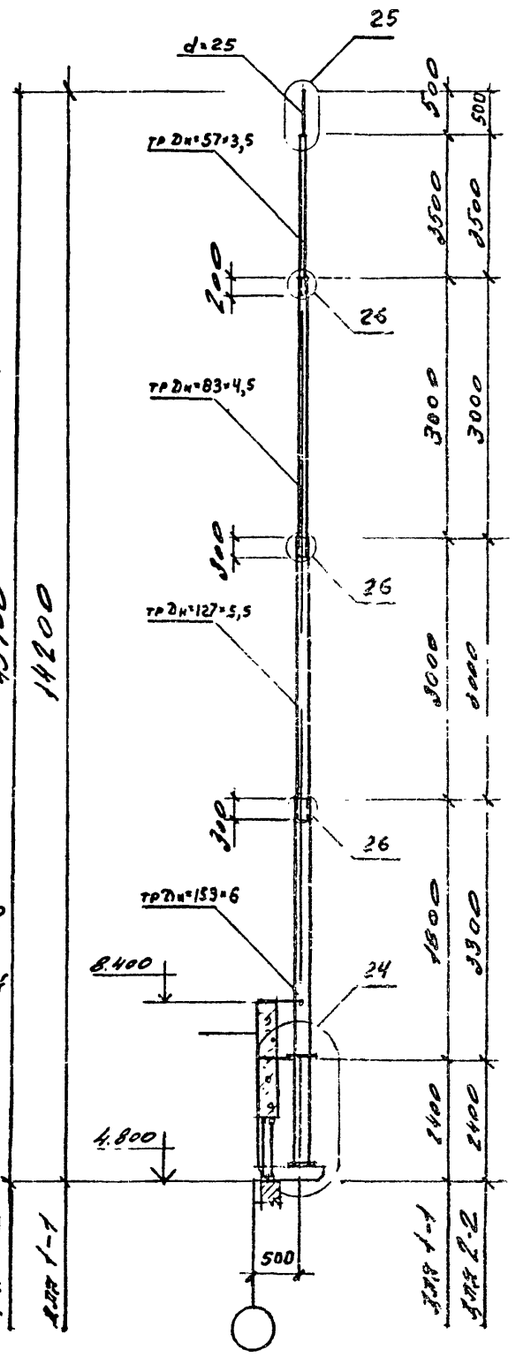


## 3-3

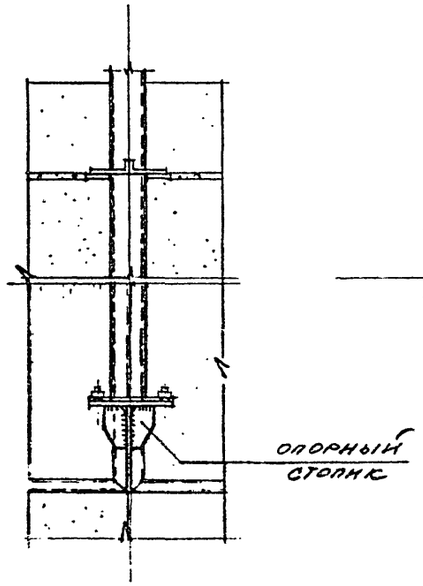


## 4-4

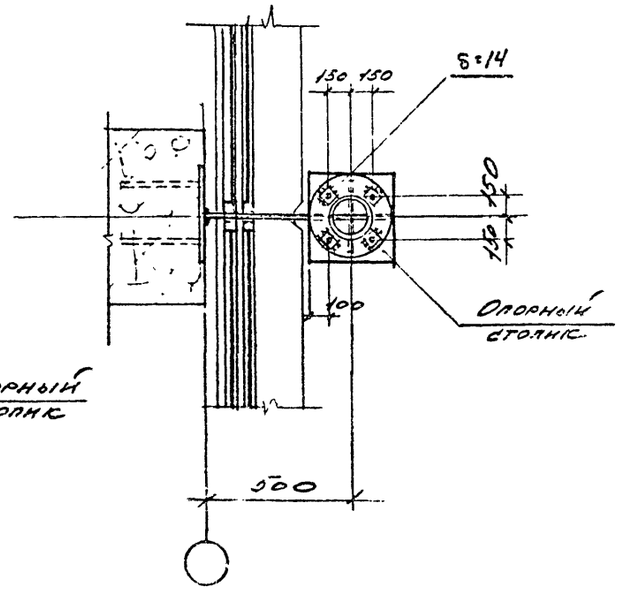


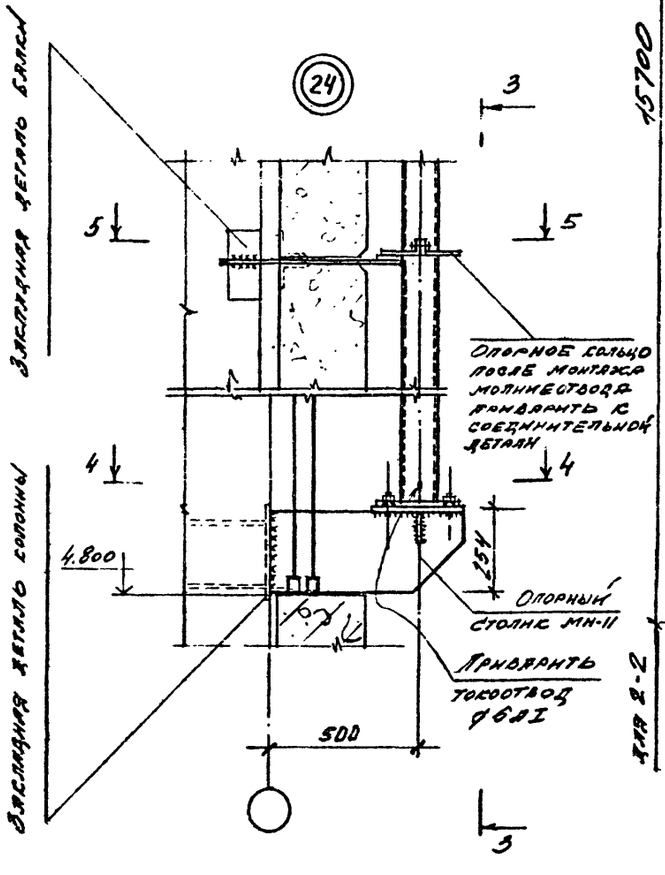


1. Опуски довести до отм. 1.500
2. ф6АI приварить к молниеприемникам и сварить между собой на стыках
3. Молниеприемники покрасить пентафталевыми эмалями за 2 раза по грунтовке ГФ-021

| | | | | | | | |
|---|---|---|---|---|---|---|---|
| Согласовано: Гипроспецгаз, ГИП, Зам. гл. инж. | | | | ТП 405-9-24.83 КМ | | | |
| Взам. инв. № | | | | | | | |
| Подп. и дата | | | | | | | |
| Инв. № | Привязан | | | Инж. Горюшкин | Ацетиленовая станция УАС-20г производительностью 20 м³/ч газообразного ацетилена | Стадия Р | Лист 13 | Листов |
| | | | | Провер. Мажиев | | | |
| | | | | Рук гр. Фукс | | | |
| | | | | Гл спец. Матаев | | | |
| | | | | Гл конс. Боровков | Схема расположения молниеприемников | ГОСТРОЙ ГОСХИМПРОЕКТ Москва | |
| | | | | Нач отд. Князев | | | |
| | | | | Нач. Матаев | | | |

ТИПОВОЙ ПРОЕКТ 405-9-24.83 Альбом III

## 6-6

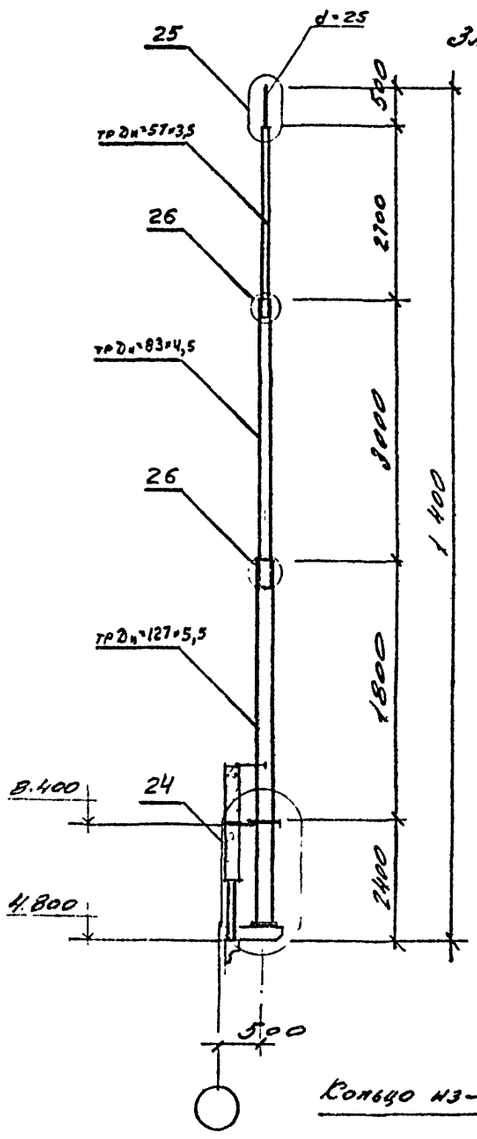


## 5-5

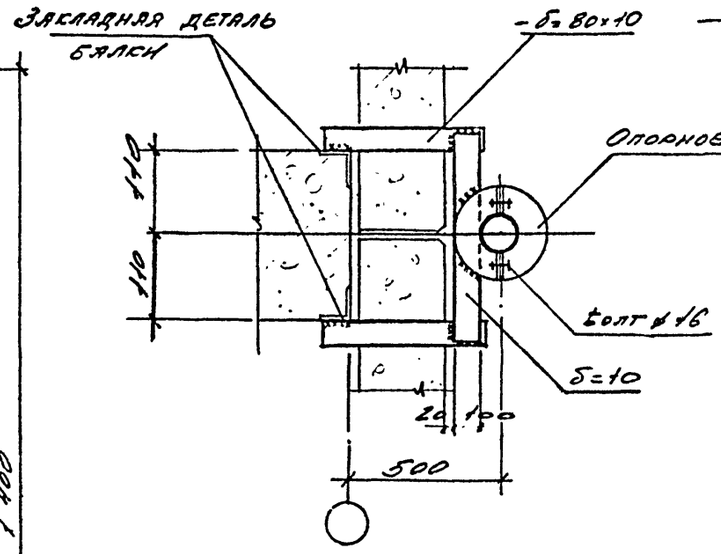


## 7-7

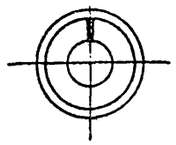

## 8-8

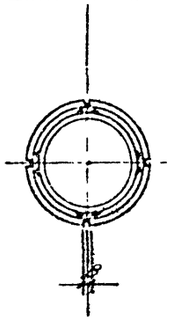

## Схема расположения опор трубопроводов

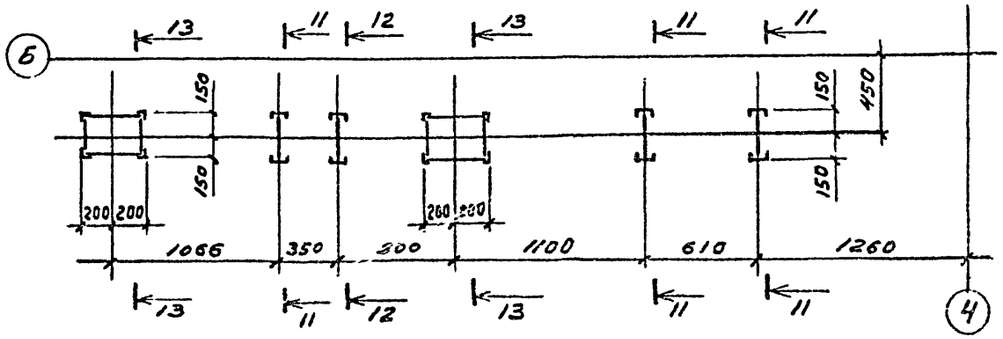


## 11-11

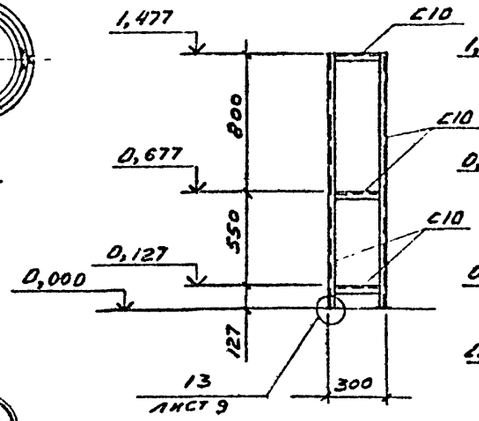


## 13-13

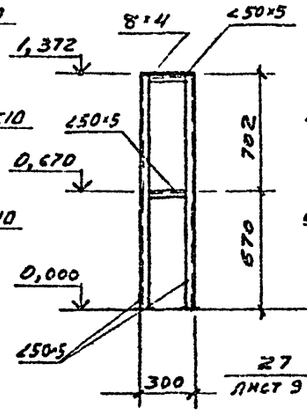


## 14-14

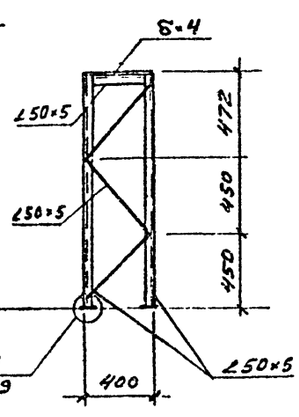


## 12-12

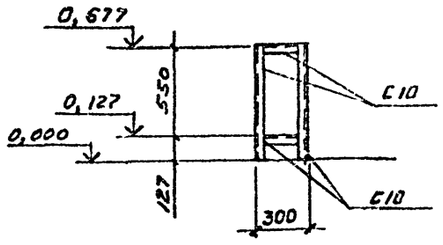


## 25

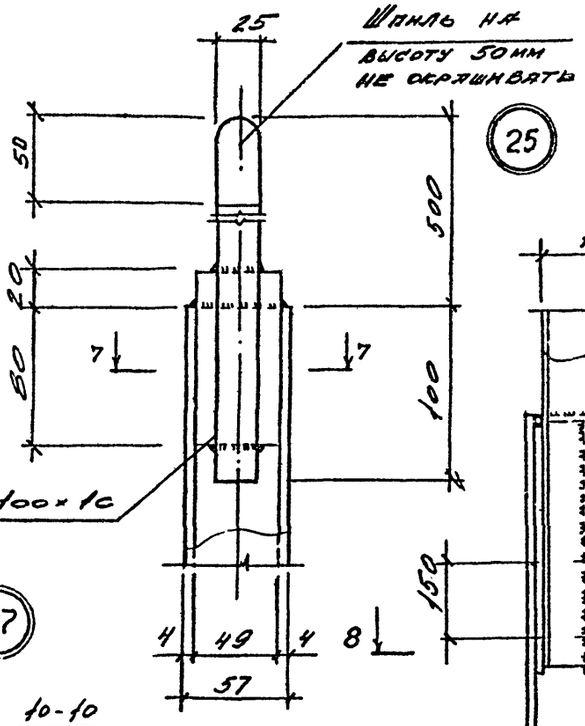


## 26

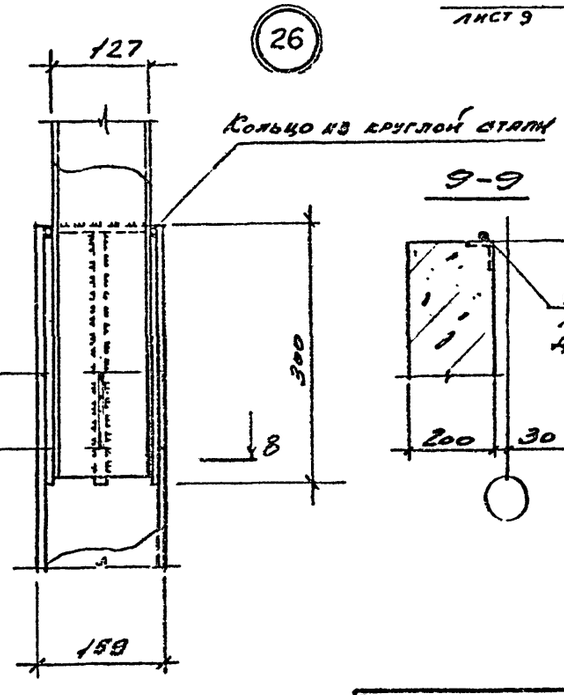


## 9-9

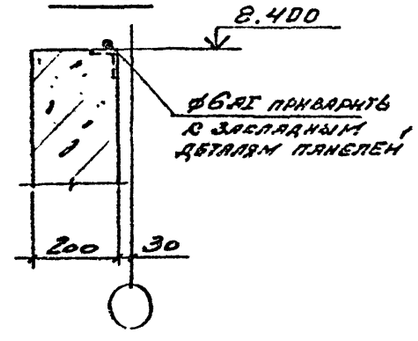


## 27

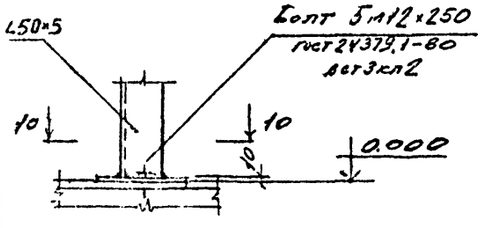


## 10-10

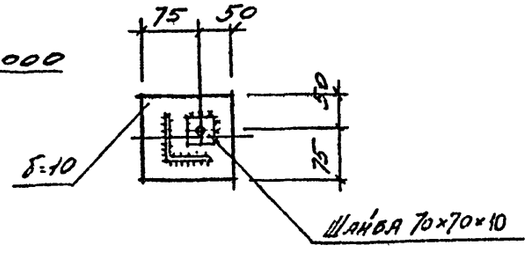


| | | | |
|---|---|---|---|
| ГИП | Горюшкин | | |
| Провер | Мазунов | | |
| Рук.гр | Фукс | | |
| Гл.спец | Маннаев | | |
| Гл.конст | Боровков | | |
| Нач.отд | Князев | | |
| Н.контр | Маннаев | | |

Привязан

Инв №

Согласовано: Гипрогазоочистка, ГИП Эйнгорн, Гипрогазоочистка

Взам инв № | Подпись и дата | Инв № подл. | Подпись и дата

# ТП 405-9-24.83-КМ

Ацетиленовая станция УАС-20г производительностью 20 м³/ч газообразного ацетилена

| Стадия | Лист | Листов |
|---|---|---|
| Р | 14 | |

Схема расположения опор трубопроводов. Сечения к листу 13

ГОССТРОЙ СССР ГОСХИМПРОЕКТ Москва