ТИПОВОЙ ПРОЕКТ

816 – 1 – 207.92

Блок ремонтно-механических мастерских с зарядной напольного электротранспорта мощностью 1100 ремонтных единиц

Альбом 3

ВК Внутренние водопровод и канализация, стр. 3...12

ОВ Отопление и вентиляция, стр. 13...38

				Привязан
Инв №				

ТИПОВОЙ ПРОЕКТ

816 – 1 – 207.92

Блок ремонтно-механических мастерских с зарядной напольного электротранспорта мощностью 1100 ремонтных единиц

Альбом 3

Альбом 1	ПЗ	Пояснительная записка
	ТХ	Технология производства
	ЭМ	Силовое электрооборудование
	АОВ	Автоматизация вентиляционных систем
	ЭО	Внутреннее электрическое освещение
	СС	Связь и сигнализация
Альбом 2	АР	Архитектурные решения
	КЖ	Конструкции бетонные и железобетонные
	КМ	Конструкции металлические
Альбом 3	ВК	Внутренние водопровод и канализация
	ОВ	Отопление и вентиляция
Альбом 4	АРИ, КЖИ	Строительные изделия
Альбом 5	НО	Нестандартизированное оборудование
Альбом 6	СО	Спецификации оборудования
Альбом 7	ВМ	Ведомости потребности в материалах
Альбом 8	С	Сметы

УТВЕРЖДЕН И ВВЕДЕН В ДЕЙСТВИЕ
ГЛАВАГРОПРОМНАУЧПРОЕКТ МИНИСТЕРСТВА СЕЛЬСКОГО ХОЗЯЙСТВА И ПРОДОВОЛЬСТВИЯ СССР. ПРИКАЗ №073-3/197 ОТ 6.12.1991 г.

РАЗРАБОТАН:
ГПИ "Гипроплодоовощхоз"
ГЛАВНЫЙ ИНЖЕНЕР М.В. БОБРОВСКИЙ
ГЛАВНЫЙ ИНЖЕНЕР ПРОЕКТА М.Б. БАШАРАТЬЯН

© АПП ЦИТП, 1992 г.

Привязан

Инв №

Альбом 3

Содержание альбома 3 (начало)

Лист	Наименование	Стр.	Примеч.
	Содержание альбома	2	
	Внутренние водопровод и канализация (ВК)		
1	Общие данные (начало)	3	
2	Общие данные (окончание)	4	
3	Системы В0, В4, В5, Т3, Т4, К3. План на отм. 0,000 между осями 1...6 и А...Д	5	
4	Системы В0, Т3, Т4, К1, К3. План на отм. 0,000 между осями 6...10 и А...Д	6	
5	Системы В0, Т3, К1, К3. План на отм. 2,700 между осями 3...9 и Г-Д. Узел 1	7	
6	Схемы систем В0, Т3, Т4. Узлы 2, 3	8	
7	Системы систем К1, В4, В5. Узел 5	9	
8	Система К3. Схемы выпусков К3-1...К3-5	10	
9	Узел 4. Установка пожарного крана ф50 в шкафу ПШ	11	
	Прилагаемые документы		
	Полка пожарного рукава П. Кронштейн полки пожарного рукава К. Держатель ствола Д	12	

Содержание альбома 3 (продолжение)

Лист	Наименование	Стр.	Примеч.
	Отопление и вентиляция (ОВ)		
1	Общие данные (начало)	13	
2	Общие данные (продолжение)	14	
3	Общие данные (продолжение)	15	
4	Общие данные (окончание)	16	
5	Отопление. Теплоснабжение установок У1, У2. План на отм. 0,000 между осями 1...6	17	
6	Отопление. Теплоснабжение установок У3, У4. План на отм. 0,000 между осями 6...10	18	
7	Отопление. Теплоснабжение установок П1...П4. План на отм. 2,700 между осями 3...9 и Г-Д. Узел управления	19	
8	Вентиляция. План на отм. 0,000 между осями 1...6	20	
9	Вентиляция. План на отм. 0,000 между осями 6...10	21	
10	Схема системы отопления (начало)	22	
11	Схема системы отопления (окончание)	23	
12	Схема системы теплоснабжения установок П1...П4. Узлы 1...4	24	
13	Схема системы теплоснабжения установок У1...У4. Узлы 1...4	25	
14	Схемы систем ВЕ1...ВЕ7, В1...В6, ВТ1, У1...У4	26	
15	Схемы систем П1...П4	27	
16	Установки П1, П2, П3. План. Разрезы 1-1...3-3	28	
17	Установка П4. План. Разрез 1-1. Планы кровли между осями 1...3 и Б...Д; 8...10 и В...Д с установками В2, В3, В6	29	

Содержание альбома 3 (окончание)

Лист	Наименование	Стр.	Примеч.
18	Спецификация отопительно-вентиляционных установок (начало)	30	
19	Спецификация отопительно-вентиляционных установок (окончание)	31	
	Прилагаемые документы		
	3онт 3В1	32	

Инв. № подл. | Подпись и дата | Взам. инв. №

Привязан

Инв. №

ТП 816 - 1 - 207.92

Нач. СТО	Молотилова		10.91
Н. контр.	Лушер		10.91
ГИП	Башаратьян		10.91

Содержание альбома 3

Стадия	Лист	Листов
Р		1

ГИПРОПЛОДООВОЩХОЗ г. Одесса

Альбом 3

Ведомость рабочих чертежей основного комплекта -ВК

Лист	Наименование	Примечание
1	Общие данные (начало).	
2	Общие данные (окончание).	
3	Системы В0, В4, В5, Т3, Т4, К3. План на отм. 0.000	
	между осями 1...6 и А...Д.	
4	Системы В0, Т3, Т4, К1, К3. План на отм. 0.000	
	между осями 6...10 и А...Д.	
5	Системы В0, Т3, К1, К3. План на отм. 2.700 между	
	осями 3...9 и Г...Д. Узел 1.	
6	Схемы систем В0, Т3, Т4. Узлы 2, 3.	
7	Схемы систем К1, В4, В5. Узел 5.	
8	Система К3. Схемы выпусков К3-1... К3-5.	
9	Узел 4. Установка пожарного крана ⌀50 в шка-	
	фу ПШ.	

Ведомость ссылочных и прилагаемых документов

Обозначение	Наименование	Примечание
	Ссылочные документы	
4.900-10	Альбом оборудования фасонных час-	
	тей и арматуры для сетей и соору-	
	жений водопровода и канализации.	
Выпуск 1	Трубы и их соединения.	
Выпуск 2	Трубопроводная арматура.	
4.904-69	Детали крепления санитарно-тех-	
	нических трубопроводов и приборов.	
	Прилагаемые документы	
-ВКИ-П,К,Д	Полка пожарного рукава П. Кронштейн	
	полки пожарного рукава К. Держа-	
	тель ствола Д.	
ВК.СО	Спецификация оборудования.	Альбом 6
ВК.ВМ	Ведомость потребности в матери-	Альбом 7
	алах.	

Согласовано

Нач. А отдела	Бутенко		08.91
Нач. эн. отдела	Корнилова		08.91
Нач. тх. отдела	Козырь		08.91

Инв. № подл. | Подпись и дата | Взам. инв. №

Чертежи основного комплекта разработаны в соответствии с действующими нормами и правилами и обеспечивают безопасную эксплуатацию здания при соблюдении предусмотренных проектом мероприятий пожаро- и взрывобезопасности.

Главный инженер проекта М.Б. Башаратьян
1991г.

Основные показатели по чертежам водопровода и канализации

Наименование системы	Потребный напор на вводе, м	Расчетный расход м³/сут	м³/ч	л/с	при пожаре л/с	Установленная мощность электродвигателей, квт	Примечание
1. Водопровод	15,0	4,888	1,930	1,345	2,696		
производственно-							
-противопожарно-							
хоз.-питьевой							
а) производственный		2,178	1.110	1.117	0,082		
б) хоз.-питьевой		2,710	0,820	0,228	0,114		
в) внутреннее		—	—	—	2,50		1 струя
пожаротушение							2,5 л/с
2. Горячее водо-		4,780	1,440	0,400			централизо-
снабжение							ванное
3. Оборотное во-		5,600	0,375	0,100			
доснабжение							
4. Производствен-		9,668	3,37	2,707			
но-хозяйственная							
канализация							
а) производственная		1.610	1.075	1.107			
б) хоз.-бытовая		8.008	2.295	1.600			

Примечание. Наружное пожаротушение составляет 15 л/с.

Общие указания

1. Основной комплект рабочих чертежей марки ВК разработан на основании архитектурно-строительной и технологической частей проекта в соответствии с требованиями СНиП 2.04.01-85 „Внутренний водопровод и канализация зданий."
2. Система водопровода принята объединенной — производственно-противопожарно-хоз.-питьевой от местной сети водопровода.
3. Горячее водоснабжение — централизованное.
4. Система оборотного водоснабжения включает в себя насосы нагретой и охлажденной воды, колодцы нагретой и охлажденной воды, а также градирню, расположенную вне здания. Подпитка оборотной системы осуществляется от хоз.-питьевого водопровода в колодце охлажденной воды.
5. Производственные и хоз.-бытовые стоки по самостоятельным выпускам направляются в наружную сеть канализации. Сеть производственной канализации запроектирована из чугунных труб. Сеть хоз.-бытовой канализации запроектирована из пластмассовых труб. В месте прохода через фундамент предусмотрен асбестоцементный футляр. Выпуск выполнен из чугунных труб.
6. Стальные трубопроводы окрасить одним слоем краски БТ 177, ОСТ 6-10-426-79 по одному слою грунта-лака БТ 577, ГОСТ 5631-79.* Трубопроводы системы горячего водоснабжения изолировать асбестовым шнуром марки ШАП по ГОСТ 1779-83.*
7. Производство работ вести в соответствии со СНиП 3.05.01-85 „Внутренние санитарно-технические системы."
8. Крепление трубопроводов к стенам выполнить: для труб ⌀15...32 с шагом 2,0 м; для труб ⌀50 — с шагом 3.0 м. Детали креплений выполнить по серии 4.904-69.
9. В процессе производства работ оформить актами по форме, приведенной в приложении 6 к СНиП 3.01.01-85 „Организация строительного производства" следующие виды скрытых работ:
   а) прокладка санитарно-технических трубопроводов через строительные конструкции;
   б) освидетельствование соединений и стыков труб в трубопроводах;
   в) антикоррозионное покрытие наружных поверхностей трубопроводов;
   г) установка трапов.

				Привязан			
Инв. №							
				ТП 816-1-207.92 ВК			
Инж.	Русецкая		08.91	Блок ремонтно-механических мастерских с зарядной напольного электротранспорта мощностью 1100 рен.ед.	Стадия	Лист	Листов
Рук. гр.	Чабанова		08.91		Р	1	9
Гл. спец.	Сирота		08.91				
Нач. отд.	Напотилова		08.91	Общие данные (начало)	„ГИПРОПЛОДООВОЩХОЗ" г. Одесса		
Н. контр.	Пушер		08.91				
ГИП	Башаратьян		08.91				

25393-03 4 Формат А2

Альбом 3

Данные по производственному водопотреблению и водоотведению

№ потребителя по плану	Наименование потребителя	Количество потребителей	Количество часов работы в сутки	Водопотребление: Требования к качеству воды	Потребный напор у потребителя, м	Режим водопотребления	Расход воды на одного потребителя, м³/ч	Из производственно-противопожарного-хоз. питьевого водопровода м³/сут	м³/ч	л/с	Горячая вода м³/сут	м³/ч	л/с	Оборотное водоснабжение м³/сут	м³/ч	л/с	Умягченная вода м³/сут	м³/ч	л/с	Водоотведение: Характеристика сточных вод	Режим водоотведения	В производственную канализацию м³/сут	м³/ч	л/с	Наименование загрязнений	Концентрация загрязнения сточных вод после локальных систем сооружений, мг/л	Примечание
9	Аквадистиллятор ДЭ-25	1	16	ГОСТ 2874-82*	2,0	непрерывный	0,375	—	—	—	—	—	—	5,6	0,375	0,1	—	—	—	—	—	—	—	—	—	—	0,4 м³/сут; 0,025 м³/ч на испарение и конденсацию
10	Ванна для приготовления электролита	1	1	"	2,0	1 раз в месяц	0,51	0,51	0,51	1,1	—	—	—	—	—	—	—	—	—	Pн 6,5...8,5	1 раз в месяц	0,51	0,51	1,1	K_2SO_4	4260	
4	Ванна для слива электролита	1	1	"	2,0	1 раз в месяц	0,51	0,51*	0,51	1,1	—	—	—	—	—	—	—	—	—	Pн 6,5...8,5	1 раз в месяц	0,51*	0,51	1,1	K_2SO_4	4260	
11	Установка для промывки аккумуляторных батарей	1	1	"	2,0	2 раза в месяц	1,05	1,05*	1,05*	1,1*	—	—	—	—	—	—	—	—	—	Pн 6,5...8,5	2 раза в месяц	1,05*	1,05*	1,1*	K_2SO_4	4290	
30	Ванна для закалки в воде и масле	1	1	"	2,0	1 раз в месяц	0,04	0,04	0,04	0,01	—	—	—	—	—	—	—	—	—		1 раз в месяц	0,04	0,04	0,01	окалина	5000	
71	Ванна моечная передвижная	1	1	"	2,0	1 раз в неделю	0,08	0,08	0,08	0,02	—	—	—	—	—	—	—	—	—		1 раз в неделю	0,08	0,08	0,02	следы нефтепродуктов, частицы металла	5000÷6000	
74	Кипятильник электрический КНЭ-25-2м	1	7	"	2,0	непрерывный	0,025	0,050*	0,025*	0,007	—	—	—	—	—	—	—	—	—	условно-чистые		0,050*	0,025*	0,007*	—	—	аварийный сброс
	Колодец охлажденной воды	1	16	"	2,0	непрерывный	0,038	0,568*	0,036*	0,010*	—	—	—	—	—	—	—	—	—	—	—	—	—	—	—	—	подпитка оборотной системы
	Итого:							2,178	1,11	1,117												1,61	1,075	1,107			

Примечания. 1.* – Расходы, совпадающие по времени в час и в сутки максимального водопотребления (водоотведения).

2. Подача воды к потребителям 6, 4, 11, 30, 71 осуществляется из поливочного крана с расходом 1,08 м³/ч.

Взам. инв. № | Подпись и дата | Инв. № подл.

Привязан	Инж.	Русецкая		08.91	ТП 816 – 1 – 207.92 ВК		
	Рук. гр.	Чабанова		08.91	Блок ремонтно-механических мастерских с зарядной аккумуляторного электротранспорта мощностью 100 рем. ед.	Стадия: Р	Лист: 2 / Листов:
	Гл. спец.	Сирота		08.91			
	Нач. отд.	Молотилова		08.91	Общие данные (окончание)	«Гипроплодоовощхоз» г. Одесса	
	Н. контр.	Лушер		08.91			
Инв. №	ГИП	Башарова		08.91			

Альбом 3

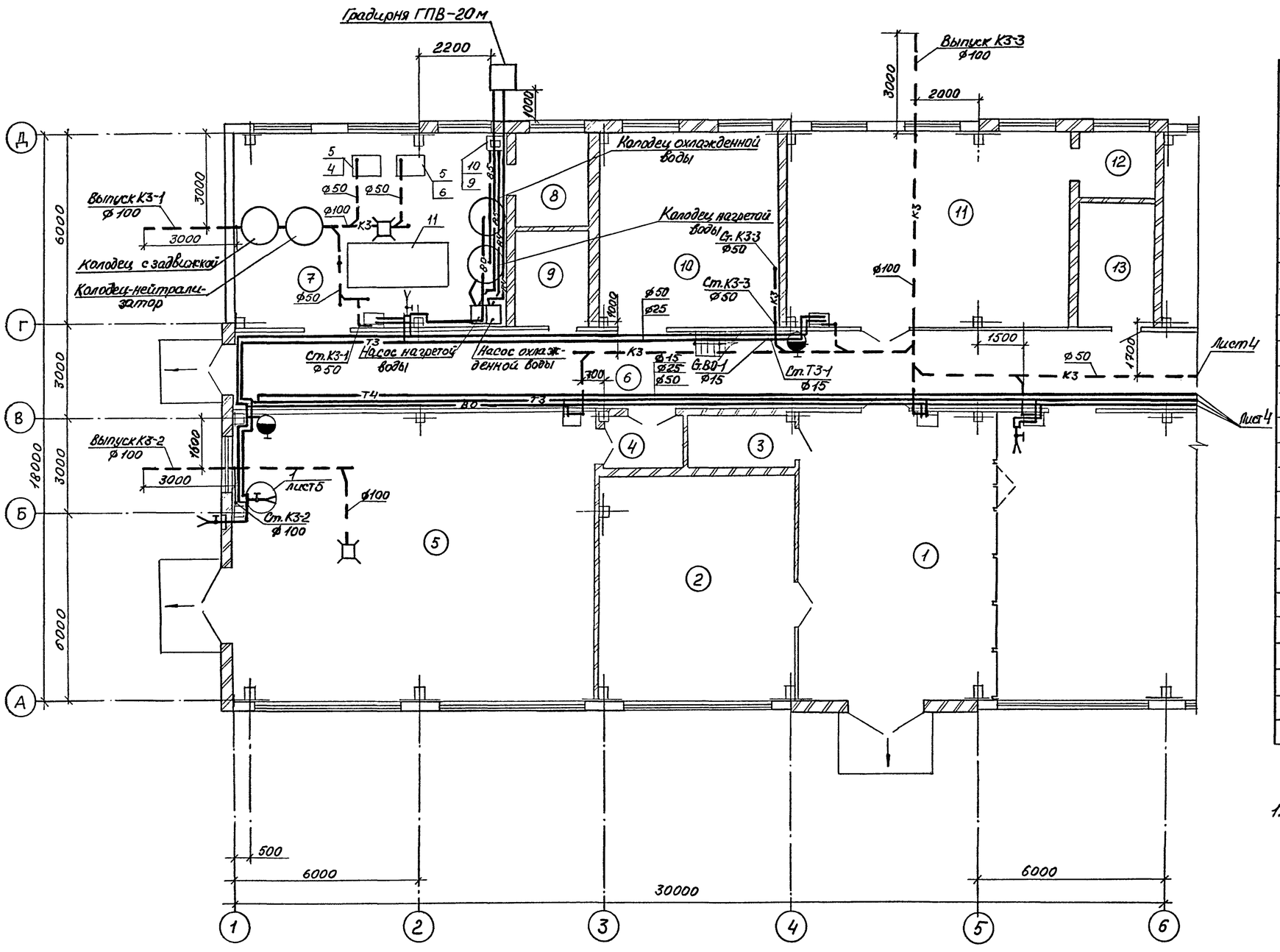

Экспликация помещений

Номер по плану	Наименование	Площадь, м²	Категория помещения по взрыво-пожарной и пожарной опасности
1	Участок ремонта электропогрузчиков		Д
2	Агрегатная		Г
3	Кладовая		Д
4	Тамбур-шлюз		
5	Зарядная аккумуляторных батарей		А
6	Коридор		
7	Электролитная		Д
8	Щелочная		В
9	Кислотная		В
10	Кладовая мастерских		В
11	Участок ремонта электрооборудования и КИП		Д
12	Кладовая		Д
13	Инструментально-раздаточная кладовая		В

1. Спецификация технологического оборудования приведена в комплекте ТХ.

Схематический план здания

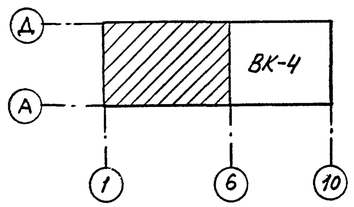

Привязан	Инж.	Русецкая		08.91	ТП 816 - 1 - 207.92 ВК
	Рук. гр.	Чабанова		08.91	Блок ремонтно-механических мастерских с зарядной напольного электротранспорта мощностью 1100 рем. ед.
	Гл. спец.	Сирота		08.91	Стадия: Р; Лист: 3; Листов:
	Нач. отд.	Молотилова		08.91	Системы В0, В4, В5, Т3, Т4, К3. План на отм. 0.000 между осями 1...6 и А...Д.
Инв. №	Н. контр.	Лушер		08.91	"ГИПРОПРОД.ОВОЩКОЗ" г. Одесса
	ГИП	Башаратьян		08.91	

25393-03 6 Формат А2

Инв. № подл. | Подпись и дата | Взам. инв. №

Альбом 3

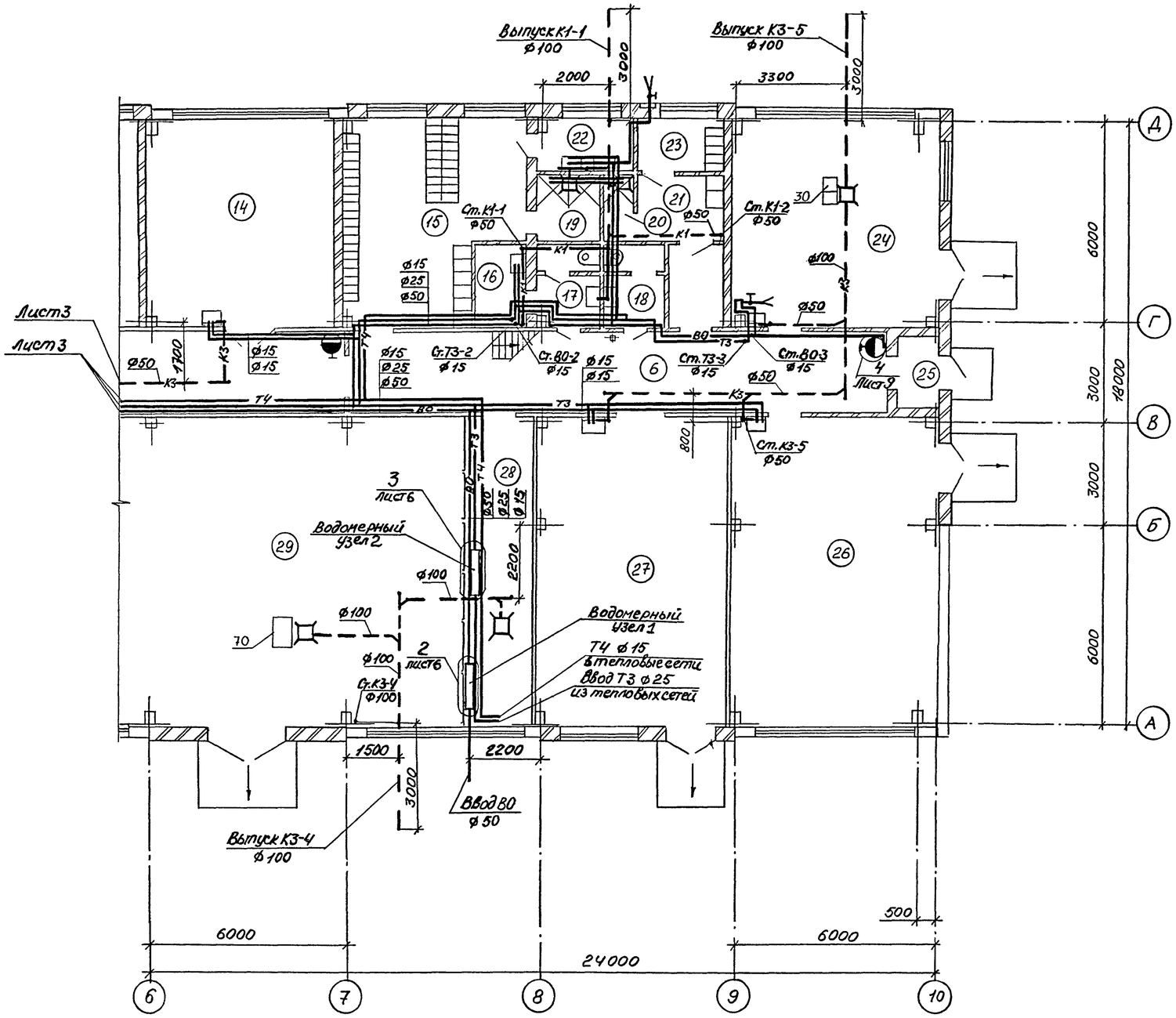

Экспликация помещений

Номер по плану	Наименование	Площадь, м²	Категория помещения по взрыво-пожарной и пожарной опасности
6	Коридор (между осями 6...10)		
14	Участок шлифовальных		Д
	работ		
15	Мужской гардероб уличной,		
	домашней и специальной		
	одежды на 46 отделений		
	шкафов для групп 1а, 1б, 2б		
16	Кладовая уборочного инвен-		Д
	таря		
17	Женская уборная		
18	Мужская уборная		
19	Душевая		
20	Душевая		
21	Женский гардероб специальной		
	одежды на 2 отделения венти-		
	лируемого шкафа для группы 13б		
22	Умывальная		
23	Женский гардероб уличной		
	и домашней одежды на 5		
	отделений шкафа для групп		
	1а, 1б, 3б		
24	Участок кузнечных и сварочных		Г
	работ		
25	Тамбур		
26	Участок ремонтно-строи-		В
	тельных работ		
27	Участок санитарно-техни-		Д
	ческих работ		
28	Тепловой пункт		Д
29	Участок слесарно-механи-		
	ческих работ		

Схематический план здания

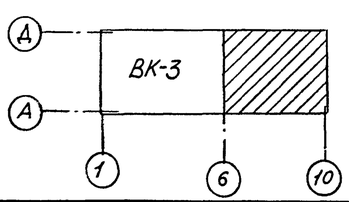

Инв.№ подл. | Подпись и дата | Взам. инв.№

Привязан

Инв. №

Инж.	Русецкая		08.91	ТП 816 - 1 - 207.92 ВК	
Рук. гр.	Чабанова		08.91	Блок ремонтно-механических мастерских с зарядной наливного электротранспорта мощностью 1100 рем.ед.	Стадия: Р; Лист: 4; Листов:
Гл. спец.	Сирота		08.91		
Нач. отд.	Молотилова		08.91	Системы В0, Т3, Т4, К1, К3. План на отм. 0,000 между осями 6...10 и А...Д.	"ГИПРОПЛОДООВОЩХОЗ" г. Одесса
Н. контр.	Лушер		08.91		
ГИП	Баширатоян		08.91		

25393-03 7 Формат А2

Альбом 3

План на отм. 2,700 между осями 3...9 и Г...Д

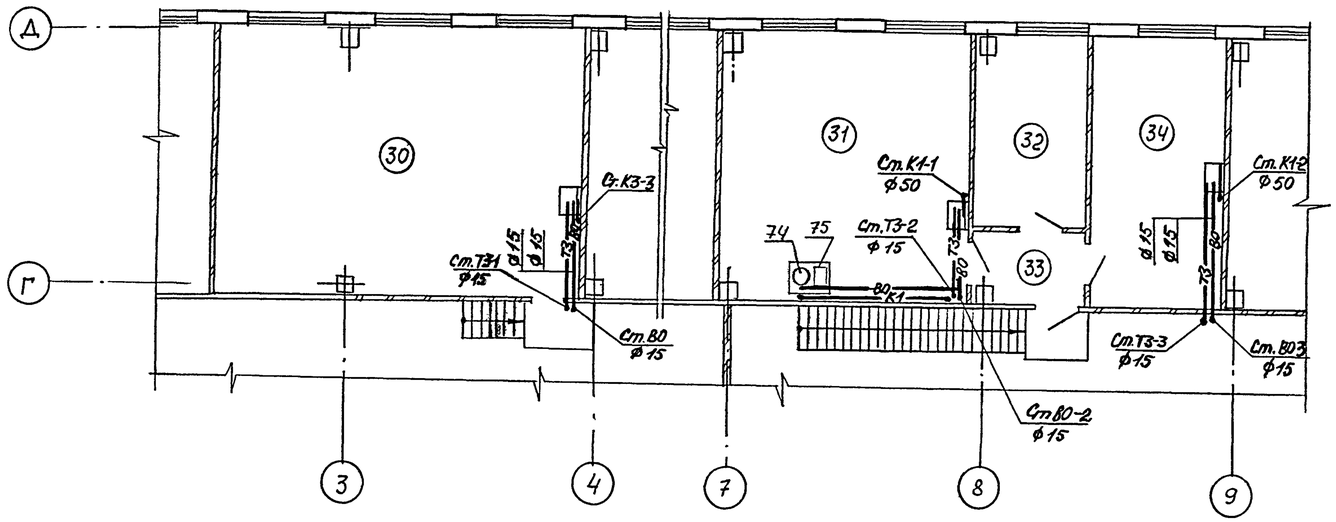

Экспликация помещений

Номер по плану	Наименование	Площадь м²	Категория помещения по взрыво-пожарной и пожарной опасности
30	Венткамера		Д
31	Помещение отдыха и приёма пищи		
32	Кабинет начальника мастерских		
33	Коридор		
34	Венткамера		Д

(1)

Схема к узлу 1

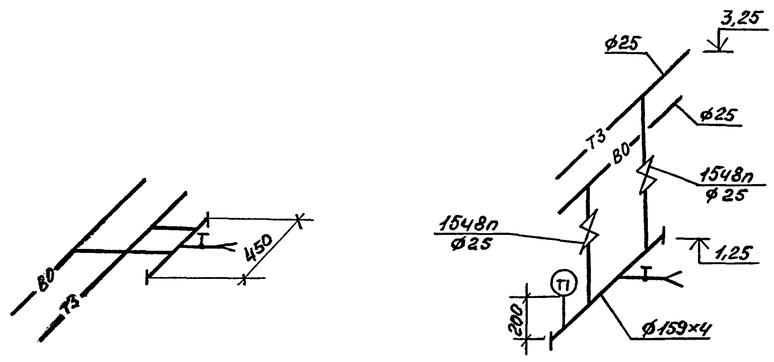

					ТП 816 - 1 - 207.92 ВК			
Привязан								
	Инж.	Русецкая		08.91	Блок ремонтно-механических мастерских с зарядной напольного электротранспорта мощностью 1100 рем. ед.	Стадия	Лист	Листов
	Рук. гр.	Чабанова		08.91		Р	5	
	Гл. спец.	Сирота		08.91				
	Нач. отд.	Молотилова		08.91	Системы В0, Т3, К1, К3. План на отм. 2.700 между осями 3...9 и Г...Д. Узел 1.	ГИПРОПРОДОВОЩХОЗ г. Одесса		
Инв. №	Н. контр.	Лушер		08.91				
	ГИП	Баширатьян		08.91				

Копировал

25393-03 8

Формат А2

Инв. № подл. | Подпись и дата | Взам. инв. №

Альбом 3

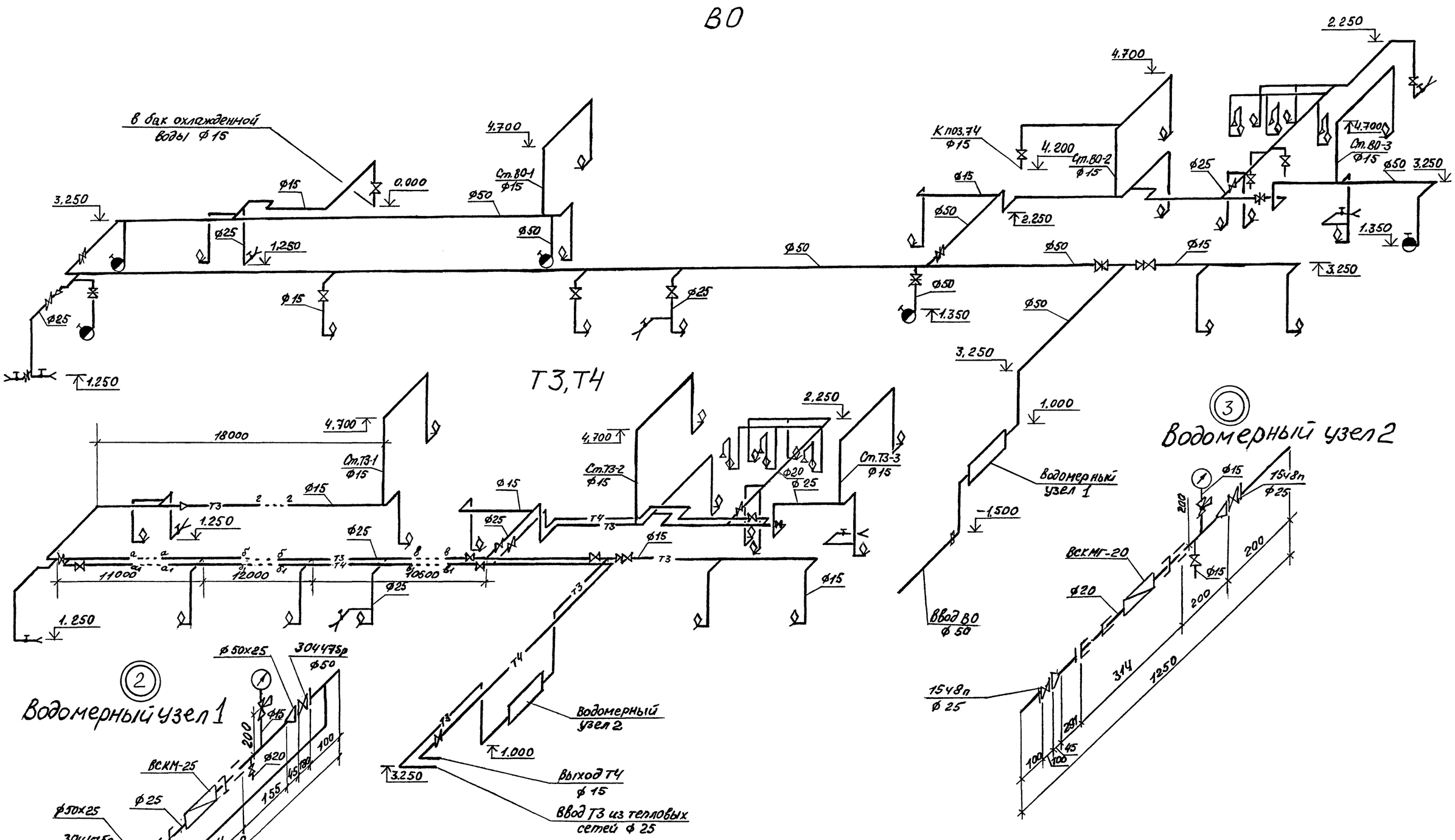

				ТП 816 - 1 - 207.92 ВК			
Инж.	Рускская		08.91	Блок ремонтно-механических мастерских с зарядной напольного электротранспорта мощностью 1100 рем. ед.	Стадия	Лист	Листов
Рук. гр	Чобанова		08.91		Р	6	
Гл. спец	Сирота		08.91	Схемы систем ВО, Т3, Т4. Узлы 2,3	ГИПРОПЛОДООВОЩХОЗ г. Одесса		
Нач. отд	Ивотилова		08.91				
Н. контр	Лукиер		08.91				

Привязан

Инв. №

Инв. № подл. | Подпись и дата | Взам. инв. №

Альбом 3

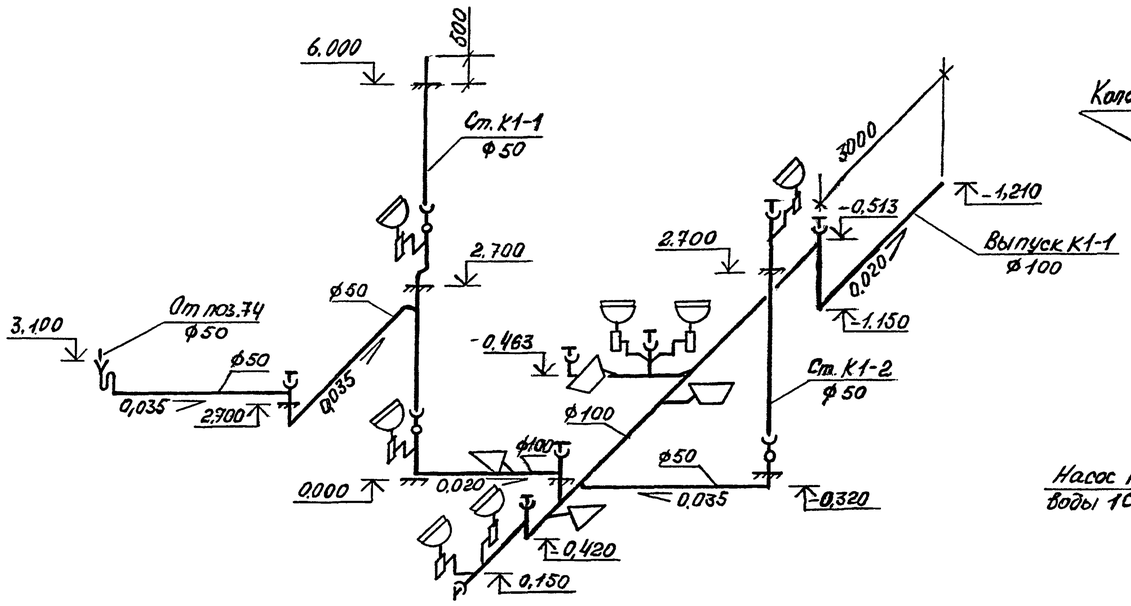

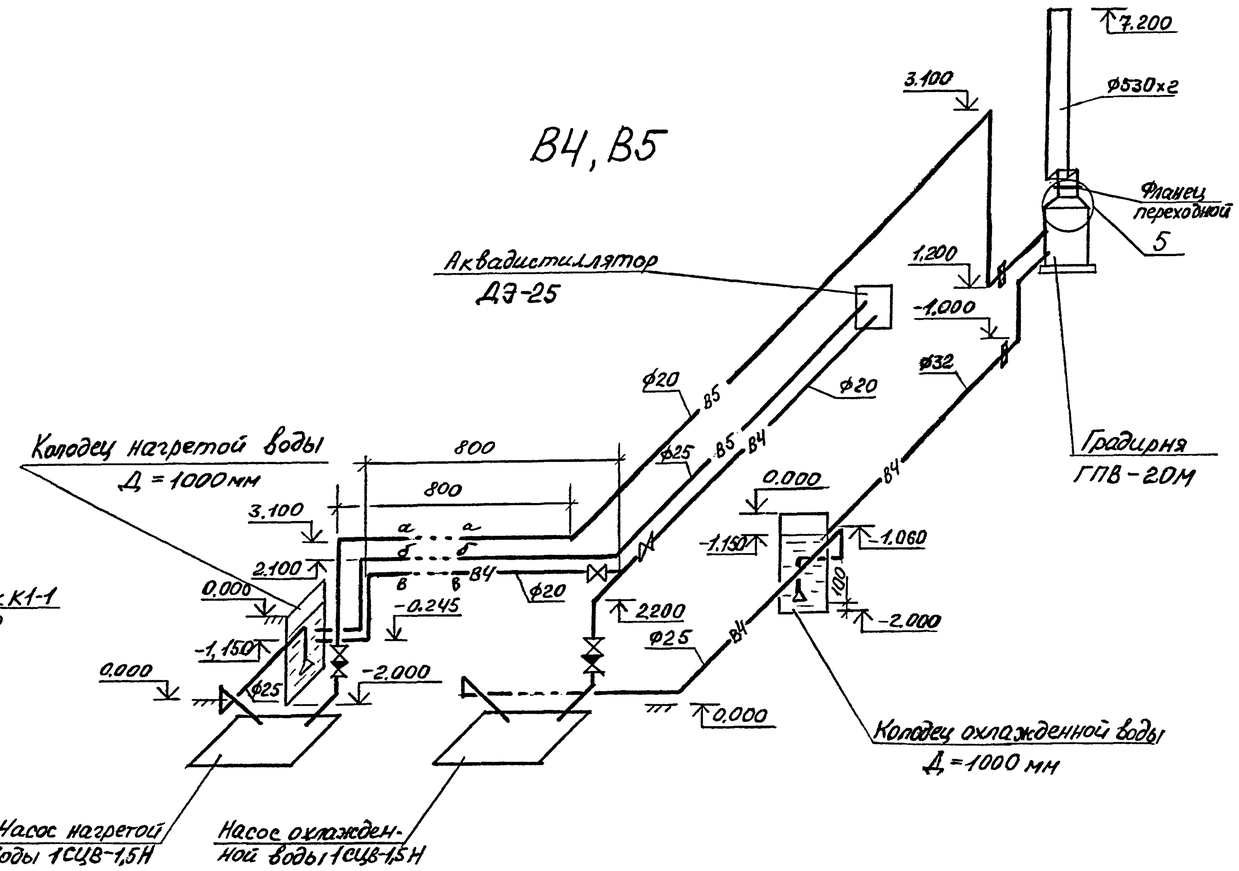

Колодцы охлажденной и нагретой воды разработаны в комплекте чертежей марки КЖ.

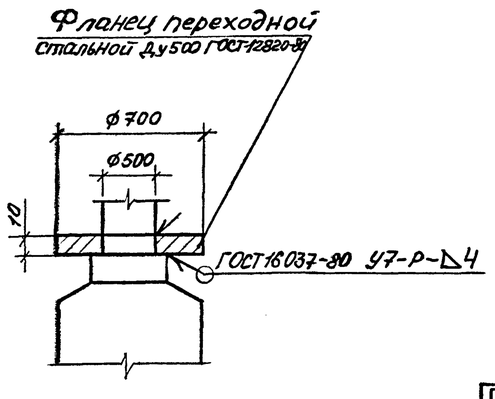

Привязан				ТП 816-1-207.92 ВК			
				Блок ремонтно-механических мастерских с зарядной аккумуляторной мощностью 1100 рен. ед.	Стадия	Лист	Листов
					Р	7	
Инв. №				Схемы систем К1, В4, В5. Узел 5.	ГИПРОПЛОДООВОЩХОЗ г. Одесса		

Инж.	Русская		08.91
Рук. гр.	Чобанова		08.91
Гл. спец.	Сирота		08.91
Нач. отд.	Молотилов		08.91
Н. контр.	Рушер		08.91

Инв. № подл. | Подпись и дата | Взам. инв. №

Альбом 3

К3-1

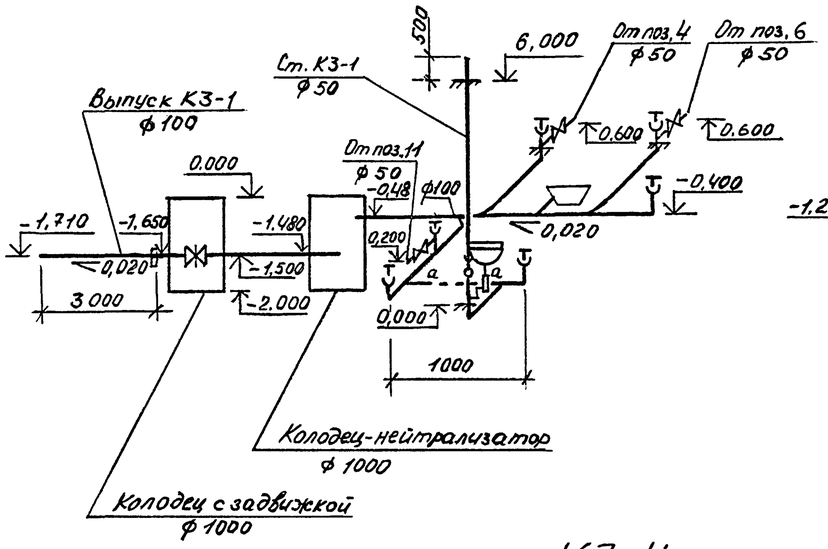

К3-2

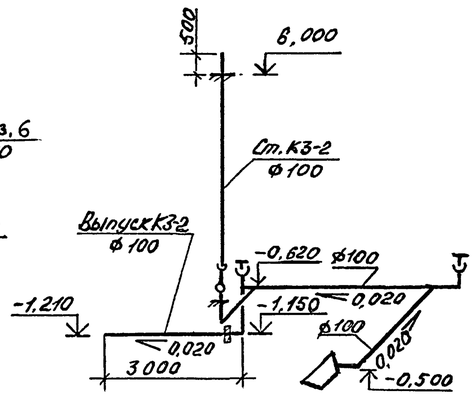

К3-3

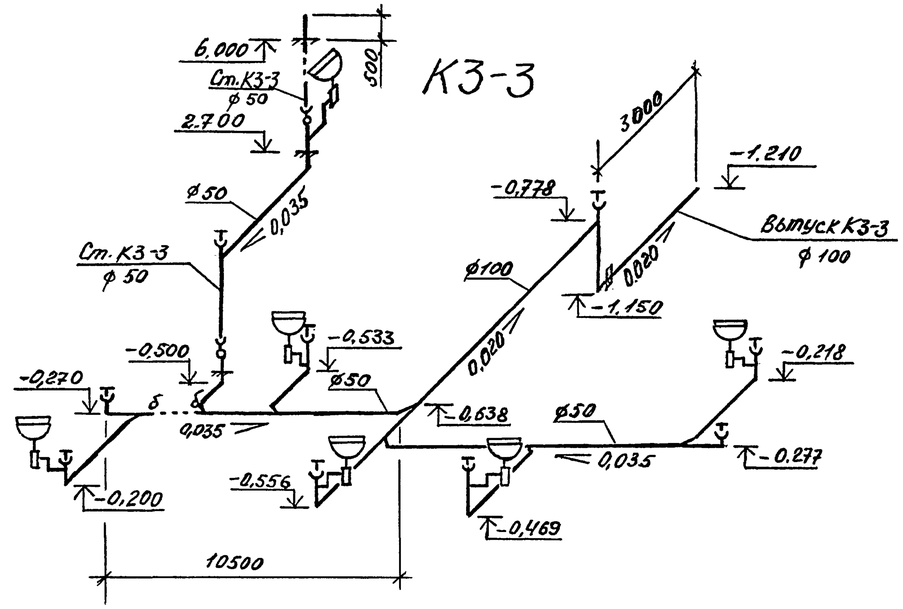

К3-4

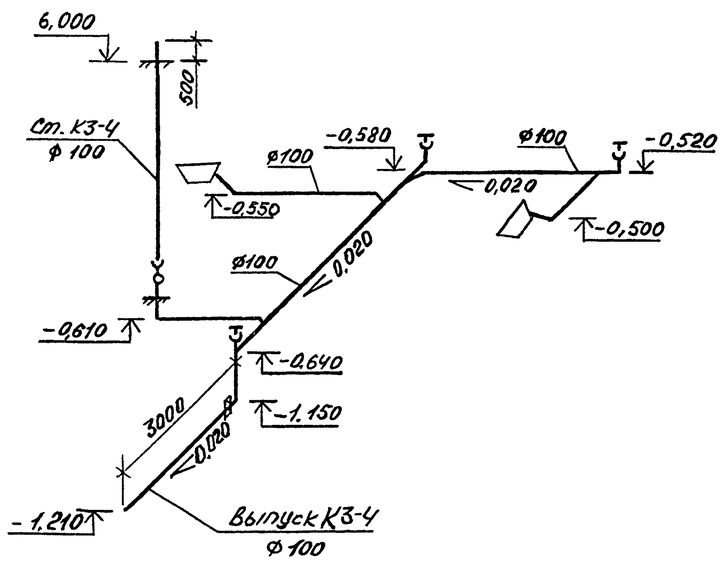

К3-5

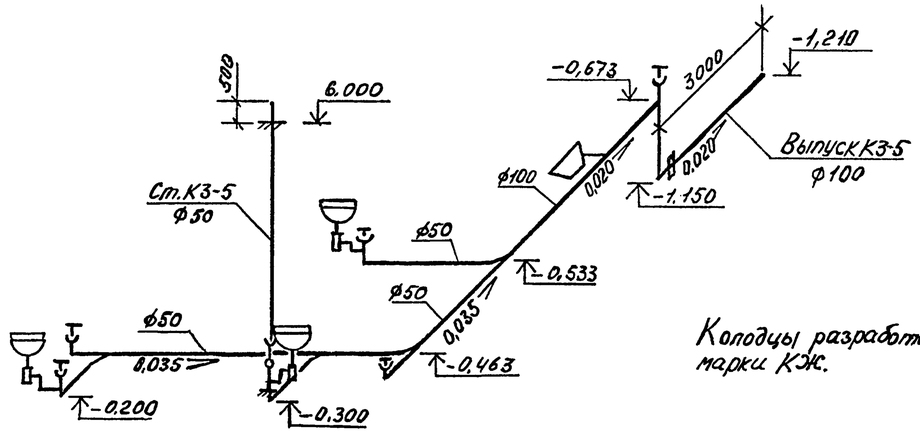

Колодцы разработаны в комплекте чертежей марки КЖ.

				ТП 816 - 1 - 207.92 ВК			
Привязан				Блок ремонтно-механических мастерских с зарядной напольного электротранспорта мощностью 1100 рен. ед.	Стадия	Лист	Листов
	Инж.	Русецкий	08.91		Р	8	
	Рук. гр.	Чабанова	08.91				
	Гл. спец.	Сирота	08.91	Система К3. Схемы выпусков К3-1 ... К3-5.	ГИПРОПЛОДООВОЩХОЗ г. Одесса		
	Нач. отд.	Яблонцев	08.91				
Инв. №	Н. контр.	Лушер	08.91				

Инв. № подл. | Подпись и дата | Взам. инв. №

Альбом 3

Вид А

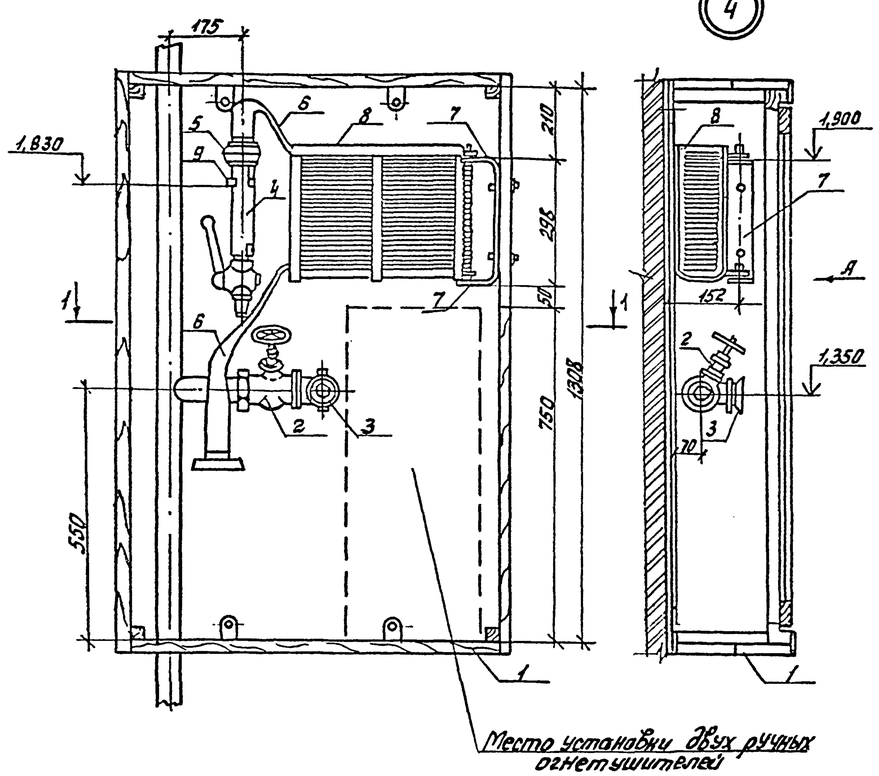

1-1

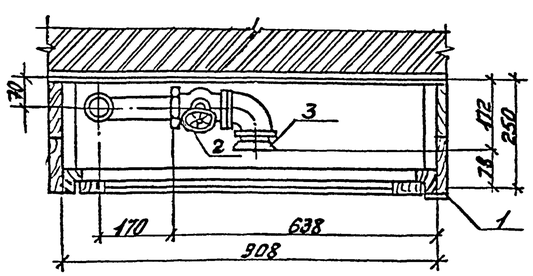

Спецификация элементов пожарного оборудования

Марка, поз.	Обозначение	Наименование	Кол.	Масса ед, кг	Примечание
1	-ЯРШ-ПШ	Пожарный шкаф ПШ	1	25,5	
2	ГОСТ 5761-74*	Вентиль запорный пожарный с муфтой и цапкой 15кч11р ф50	1		
3	ГОСТ 2217-75*	Головка соединительная напорная для пожарного оборудования муфтовая ф50(ГМ-50)	1		
4	ГОСТ 9923-80*	Ствол пожарный ручной СРК-50	1		
5	ГОСТ 2217-75*	Головка соединительная напорная для пожарного оборудования рукавная ф50 (ГР50)	2		
6	ГОСТ 7877-75*	Рукав пожарный напорный прорезиненный из синтетических нитей ф51	1		длина 20м
7	-ВКИ-К,П,Д	Кронштейн полки пожарного рукава К	1		
8		Полка пожарного рукава П	1		
9		Держатель ствола Д	1		

1. Пожарный шкаф устанавливается на стене. На виде А дверца шкафа условно не показана.
2. Поверхность стены перед установкой пожарного оборудования должна быть оштукатурена (затерта) и окрашена известью.
3. Пожарный шкаф ПШ. крепится к стене после монтажа противопожарного водопровода и вентиля (поз.2)
4. В соответствии с ГОСТ 14202-69 противопожарный трубопровод и металлические элементы оборудования окрасить в красный цвет.
5. В соответствии с ГОСТ 12.4.009-83* после установки оборудования рукав присоединить к ГМ 50, дверцу опломбировать.

Инв. № подл. | Подпись и дата | Взам. инв. №

Привязан

Инв. №

Инж.	Матуренко			10.91
Зав. гр.	Крывошеева			10.91
Гл. спец.	Сирота			10.91
Н. контр.	Пучиго			10.91
Нач. отд.	Молотилова			10.91

ТП 816 - 1 - 207.92 ВК

Блок ремонтно-механических мастерских с зарядной напольного электротранспорта мощностью 110 квт. ер.

Стадия	Лист	Листов
Р	9	

Узел 4. Установка пожарного крана ф 50 в шкафу ПШ.

Гипроплодоовощхоз г. Одесса

25393-03 12

Формат А2

Альбом 3

Полка пожарного рукава П

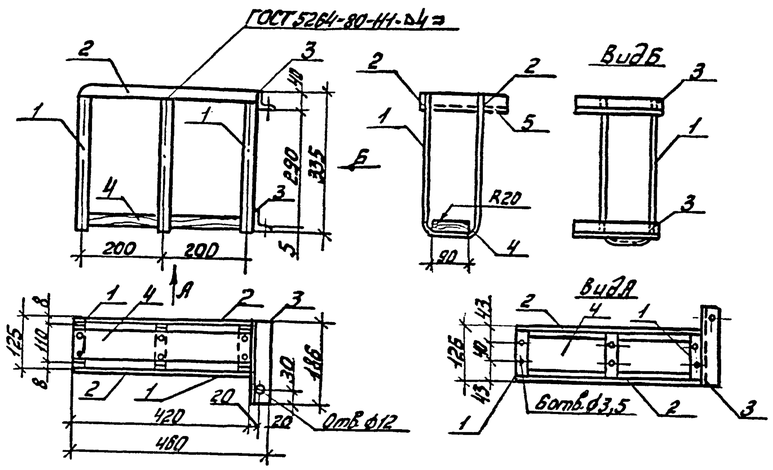

Кронштейн полки пожарного рукава К

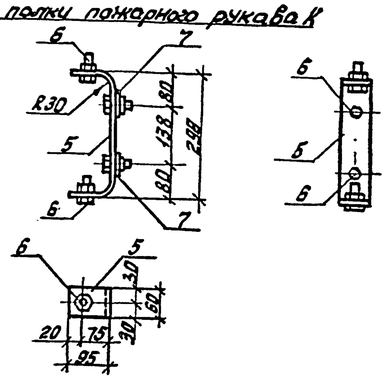

Держатель ствола Д

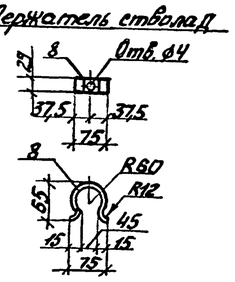

Спецификация элементов изделий для пожарного шкафа ПШ

Формат	Зона	Позиция	Обозначение	Наименование	Кол.	Примечание
				Полка пожарного рукава П		
		1		Лист $\frac{4.0\times20\times780\text{-ГОСТ }19903\text{-}74*}{\text{С 235 ГОСТ }27772\text{-}88}$	3	
		2		Лист $\frac{4.0\times20\times420\text{-ГОСТ }19903\text{-}74*}{\text{С 235 ГОСТ }27772\text{-}88}$	2	
		3		Уголок $\frac{50\times50\times4\text{-В-ГОСТ }8509\text{-}86}{\text{С 235 ГОСТ }27772\text{-}88}$	2	L=186
		4	ГОСТ 24454-80*	Доска 90×25. L=420	1	
				Кронштейн полки пожарного рукава К		
		5		Лист $\frac{4.0\times60\times490\text{ ГОСТ }19903\text{-}74*}{\text{С 235 ГОСТ }27772\text{-}88}$	1	
		6		Болт М10×40 ГОСТ 7798-70*	5	
				Гайка М10 ГОСТ 5915-70*	5	
		7		Шайба 10 ГОСТ 11371-78*	3	
				Держатель ствола Д		
		8	ГОСТ 8009-74	Лента 28×12, L=170	1	

1. В полосе кронштейна К2(поз.5) просверлить 4 отверстия ⌀10,5±0,1 для болтов. (поз.6)
2. Доску (поз.4) крепить кроме полки шурупами 1-3×25 по ГОСТ 1145-80*.
3. Сварные соединения выполнить электродами Э42 по ГОСТ 9467-75.*
4. Металлические элементы окрасить масляной краской в 2 слоя.

Инв. № подл. | Подпись и дата | Взам. инв. №

Привязан

Инв. №

Инженер	Матиенко		08.91
Зав. гр.	Кривошеева		08.91
Гл. спец.	Сурота		08.91
Н. контр.	Пушер		10.91
Нач. отд.	Молотилова		08.91

ТП 816-1-207.92-ВКИ-П,К,Д

Полка пожарного рукава П. Кронштейн полки пожарного рукава К. Держатель ствола Д.

Стадия	Масса	Масштаб
Р	3,28; 1,86; 0,05	1:10
Лист	Листов 1	

Гипропродовощхоз г. Одесса

Альбом 3

Ведомость рабочих чертежей основного комплекта -ОВ

Лист	Наименование	Примечание
1	Общие данные (начало)	
2	Общие данные (продолжение)	
3	Общие данные (продолжение)	
4	Общие данные (окончание)	
5	Отопление. Теплоснабжение установок У1, У2. План на отм. 0.000 между осями 1...6	
6	Отопление. Теплоснабжение установок У3, У4. План на отм. 0.000 между осями 6...10.	
7	Отопление. Теплоснабжение установок П1...П4. План на отм. 2.700 между осями 3...9 и Г...Д. Узел управления	
8	Вентиляция. План на отм. 0.000 между осями 1...6	
9	Вентиляция. План на отм. 0.000 между осями 6...10	
10	Схема системы отопления (начало)	
11	Схема системы отопления (окончание)	
12	Схема системы теплоснабжения установок П1...П4. Узлы 1...4	
13	Схема системы теплоснабжения установок У1...У4. Узлы 1...4	
14	Схемы систем ВЕ1...ВЕ7, В1...В6, ВТ1, У1...У4	
15	Схемы систем П1...П4.	
16	Установки П1, П2, П3. План. Разрезы 1-1...3-3	
17	Установка П4. План. Разрез 1-1. Планы кровли между осями 1-3 и Б-Д; 8-10 и В-Д с установками В2, В3, В6.	
18	Спецификация отопительно-вентиляционных установок (начало)	
19	Спецификация отопительно-вентиляционных установок (окончание)	

Ведомость ссылочных и прилагаемых документов (начало)

Обозначение	Наименование	Примечание
	Ссылочные документы	
4.904-69	Детали крепления санитарно-технических приборов и трубопроводов.	
1.494-10	Решетки регулирующие. Тип Р.	
5.904-50 Вып. 0,1	Решетки регулируемые. Тип РВ.	
5.904-45	Узлы прохода вентиляционных шахт через покрытия зданий. Узлы прохода общего назначения.	
1.494-25	Подставки под калориферы.	
1.494-30 Вып. 1,2	Установка и крепление вентиляторов к строительным конструкциям.	
5.904-38	Гибкие вставки к центробежным вентиляторам.	
5.904-51 Вып. 1	Зонты и дефлекторы вентиляционных систем.	
5.904-4	Двери и люки для вентиляционных камер.	
5.903-2 Вып. 0,1.	Воздухосборники для систем отопления и теплоснабжения вентиляционных установок	
5.904-1 Вып. 0,1	Детали крепления воздуховодов.	
1.494-24 Вып. 1,2	Стаканы для крепления крышных вентиляторов, дефлекторов и зонтов.	
5.903-1	Узлы обвязки регулирующих клапанов на трубопроводах теплоснабжения калориферных установок.	
1.494-27 Вып. 7	Воздухозаборные устройства.	
5.903-13 Вып. 5 ч. 2	Изделия и детали трубопроводов для тепловых сетей. Грязевики.	
1.494-21	Крепление решеток воздухоприточных и щелевых типа „Р" к воздуховодам и строительным конструкциям.	
7.903.9-2 Вып. 1,2	Тепловая изоляция трубопроводов с положительными температурами.	
5.903-7 Вып. 0,1	Унифицированные конструкции приточных вентиляционных установок. Конфузоры. Коробки. Патрубки. Фланцы. Рамы. Клапаны утепленные створные. Рабочие чертежи.	
5.904-28 Вып. 0	Установка центробежных вентиляторов №2.5 ÷ 10 на покрытиях.	
5.904-7 Вып. 1	Воздушно-тепловые завесы с центробежными вентиляторами	
5.904-38	Гибкие вставки к центробежным вентиляторам.	

Чертежи основного комплекта разработаны в соответствии с действующими нормами и правилами и обеспечивают безопасную эксплуатацию здания при соблюдении предусмотренных проектом мероприятий пожаро- и взрывобезопасности.

Главный инженер проекта М.Б. Башаратьян
1991г.

Согласовано: Нач. АСО Бутенко; Нач. ЭО Коркуд-лнова; Нач. ТХО Козырь

Привязан

Инв №

ТП 816 - 1 - 207.92 ОВ

Инж.	Козерацкая		08.91
Инж.	Мудрук		08.91
Зав. гр.	Минкина		09.91
Гл. спец.	Темкин		09.91
Нач. отд.	Молотилов		09.91
Н. контр.	Лушер		09.91
ГИП	Башаратьян		09.91

Блок ремонтно-механических мастерских с зарядной наземного электротранспорта мощностью 1100 рем. ед.

Стадия	Лист	Листов
Р	1	19

Общие данные (начало)

ГИПРОПЛОДООВОЩХОЗ г. Одесса

Альбом 3

Ведомость ссылочных и прилагаемых документов (окончание)

Обозначение	Наименование	Примечание
3.900-9, вып. 4	Опорные конструкции и	
	средства крепления стальных трубопроводов внутренних санитарно-технических	
	систем.	
5.904-47, вып.1,2	Воздухораспределители ВСП	
5.904-13,	Заслонки воздушные	
вып. 0,1-2	унифицированные для	
	систем вентиляции.	
5.904-41	Клапан обратный общего	
	назначения.	
5.904-20	Клапан огнездерживающий	
3.904.2-26	Насадки с водоотводящим	
	кольцом.	
1.494-2	Воздушно-тепловые завесы	
вып. 12	для ворот промышленных	
	зданий.	
	Прилагаемые документы	
ОВ.НК.3В1.000.80	Зонт 3В1	
ОВ.СО	Спецификация оборудования	Альбом 6
ОВ.ВМ	Ведомость потребности в	Альбом 7
	материалах.	

Условные обозначения.

Обозначение	Наименование	Примечание
*	Диафрагма	

Характеристика отопительно-вентиляционных систем (начало)

Обозначение системы	Кол. систем	Наименование обслуживаемого помещения (технологического оборудования)	Тип установки	Вентилятор: Тип, исполнение по взрывозащите	Вентилятор: №	Вентилятор: Схема исполнения	Вентилятор: Положение	Вентилятор: L, м³/час	Вентилятор: Рп, кгс/м²	Вентилятор: n об/мин	Электродвигатель: Тип, исполнение по взрывозащите	Электродвигатель: N кВт	Электродвигатель: n об/мин	Воздухонагреватель: Тип	Воздухонагреватель: №	Воздухонагреватель: Кол	Воздухонагреватель: Т-ра нагрева, °С: начальная	Воздухонагреватель: Т-ра нагрева, °С: конечная	Воздухонагреватель: Расход тепла, Вт (ккал/час)	Воздухонагреватель: ΔРп.а кгс/м²	Примечание
П1	1	Зарядная аккумуляторных батарей	Приточная	В-Ц4-75	8	1	Л0	18700	640	960	4А132S6	5,5	960	КСк3	11	1	-20	18	237400	65	
									(64)										(204653)	(6,4)	
П2	1	Тамбур-шлюз	Приточная	В-Ц4-75	2,5	1	Л0	500	180	1400	4АА50Д4	0,06	1400	КСк3	6	1	-20	18	6350	31	
									(18)										(5472)	(3)	
				В-Ц4-75	2,5	1	Пр0	500	180	1400	4АА50Д4	0,06	1400								
									(18)												
П3	1	Агрегатная	Приточная	В-Ц4-75	5	1	Л0	5500	700	1420	4А80В4	1,5	1420	КСк3	7	1	-20	13	61058	153	
									(69)										(52635)	(15)	
П4	1	Производственные и бытовые помещения	Приточная	В-Ц4-75	8	1	Л0	15185	640	965	4А132S6	5,5	965	КСк3	9	2	-20	18	191690	260	
									(64)										(165250)	(26)	
ВЕ1	1	Зарядная аккумуляторных батарей	Вытяжная	-	-	-	-	520	-	-	-	-	-	-	-	-	-	-	-	-	Дефлектор Д315.00.000
ВЕ2	1	Щелочная, кислотная	Вытяжная	-	-	-	-	180	-	-	-	-	-	-	-	-	-	-	-	-	Дефлектор Д315.00.000
ВЕ3	1	Участок ремонта электрооборудования и КИП.	Вытяжная	-	-	-	-	270	-	-	-	-	-	-	-	-	-	-	-	-	Дефлектор Д315.00.000
ВЕ4	1	Кладовые	Вытяжная	-	-	-	-	180	-	-	-	-	-	-	-	-	-	-	-	-	Дефлектор Д315.00.000
ВЕ5	1	Участок шлифовальных работ	Вытяжная	-	-	-	-	180	-	-	-	-	-	-	-	-	-	-	-	-	Дефлектор Д315.00.000
ВЕ6	1	Горн кузнечный	Вытяжная	-	-	-	-	2600	-	-	-	-	-	-	-	-	-	-	-	-	Дефлектор Д710.00.000
ВЕ7	1	Участок санитарно-технических работ	Вытяжная	-	-	-	-	260	-	-	-	-	-	-	-	-	-	-	-	-	Дефлектор Д315.00.000
ВТ1	1	Стол сварщика	Вытяжная	-	-	-	-	1500	-	-	-	-	-	-	-	-	-	-	-	-	Факельный выброс

Взам. инв. № | Подпись и дата | Инв. № подл.

Привязан

Инв. №

Инж.	Мудрук		08.91
З.ав.гр.	Минкина		09.91
Гл.спец.	Темкин		09.91
Н.отд.	Молотилова		09.91
Н.контр.	Лучер		09.91

ТП 816-1-207.92 ОВ

Блок ремонтно-механических мастерских с зарядной напольного электротранспорта мощностью 1100 рем. ед.

Стадия	Лист	Листов
Р	2	

Общие данные (продолжение)

ГИПРОПЛОДООВОЩХОЗ г. Одесса

Альбом 3

Характеристика отопительно-вентиляционных систем (окончание).

Обозначение системы	Кол. систем	Наименование обслуживаемого помещения (технологического оборудования)	Тип установки	Вентилятор: Тип, исполнение по взрывозащите	Вентилятор: №	Вентилятор: Схема исполнения	Вентилятор: Положение	Вентилятор: L м³/ч	Вентилятор: P, Па (кгс/м²)	Вентилятор: n об/мин	Электродвигатель: Тип, исполнение по взрывозащите	Электродвигатель: N кВт	Электродвигатель: n, об/мин	Воздухонагреватель: Тип	Воздухонагреватель: №	Воздухонагреватель: Кол	Воздухонагреватель: Т-ра нагрева, °С: начальная	Воздухонагреватель: Т-ра нагрева, °С: конечная	Воздухонагреватель: Расход тепла, Вт, ккал/ч	Воздухонагреватель: ΔP, Па (кгс/м²)	Фильтр: Тип	Фильтр: №	Фильтр: Кол	Фильтр: ΔP, Па (кгс/м²)	Фильтр: Концентрация, мг/м³: начальная	Фильтр: Концентрация, мг/м³: конечная	Примечание
В1	1	Агрегатная	Вытяжная	ВКР	5	–	–	5000	240 (24)	915	АИР80А6У2	0,75	915	–	–	–	–	–	–	–	–	–	–	–	–	–	
В2	1	Зарядная аккумуляторных батарей	Вытяжная	В-Ц4-70	8 ВИ	1	Пр0	18700	930 (93)	960	В132М6	7,5	960	–	–	–	–	–	–	–	–	–	–	–	–	–	Факельный выброс
В3	1	Ванна для приготовления щелочного электролита	Вытяжная	В-Ц4-75	3,15	1	Л0	1760	325 (32)	1400	4АА63В4	0,37	1400	–	–	–	–	–	–	–	–	–	–	–	–	–	НВК 00.00
В4	1	Станок деревообрабатывающий комбинированный	Вытяжная	В-Ц16-45	5	6	Пр0	5500	3500 (350)	1755	4А100S4	3,0	1755	–	–	–	–	–	–	–	Ц Гипродревпрома	800	1	970 97	25	0,5	
В5	1	Участок слесарно-механических работ	Вытяжная	ВКР	4	–	–	2500	150 15	910	АИР71А6У2	0,37	910	–	–	–	–	–	–	–	–	–	–	–	–	–	
В6	1	Душевые и уборные	Вытяжная	В-Ц4-75	2,5	1	Пр0	775	130 (13)	1400	4АА50А4	0,06	1400	–	–	–	–	–	–	–	–	–	–	–	–	–	НВК 00.00
У1	1	Зарядная аккумуляторных батарей	Приточная	В-Ц4-75	6,3 ВИ	1	Пр180	12000	340 (34)	950	В100L6	2,2	950	КВБ	86-П	2	14	42	116000 (100000)	260 (26)	–	–	–	–	–	–	
У2	1		Приточная	В-Ц4-75	6,3 ВИ	1	Л180	12000	340 (34)	950	В100L6	2,2	950	КВБ	86-П	2	14	42	116000 (100000)	260 (26)	–	–	–	–	–	–	
У3	1	Участок слесарно-механических работ	Приточная	В-Ц4-75	6,3	1	Пр180	12000	340 (34)	950	4А100L6	2,2	950	КВБ	86-П	2	14	42	116000 (100000)	260 (26)	–	–	–	–	–	–	
У4	1		Приточная	В-Ц4-75	6,3	1	Л180	12000	340 (34)	950	4А100L6	2,2	950	КВБ	86-П	2	14	42	116000 (100000)	260 (26)	–	–	–	–	–	–	

План-схема.

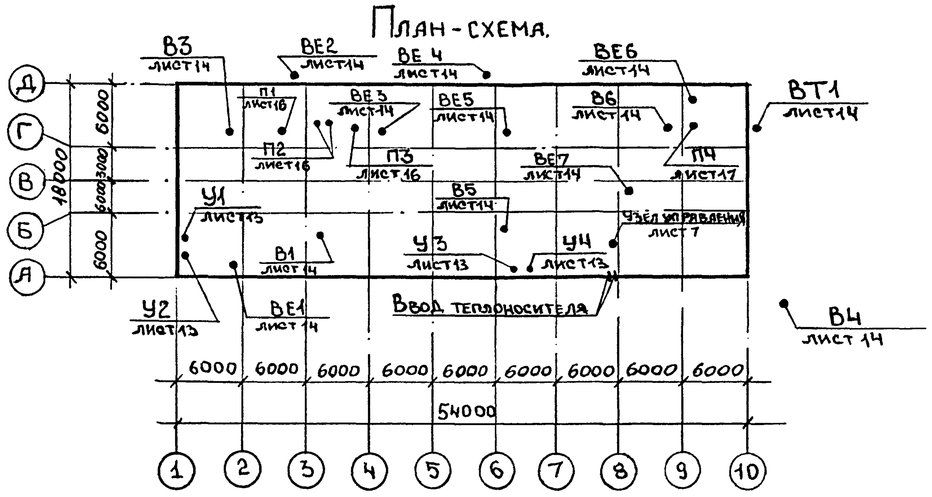

Основные показатели по чертежам отопления и вентиляции.

Наименование здания (сооружения), помещения.	Объем, м³	Периоды года при tн, °С	Расход тепла, Вт (ккал/ч): на отопление	на вентиляцию	на горячее водоснабжение	общий	Расход холода Вт (ккал/ч)	Установленная мощность электроприемников, кВт
Блок ремонтно-механических мастерских с зарядной	6576,5	–20	100025 (86225)	939265 (835570) в том числе на ВТ3 464000 (400000)	110250 (95040)	1149540 (990985)	–	33,47

Привязан					
Инв. №					
Инж.	Мудрук		06.91	ТП 816 – 1 – 207.92 ОВ	
Зав.гр	Минкина		09.91	Блок ремонтно-механических мастерских с зарядной напольного электротранспорта мощностью 1100 рем.ед	Стадия: Р; Лист: 3; Листов:
Гл.спец	Темкин		09.91	Общие данные (продолжение)	Гипроплодоовощхоз г. Одесса
Нач.отд	Молотилова		09.91		
Н.контр.	Лушер		09.91		

Взам. инв. № | Подпись и дата | Инв. № подл.

Альбом 3

ОБЩИЕ УКАЗАНИЯ

1. Основной комплект рабочих чертежей марки ОВ разработан на основании технологической и архитектурно-строительной частей проекта, в соответствии с требованиями СНиП 2.04.05-86 „Отопление, вентиляция и кондиционирование", СНиП 2.09.04-87 „Административные и бытовые здания", ГОСТ 12.1.005-88 „Воздух рабочей зоны".
2. Расчетная температура наружного воздуха в холодный период принята минус 20°С, в теплый период – 25°С. Расчетная температура внутреннего воздуха в основных производственных помещениях – 18°С, в бытовых и вспомогательных помещениях – по СНиП 2.09.04-87.
3. Источником теплоснабжения систем отопления и вентиляции принята заводская котельная, из которой по тепловым сетям поступает вода с параметрами 130°...70°С.
4. Оборудование и воздуховоды систем П1, П4, В2, В4 подлежат заземлению (см. чертежи марки ЭМ)
5. Трубопроводы отопления, проложенные в подпольных каналах, теплоснабжения установок П1...П4 и У1...У4, трубопроводы узла управления изолировать от потерь тепла:
– диаметром ≤ 20 мм – шнуром асбестовым общего назначения ШАОН, ГОСТ 1779-83*, толщиной 30 мм;
– диаметром ≥ 20 мм – цилиндрами из минеральной ваты, толщиной 40 мм;
Покровный слой – стеклопластик рулонный по ТУ 6-11-145-80.
Арматуру узла управления изолировать съемными полуфутлярами из стали тонколистовой оцинкованой δ = 0,8 мм ГОСТ 14918-80*, заполненными матами минераловатными прошивными на металлической сетке ВФ-75 ГОСТ 2715-75*.
6. Крепления трубопроводов и воздуховодов, а также опоры под калориферы выполняются по типовым чертежам серий 4.904-69, 1.494-25, 5.904-1.
7. Воздуховоды выполнить из проката листового холоднокатаного по ГОСТ 19904-90.
8. Антикоррозионная защита трубопроводов, воздуховодов и оборудования – 1 слой краски БТ-177 по одному слою грунта-лака БТ-577 ГОСТ 5631-79*
9. Монтаж и испытание систем отопления и вентиляции выполнить в соответствии со СНиП 3.05.01-85 „Внутренние санитарно-технические системы".
10. В процессе производства работ оформить актами по форме, приведенной в приложении 6 к СНиП 3.01.01-85 „Организация строительного производства", следующие виды скрытых работ:
– прокладка трубопроводов в каналах;
– устройство проходов санитарно-технических трубопроводов и воздуховодов через строительные конструкции;
– антикоррозионное покрытие наружных поверхностей трубопроводов, внутренних и наружных поверхностей воздуховодов;
– термоизоляция трубопроводов;
– установка опор санитарно-технических трубопроводов;
– антикоррозионное покрытие опор;

Местные отсосы от технологического оборудования.

Технологическое оборудование			Характеристика выделяющихся вредностей.	Объем вытяжки м³/час		Характеристика местного отсоса		Обозначение системы	Примечание
Поз.	Наименование	Кол.		на ед. оборуд.	Всего	Обозначение	Применяемые документы		
4	Ванна для слива электролита	1	Аэрозоль щелочи	880	880		Встроенный отсос	В3	
6	Ванна для приготовления щелочного электролита	1	Аэрозоль щелочи	880	880		Встроенный отсос	В3	
29	Горн кузнечный	1	Недогоревшие частички угля, сернистый ангидрид, двуокись азота	2600	2600	3В1	ОВ.НК.3В1.000.ВО	ВЕ6	
33	Стол сварщика	1	Пыль, хромовый ангидрид, окись марганца, фтористый водород	1500	1500		Встроенный отсос	ВТ1	
41	Станок деревообрабатыв.	1	Стружки, опилки древесные	5500	5500		Встроенный отсос	В4	

Взам. инв. № | Подпись и дата | Инв. № подл.

Привязан

Инв. №

Инж.	Мудрик		08.91
Зав. гр	Минкина		09.91
Гл. спец.	Темкин		09.91
Н. уч. отд.	Мозотилов		09.91
Н. контр.	Лушер		09.91

ТП 816 – 1 – 207.92 ОВ

Блок ремонтно-механических мастерских с зарядной напольного электротранспорта мощностью 1100 рем ед

Стадия	Лист	Листов
Р	4	

Общие данные (окончание)

Гипроплодоовощхоз г. Одесса

Альбом 3

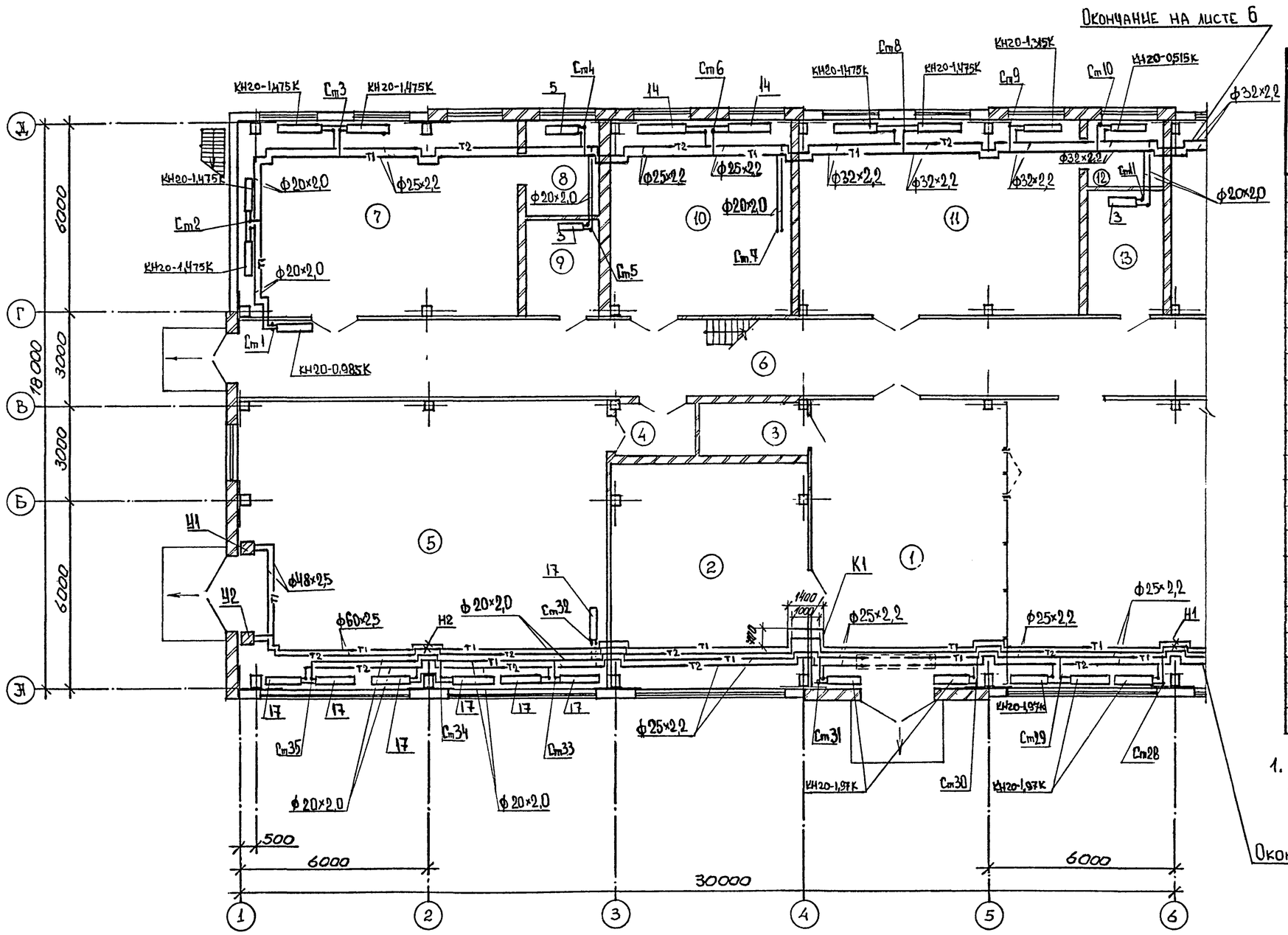

Окончание на листе 6

Экспликация помещений

Номер по плану	Наименование	Площадь, м²	Категория помещений по взрыво-пожарной и пожарной опасности
1	Участок ремонта электропогрузчиков		Д
2	Агрегатная		Г
3	Кладовая		Д
4	Тамбур-шлюз		
5	Зарядная аккумуляторных батарей		А
6	Коридор		
7	Электролитная		Д
8	Щелочная		В
9	Кислотная		В
10	Кладовая мастерских		В
11	Участок ремонта электрооборудования и КИП		Д
12	Кладовая		Д
13	Инструментально-раздаточная кладовая		В

1. Площади помещений приведены в комплекте АР.

Схематический план здания

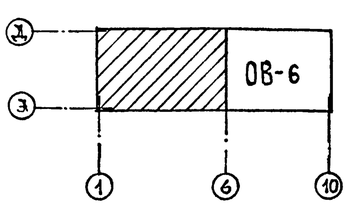

Инж.	Козерацкая		02.94	ТП 816 – 1 – 207.92 ОВ	
Зав.гр.	Минкина		09.94	Блок ремонтно-механических мастерских с зарядной на 1 полный электропогрузчик мощностью 1100 рем.ед. Отопление, теплоснабжение установок У1, У2. План на отм. 0.000 между осями 1.6.	Стадия: Р; Лист: 5; Листов:
Гл.спец.	Темкин		09.94		ГИПРОПЛОДООВОЩХОЗ г. Одесса
Нач.отд.	Молотилова		09.94		
Н.контр.	Лушер		09.94		
ГИП	Баширятьян		09.94		

Привязан

Инв. №

Взам. инв. № | Подпись и дата | Инв. № подл.

25393-03 18 Формат А2

Альбом 3

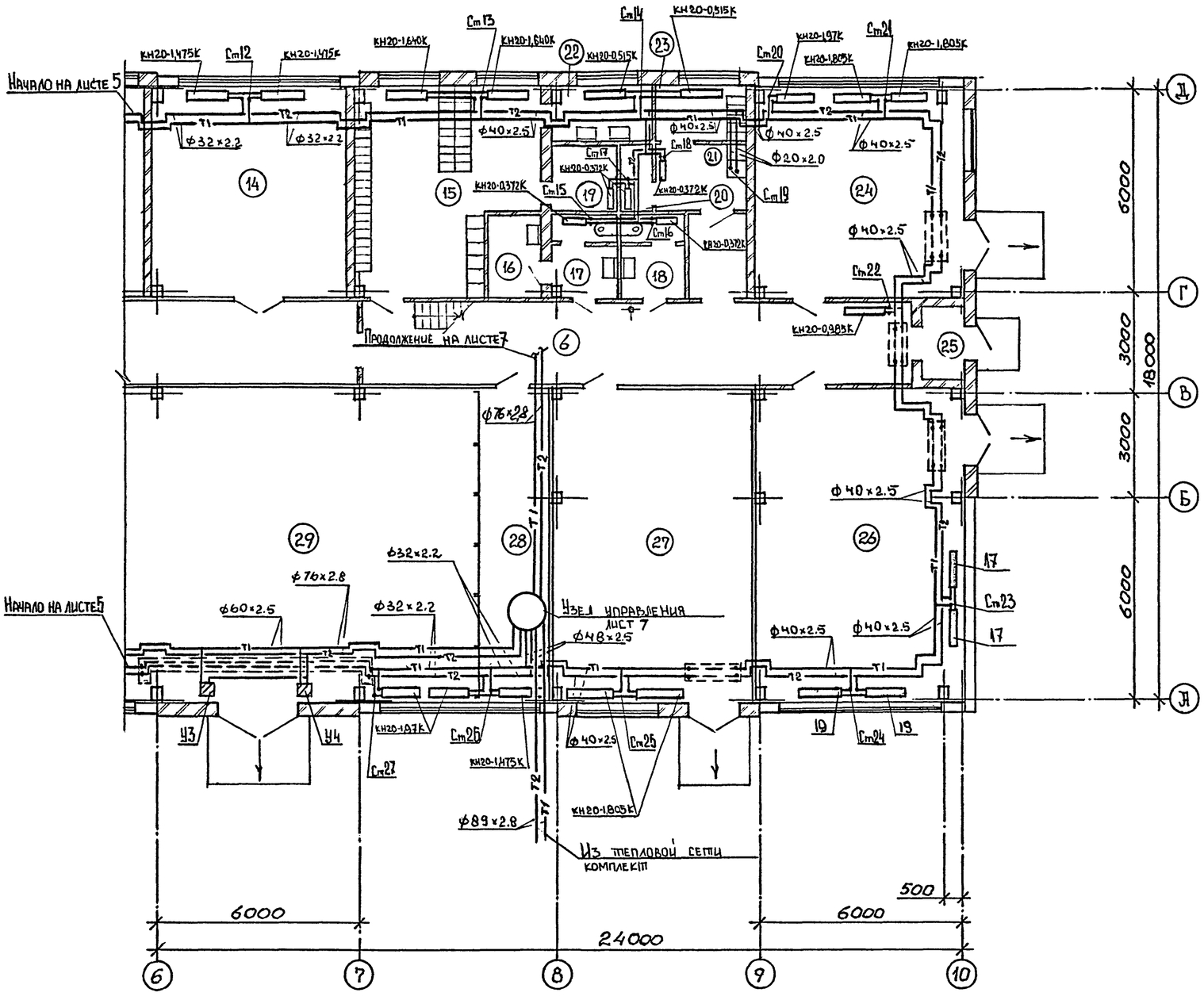

Схематический план здания

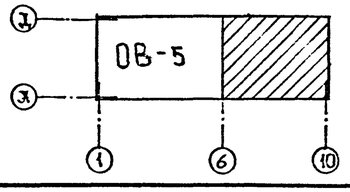

1. Площади помещений приведены в комплекте АР

Экспликация помещений

Номер по плану	Наименование	Площадь, м²	Категория помещения по взрыво-пожарной и пожарной опасности
6	Коридор/между осями 6...10/		
14	Участок шлифовальных работ		Д
15	Мужской гардероб уличной, домашней и специальной одежды на 46 отделений шкафов для групп 1а,1б,2б		
16	Кладовая уборочного инвентаря		Д
17	Женская уборная		
18	Мужская уборная		
19	Душевая		
20	Душевая		
21	Женский гардероб специальной одежды на 2 отделения вентилируемого шкафа для группы 3б		
22	Умывальная		
23	Женский гардероб уличной и домашней одежды на 5 отделений шкафа для групп 1а,1б,3		
24	Участок кузнечных и сварочных работ		Г
25	Тамбур		
26	Участок ремонтно-строительных работ		В
27	Участок санитарно-технических работ		Д
28	Тепловой пункт		Д
29	Участок слесарно-механических работ		Д

Привязан

Инв. №

Инж.	Козерацкая		08.91	ТП 816 - 1 - 207.92 ОВ
Зав. гр.	Минкина		09.91	Блок ремонтно-механических мастерских с зарядной напольного электротранспорта мощностью 1100 рем.ед. Отопление. Теплоснабжение установок УЗ, УЧ. План на отм. 0,000 между осями 6...10.
Гл.спец	Темкин		09.91	
Нач.отд	Молотилова		09.91	
Н.контр	Лушер		09.91	
ГИП	Баширятьян		09.91	

Стадия	Лист	Листов
Р	6	

ГИПРОПЛОДООВОЩХОЗ г. Одесса

25393-03 19 Формат А2

Взам. инв. № | Подпись и дата | Инв. № подл.

Альбом 3

УЗЕЛ УПРАВЛЕНИЯ

План на отм. 2.700 между осями 3...9 и Г...Д

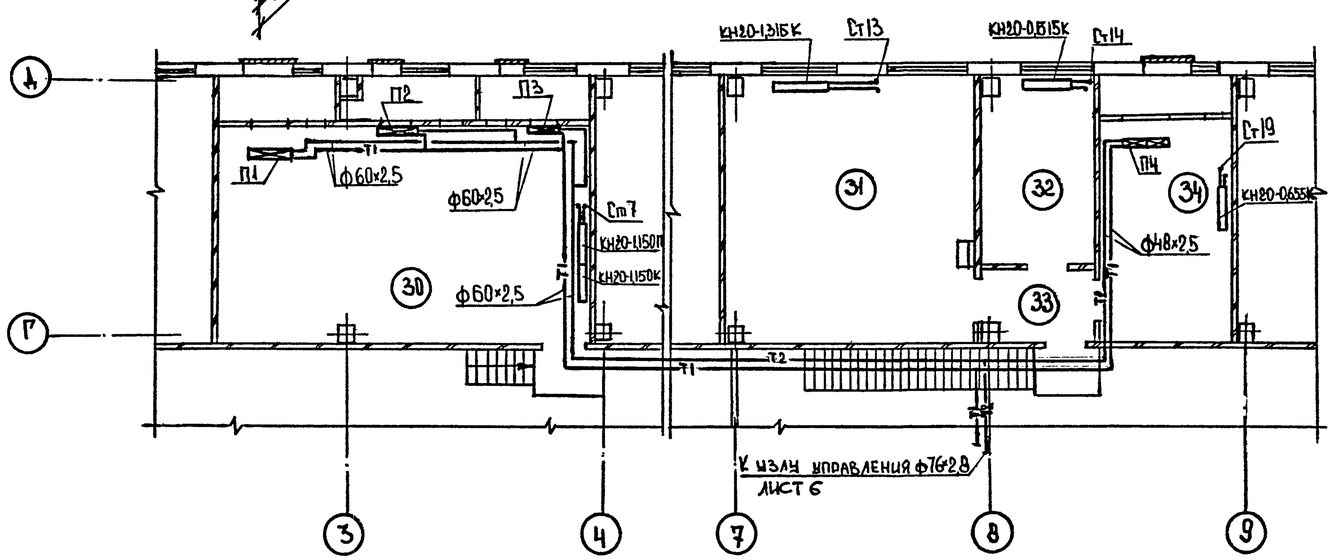

Экспликация помещений

Номер по плану	Наименование	Площадь м²	Категория помещения по взрыво-пожарной и пожарной опасности
30	Венткамера		Д
31	Помещение отдыха и приема пищи		
32	Кабинет начальника		
	мастерских		
33	Коридор		
34	Венткамера		Д

1. Площади помещений приведены в комплекте АР.
2. Манометры и термометры узла управления учтены в спецификации оборудования комплекта АОВ.

Привязан:	Инж.	Козерацкая		09.91	ТП 816 - 1 - 207.92 ОВ		
	Зав. гр.	Минкина		09.91	Блок ремонтно-механических мастерских с зарядной напольного электротранспорта мощностью 1100 рем. ед.	Стадия	Лист	Листов
	Гл. спец.	Темкин		09.91		Р	7	
	Нач. отд.	Молотиадов		09.91	Отопление. Теплоснабжение установок П1...П4. План на отм. 2.700 между осями 3...9 и Г...Д. Узел управления	Типропродовощхоз г. Одесса		
Инв. №:	Н. контр.	Лушер		09.91				
	ГИП	Баширзадеян		09.91				

25393-03 20 Формат А2

Взам. инв. № | Подпись и дата | Инв. № подл.

Альбом 3

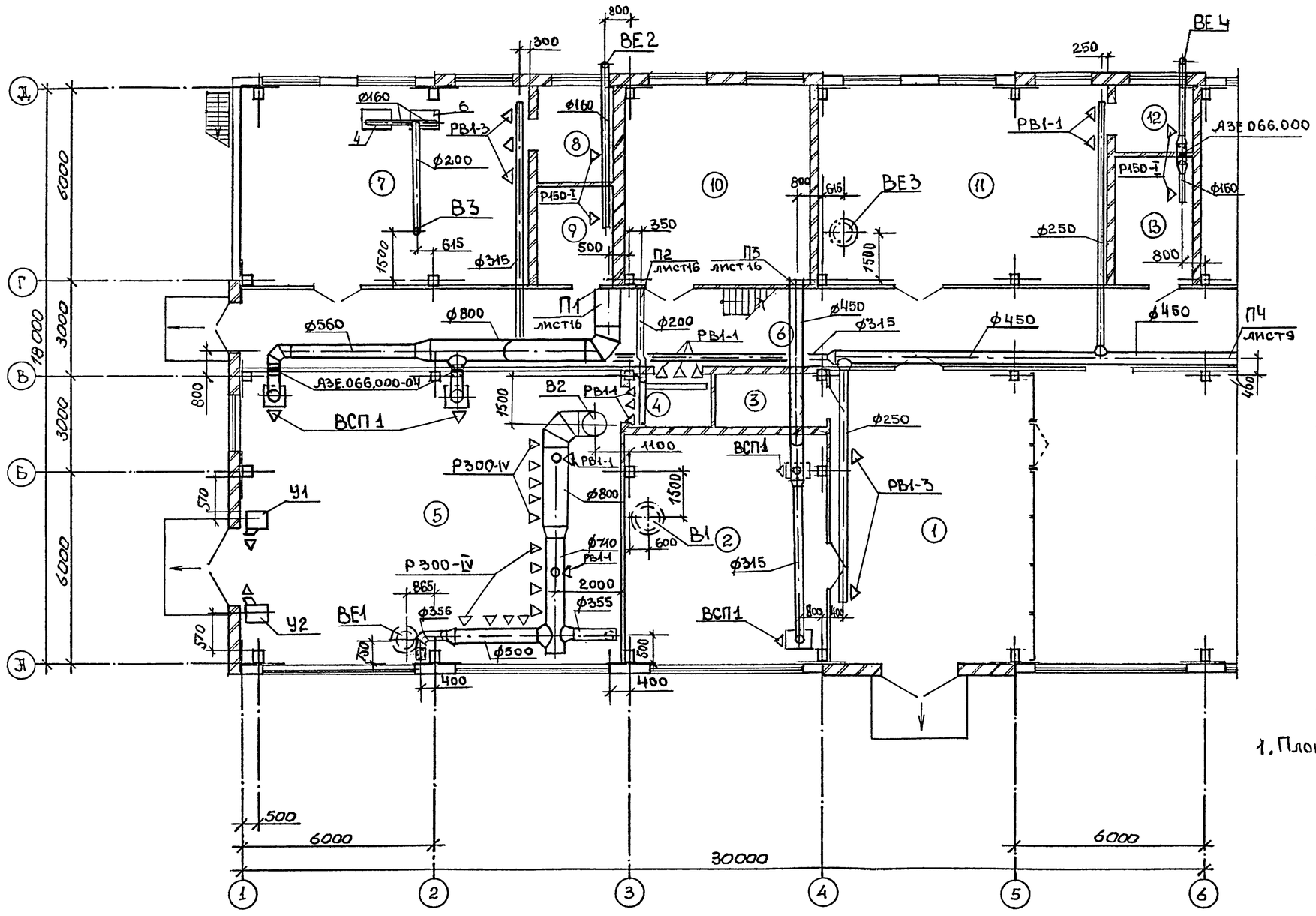

Экспликация помещений

Номер по плану	Наименование	Площадь, м²	Категория помещения по взрыво-пожарной и пожарной опасности
1	Участок ремонта электропогрузчиков		Д
2	Агрегатная		Г
3	Кладовая		Д
4	Тамбур-шлюз		
5	Зарядная аккумуляторных батарей		А
6	Коридор		
7	Электролитная		Д
8	Щелочная		В
9	Кислотная		В
10	Кладовая мастерских		В
11	Участок ремонта электрооборудования и КИП		Д
12	Кладовая		Д
13	Инструментально-раздаточная кладовая		В

1. Площади помещений приведены в комплекте АР.

Схематический план здания

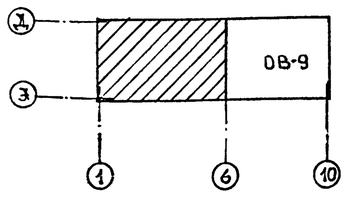

Привязан

Инв. №

Взам. инв. № | Подпись и дата | Инв. № подл.

Инж.	Мудрук		08.91	ТП 816 - 1 - 207.92 ОВ			
3 яв.гр.	Минкина		09.91	Блок ремонтно-механических мастерских с зарядной напольного электротранспорта мощностью 1100 рем.ед.	Стадия	Лист	Листов
Гл.спец.	Темкин		09.91		Р	8	
Н.уч.отд.	Молотилова		09.91	Вентиляция. План на отм. 0.000 между осями 1...6.	ГИПРОПЛОДООВОЩХОЗ г. Одесса		
Н.контр.	Лушер		09.91				
ГИП	Бяшаратян		09.91				

Альбом 3

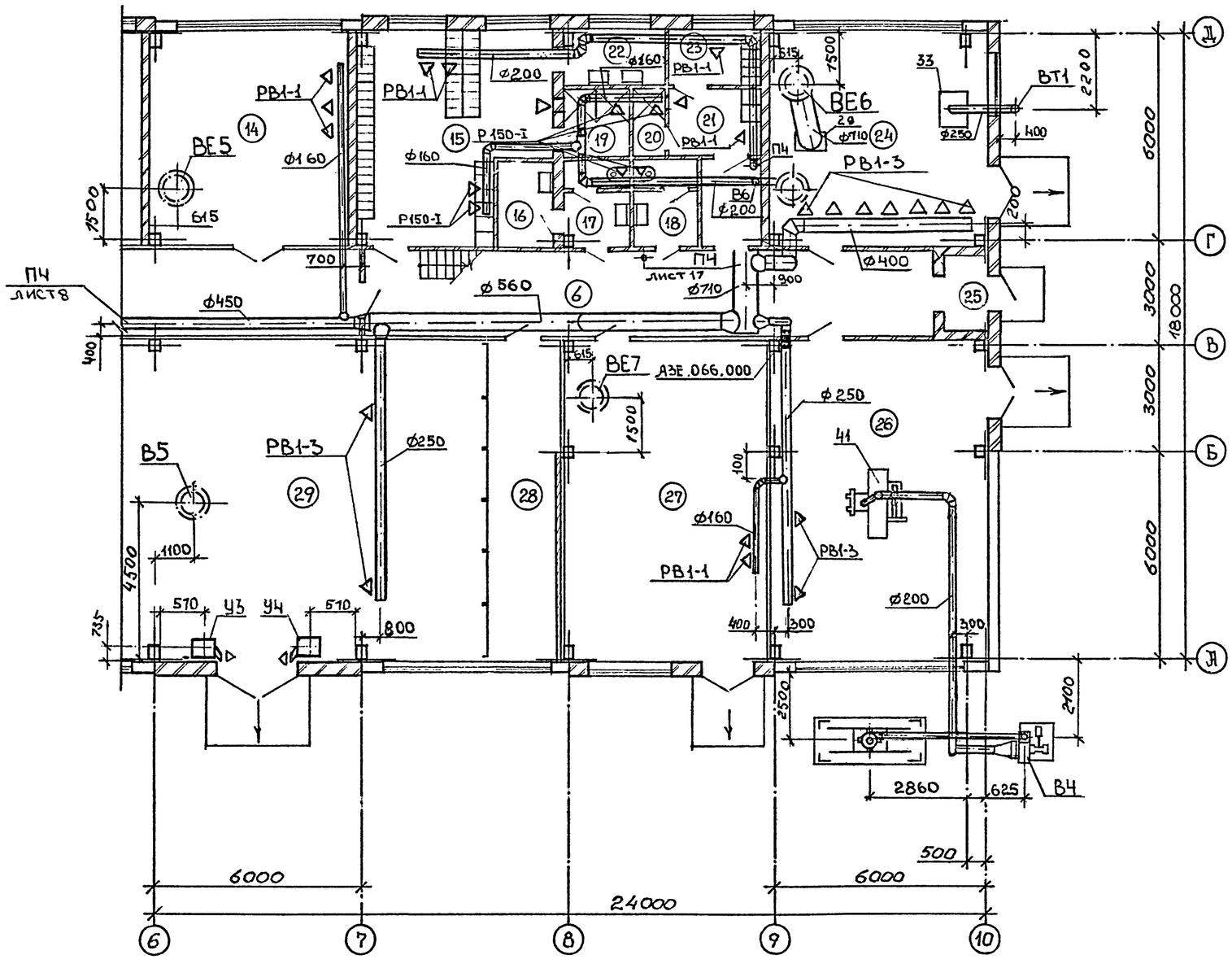

Экспликация помещений

Номер по плану	Наименование	Площадь, м²	Категория помещения по взрыво-пожарной и пожарной опасности
6	Коридор между осями 6...10		
14	Участок шлифовальных работ		Д
15	Мужской гардероб уличной, домашней и специальной одежды на 46 отделений шкафов для группы 1а,1,5б,2		
16	Кладовая уборочного инвентаря		Д
17	Женская уборная		
18	Мужская уборная		
19	Душевая		
20	Душевая		
21	Женский гардероб специальной одежды на 2 отделения вентилируемого шкафа для группы 3б		
22	Умывальная		
23	Женский гардероб уличной и домашней одежды на 5 отделений шкафа для группы 1а,1б,5б		
24	Участок кузнечных и сварочных работ		Г
25	Тамбур		
26	Участок ремонтно-строительных работ		В
27	Участок санитарно-технических работ		Д
28	Тепловой пункт		Д
29	Участок слесарно-механических работ		Д

Схематический план здания

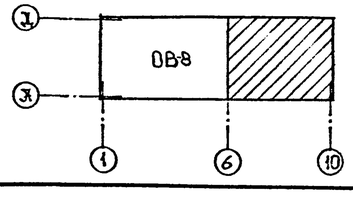

1. Площади помещений приведены в комплекте АР.
2. Спецификация технологического оборудования приведена в комплекте ТХ.

Привязан				ТП 816 - 1 - 207.92 ОВ			
Инв. №							
Н.контр.	Лушер		08.91	Блок ремонтно-механических мастерских с зарядной напольного электротранспорта мощностью 1100 рем. ед.	Стадия	Лист	Листов
Инж.	Мудрук		08.91		Р	9	
Зав.гр.	Минкина		09.91				
Гл.спец.	Темкин		09.91	Вентиляция. План на отм. 0.000 между осями 6...10.	ГИПРОПЛОДООВОЩХОЗ г. Одесса		
Нач.отд.	Молотилов		09.91				
ГИП	Бяшярятян		09.91				

Инв. № подл. | Подпись и дата | Взам. инв. №

Альбом 3

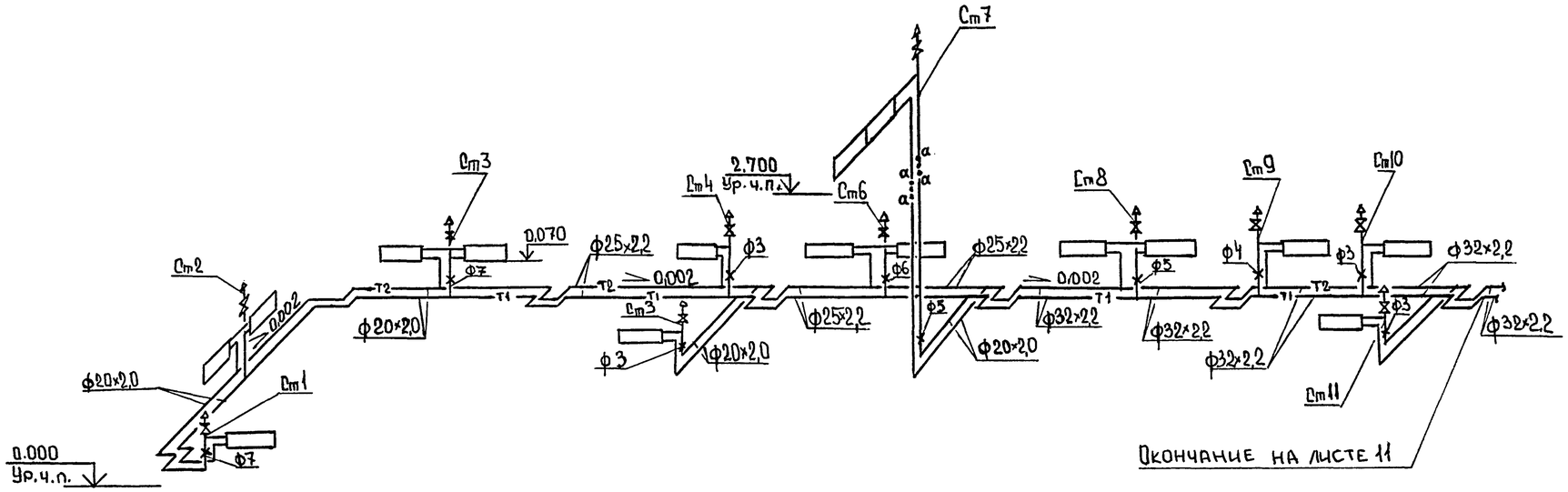

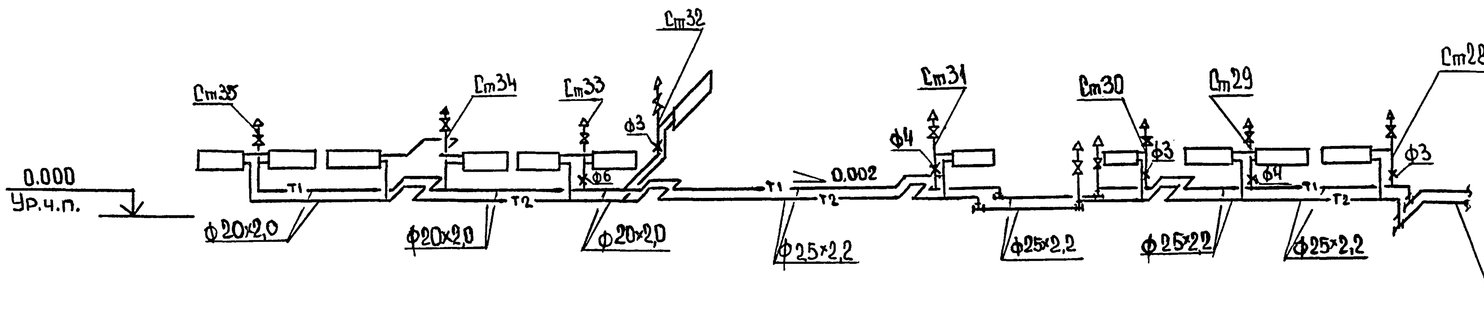

1. Все необозначенные вентили-ф15 марки 15к418п1

					ТП 816 - 1 - 207.92 ОВ		
Привязан					Блок ремонтно-механических мастерских с зарядной на-польного электротранспорта мощностью 1100 рем. ед.	Стадия	Лист	Листов
			Инж.	Козерацкая	08.91		Р	10	
			Зав.гр	Минкина	09.91				
			Гл.спец	Темкин	09.91	Схема системы отопления (начало)	Гипроплодоовощхоз г. Одесса		
			Нач.отд	Молотилова	09.91				
Инв №			Н.контр	Лушер	09.91				

25393-03 23 Формат А2

Инв. № подл. | Подпись и дата | Взам. инв. №

Альбом 3

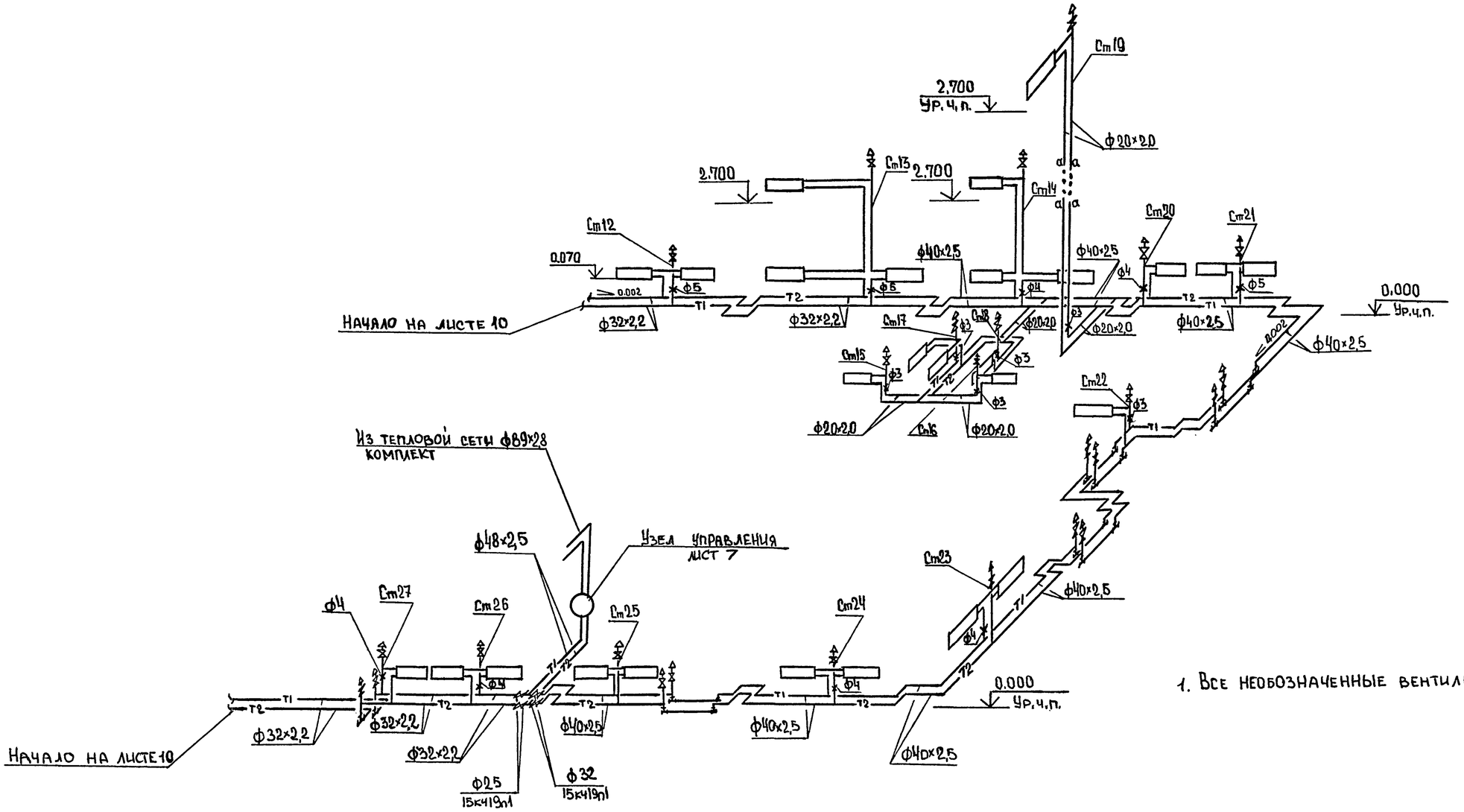

1. Все необозначенные вентили Ф15 марки 15К418п

Привязан:					ТП 816 - 1 - 207.92 ОВ		
					Блок ремонтно-механических мастерских с зарядной на польного электротранспорта мощностью 1100 рем.ед.	Стадия	Лист	Листов
			Инж.	Козерацкая	08.91	Р	11	
			Зав.гр.	Минкина	09.91			
			Гл.спец	Темкин	09.91	Схема системы отопления (окончание).	ГИПРОПРОДОВОЩХОЗ г. Одесса	
			Н.яч.отд	Молотилова	09.91			
Инв №			Н.контр	Лушер	09.91			

Инв.№ подл. | Подпись и дата | Взам.инв.№

25393-03 24 Формат А2

Альбом 3

Система теплоснабжения установок П1...П4

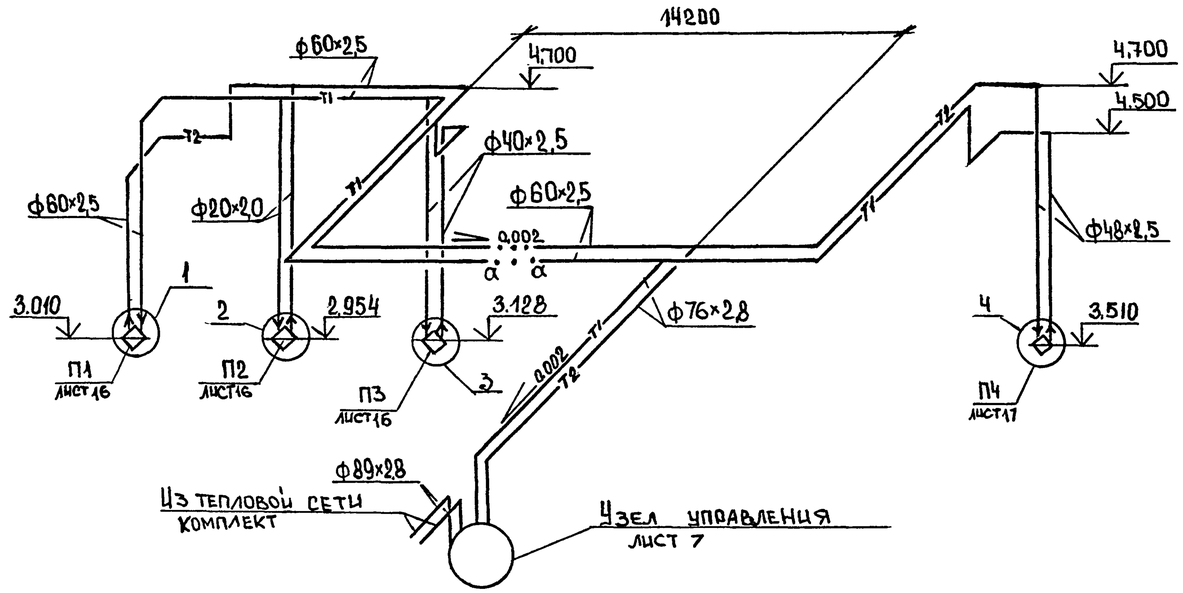

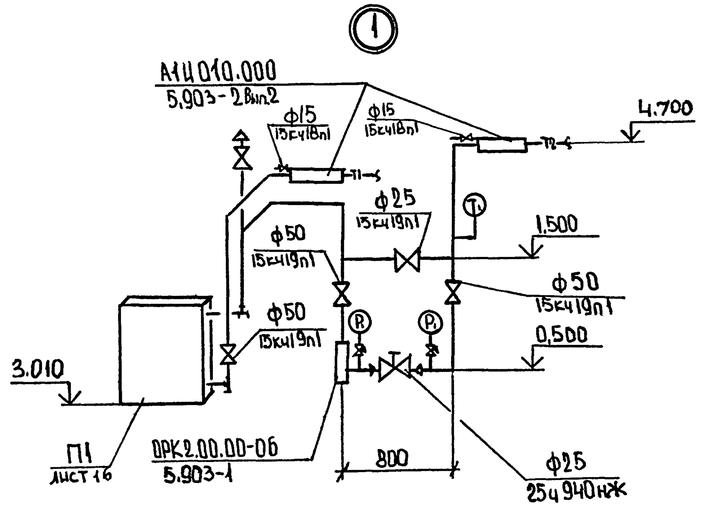

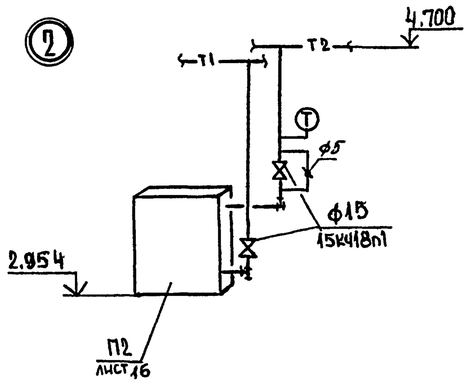

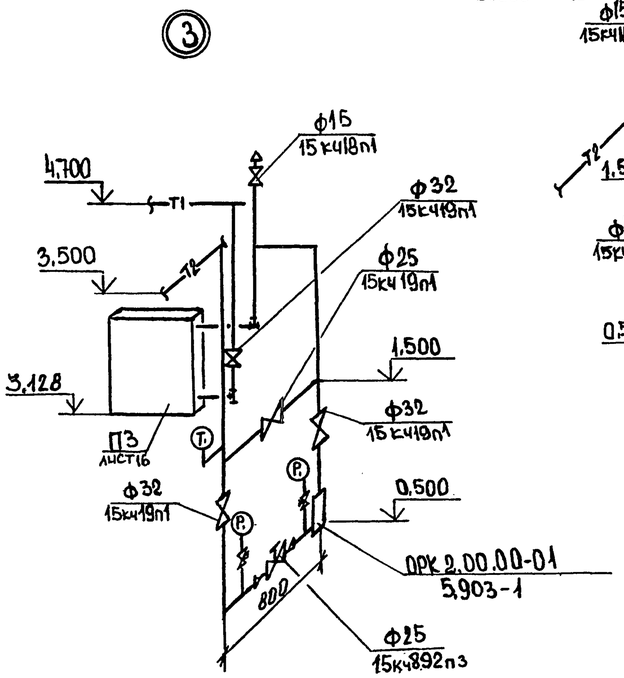

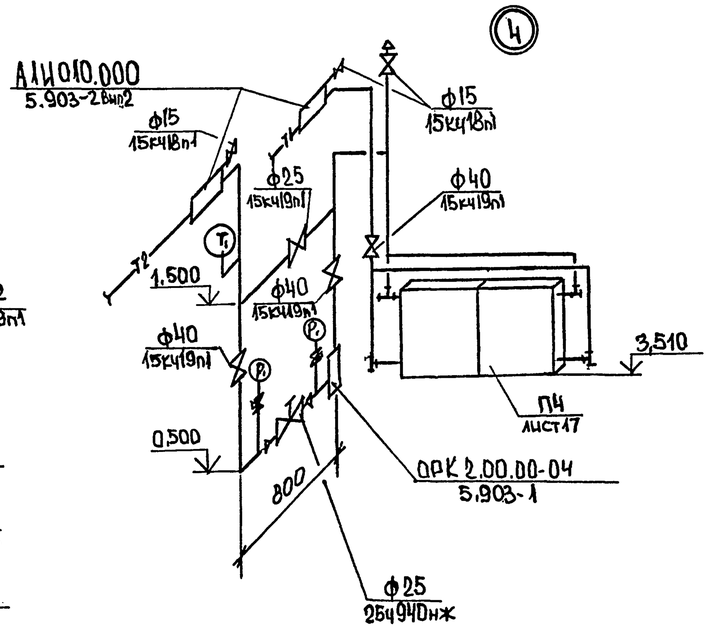

1. Манометры и термометры установок П1...П4 учтены в спецификации оборудования комплекта АОВ.

Привязан:					ТП 816 - 1 - 207.92 ОВ			
			Инж.	Козерацкая	08.91	Блок ремонтно-механических мастерских с зарядной на полько электротранспорта мощностью 1100 рем.ед.	Стадия	Лист	Листов
			Зав.гр.	Минкина	09.91		Р	12	
			Гл.спец.	Темкин	09.91	Схема системы теплоснабжения установок П1...П4. Узлы 1...4.	ГИПРОПЛОДООВОЩХОЗ г. Одесса		
Инв №			Н.отд.	Молотилова	09.91				
			Н.контр.	Лушер	09.91				

Взам. инв. № | Подпись и дата | Инв. № подл.

Альбом 3

Система теплоснабжения установок У1...У4

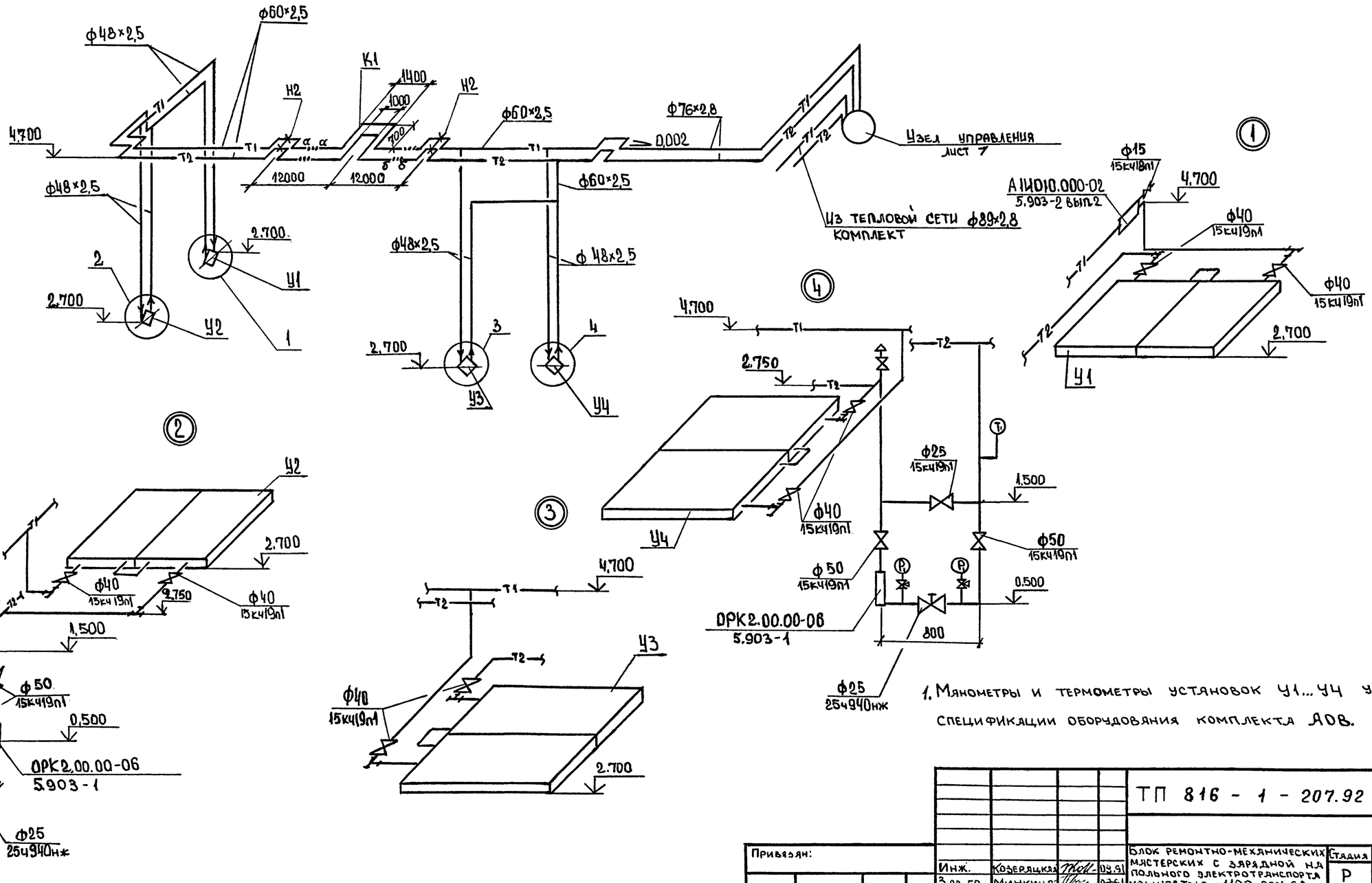

1. Манометры и термометры установок У1...У4 учтены в спецификации оборудования комплекта АОВ.

Привязан:					ТП 816 - 1 - 207.92 ОВ			
			Инж.	Коберяцкая	09.91	Блок ремонтно-механических мастерских с зарядной на польного электротранспорта мощностью 1100 рем.ед.	Стадия	Лист	Листов
			3.яв.гр.	Минкиная	09.91		Р	13	
			Гл.спец.	Темкин	09.91	Схема системы теплоснабжения установок У1...У4. Узлы 1...4.	Гипропродовощхоз г. Одесса		
Инв. №			Нач.отд.	Молотилова	09.91				
			Н.контр.	Лушер	09.91				

Инв. № подл. | Подпись и дата | Взам. инв. №

Формат А2

Альбом 3

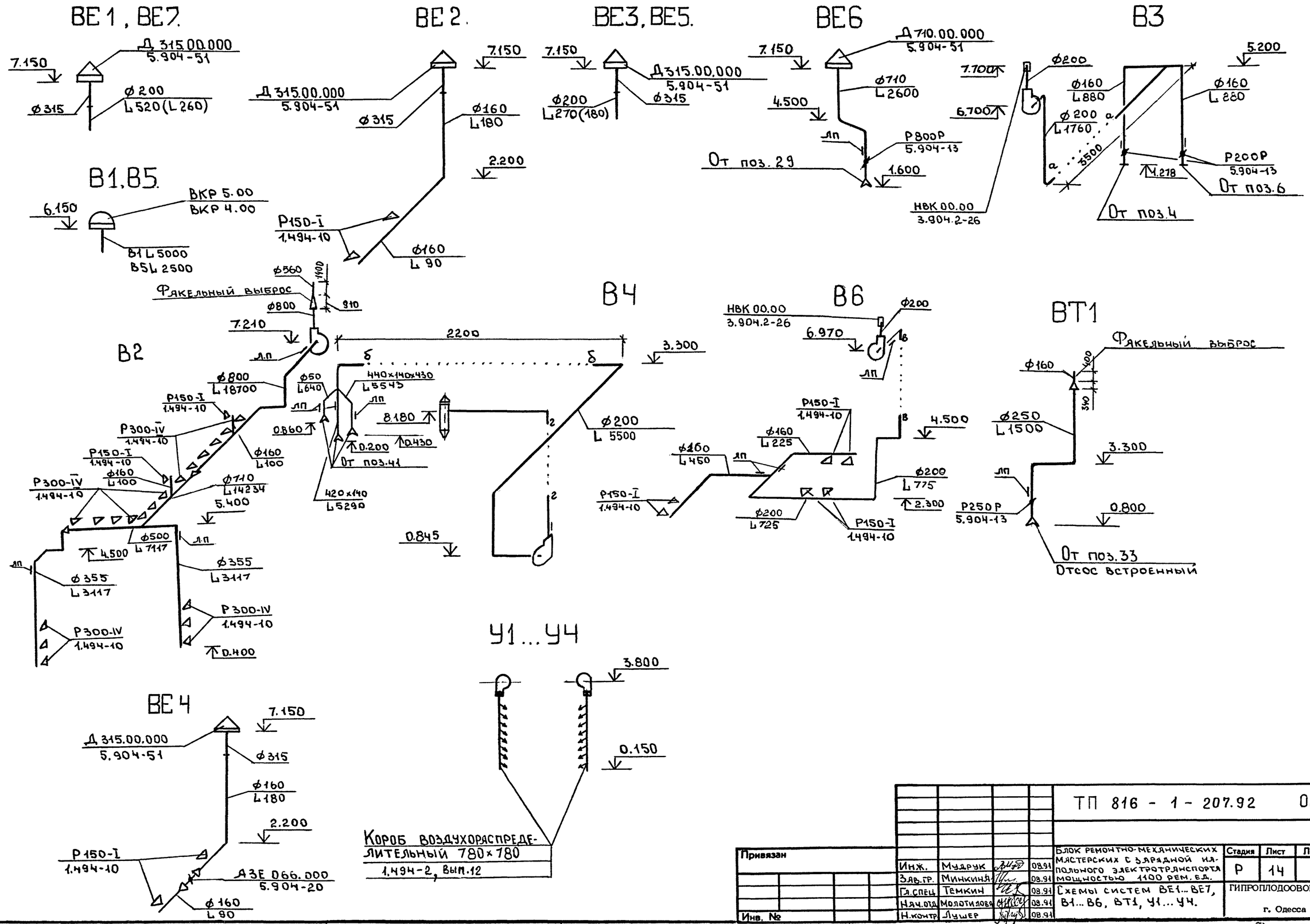

					ТП 816 - 1 - 207.92 ОВ			
Привязан					Блок ремонтно-механических мастерских с зарядной напольного электротранспорта мощностью 1100 рем. ед.	Стадия	Лист	Листов
			Инж.	Мудрук		Р	14	
			Зав.гр.	Минкина	08.91			
			Гл.спец	Темкин	08.91	Схемы систем ВЕ1...ВЕ7, В1...В6, ВТ1, У1...У4.	ГИПРОПЛОДООВОЩХОЗ г. Одесса	
			Н.уч.отд	Молотилова	08.91			
Инв. №			Н.контр	Лушер	08.91			

Взам. инв. № | Подпись и дата | Инв. № подл.

Альбом 3

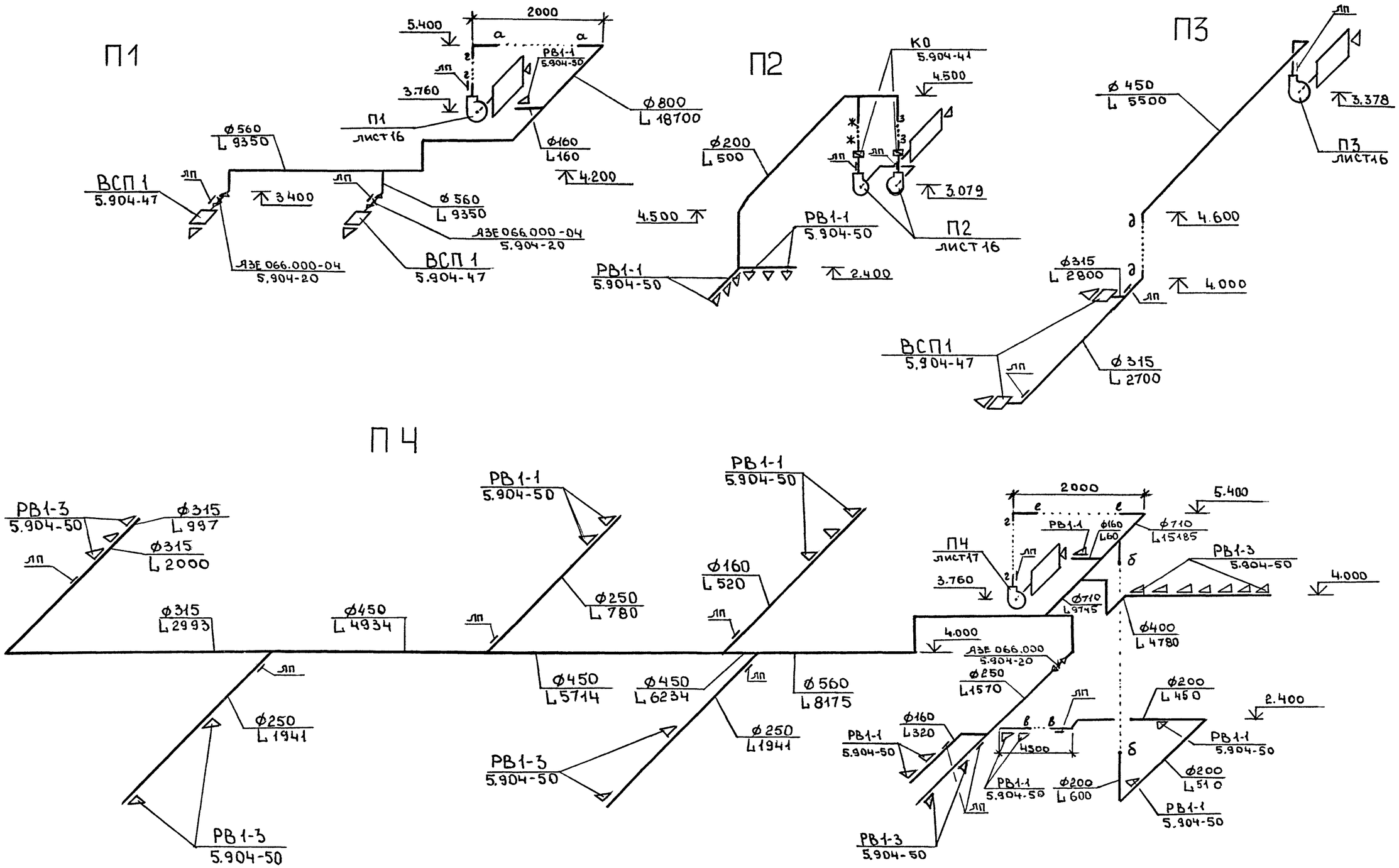

					ТП 816 - 1 - 207.92		08	
Привязан								
			Инж.	Мудрук	08.91	Блок ремонтно-механических мастерских с зарядной напольного электротранспорта мощностью 1100 рем.ед.	Стадия	Лист	Листов
			Зав.гр.	Минкина	08.91		Р	15	
			Гл.спец.	Темкин	08.91	Схемы систем П1...П4.	ГИПРОПЛОДООВОЩХОЗ г. Одесса		
			Н.лч.отд.	Молотилова	08.91				
Инв. №			Н.контр.	Лушер	08.91				

Взам. инв. № | Подпись и дата | Инв. № подл.

Альбом 3

1-1

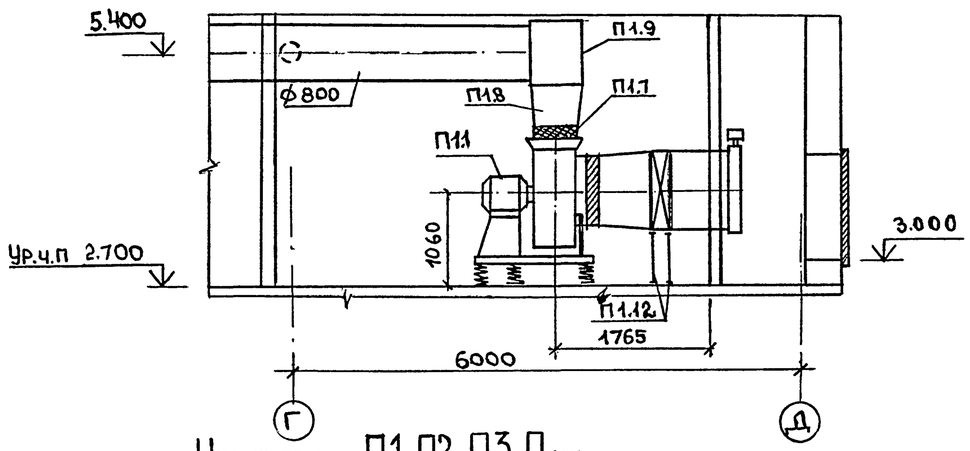

2-2

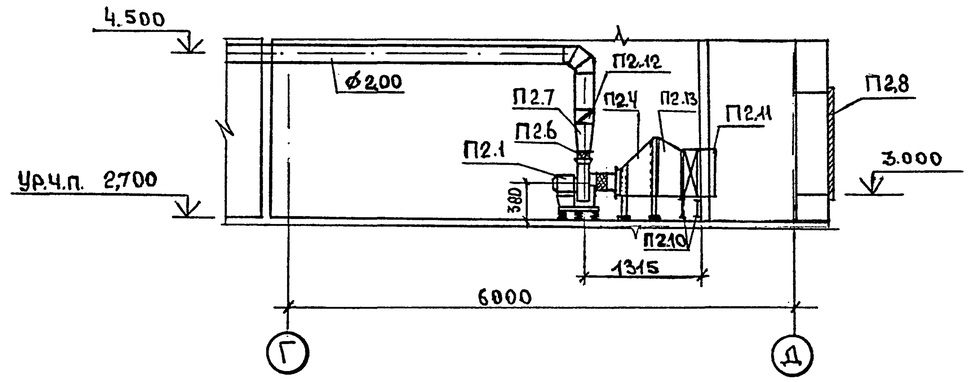

Установки П1, П2, П3. План.

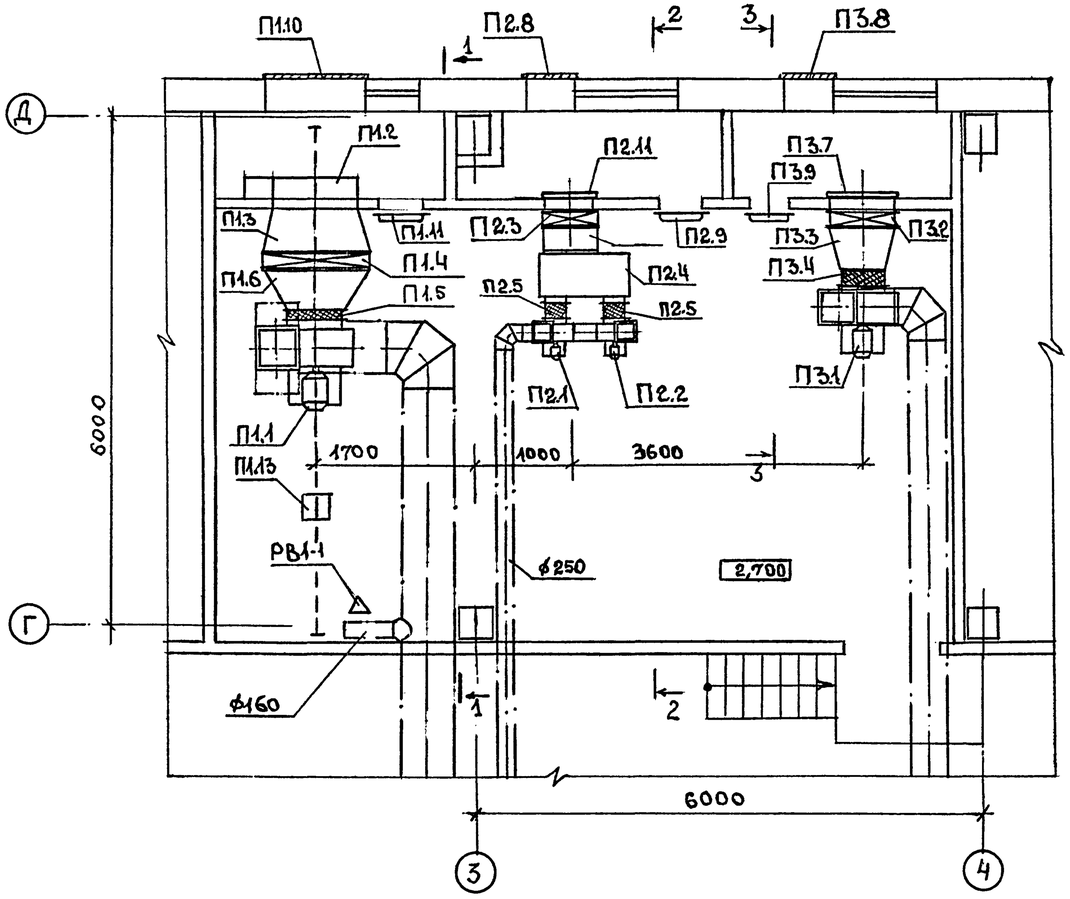

3-3

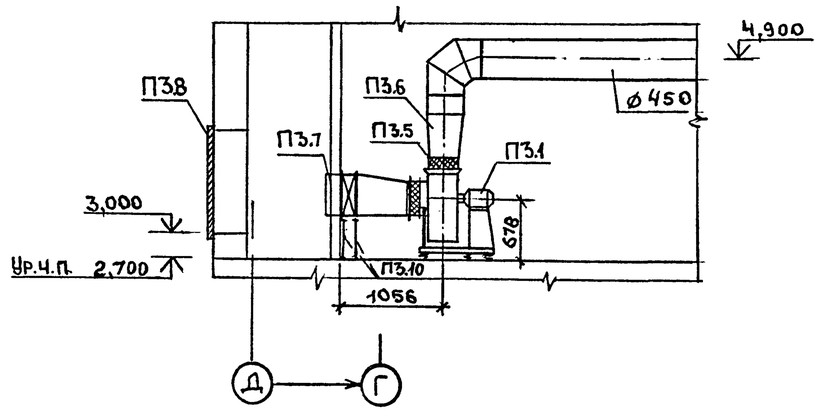

1. Спецификация установок П1...П3 приведена на листах 18,19.

Привязан				ТП 816 - 1 - 207.92 ОВ			
				Блок ремонтно-механических мастерских с зарядной напольного электротранспорта мощностью 1100 рем. ед.	Стадия	Лист	Листов
					Р	16	
Инв. №				Установки П1, П2, П3. План. Разрезы 1-1...3-3.	ГИПРОПЛОДООВОЩХОЗ г. Одесса		

Инж.	Мудрук		08.91
Зав. гр	Минкина		08.91
Гл. спец.	Темкин		08.91
Н. яч. отд	Молотилова		08.91
Н. контр	Лушер		08.91

Инв. № подл. | Подпись и дата | Взам. инв. №

Альбом 3

1-1

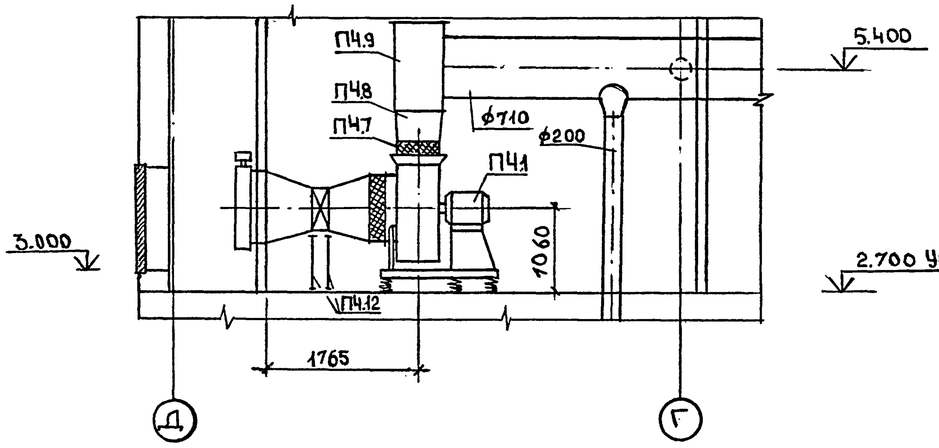

Установка П4.План.

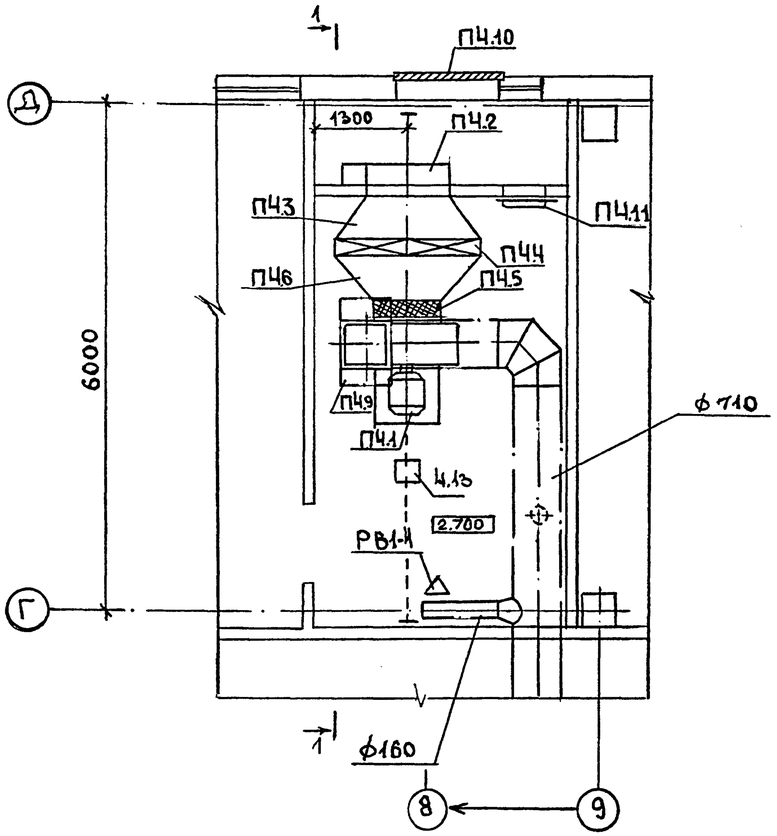

План кровли между осями 1-3 и Б-Д с устяновками В2, В3.

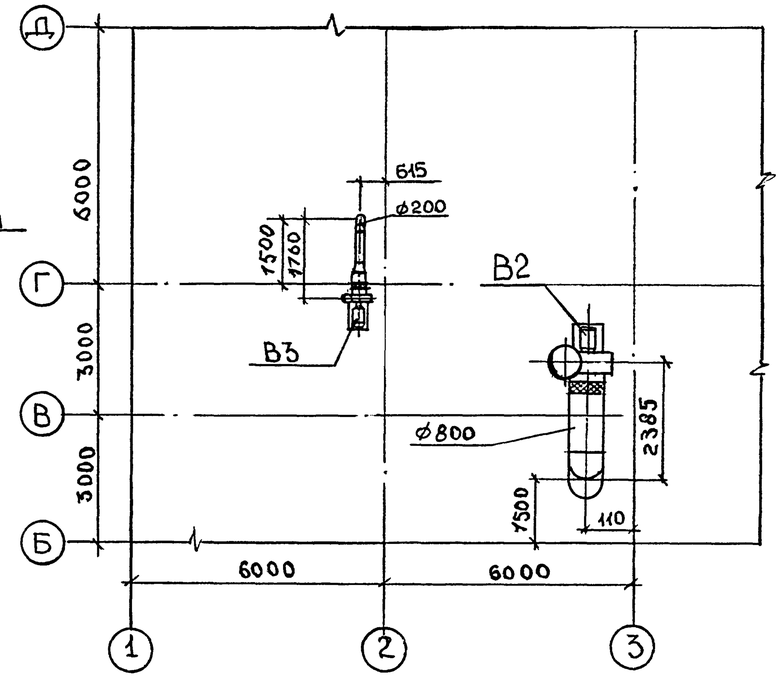

План кровли между осями 8-10 и В-Д с устяновкой В6.

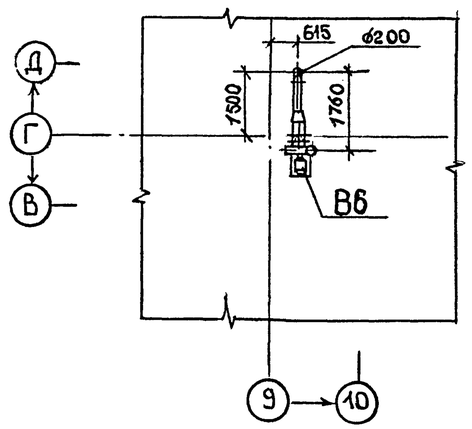

1. Спецификация устяновки П4 приведена на листе 19.

				ТП 816 - 1 - 207.92 ОВ			
Инж.	Мудрук		08.91	Блок ремонтно-механических мястерских с зарядной напольного электротранспорта мощностью 1100 рем. ед.	Стадия	Лист	Листов
Зяв. гр.	Минкиня		08.91		Р	17	
Гл.спец.	Темкин		08.91	Устяновка П4. План. Разрез 1-1. Планы кровли между осями 1-3 и Б-Д; 8-10 и В-Д с устяновками В2, В3, В6.	ГИПРОПЛОДООВОЩХОЗ г. Одесса		
Нач.отд.	Молотилова		08.91				
Н.контр.	Лушер		08.91				

Привязан

Инв. №

Инв. № подл. | Подпись и дата | Взам. инв. №

Альбом 3

Спецификация отопительно-вентиляционных установок (начало).

Марка, поз.	Обозначение	Наименование	Кол.	Масса ед., кг	Примечание
		П1			
П1.1	ТУ 22-11-1-88	Вентилятор центробежный ВЦ4-75№8; исп.1; пол Л0°; диаметр рабочего колеса 1,0 Д ном на виброизоляторах с электродвигателем 4А132S6; N=5,5кВт n=960 об/мин	1	342	
П1.2	ТУ 204 Каз.ССР 062-78	Заслонка воздушная утепленная П 1600×1000 с исполнительным механизмом МЭО-16/63-0.25 N=0,036 кВт.	1	59	1600×1000
П1.3		Переход 1600×1000→ →1655×1003	1		l=500мм
П1.4	ТУ 22-5757-84	Калорифер КСк3-11 02ХЛ3 с поверхностью нагрева F=83,12 м²	1	176	
П1.5	5.904-38	Вставка гибкая В 00.00-14	1	2.2	l=200мм
П1.6		Переход 1655×1003→ →ф 800	1		l=500мм
П1.7	5.904-38	Вставка гибкая Н 00.00-17	1	2.57	l=200мм
П1.8		Переход 560×560→	1		l=500мм

Спецификация отопительно-вентиляционных установок. (продолжение)

Марка, поз.	Обозначение	Наименование	Кол.	Масса ед., кг	Примечание.
		→600×1000			
П1.9		Короб из проката листового холоднокатаного δ=1,2 мм	1		
П1.10	1.494-27	Воздухозаборное устройство 5С1В.000.000-04	1	44.7	
П1.11	5.904-4	Дверь герметическая утепленная ДУс 1.25×0.5	1	33.6	
П1.12	1.494-25	Подставка под калорифер Н=560мм	4	2.0	
П1.13	ТУ 24.09.701-88	Таль ручная передвижная червячная грузоподъемностью 3.2т	1		
		П2			
П2.1	ТУ 22-5933-85	Вентилятор центробежный ВЦ4-75№2.5 исп1, пол Л0°, диаметр рабочего колеса 1,0 Дном на виброизоляторах с электродвигателем 4АА50А4; N=0,06кВт n=1400 об/мин	1	26.2	
П2.2	ТУ 22-5933-85	Вентилятор центробежный ВЦ4-75№2.5 исп1, пол Пр0°, диаметр рабочего колеса 1,0 Дном на виброизоляторах с электродвигателем 4АА50А4, N=0,06кВт n=1400 об/мин	1	26.2	

Спецификация отопительно-вентиляционных установок (продолжение).

Марка, поз.	Обозначение	Наименование	Кол.	Масса ед., кг	Примечание
П2.3	ТУ 22-5757-84	Калорифер КСк3-6 02ХЛ3 с поверхностью нагрева F=13.26 м²	1	38	
П2.4	5.903-7	Коробка смесительная К0.000	1	70	l=560мм
П2.5	5.904-38	Вставка гибкая В.00.00-03	2	0,74	l=120мм
П2.6	5.904-38	Вставка гибкая Н 00.00-03	2	0.79	l=120мм
П2.7		Переход 175×175→ →ф200	2		l=300мм
П2.8	1.494-27	Воздухозаборное устройство 5С1В.000.000	1	28.6	
П2.9	5.904-4	Дверь герметическая утепленная ДУс 1.25×0.5	1	33.6	

Привязан

Инв. №

Инв. № подл. | Подпись и дата | Взам. инв. №

Инж.	Мудрук		08.91
Зав.гр.	Минкина		08.91
Гл.спец.	Темкин		08.91
Н.отд.	Молотилова		08.91
Н.контр.	Лушер		08.91

ТП 816-1-207.92 ОВ

Блок ремонтно-механических мастерских с зарядной напольного электротранспорта мощностью 1100 рем.ед.

Спецификация отопительно-вентиляционных установок (начало).

Стадия	Лист	Листов
Р	18	

ГИПРОПЛОДООВОЩХОЗ г. Одесса

25393 03 31 Формат А2

Альбом 3

Спецификация отопительно-вентиляционных установок (продолжение).

Марка, поз.	Обозначение	Наименование	Кол	Масса ед., кг	Примечание
П2.10	1.494-25	Подставка под калориферы. Н=260мм	4	2.0	
П2.11	5.903-7	Клапан утепленный створный КУС 1.00.00	1	20	
П2.12	5.904-41	Клапан обратный общего назначения КО	2	4.6	
П2.13		Переход 530×503→ →600×1170	1		ℓ=500
		П3			
П3.1	ТУ22-5335-82Е	Вентилятор центробежный ВЦ4-75№5, пол Л0°; исп 1; диаметр рабочего колеса 1.0 Д ном; на виброизоляторах с электродвигателем 4А80В4; N=1,5кВт; n=1420 об/мин	1	97.6	
П3.2	ТУ22-5757-84	Калорифер КСк3-7-02ХЛ3 с поверхностью нагрева F=16,34 м²	1	44	
П3.3		Переход 655×503→ →ф500	1		ℓ=500мм
П3.4	5.904-38	Вставка гибкая В00.00-09	1	1,43	ℓ=120мм
П3.5	5.904-38	Вставка гибкая Н00.00-11	1	1,51	ℓ=120мм
П3.6		Переход 353×353→ →ф450	1		ℓ=500мм

Спецификация отопительно-вентиляционных установок (продолжение).

Марка, поз.	Обозначение	Наименование	Кол	Масса ед., кг	Примечание
П3.7	5.903-7	Клапан утепленный створный КУС 1.00.00-01	1	23.0	
П3.8	1.494-27	Воздухозаборное устройство 5С1В.000.000	1	28.6	
П3.9	5.904-4	Дверь герметическая утепленная ДУс 1.25×0.5	1	33,6	
П3.10	1.494-25	Подставка под калорифер Н=430мм	4	2.0	
		П4			
П4.1	ТУ 22-11-1-88	Вентилятор центробежный ВЦ4-75№8 исп.1; пол Л0°, диаметр рабочего колеса 1.0 Д ном; на виброизоляторах с электродвигателем 4А132 S6; N=5.5кВт; n=965 об/мин	1	342	
П4.2	ТУ 204 Каз.ССР 062-78	Заслонка воздушная утепленная с исполнительным механизмом МЭО-16/63-0.25	1	53,0	1600×1000

Спецификация отопительно-вентиляционных установок (окончание).

Марка, поз.	Обозначение	Наименование	Кол	Масса ед., кг	Примечание
П4.3		Переход 1600×1000→ →1810×503	1		ℓ=500мм
П4.4	ТУ 22-5757-84	Калорифер КСк3-9-02ХЛ3 с поверхностью нагрева F=22.5 м²	2	56	
П4.5	5.904-38	Вставка гибкая В00.00-14	1	2.57	ℓ=200мм
П4.6		Переход 1810×503→ →ф800	1		ℓ=500мм
П4.7	5.904-38	Вставка гибкая Н00.00-17	1		
П4.8		Переход 560×560→ →600×1000	1		ℓ=400мм
П4.9		Короб из прокатя листового холоднокатяного δ=1,2мм	1		
П4.10	1.494-27	Воздухозаборное устройство 5С1В.000.000-04	1	44.7	
П4.11	5.904-4	Дверь герметическая утепленная ДУс 1.25×0.5			
П4.12	1.494-25	Подставка под калорифер Н=810мм	4	2,0	
П4.13	ТУ 24.09.701-88	Таль ручная передвижная червячная грузоподъемностью 3,2т	1		

Привязан

Инв. №

Взам. инв. № | Подпись и дата | Инв. № подл.

Инж.	Мудрук		08.91
Зав.гр.	Минкина		08.91
Гл.спец.	Темкин		08.91
Н.отд.	Молотилова		08.91
Н.контр.	Лушер		08.91

ТП 816 - 1 - 207.92 ОВ

Блок ремонтно-механических мастерских с зарядной на польного электротранспорта мощностью 1100 рем.ед.

Спецификация отопительно-вентиляционных установок (окончание)

Стадия	Лист	Листов
Р	19	

ГИПРОПЛОДООВОЩХОЗ г. Одесса

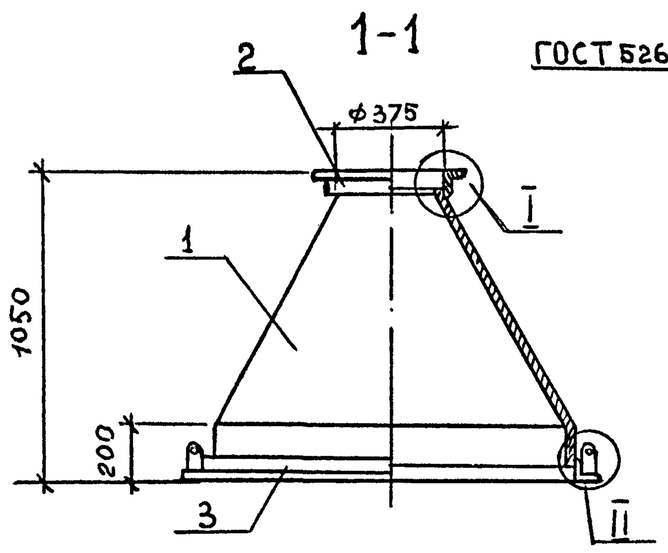

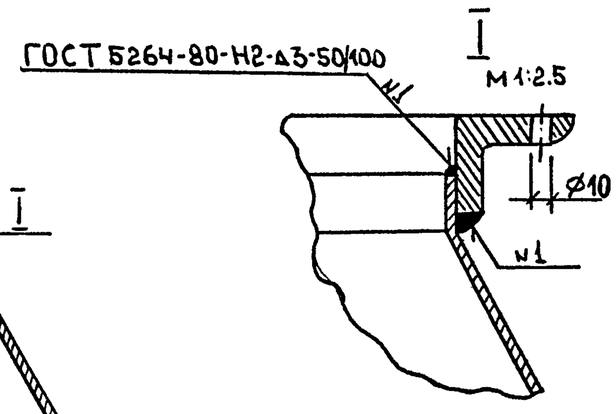

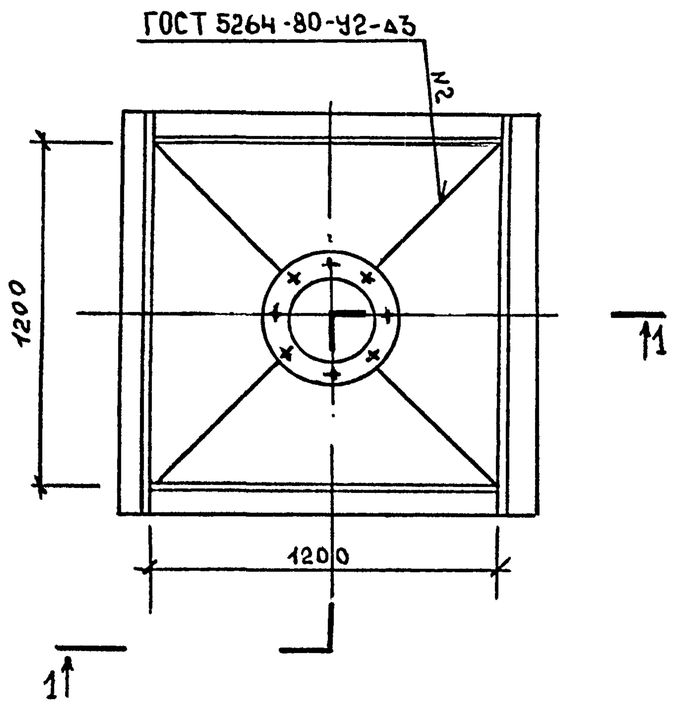

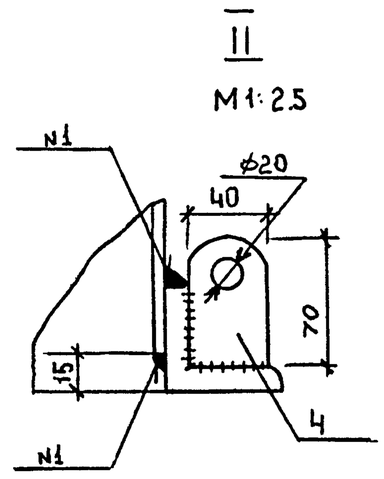

Ведомость элементов зонта.

Поз.	Обозначение	Наименование.	Кол.	Дополнительные указания
1		Конфузор из стали листовой горячекатаной по ГОСТ 19903-74	1	
2		Верхний фланец. Уголок $\frac{50\times50\times5\ ГОСТ\ 8509-86^*}{С235\ ГОСТ\ 27772-88}$	1	
3		Нижний фланец. Уголок $\frac{50\times50\times5\ ГОСТ\ 8509-86^*}{С235\ ГОСТ\ 27772-88}$	1	
4		Ушко. Лист $\frac{Б\text{-}ПН\text{-}5\times40\times70\ ГОСТ\ 19904-74^*}{С235\ ГОСТ\ 27772-88}$	4	

Привязан

Инв. №

Изм.	Лист	№ докум.	Подп.	Дата
Разраб.		Мудрук		09.91
Пров.		Минкиня		09.91
Зав.гр.		Минкиня		09.91
Гл.спец.		Темкин		09.91
Нач.отд.		Молотиловская		09.91
Н.контр.		Лушер		09.91

ТП 816 - 1 - 207.92 ОВ.НК.ЗВ1.000.ВО

Зонт ЗВ1

Лит.	Масса	Масштаб
Э	33.18	1:20

Лист | Листов 1

ГИПРОПЛОДООВОЩХОЗ г. Одесса

Формат А3

Подпись и дата | Инв. № дубл. | Взам. инв. № | Подпись и дата | Инв. № подл.