ТИПОВОЙ ПРОЕКТ
503-2-43.91

ПРОИЗВОДСТВЕННЫЙ КОРПУС АВТОТРАНСПОРТНОГО ПРЕДПРИЯТИЯ НА 200 АВТОБУСОВ С ЗАКРЫТОЙ СТОЯНКОЙ

АЛЬБОМ 9

КЖИ Чертежи строительных изделий СТР. 3-66

ТИПОВОЙ ПРОЕКТ
503-2-43.91

ПРОИЗВОДСТВЕННЫЙ КОРПУС АВТОТРАНСПОРТНОГО ПРЕДПРИЯТИЯ НА 200 АВТОБУСОВ С ЗАКРЫТОЙ СТОЯНКОЙ

АЛЬБОМ 9

Разработан
Воронежским арендным предприятием
„Гипроавтотранс"

Главный инженер В.П. Шатов
Главный инженер проекта А.И. Коростелев

Утвержден и введен в действие
Государственным концерном „Росавтотранс"
Протокол от 25.07. 1991 № 2

Альбом 9

Марка - лист	Наименование	Стр.	Примечание
503-2-43.91-9.00	Содержание альбома	2	
– ПЗ	Пояснительная записка	3	
–1.000	Фермы ФС1... ФС6	4..7	
–1.000	Ведомость дополнительного расхода		
	стали на фермы, кг ФС1... ФС6	8	
–2.000	Ведомость дополнительного расхода		
	стали на колонны, кг К1...К15, К24	8	
– 2.000	Колонны К1...К15, К24	9..16	
– 3.000	Колонны К16...К23	17..21	
– 3.000	Ведомость дополнительного расхода		
	стали на колонны, кг К16... К23	22	
– 4.000	Ведомость дополнительного расхода		
	стали на плиты покрытия, кг	22	
– 4.000	Плиты покрытия...	23..25	
– 5.000	Колонны К26... К38	26..28	
– 5.000	Ведомость дополнительного расхода		
	стали на колонны, кг К26...К38	29	
– 0.1.00	Изделие металлическое ИМ1... ИМ3	30	
– 0.2.00	Изделие металлическое ИМ4...ИМ5	31	
– 0.3.00	Изделие металлическое ИМ6, ИМ7, ИМ18	32	
–04.01;02	Изделие металлическое ИМ8, ИМ9	33	
-04.03;03-01;04	Сетка арматурная ИМ10, ИМ37. Решетка ИМ11	34	
–04.05;06	Изделие соединительное ИМ12. Сетка ИМ13	35	
–04.07;08	Изделие металлическое ИМ14, ИМ15	36	
–04.09;10	Решетка ИМ16. Изделие закладное ИМ17	37	
–0.4.11;12	Щит ИМ19. Щит ИМ20	38	
–0.4.13;14	Изделие закладное ИМ21, ИМ22	39	
–0.4.15;16	Изделие закладное ИМ23. Решетка ИМ24	40	
–0.4.17;18	Щит ИМ25 Изделие закладное ИМ26	41	
–0.4.19,20	Изделие закладное ИМ27, ИМ28	42	
–0.4.21;21-01	Решетка ИМ29, ИМ30	43	
–04.22;22-01	Каркас плоский ИМ31, ИМ32	44	
–0.4.23	Изделие металлическое ИМ33	44	
–0.4.24СБ;24	Балка Бм1	45	
–0.5.00СБ;00	Ворота В1	46..48	
–0.5.01СБ;01	Рама ворот РВ1	49	
– 0.5.02СБ	Полотно ворот П1л, П1п	50	
– 0.5.03СБ	Изделие соединительное ИМ34	50	
– 0.5.04СБ;04	Стальные жалюзи ВЖ1	51	
– 0.5.05СБ,06	Петля подгибная ПП1	52	
– 0.5.06СБ,06	Шпингалет нижний ШН1	53	
– 0.5.07СБ,07	Защелка пружинная ЗП1	54	
–0.5.08СБ,08	Щеколда фалевая ЩФ1	55	
–0.5.09СБ	Утепленный клапан УК1	56	
–0.5.10СБ	Пробой ТЭО	56	
–0.5.11СБ	Изделие закладное ИМ35	57	
– 0.6.01.СБ	Изделие закладное ИМ36	57	
– 0.6.02.СБ	Балка БМ2	58	
–0.6.03.СБ	Плита монолитная ПМ1	59	
– 6.000	Плиты перекрытий	60÷65	
– 6.000	Ведомость дополнительного расхода стали, кг на арматурные изделия плит перекрытия	66	

Инв.№ подл. | Подпись и дата | Взам. инв.№

ГИП	Коростелев		503-2-43.91-9.00
Н.контр.	Белоусова		
Нач.отд.	Хатеева		Содержание альбома
Гл.констр.	Бескоровайный		Стадия: Р; Лист: ; Листов: 1
Зав.гр.	Рубцова		Гипроавтотранс Воронежское арендное предприятие
Инж.-шкат.	Бова		

Альбом 9

1. При изготовлении арматурных и закладных изделий руководствоваться требованиями: ГОСТ 10922-75 „Арматура и закладные детали сварные для железобетонных и бетонных конструкций. Технические требования и методы испытаний" ГОСТ 14098-85 „Соединения сварные арматуры железобетонных изделий и конструкций."
Контактная и ванная сварка: „Основные типы и конструктивные элементы."
СН 393-78 „Инструкция по сварке соединений арматуры и закладных деталей железобетонных конструкций."

2. Все металлоконструкции в заводских условиях грунтуются и окрашиваются за один раз влагостойкими красками.

3. Сварку закладных деталей с нахлесточными соединениями элементов выполнять дуговой электросваркой.
Сварку сеток - на контактных точечных машинах.

4. Арматурные сварные сетки изготовлять контактной точечной сваркой в соответствии с требованиями ГОСТ 14098-85.

5. Ручную дуговую сварку арматурных стержней с накладками и с нахлесткой выполнять в соответствии с требованиями ГОСТ 5264-80. „Швы сварочных соединений. Ручная электродуговая сварка. Основные типы и конструктивные элементы."

6. Сварку металлоконструкций производить электродами типа Э46А ГОСТ 9467-75, сварные швы по ГОСТ 5264-80.

7. Высоту всех неоговоренных на чертежах сварных швов принять равной толщине меньшего из стыкуемых элементов.

8. Закладные детали сборных железобетонных конструкций согласно СНиП 2.03.11-85 „Защита строительных конструкций от коррозии" - защитить цинковым металлическим покрытием толщиной 120-150 мкм.

ГИП	Коростелев		
Нач. отд.	Хатеева		
Гл. констр.	Бескоровайный		
Зав. гр.	Рубцова		
Инж. III к.	Бова		

503-2-43.91 - 9 - ПЗ

Пояснительная записка

Стадия	Лист	Листов
Р		1

ГИПРОАВТОТРАНС
Воронежское арендное предприятие

Инв. № подл. | Подпись и дата | Взам. инв. №

Альбом 9

Формат	Зона	Поз.	Обозначение	Наименование	Количество														Масса ед. кг	Примечание
						01	02	03	04	05										
				Документация																
			503-2-43.91-9-1.000	Сборочный чертеж																
			503-2-43.91-9-ПЗ	Пояснительная записка																
			503-2-43.91-9-1.000	Ведомость расхода стали																
				Сборочные единицы																
		1	1.463.1-16 вып.3	Ферма 2ФС24-2АIII В-Н	1														11200	
		2	1.463.1-16 вып.3	2ФС 24-8 АIII В-Н		1													11200	
		3	1.463.1-16 вып.3	4ФС 24-10 АIII В-Н			1	1		1									18600	
		4	1.463.1-16 вып.3	4ФС 24-11 АIII В-Н					1										18600	
				Закладные изделия																
		5	1.463.1-16.5-4	М10	1	1	1												5,0	
		6	1.463.1-16.5-11	М4-4	8	8	8	8	8	8									3,0	
		7	1.463.1-16.5-10	М4-2	6	6	6	6	6	6									1,7	
		8	1.463.1-16.5-5	М12			12			4									4,4	
		9	1.463.1-16.5-7	М13			1												4,2	
					ФС1	ФС2	ФС3	ФС4	ФС5	ФС6										

Инв. № подл. | Подпись и дата | Взамен инв. №

ГИП	Коростелев	
Нач. отд.	Хатеева	
Гл. спец.	Бескоровайный	
Зав. гр.	Сокольцов	
Вед. инж.	Некрасова	

503-2-43.91-9-1.000

Фермы стропильные ФС1÷ФС6

Стадия	Масса	Масштаб
Р	см. табл.	
Лист	Листов 1	

ГИПРОАВТОТРАНС
Воронежское арендное предприятие

25122-09 5 Формат А3

Альбом 9

Рис. 1

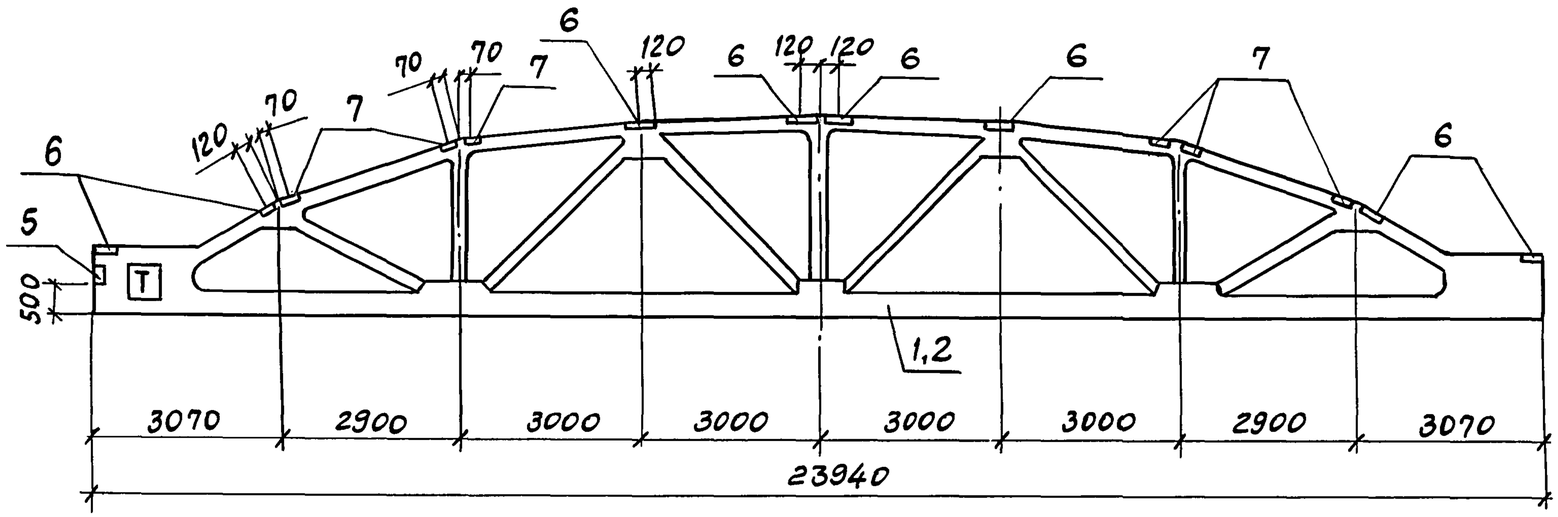

Марка по схеме	Обозначение исполнения	Марка фермы	Рис.	Масса ед, кг	Примечание
ФС1	503-2-43.91-9-1.000	2ФС24-2АIIIВ-Н-1	1	11200	
ФС2	-01	2ФС24-8АIIIВ-Н-2	1	11200	
ФС3	-02	4ФС24-10АIIIВ-Н-3	2	18600	
ФС4	-03	4ФС24-10АIIIВ-Н-4	3	18600	
ФС5	-04	4ФС24-11АIIIВ-Н-5	3	18600	
ФС6	-05	4ФС24-10АIIIВ-Н-6	4	18600	

ГИП	Коростелев		
Нач.отд.	Хатеева		
Гл.спец.	Бескровайный		
Зав.гр.	Сокольцов		
Вед.инж.	Некрасов		

503-2-43.91-9-1.000

Фермы стропильные ФС1 ÷ ФС6

Стадия	Масса	Масштаб
Р	См.таб.	

Лист 1 | Листов 2

ГИПРОАВТОТРАНС
Воронежское арендное предприятие

Инв.№ подл. | Подпись и дата | Взам. инв.№

Альбом 9

Рис 2

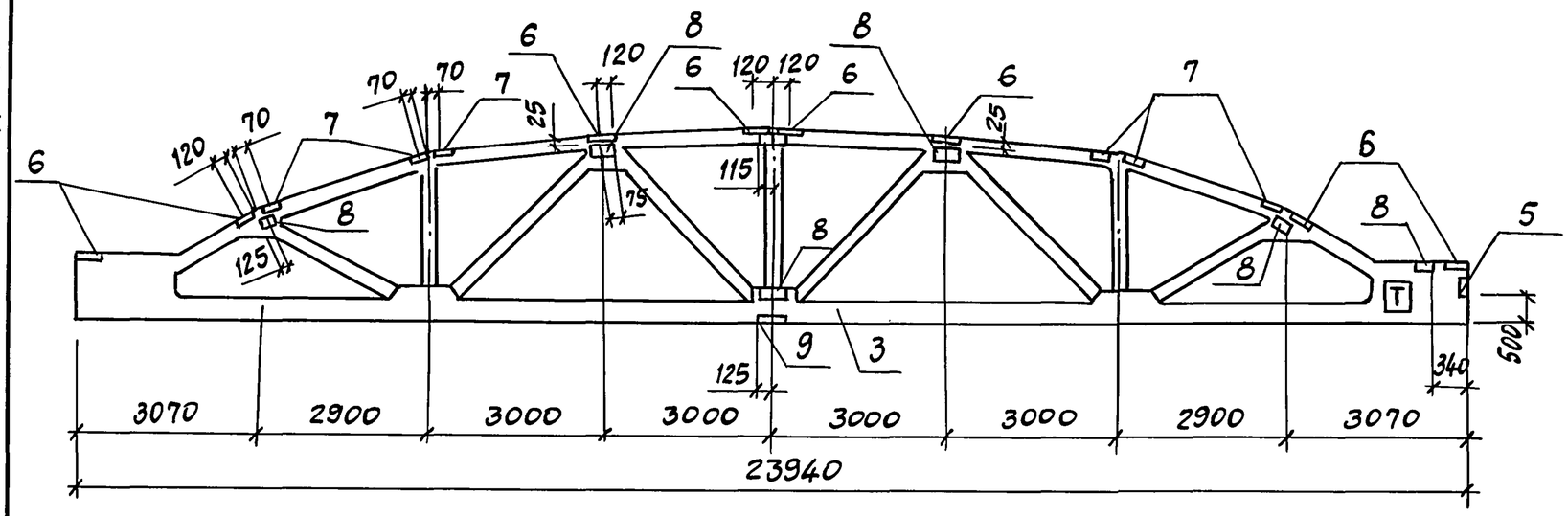

Рис 3

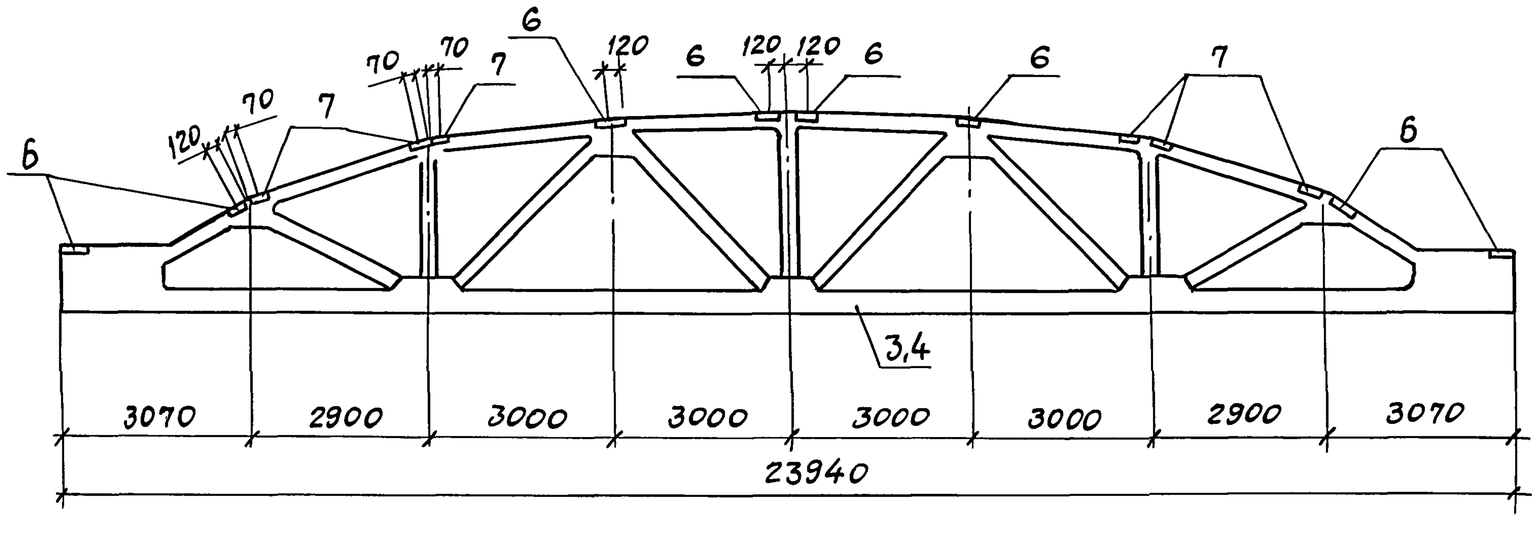

Инв.№ подл	Подпись и дата	Взам. инв.№

503-2-43.91-9-1.000

Лист 2

Альбом 9

Рис 4

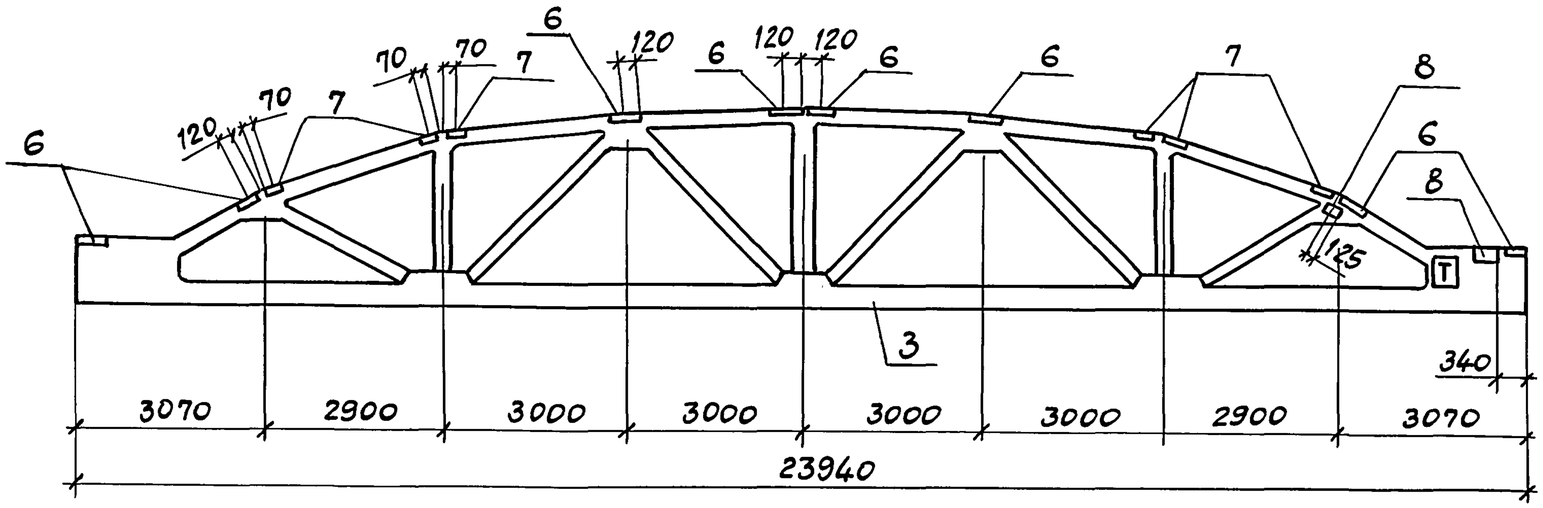

Инв. № подл.	Подпись и дата	Взам. инв. №

503-2-43.91-9-1.000

Лист 3

Альбом 9

Марка элемента	Изделия закладные										Всего
	Арматура класса AIII				Прокат марки Вст3кп2						
	ГОСТ 5781-82*				ГОСТ 103-76				ГОСТ 8510-86		
	8	10	12	Итого	-6	-10		Итого	∠100x70x8		
2ФС24-2AIII8-Н-1	4,8	0,2		5,0	29,8			29,8	4,4		39,2
2ФС24-8AIII8-Н-2	4,8	0,2		5,0	29,8			29,8	4,4		39,2
4ФС24-10AIII8-Н-3	4,8	0,2	17,6	22,6	29,8	39,2		69,0	4,4		91,6
4ФС24-10AIII8-Н-4	4,4			4,4	29,8			29,8			34,2
4ФС24-11AIII8-Н-5	4,4			4,4	29,8			29,8			34,2
4ФС24-10AIII8-Н-6	4,4		5,6	10,0	29,8	12,0		41,8			51,8

Взамен инв.

Подпись и дата

Инв. № подл.

ГИП	Коростелев		
Нач.отд.	Хатеева		
Гл.спец.	Бескорованный		
Зав. гр.	Сокольцов		
Вед.инж.	Некрасова		

503-2-43.91-9.1.000

Ведомость дополнительного расхода стали кг, на закладные детали ферм.

Стадия	Лист	Листов
Р		1

ГИПРОАВТОТРАНС Воронежское арендное предприятие

Формат А4

Марка элемента	Изделия закладные												Всего
	Арматура класса									Прокат марки			
	AI					AIII				Вст.3			
	ГОСТ 5781-82*									ГОСТ 103-76	ГОСТ 8509-86		
	6	12	14	16	18	12	14	16	22	-10	-14	∠63x5	
1К60-1М2-1		1,3				5,3				9,2	4,5	6,0	26,3
1К60-1М2-2		1,3				5,3				9,2	4,5	6,0	26,3
1К60-1М2-3		1,3				8,2	2,0		1,4	25,2	4,5	6,0	48,6
1К60-1М2-4		1,3				2,4					4,5	6,0	14,2
1К60-1М2-5	0,8	1,3				5,3	8,2		5,8	34,3	4,5	6,0	66,2
2К60-2М2-6			1,8			2,2					6,0	6,0	19,0
5К60-1М2-7	0,4		1,8			2,9	4,1		2,9	38,2			53,4
6К60-3М3-8			1,8			2,6				15,3			19,7
5К60-1М2-9	0,2		1,8			5,8	2,0	5	1,4	40,5			56,7
2К48-1М4-10		1,3				2,1					4,5	4,5	12,4
2К48-1М4-11		1,3				5,0				9,2	4,5	4,5	24,5
2К48-1М4-12		1,3				5,0				9,3	4,5	4,5	24,5
2К48-1М4-13		1,3				1,4					4,5		7,2
6К48-1М3-14				2,9		2,6				15,3			20,8
6К48-1М3-15				2,9		5,4				24,5			32,8
5К60-1М2-16	0,6		1,8			2,9	8,2	5	5,8	50			74,3

ГИП	Коростелев		
Нач.отд.	Хатеева		
Гл.спец.	Бескорованный		
Зав. гр.	Сокольцов		
Вед.инж.	Некрасова		

503-2-43.91-9-2.000

Ведомость дополнительного расхода стали, кг на закладные детали колонн К1÷К15, К24

Стадия	Лист	Листов
Р	1	

ГИПРОАВТОТРАНС Воронежское арендное предприятие

Формат А4

Альбом 9

Формат	Зона	Поз.	Обозначение	Наименование	Количество на исполнение																Масса ед. кг	Примечание
						01	02	03	04	05	06	07	08	09	10	11	12	13	14	15		
				Документация																		
			503-2-43.91-9-2.000	Сборочный чертеж																		
			503-2-43.91-9-ПЗ	Пояснительная записка																		
			503-2-43.91-9-2.000	Ведомость расхода стали																		
				Сборочные единицы																		
		1	1.423.1-3/88 вып. 1	Колонна 1К60-1М2	1	1	1	1	1												2000	
		2	1.423.1-3/88 вып. 1	2К60-2М2						1											2800	
		3	1.423.1-3/88 вып. 1	5К60-1М2							1		1								2800	
		4	1.423.1-3/88 вып. 1	6К60-3М3								1								1	4300	
		5	1.423.1-3/88 вып. 1	2К48-1М4										1	1	1	1				1700	
		6	1.423.1-3/88 вып. 1	6К48-1М3														1	1		3700	
		7	1.423.1-3/88 вып. 2	Закладные изделия МН1	1	1	1	1	1					1	1	1	1				5,9	
		8	1.423.1-3/88 вып. 2	М1-13	4	4	4	4	4	4				3	3	3					1,7	
		9	1.423.1-3/88 вып. 2	М1-12	2	2	4		2		2		4		2	2			2	2	6,0	
		10	1.423.1-3/88 вып. 2	НМ1-1			1		2		2		1							2	10,4	
		11	1.423.1-3/88 вып. 2	МН4							1		1							1	20,4	
		12	1.423.1-3/88 вып. 2	М2-32						1											7,3	
		13	1.423.1-3/88 вып. 2	М2-33								1						1	1		17,8	
		14	3.400-7 вып. 1/87	М12-150	2	2	2	2	2					2	2	2	2				0,66	
		15	3.400-7 вып. 1/87	М14-150						2	2		2							2	0,92	
		16	3.400-7 вып. 1/87	М16-200														2	2		1,44	
		17	3.400-7 вып. 1/87	М18-250								2									1,8	
		18	1.423-1-3/88 вып. 2	НМ1-2					2											2	9,3	
					К1	К2	К3	К4	К5	К6	К7	К8	К9	К10	К11	К12	К13	К14	К15	К24		

Взамен инв. № | Подпись и дата | Инв. № подл.

ГИП	Коростелев	
Нач. отд.	Хатеева	
Гл. спец.	Бескорованный	
Зав. гр.	Сокольцов	
Вед. инж.	Некрасова	

503-2-43.91-9-2.000

Колонны К1÷К15, К24

Стадия	Масса	Масштаб
Р	см. табл.	

Лист 1 | Листов

ГИПРОАВТОТРАНС
Воронежское арендное предприятие

Альбом 9

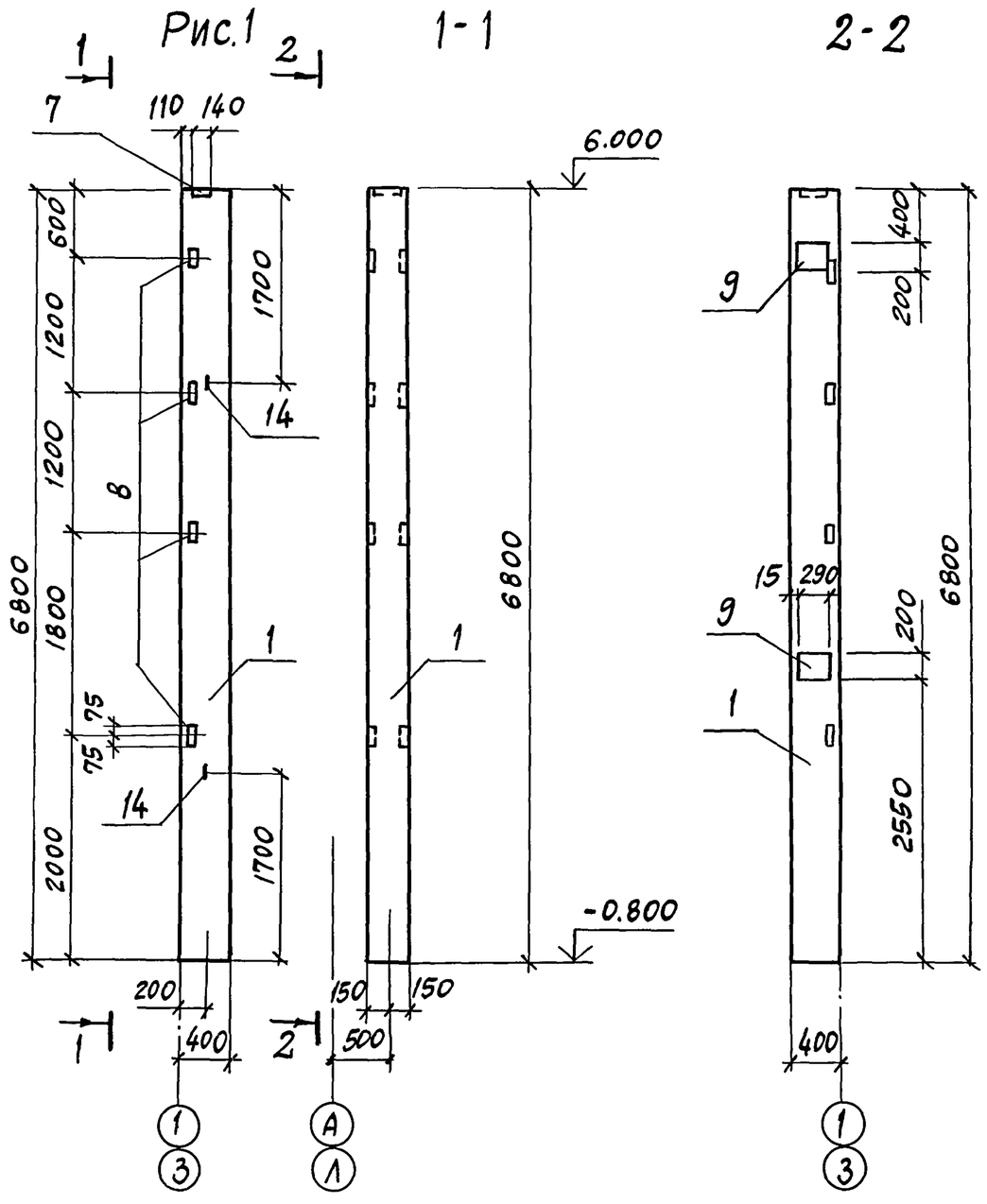

Марка по схеме	Обозначение исполнения	Марка колонн	Рис.	Масса ед. кг
К1	503-2-43.91-9-2.000	1К60-1М2-1	1	2000
К2	-01	1К60-1М2-2	2	2000
К3	-02	1К60-1М2-3	3	2000
К4	-03	1К60-1М2-4	4	2000
К5	-04	1К60-1М2-5	5	2000
К6	-05	2К60-2М2-6	6	2800
К7	-06	5К60-1М2-7	7	2800
К8	-07	6К60-3М3-8	8	4300
К9	-08	5К60-1М2-9	9	2800
К10	-09	2К48-1М4-10	10	1700
К11	-10	2К48-1М4-11	11	1700
К12	-11	2К48-1М4-12	12	1700
К13	-12	2К48-1М4-13	13	1700
К14	-13	6К48-1М3-14	14	3700
К15	-14	6К48-1М3-15	15	3700
К24	-15	5К60-1М2-16	7	2800

Инв. № подл. | Подпись и дата | Взам. инв. №

ГИП	Коростелев	
Нач.отд.	Хатеева	
Гл.спец.	Бескровайный	
Зав.гр.	Сокольцов	
Вед.инж.	Некрасова	

503-2-43.91-9-2.000

Колонны К1÷К15, К24

Стадия	Масса	Масштаб
Р	см. табл.	

Лист 1 | Листов 7

ГИПРОАВТОТРАНС
Воронежское арендное предприятие

Альбом 9

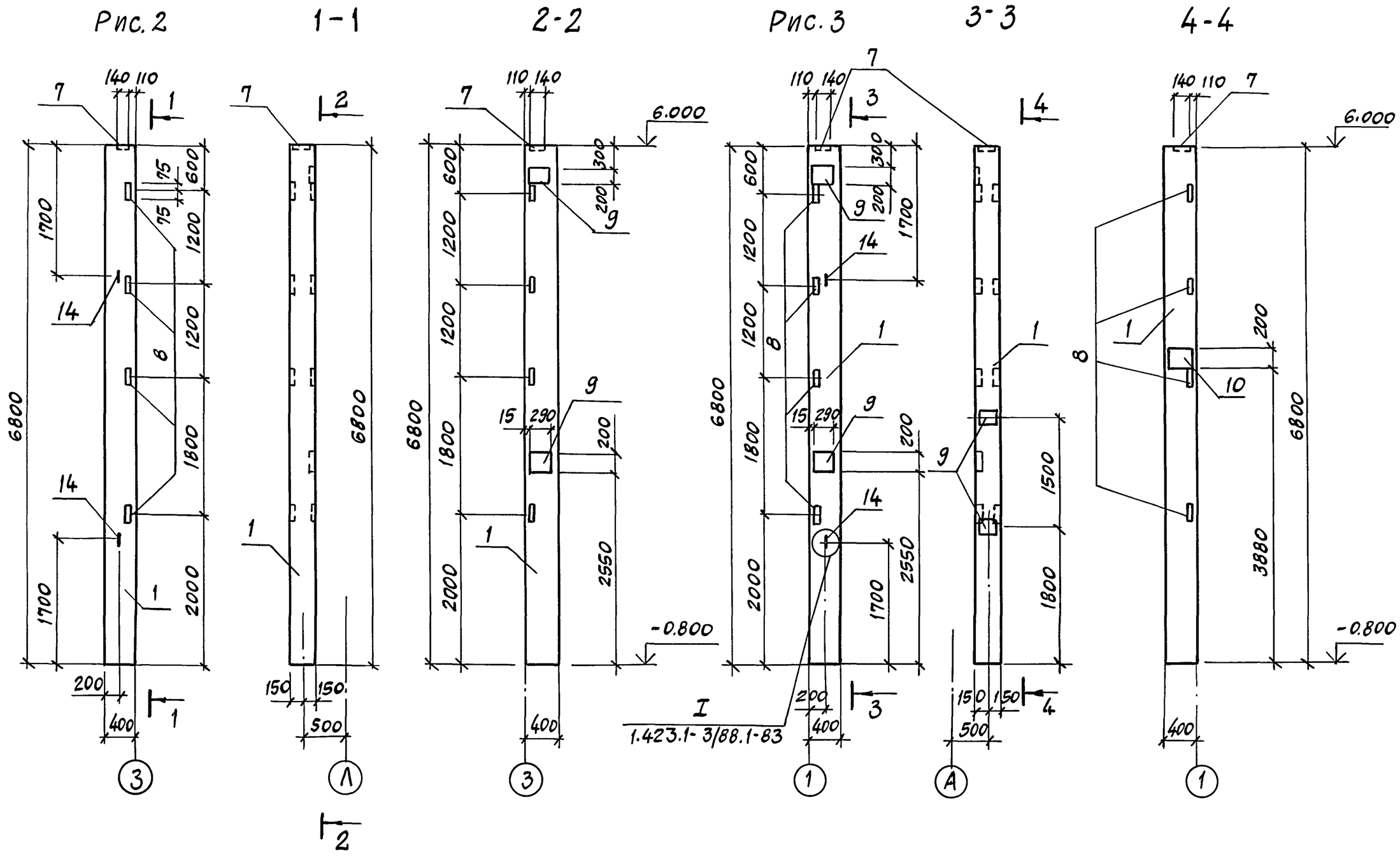

Инв. № подл.	Подпись и дата	Взам. инв. №

503-2-43.93-9-2.000

Лист 2

25122-09 12 Формат А3

Альбом 9

Рис.4 1-1

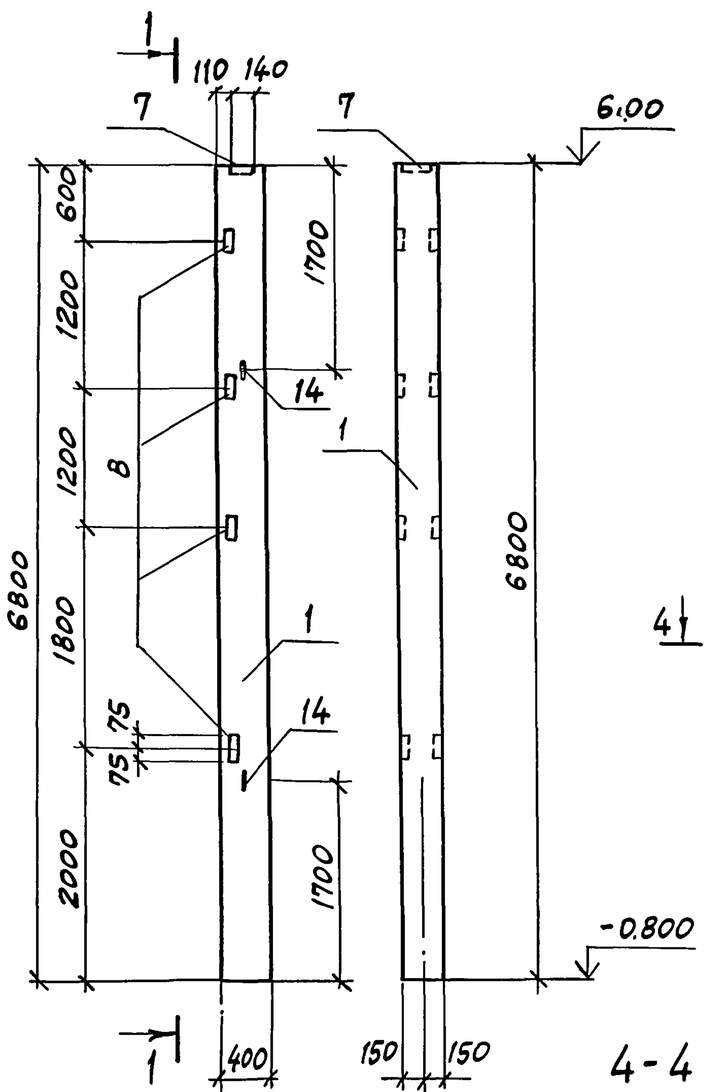

Рис.5 2-2

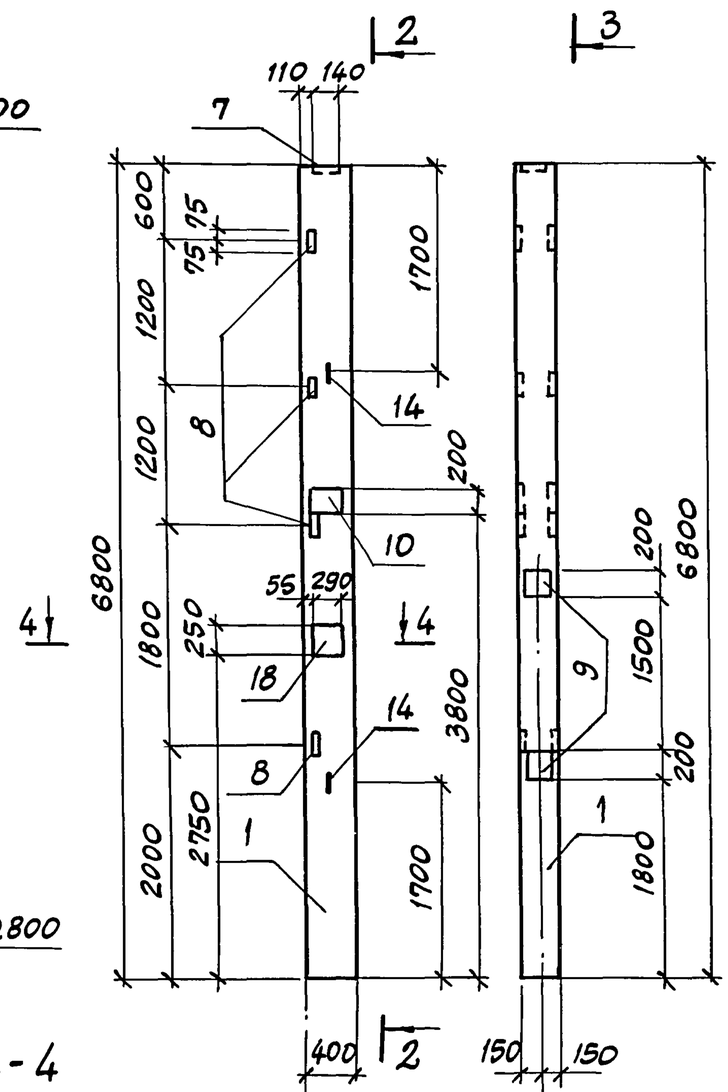

3-3

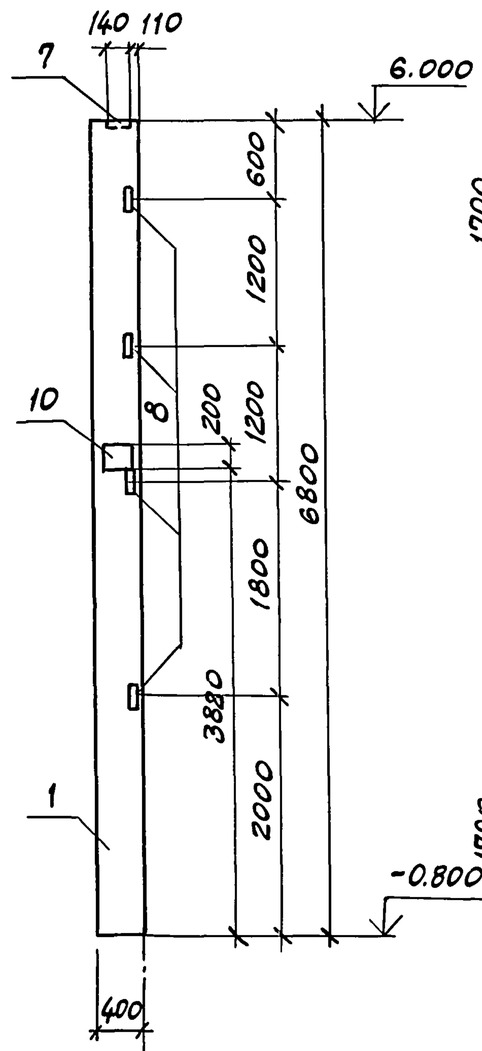

Рис.6

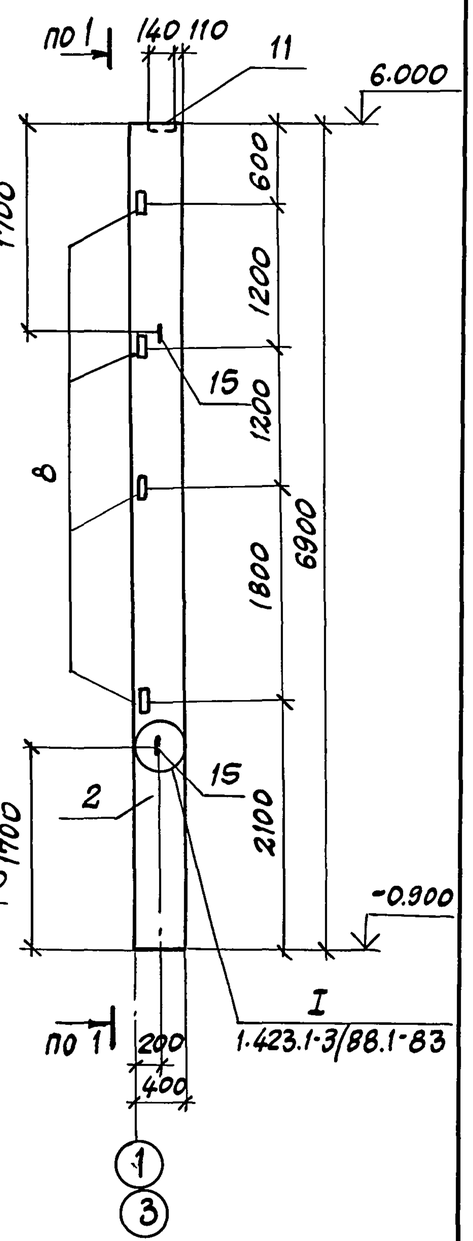

4-4

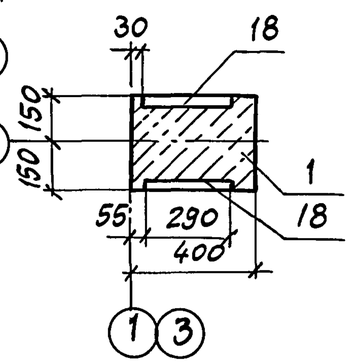

Инв.№ подл.	Подпись и дата	Взам. инв.№

503-2-43.91-9-2.000

Лист 3

Альбом 9

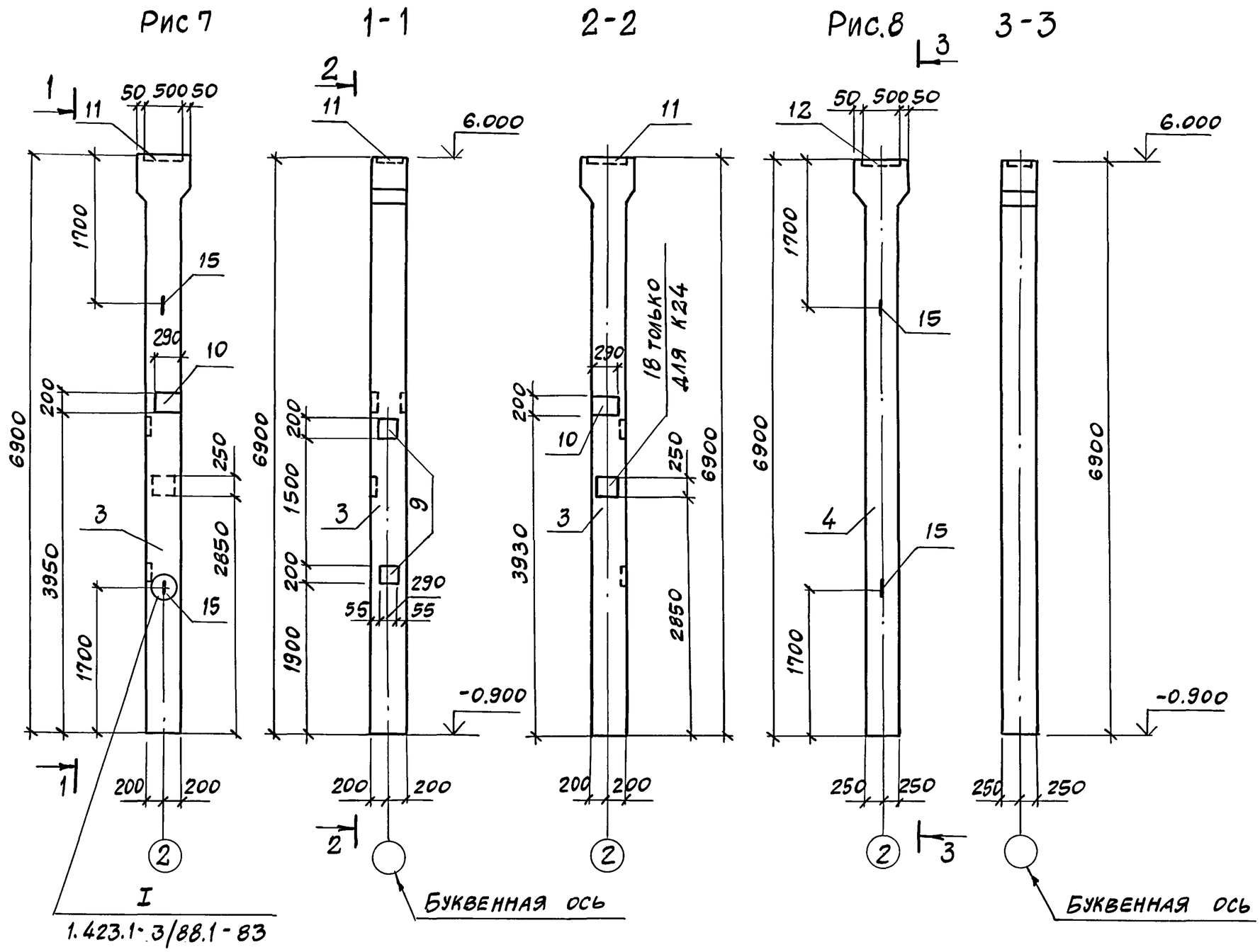

Инв.№подл	Подпись и дата	Взам.инв.№

503-2-43.91-9-2.000

Лист 4

25122-09 14 Формат А3

Альбом 9

Рис.9

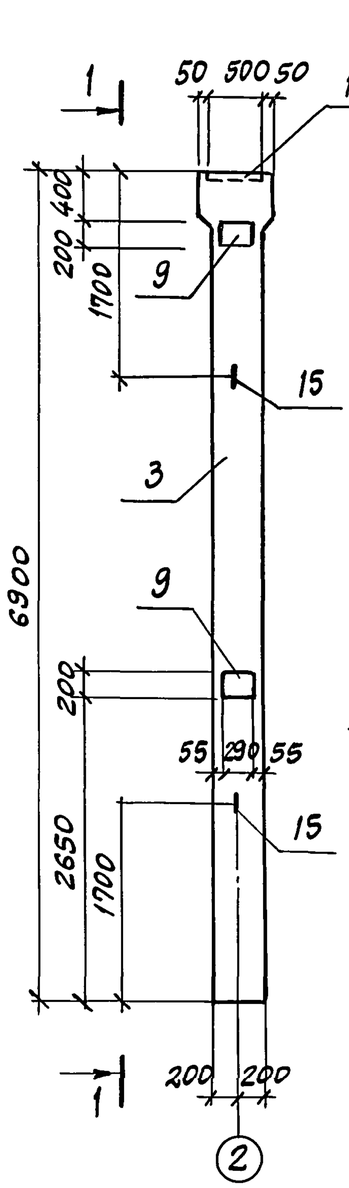

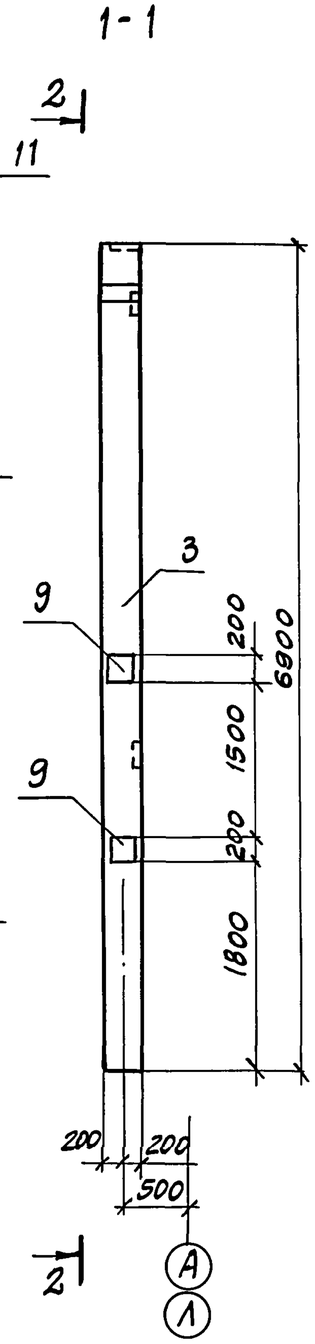

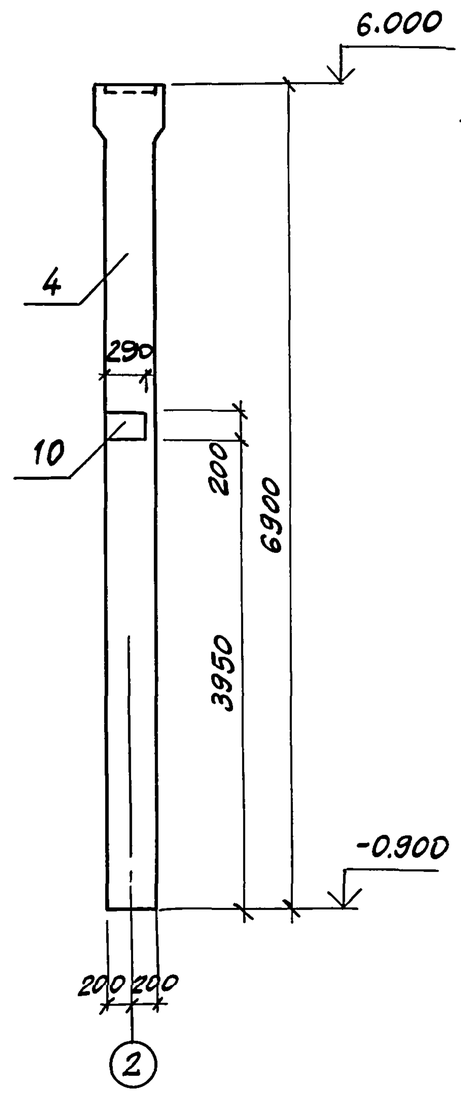

Рис.10

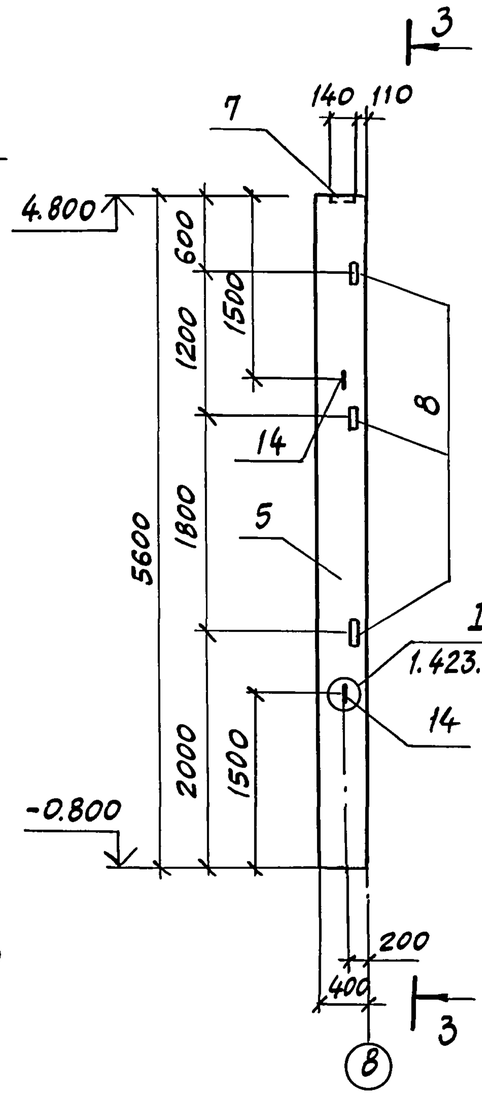

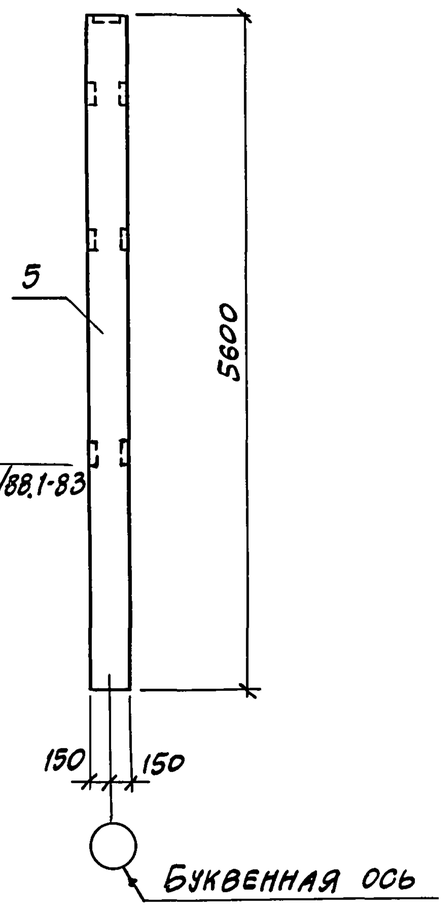

Инв.№подл.	Подпись и дата	Взам.инв.№

503-2-43.91-2.000

Лист 5

Альбом 9

Рис.11 1-1

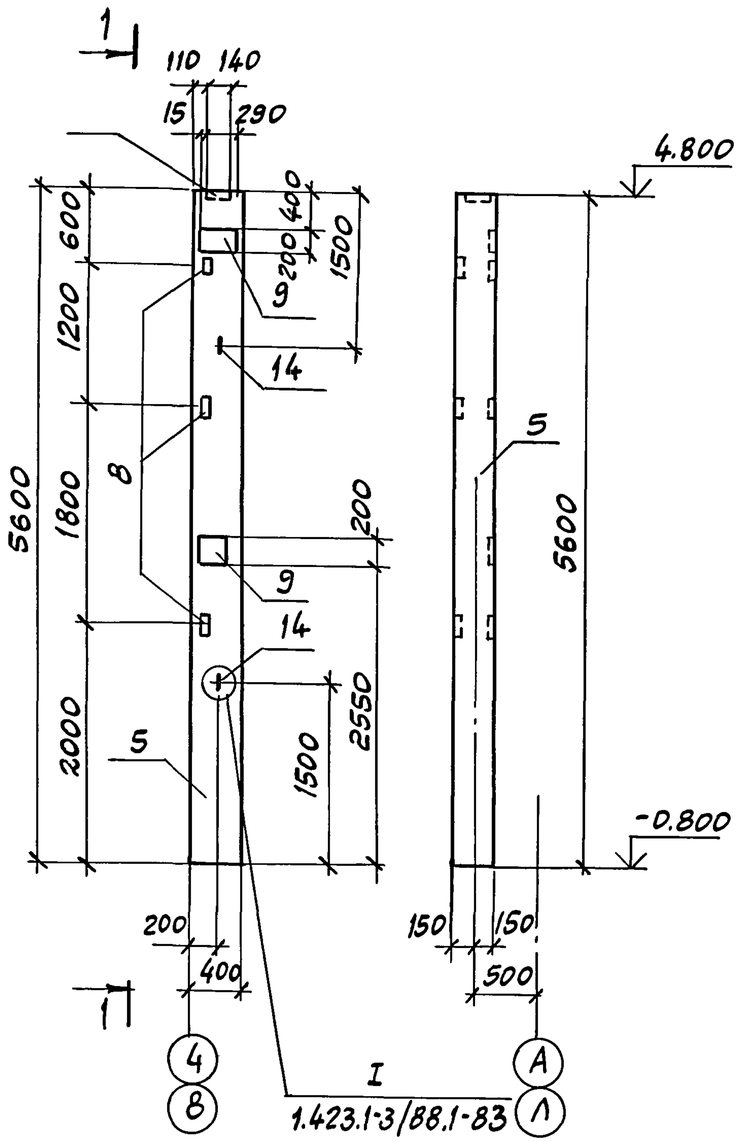

Рис.12 2-2

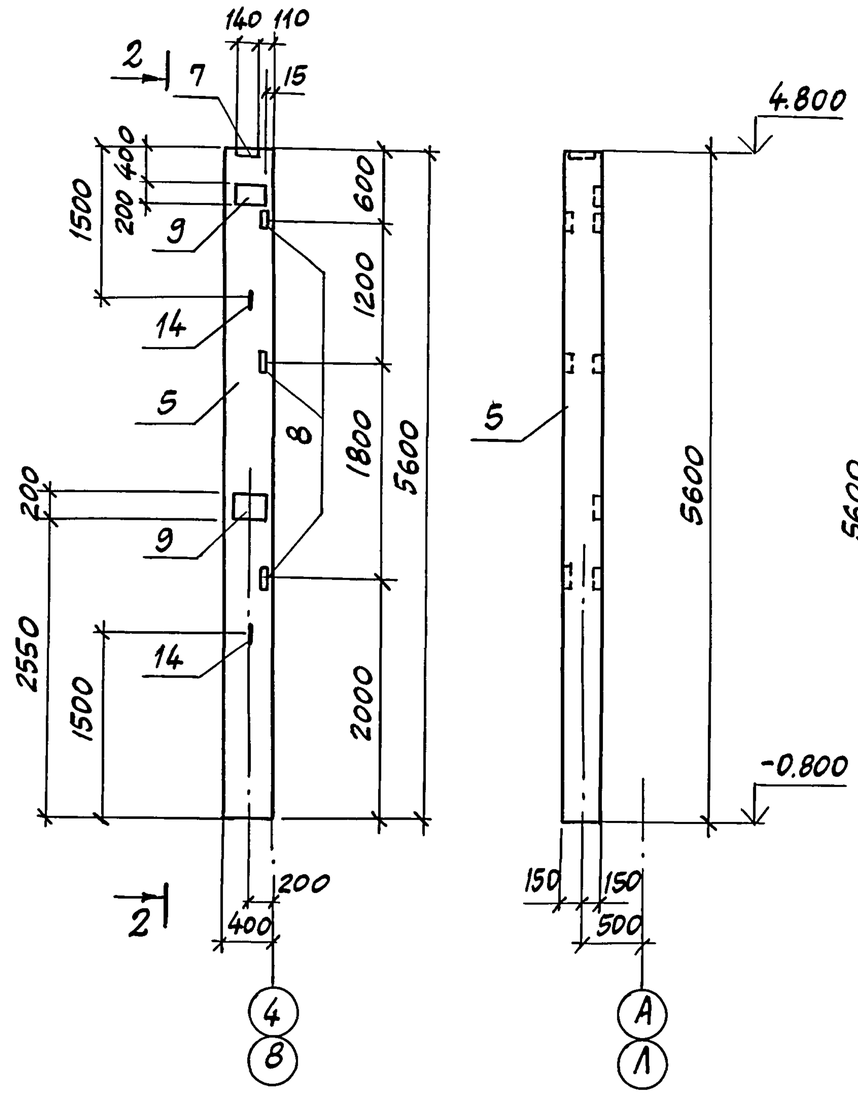

Рис.13 3-3

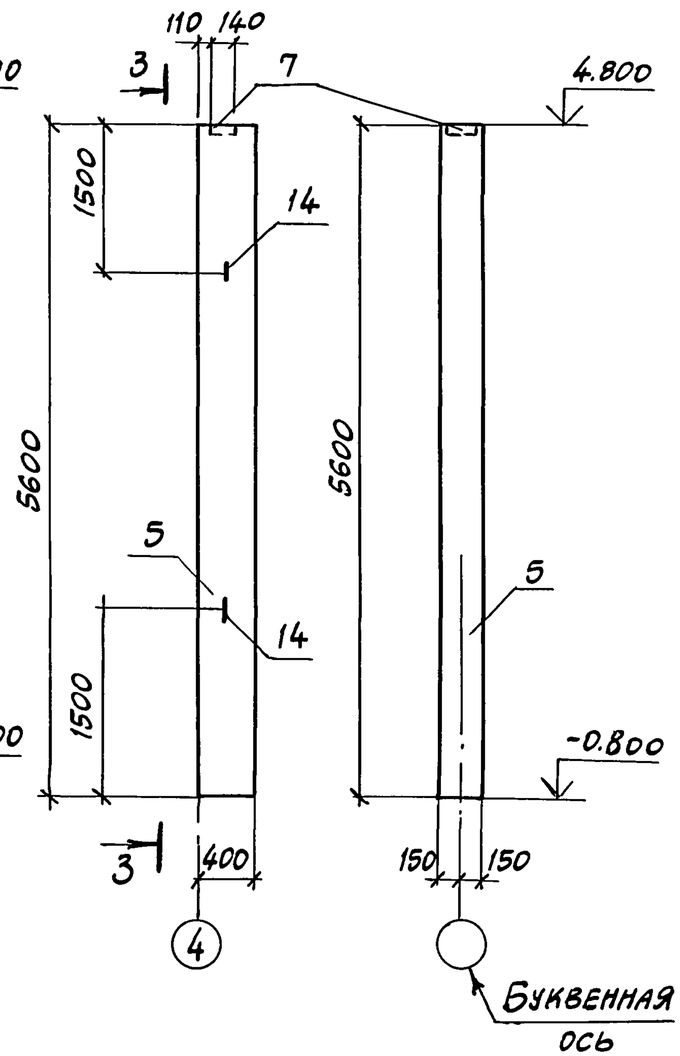

Инв.№ подл.	Подпись и дата	Взам. инв.№

503-2-4391-9-2.000

Лист 6

25122-09 16 формат А3

Альбом 9

Рис. 14 1-1

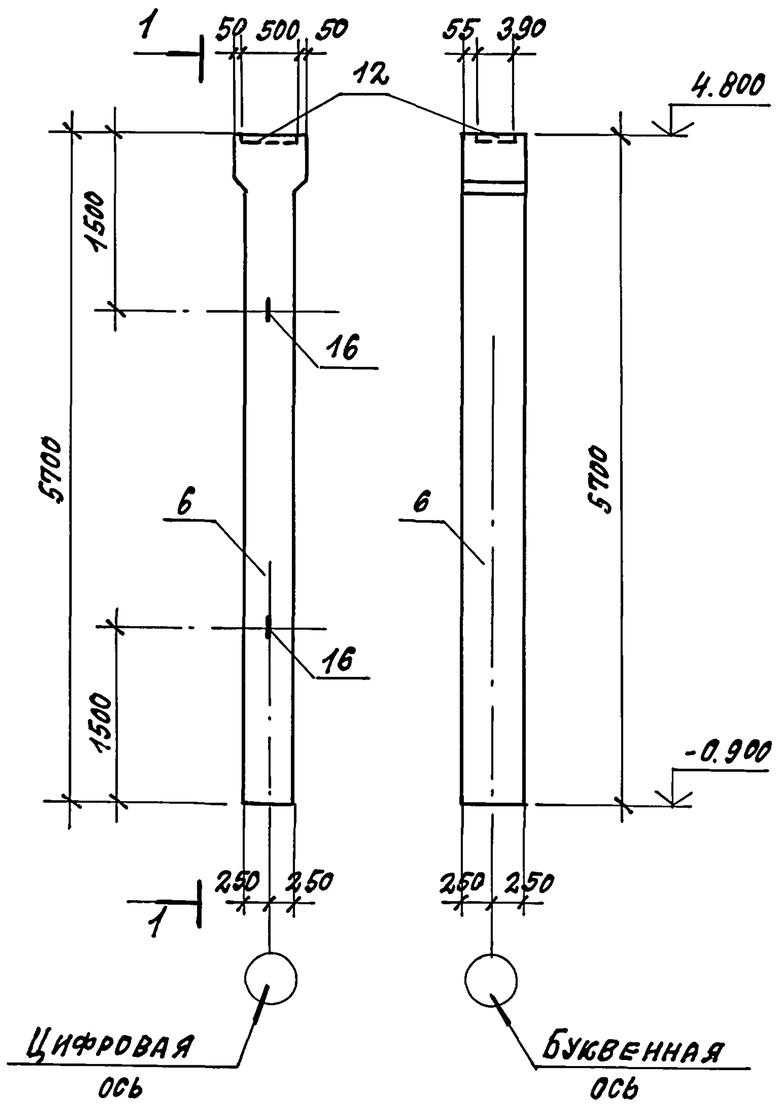

Рис. 15 2-2

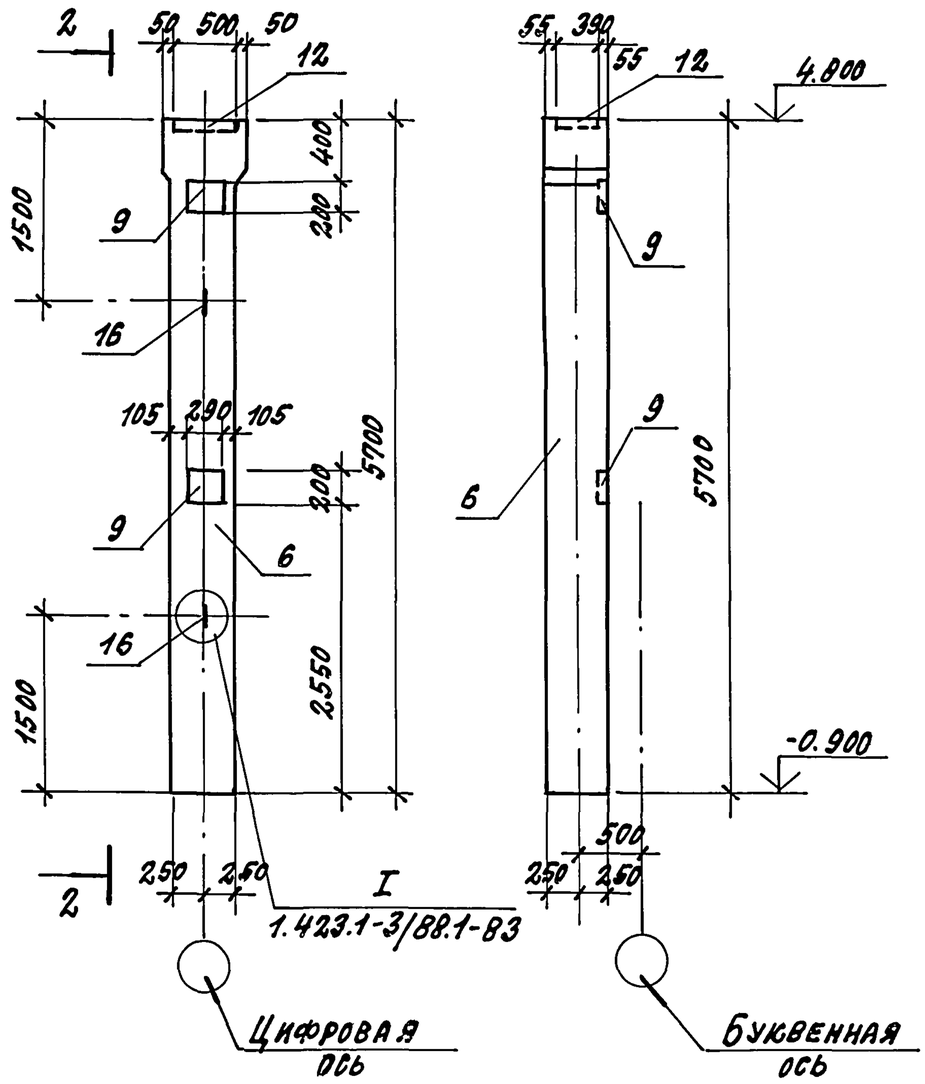

503-2-43.91-9-2.000	Лист 7

Инв. № подл. | Подпись и дата | Взам. инв. №

Альбом 9

Формат	Зона	Поз.	Обозначение	Наименование	Количество 01	02	03	04	05	06	07	Масса ед. кг	Примечание
				Документация									
			503-2-43.91-9-3.000	Сборочный чертеж									
			503-2-43.91-9 -ПЗ	Пояснительная записка									
			503-2-43.91-9-3.000	Ведомость расхода стали									
				Сборочные единицы									
		1	1.427.1-3 вып. 1/87	Колонна 2КФ69-1	1							2100	
		2	1.427.1-3 вып. 1/87	6КФ85-1		1	1					2400	
		3	1.427.1-3 вып. 1/87	6КФ91-1				1	1			2500	
		4	1.427.1-3 вып. 1/87	6КФ73-1						1		2000	
		5	1.427.1-3 вып. 1/87	6КФ79-1							1	2200	
		6	1.427.1-3 вып. 1/87	1КФ57-1							1	1300	
				Закладные изделия									
		7	1.427.1-3 вып. 2/87	МН1		1	1	1	1	1	1	7,8	
		8	1.427.1-3 вып. 2/87	МН2		1	1	1	1	1	1	6,8	
		9	1.427.1-3 вып. 2/87	МН7	1	1	1	1	1	1	1	5,2	
		10	1.427.1-3 вып. 2/87	МН9	1						1	11,4	
		11	1.427.1-3 вып. 2/87	МН19		2		2				7,3	
		12	1.427.1-3 вып. 2/87	МН28	5	6	6	6	6	5	5	4	1,7	
		13	3.400-7 вып. 1/87	М12-150	2					2	2		0,66	
		14	3.400-7 вып. 1/87	М14-150		2	2						0,92	
		15	1.400-9 вып. 1	УП2-4				4	4				0,59	
		16	3.400-7 вып. 1/87	М10-150								2	0,45	
					К16	К17	К18	К19	К20	К21	К22	К23		

Взам. инв. № | Подпись и дата | Инв. № подл.

ГИП	Коростелев	
Нач. отд.	Хатеева	
Гл. спец.	Бескороваиный	
Зав. гр.	Сокольцов	
Вед. инж.	Некрасова	

503-2-43.91-9-3.000

Колонны К16 ÷ К23

Стадия	Масса	Масштаб
Р	Сн. табл.	
Лист	Листов 1	

ГИПРОАВТОТРАНС
Воронежское арендное предприятие

Альбом 9

Рис. 1

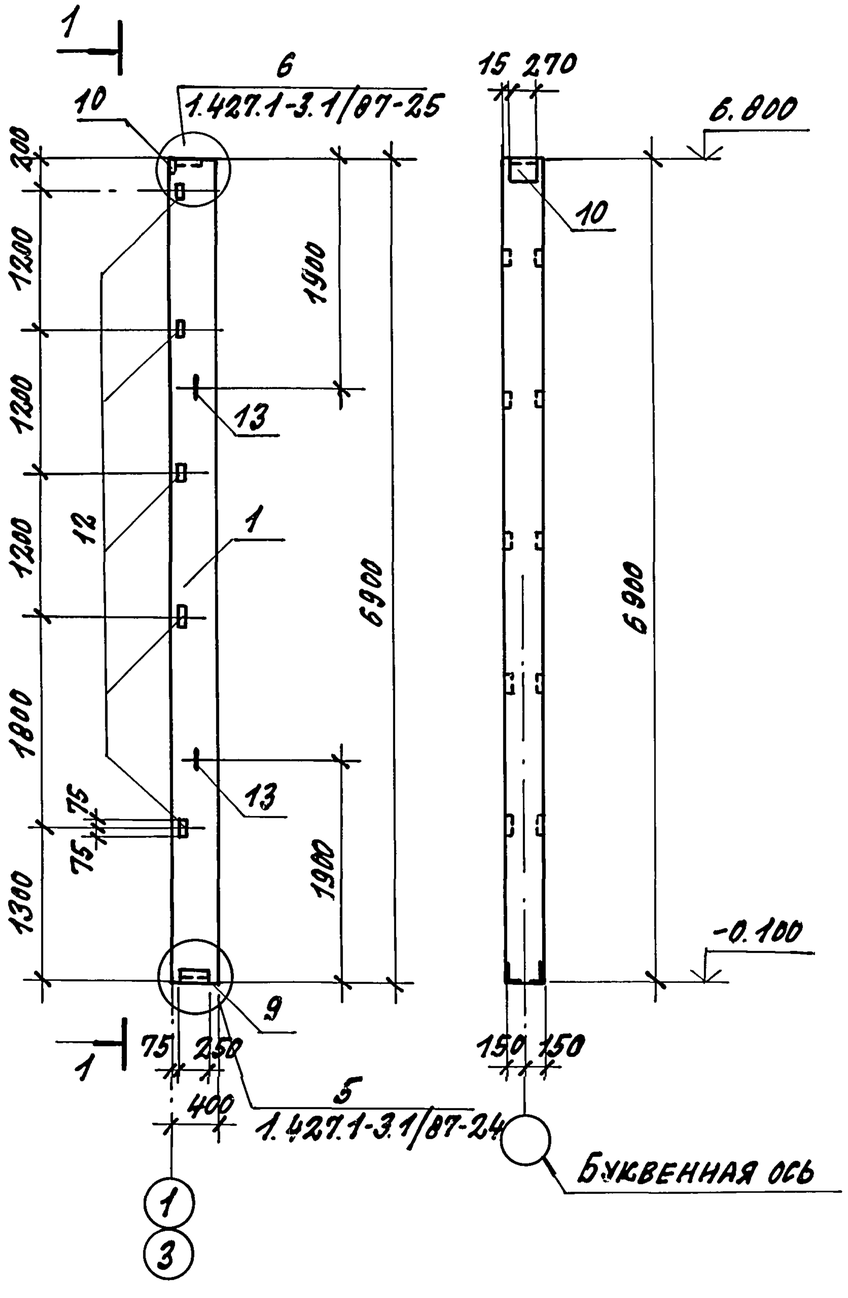

1-1

Марка по схеме	Обозначение исполнения	Марка колонн	Рис.	Масса ед. кг
К16	503-2-43.91-9-3.000	2КФ69-1-1	1	2100
К17	-01	6КФ85-1-2	2	2400
К18	-02	6КФ85-1-3	3	2400
К19	-03	6КФ91-1-4	4	2500
К20	-04	6КФ91-1-5	5	2500
К21	-05	6КФ73-1-6	6	2000
К22	-06	6КФ79-1-7	7	2200
К23	-07	1КФ57-1-8	8	1300

Инв.№ подл. | Подпись и дата | Взам. инв.№

ГИП	Коростелев		
Нач. отд.	Хатеева		
Гл. спец.	Бескоровайный		
Зав. гр.	Сокольцов		
Вед. инж.	Некрасова		

503-2-43.91-9-3.000

Колонны К16 ÷ К23

Стадия	Масса	Масштаб
Р	см. табл.	

Лист 1 | Листов 4

ГИПРОАВТОТРАНС
Воронежское арендное предприятие

Альбом 9

Рис. 2 1-1 2-2

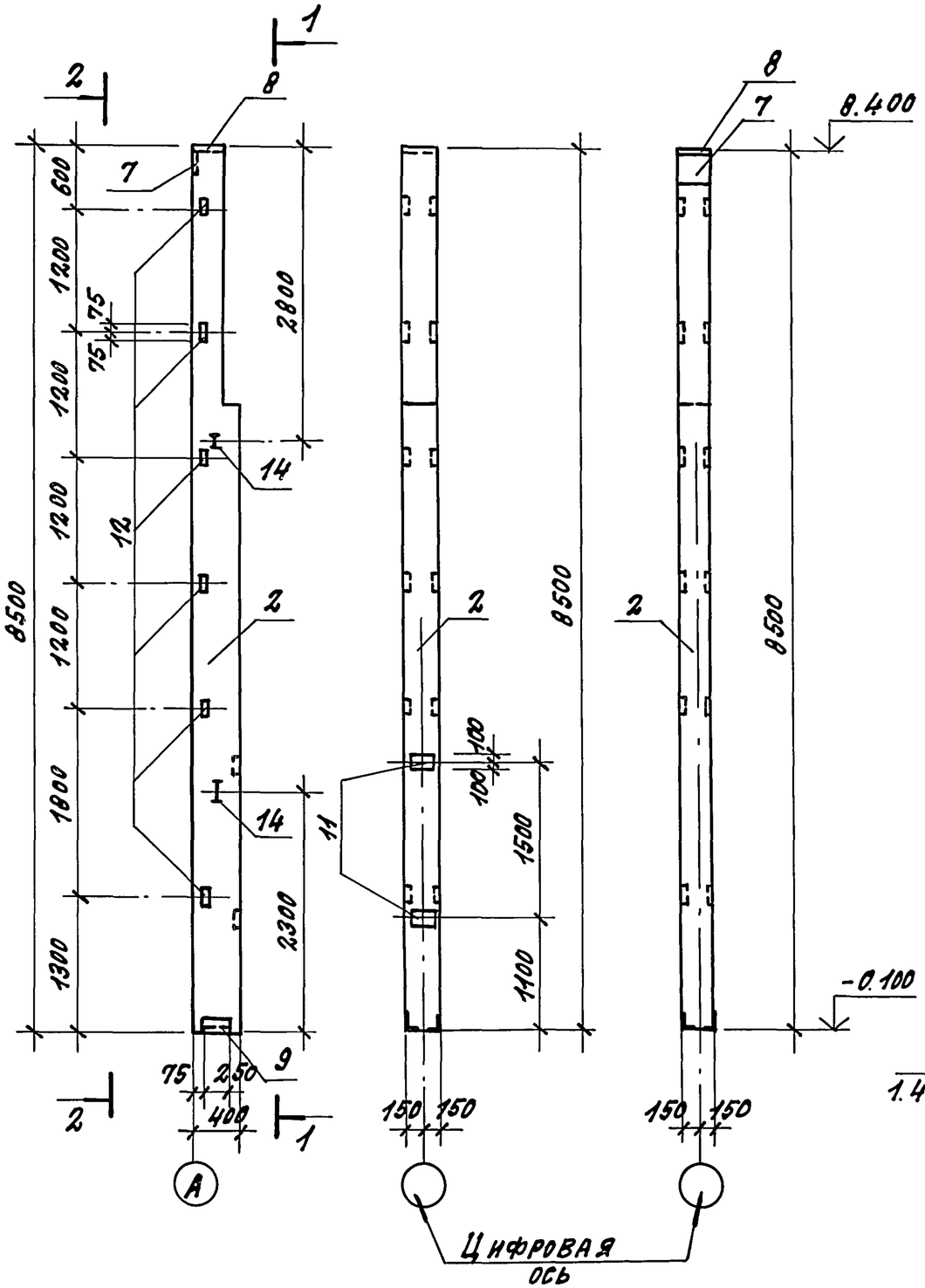

Рис. 3

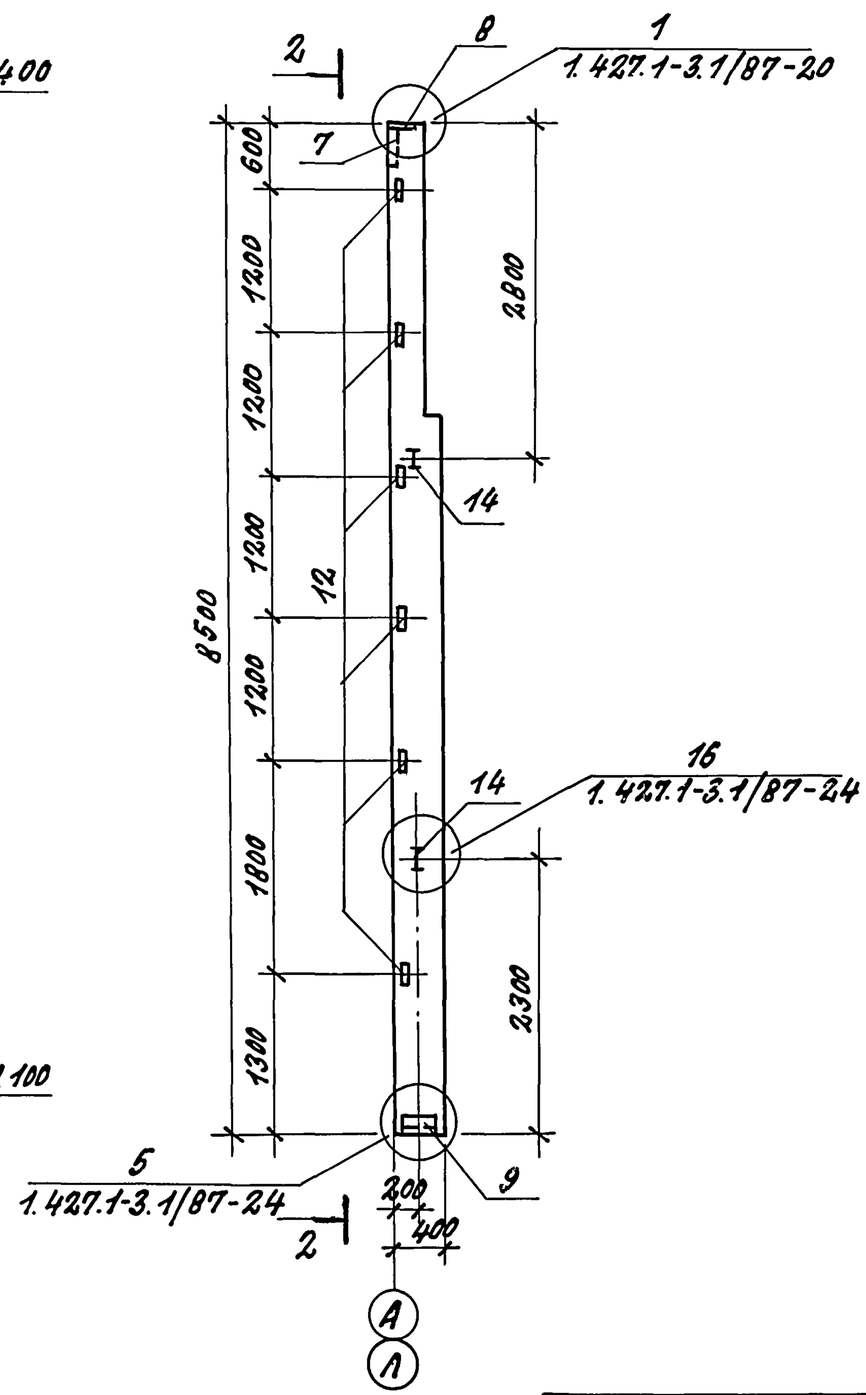

503-2-43.91-9-3.000	Лист 2

25122-09 20 Формат А3

Инв. № подл. | Подпись и дата | Взам. инв. №

Альбом 9

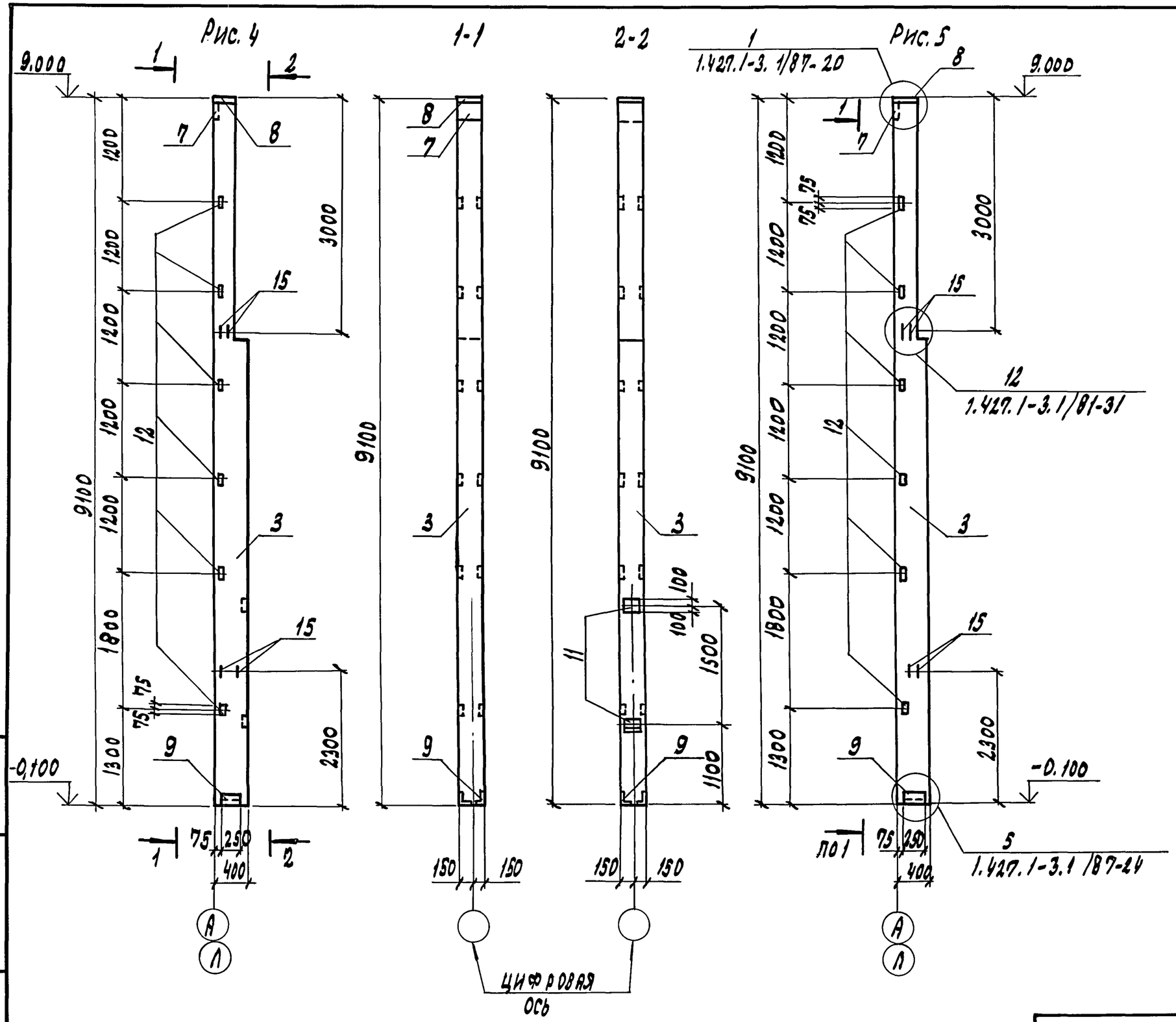

Инв. № подл.	Подпись и дата
Взам. инв. №	

503-2-43.91-9-3.000

Лист 3

Копировал: 25122-09 21 Формат А3

Альбом 9

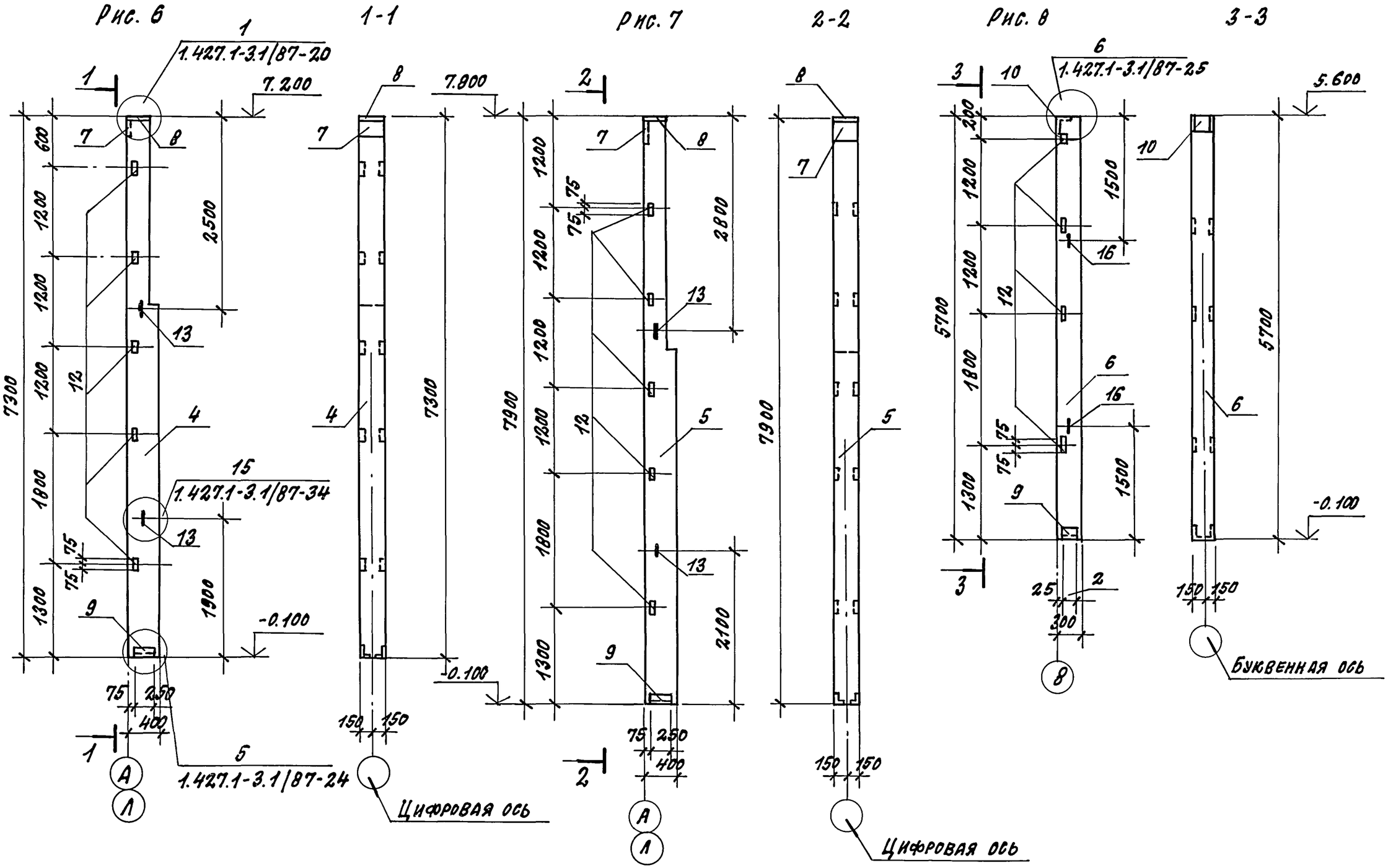

503-2-43.91-3.000	Лист 4

25122-09 22 Формат А3

Инв. № подл. | Подпись и дата | Взам. инв. №

Альбом 9

Марка элемента	Изделия закладные													Всего
	Арматура класса							Прокат марки						
	AI				AIII			ВСт.3						
	ГОСТ 5481-82*							ГОСТ 103-76*		ГОСТ 8509-86				
	10	12	14		10	12	14	-8	-10	∠63×5	∠90×6	∠180×11		
2КФ69-1-1		1,3			1,7	3,8				7,2	4,2	8,2		26,4
6КФ85-1-2			1,8		3,1	6,9	2,0	5,7	13,9	8,6	4,2			46,2
6КФ85-1-3			1,8		3,1	1,4	2,0	5,7	4,7	8,6	4,2			31,6
6КФ91-1-4		3,9			3,1	6,9	2,0	5,7	14,0	8,6	4,2			48,4
6КФ91-1-5		3,9			3,1	1,44	2,0	5,7	4,7	8,6	4,2			33,7
6КФ73-1-6		1,3			3,1	1,2	2,0	5,7	4,7	7,2	4,2			29,4
6КФ79-1-7		1,3			3,1	1,2	2,0	5,7	4,7	7,2	4,2			29,4
1КФ57-1-8	1,0				1,7	3,6				5,8	4,2	8,2		24,5

Инв. № подл. | Подпись и дата | Взам. инв. №

ГИП	Коростелев	
Нач.отд.	Хатеева	
Гл.спец.	Бескороваиный	
Зав.гр.	Сокольцов	
Вед.инж.	Некрасова	

503-2-43.91-9-3.000

Ведомость дополнительного расхода стали на колонны, кг К16÷К23

Стадия	Лист	Листов
Р		1

ГИПРОАВТОТРАНС Воронежское арендное предприятие

Формат А4

Марка элемента	Изделия закладные									Всего
	Арматура класса			Прокат марки						
	AIII			ВСт3кп2-1						
	ГОСТ 5481-82*			ГОСТ 8509-86		ГОСТ 103-76*				
	10	12		∠90×8		-100×6	-120×6			
П2	0,5			2,2						2,7
П3	0,5			2,2						2,7
П4	0,5			2,2						2,7
П6	0,5			2,2						2,7
П7	0,5			2,2						2,7
П9	1,32	0,8				2,4	1,02			5,54
П11	1,22			2,2		2,4				5,82
П12	1,22			2,2		2,4				5,82
П13	1,22			2,2		2,4				5,82
П14	0,72					2,4				3,12
П20	0,72					2,4				3,12
П21	1,32	0,8				2,4	1,02			5,54
П22	1,32	0,8				2,4	1,02			5,54

ГИП	Коростелев	
Нач.отд.	Хатеева	
Гл.спец.	Бескороваиный	
Зав.гр.	Сокольцов	
Вед.инж.	Некрасова	

503-2-43.91.9-4.000

Ведомость дополнительного расхода стали на плиты, кг П2÷П7; П9; П11÷П12 П15, П16, П21, П22

Стадия	Лист	Листов
Р		1

ГИПРОАВТОТРАНС Воронежское арендное предприятие

Формат А4

Альбом 9

Формат	Зона	Поз.	Обозначение	Наименование	Количество на исполнение 00	-01	-02	-03	-04	-05	-06	-07	-08	-09	-10	-11	-12						Примечание
				Документация																			
			503-2-43.91-9-4.000	Сборочный чертеж																			
			503-2-43.91-9-ПЗ	Пояснительная записка																			
			503-2-43.91-9-4.000	Ведомость расхода стали																			
				Сборочные единицы																			
				Плита																			
		1	1.465.1-15 вып.5	2ПГ12-1АIIIВ		1				1			1	1	1	1							
		2	1.465.1-15 вып.5	2ПГ12-2АIIIВ	1																		
		3	1.465.1-15 вып.5	2ПВ12-2АIIIВ-10			1		1														
		4	1.465.1-15 вып.5	2ПВ12-2АIIIВ-14				1															
		5	1.465.1-15 вып.5	2ПВ12-2АIIIВ-4													1						
		6	1.465.1-15 вып.5	2ПГ12-4АIIIВ							1												
		7	1.465.1-15 вып.5	2ПВ12-5АIIIВ-10								1											
				Закладные изделия																			
		8	1.465.1-15 вып.8	МН15	2	2	2	2	2		2	2	2										1,4
		9	1.465.1-15 вып.8	МН17						2	2	2	2	2	2	2	2						1.6
		10	1.465.1-15 вып.8	МН18						1						1	1						2.4
					П2	П3	П4	П6	П7	П9	П11	П12	П13	П14	П20	П21	П22						

Взам. инв. №

Подпись и дата

Инв. № подл.

ГИП	Коростелев	
Нач. отд.	Хатеева	
Гл. спец.	Бескоровайный	
Зав. гр.	Сокольцов	
Вед. инж.	Некрасова	

503-2-43.91-9-4.000

Плиты покрытия

Стадия	Масса	Масштаб
Р		
Лист	Листов	

ГИПРОАВТОТРАНС
Воронежское арендное предприятие

Альбом 9

Рис.1

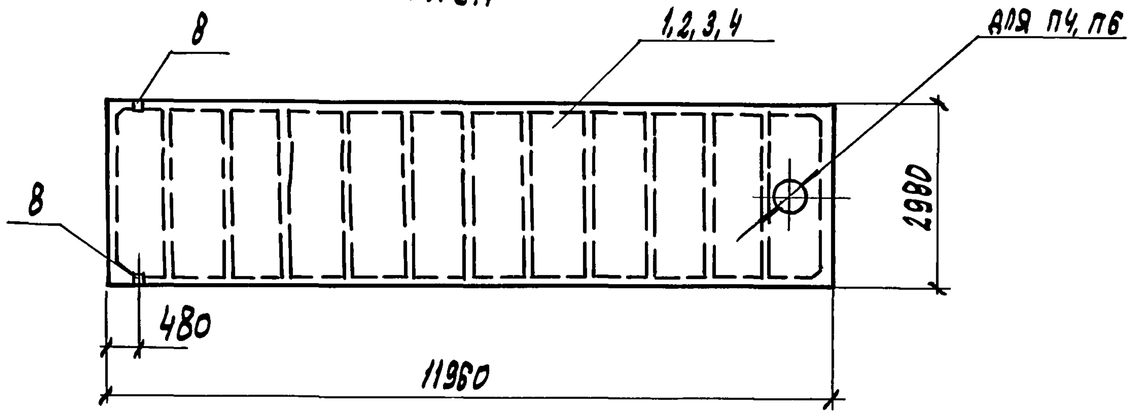

Рис. 2

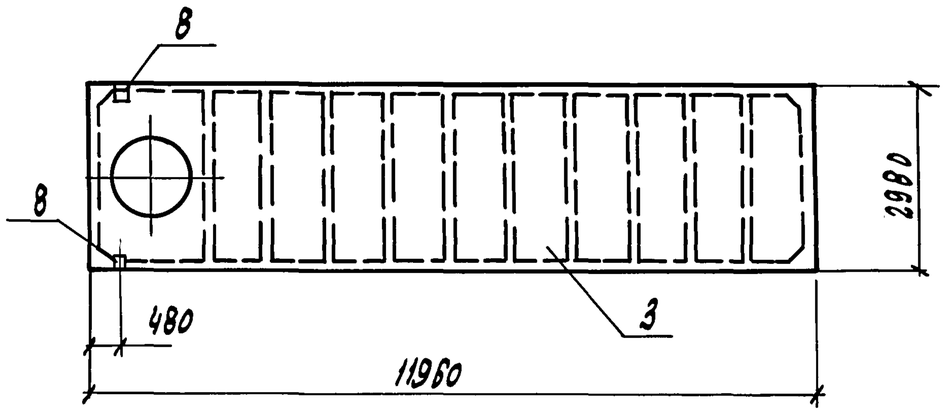

Рис. 3

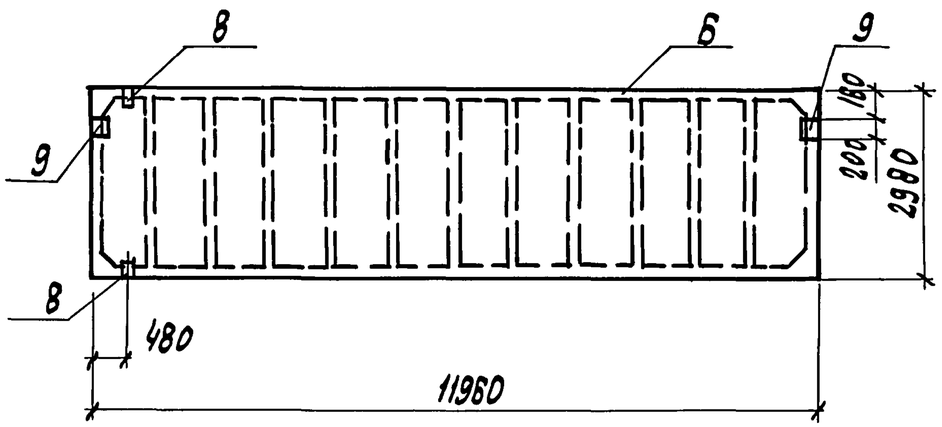

Марка по схеме	Обозначение исполнение	Марка покрытия	Рис.	Масса ед., кг
П2	503-2-43.91-9 - 4.000	2ПГ12-2Х-70ЯН-400П-1	1	10100
П3	— 01	2ПГ12-1Х-70ЯН-400П-2	1	10100
П4	— 02	2ПВ12-2Х-70ЯН-400П-10-3	1	10500
П6	— 03	2ПВ12-2Х-70ЯН-400П-14-4	1	10300
П7	— 04	2ПВ12-2Х-70ЯН-400П-10-5	2	10500
П9	— 05	2ПГ12-1Х-70ЯН-400П-6	7	10100
П11	— 06	2ПГ12-4Х-70ЯН-400П-7	3	10100
П12	— 07	2ПВ12-5Х-70ЯН-400П-10-8	4	10500
П13	— 08	2ПГ12-1Х-70ЯН-400П-9	6	10100
П14	— 09	2ПГ12-1Х-70ЯН-400П-10	5	10100
П20	— 10	2ПГ12-1Х-110ЯН-400П-11	5	10100
П21	— 11	2ПГ12-1Х-110ЯН-400П-12	7	10100
П22	— 12	2ПВ12-2Х-110ЯН-400П-4-13	7	10960
П33	— 13	1ПВ10-3Х-110ЯН-400П-а	8	4665
П34	— 14	1ПВ4-3Х-110ЯН-400П-а	8	4675
П35	— 15	1ПВ7-3Х-110ЯН-400П-а	8	4550
П36	— 16	1ПВ4-3Х-110ЯН-400П-б	9	4675
П37	— 17	1ПВ10-3Х-110ЯН-400П-б	10	4665
П38	— 18	1ПВ4-3Х-110ЯН-400П-б-1	10	4675
П39	— 19	1ПВ4-3Х-110ЯН-400П-в-1	11	4675
П40	— 20	1ПВ10-3Х-110ЯН-400П-в	11	4665

ГИП	Колостелев		
Нач.отд.	Хатеева		
Гл.спец.	Бескоровайный		
Зав. гр.	Сокольцов		
Вед.инж.	Некрасова		

503-2-43.91-9-4.000

Плиты покрытия

Стадия	Масса	Масштаб
Р	см. табл.	

Лист 1 | Листов 2

ГИПРОАВТОТРАНС
Воронежское арендное предприятие

Инв.№ подл. | Подпись и дата | Взам. инв.№

Копировал: 25122-09 25 Формат А3

Альбом 9

Рис. 4

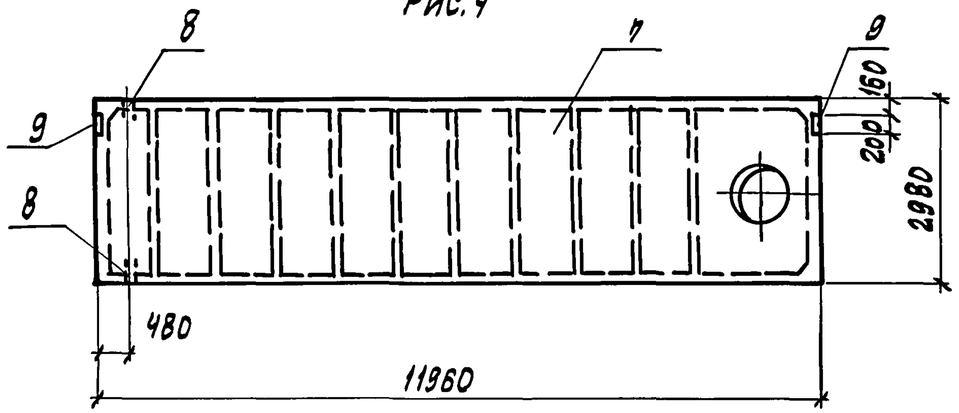

Рис. 7

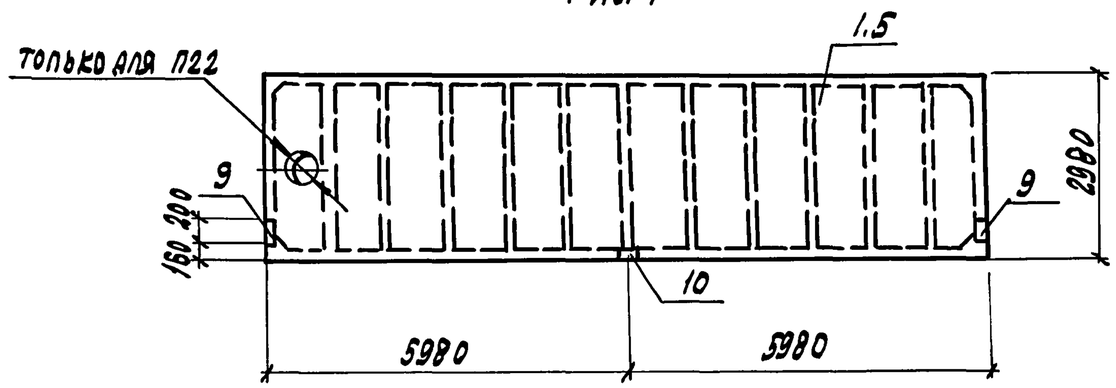

Рис. 5

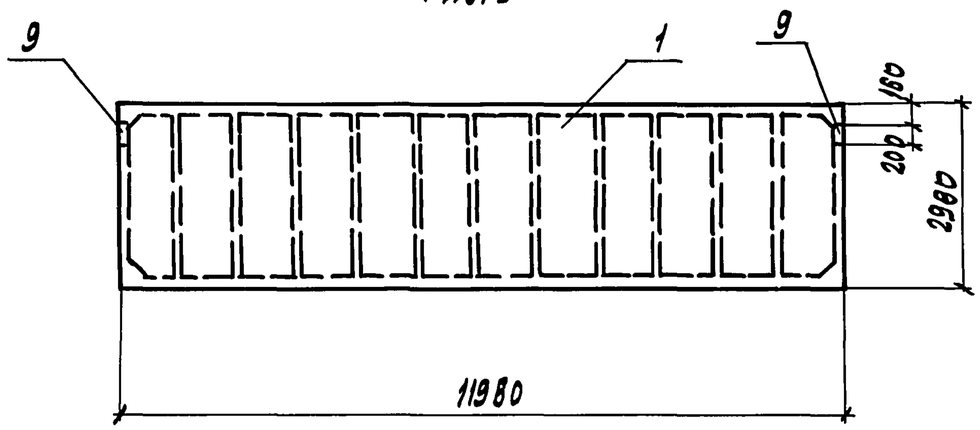

Рис 8

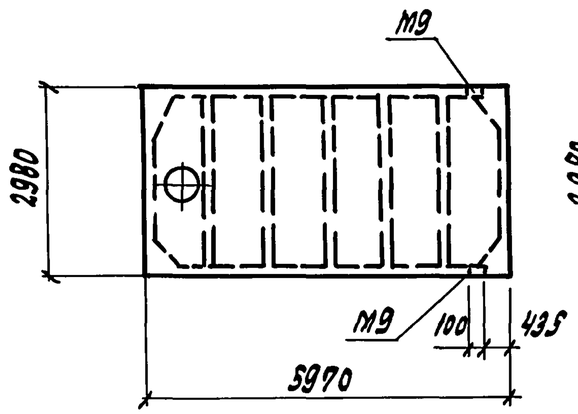

Рис 9

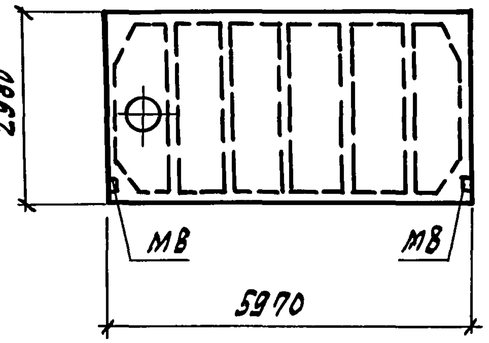

Рис. 6

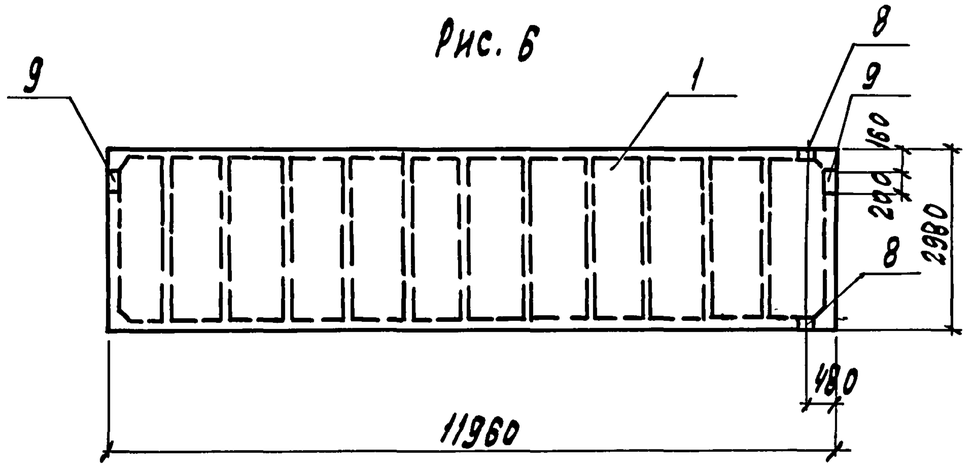

Рис. 10

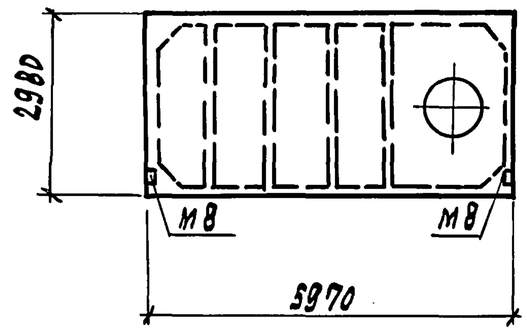

Рис. 11

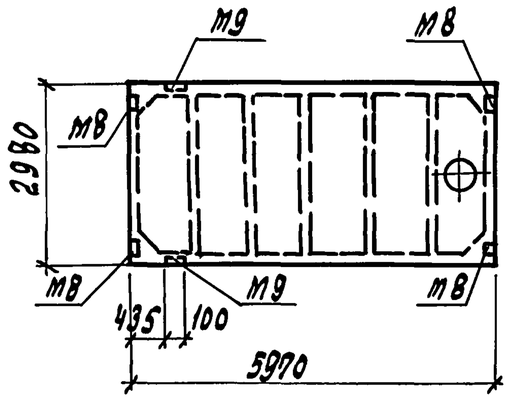

503-2-43.91-9-4.000	Лист 2

Инв. № подл. | Подпись и дата | Взам. инв. №

Альбом 9

Формат	Зона	Поз.	Обозначение	Наименование	Количество на исполнение													Масса ед., кг	Примечание
						01	02	03	04	05	06	07	08	09	010	11	12		
				Документация															
			503-2-43.91-9-5.000	Сборочный чертеж															
			503-2-43.91-9-ПЗ	Пояснительная записка															
			503-2-43.91-9-5.000	Ведомость расхода стали															
				Сборочные единицы															
		1	1.030.9-2 вып. 5	Колонна КБ8-1	1	1	1	1	1							1	1	1350	
		2	То же	КБ7						1								1260	
		3	"	КБ15							1							2420	
		4	"	КБ19								1	1	1				2700	
		5	1.427.1-3 вып. 1/87	2КФ75-2											1			2300	
				Закладные изделия															
		6	1.400-6/76 вып. 1	М1-9-3	1	2	1	2	1				1			1		7,8	
		7	То же	МО-1-1						1								6,7	
		8	"	МО-4-1							1	1	1	1				11,6	
		9	1.427.1-3 вып. 2/87	МН1											1			7,8	
		10	То же	МН2											1			6,8	
		11	1.030.9-2 вып. 7	МН13		1	1	1	1							1	1	10,5	
					К26	К27	К28	К29	К30	К31	К32	К33	К34	К35	К36	К37	К38		

Инв. № подл. | Подпись и дата | Взам. инв. №

ГИП	Коростелев	
Нач. отд.	Хатеева	
Гл. спец.	Бескоровайный	
Зав. гр.	Сокольцов	
Инж. III к.	Малютина	

503-2-43.91-9-5.000

Колонны К26÷К38

Стадия	Масса	Масштаб
Р		
Лист 1	Листов	

Гипроавтотранс
Воронежское арендное предприятие

Альбом 9

Рис. 1 Рис. 2 Рис. 3

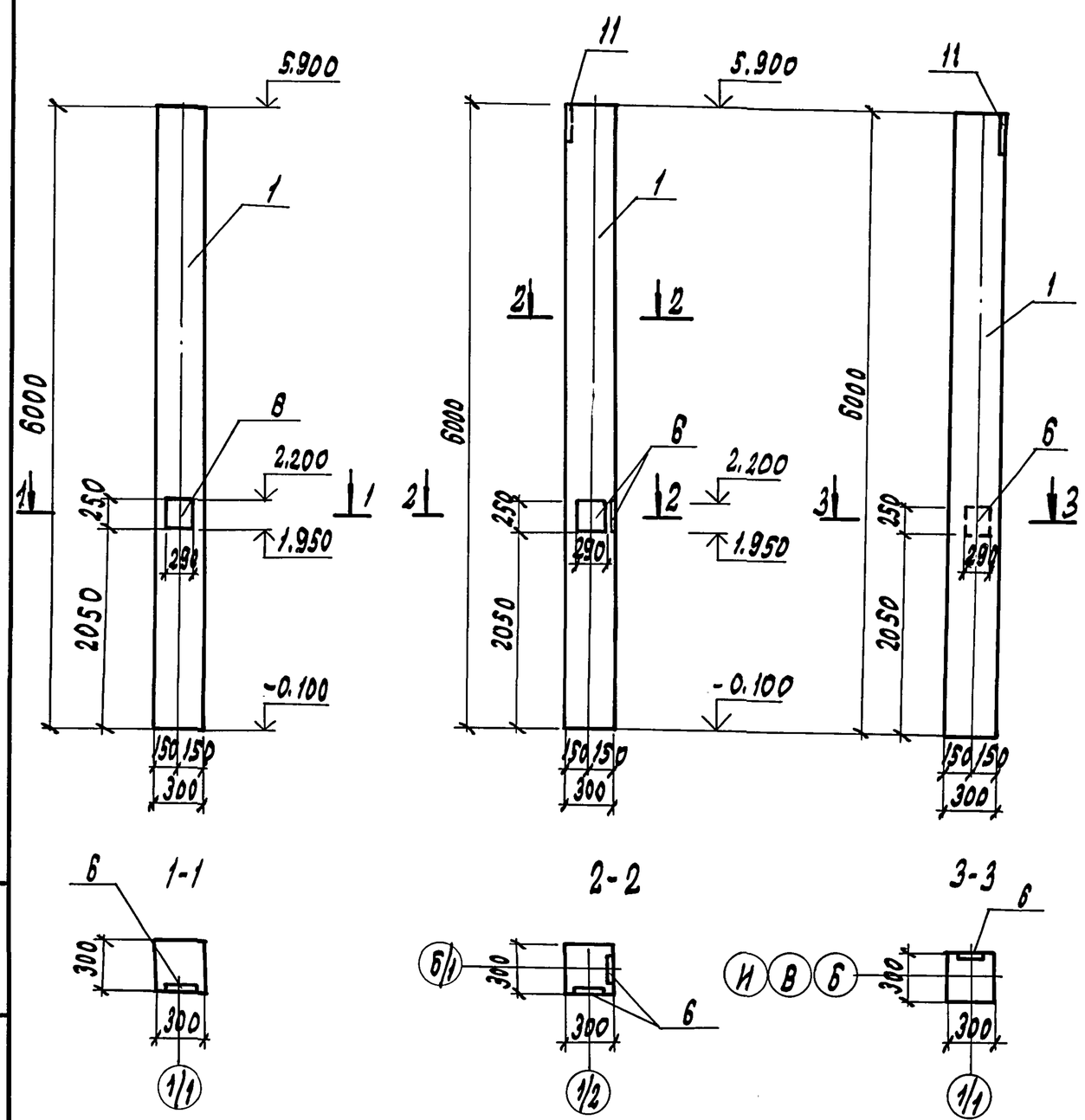

Марка по схеме	Обозначение исполнения	Марка колонн	Рис.	Масса ед., кг
К26	503-2-43.91-9-5.000	КБ8-1-1	1	1350
К27	—01	КБ8-1-2	2	1350
К28	—02	КБ8-1-3	4	1350
К29	—03	КБ8-1-4	5	1350
К30	—04	КБ8-1-5	6	1350
К31	—05	КБ7-1	8	1260
К32	—06	КБ15-1	8	2420
К33	—07	КБ19-1	8	2700
К34	—08	КБ19-2	9	2700
К35	—09	КБ19-4-1	8	2700
К36	—10	2КФ 75-2-1	10	2300
К37	—11	КБ8-1-6	3	1350
К38	—12	КБ8-1-7	7	1350

ГИП	Коростелев		
Нач.отд.	Хатеева		
Гл.спец.	Бескорованный		
Зав. гр.	Сокольцов		
Инж.3к.	Малютина		

503-2-43.91-9-5.000

Колонны К26÷К38

Стадия	Масса	Масштаб
Р		
Лист 1	Листов 3	

ГИПРОАВТОТРАНС
Воронежское арендное предприятие

Инв. № подл. | Подпись и дата | Взам. инв. №

Копировал: 25122-09 28 Формат А3

Альбом 9

Рис. 4

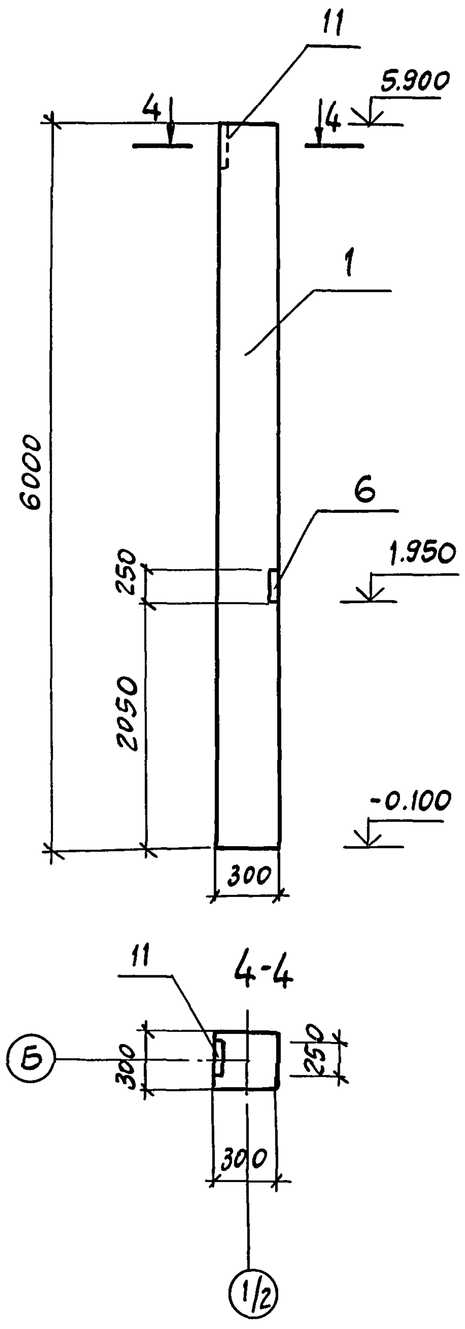

Рис.5

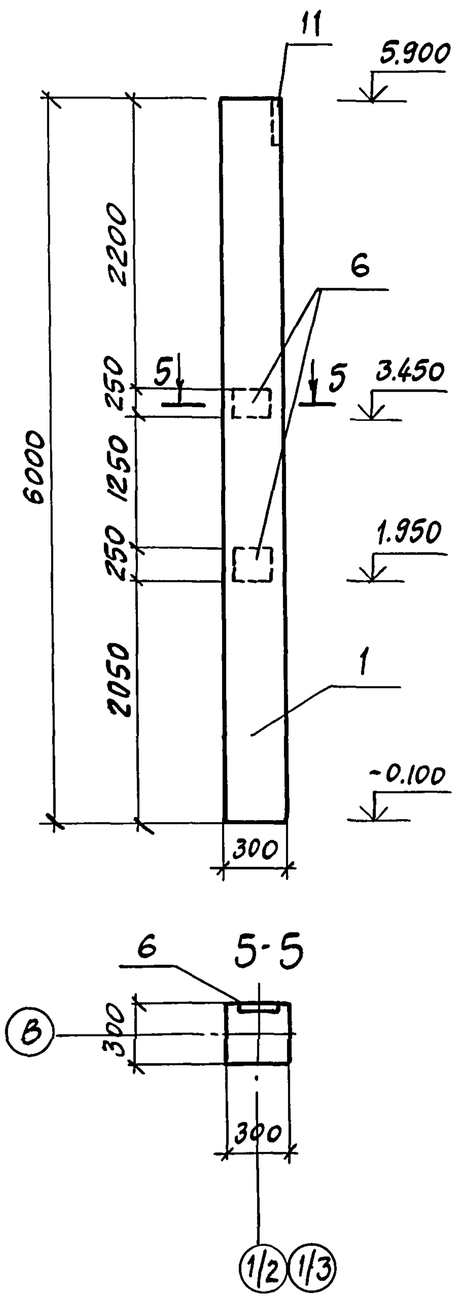

Рис. 6

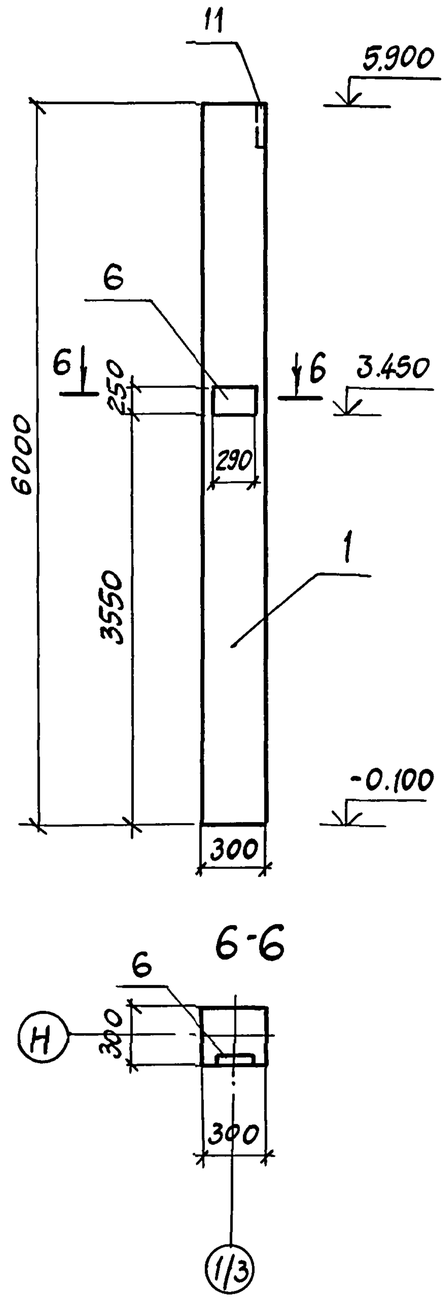

Рис.7

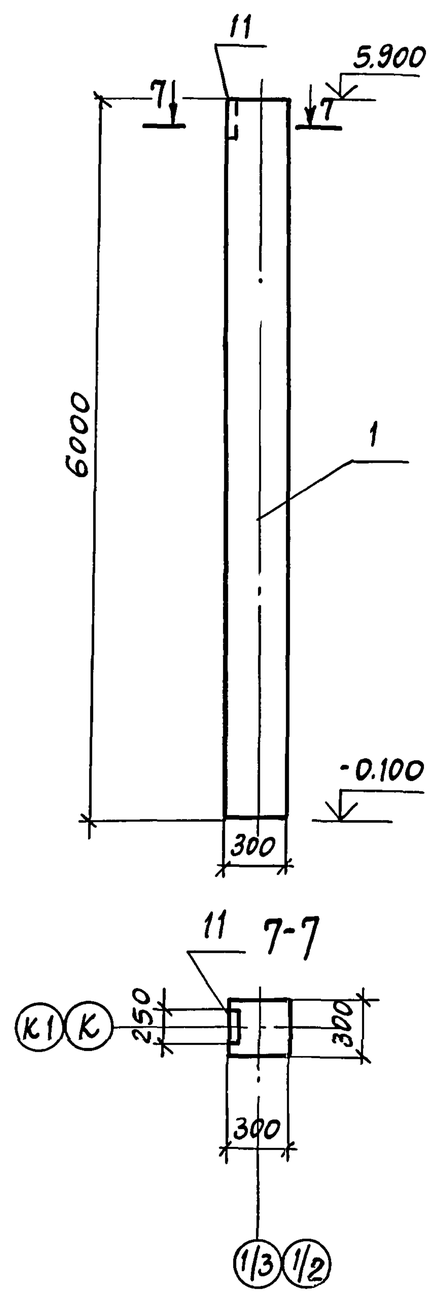

Рис.8

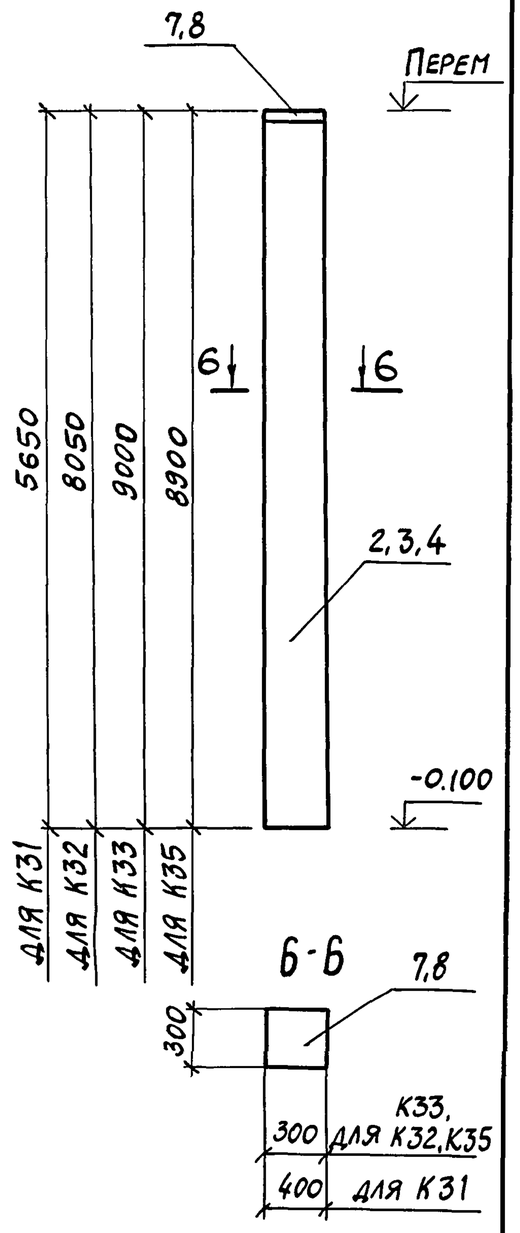

Инв.№подл.	Подпись и дата	Взам. инв.№

503-2-43.91-9-5.000

Лист 2

Альбом 9

Рис 9

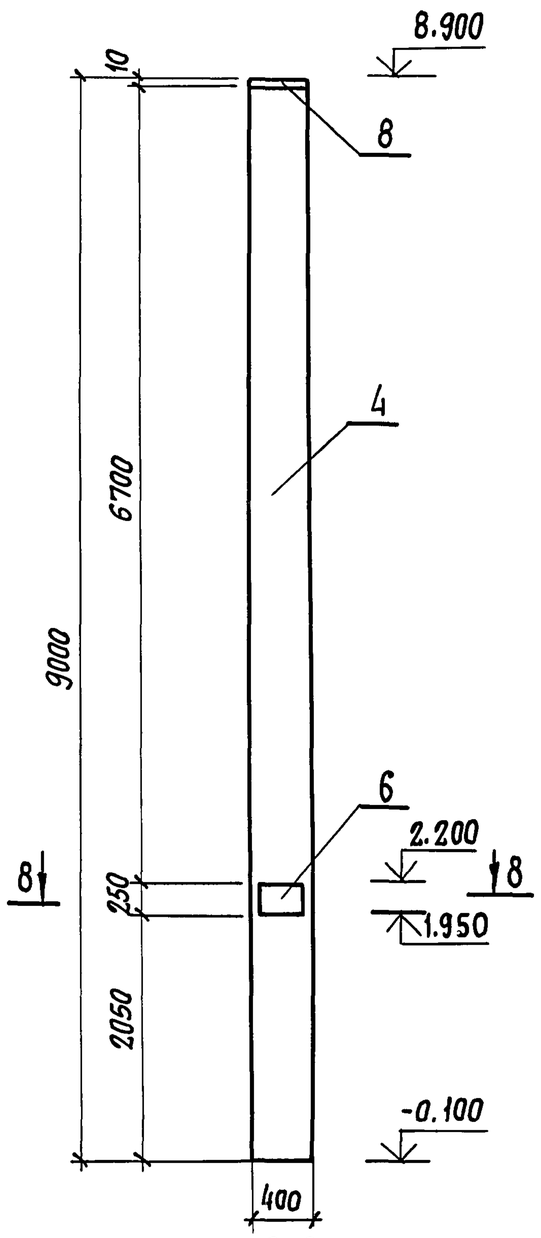

Рис 10

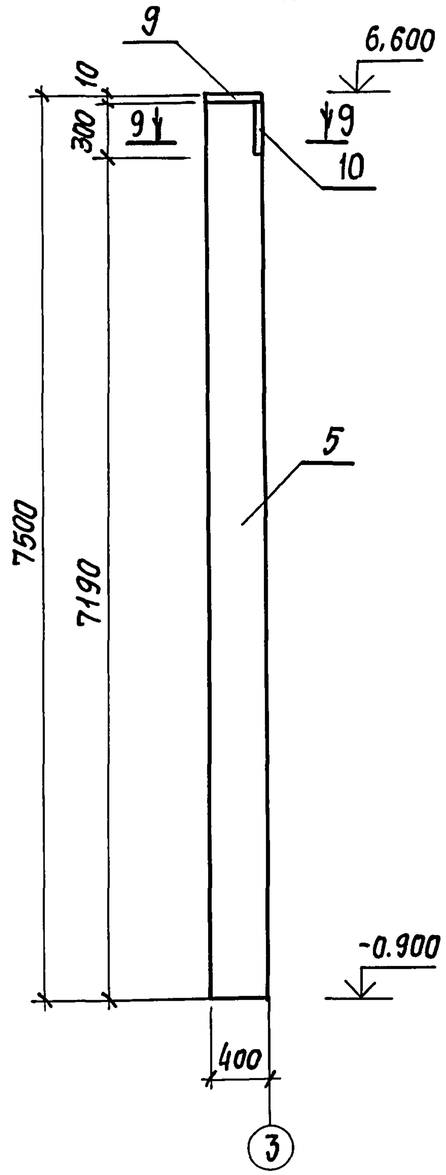

8-8

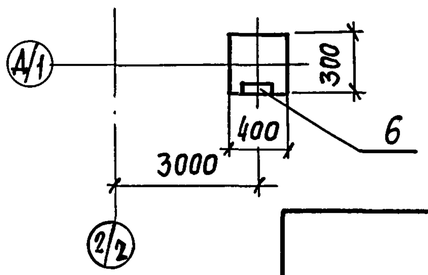

9-9

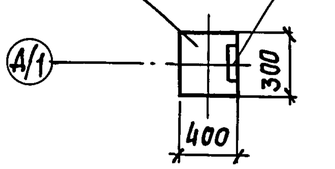

Марка элемента	Изделия закладные								Всего
	Арматура класса				Прокат марки				
	АIII				Вст. 3 кп2				
	ГОСТ 5781-82*				ГОСТ 103-76				
	10	14		Итого	-8	-10		Итого	
КБ 8-1-1		1,3		1,3		6,5		6,5	7,8
КБ8-1-2	1,8	2,6		4,4	8,7	13,0		21,7	26,1
КБ8-1-3	1,8	1,3		3,1	8,7	6,5		15,2	18,3
КБ8-1-4	1,8	2,6		4,4	8,7	13,0		21,7	26,1
КБ8-1-5	1,8	1,3		3,1	8,7	6,5		15,2	18,3
КБ-7-1	0,8			0,8	5,9			5,9	6,7
КБ-15-1	1,6			1,6	0,8	9,2		10,0	11,6
КБ-19-1	1,6			1,6	0,8	9,2		10,0	11,6
КБ-19-2	1,6	1,3		2,9	0,8	15,7		16,5	19,4
КБ-19-У-1	1,6			1,6	0,8	9,2		10,0	11,6
2КФ75-2-1	2,1	2,1		4,2	5,7	4,7		10,4	14,6
КБ8-1-6	1,8	1,3		3,1	8,7	6,5		15,2	18,3
КБ8-1-7	1,8			1,8	8,7			8,7	10,5

503-2-43.91-9-5.000

Лист 3

ГИП	Коростелев	
Нач.отд.	Хатеева	
Гл.спец.	Бескоровайный	
Зав.гр.	Сокольцов	
Инж.3к.	Малютина	

503-2-43.91-9-5.000

Ведомость дополнительного расхода стали, кг на закладные детали колонн К26÷К38

Стадия	Лист	Листов
Р	1	

ГИПРОАВТОТРАНС Воронежское арендное предприятие

Взам. инв.№ | Подпись и дата | Инв.№ подл.

Альбом 9

Формат	Зона	Поз.	Обозначение	Наименование	Кол.	Примечание
				Документация		
А4			503-2-43.91-9-0.2.00	Сборочный чертеж		
			503-2.43.91-9-ПЗ	Пояснительная записка		
				Детали		ИМ1
				Уголок 160х100х10 ГОСТ 8510-86 / Ст.3 пс. ГОСТ 535-88		
		1		ℓ = 2500	1	49,5 кг
				Детали		ИМ2
				Уголок 160х100х10 ГОСТ 8510-86 / ст3 пс ГОСТ 535÷88		
		1		ℓ = 2500	1	49,5 кг
				Детали		ИМ3
				Полоса 10х140 ГОСТ 19903-74* / ст.3 пс ГОСТ 535-88		
		2		ℓ = 1250	1	13,8 кг
				Полоса 10х180 ГОСТ 19903-74* / ст.3 пс ГОСТ 535-88		
				ℓ = 1250	1	17,7 кг
				Швеллер 10 ГОСТ 8240-89 / ст.3 пс ГОСТ 535-88		
				ℓ = 150	1	1,3

Взам. инв. № | Подпись и дата | Инв. № подл.

ГИП	Коростелев		
Нач.отд.	Хатеева		
Гл.спец.	Бескоровайный		
Зав.гр.	Сокольцов		
Вед.инж.	Некрасова		

503-2-43.91-9-0.1.00

Изделия металлические ИМ1÷ИМ3

Стадия	Лист	Листов
Р		1

ГИПРОАВТОТРАНС Воронежское арендное предприятие

Формат А4

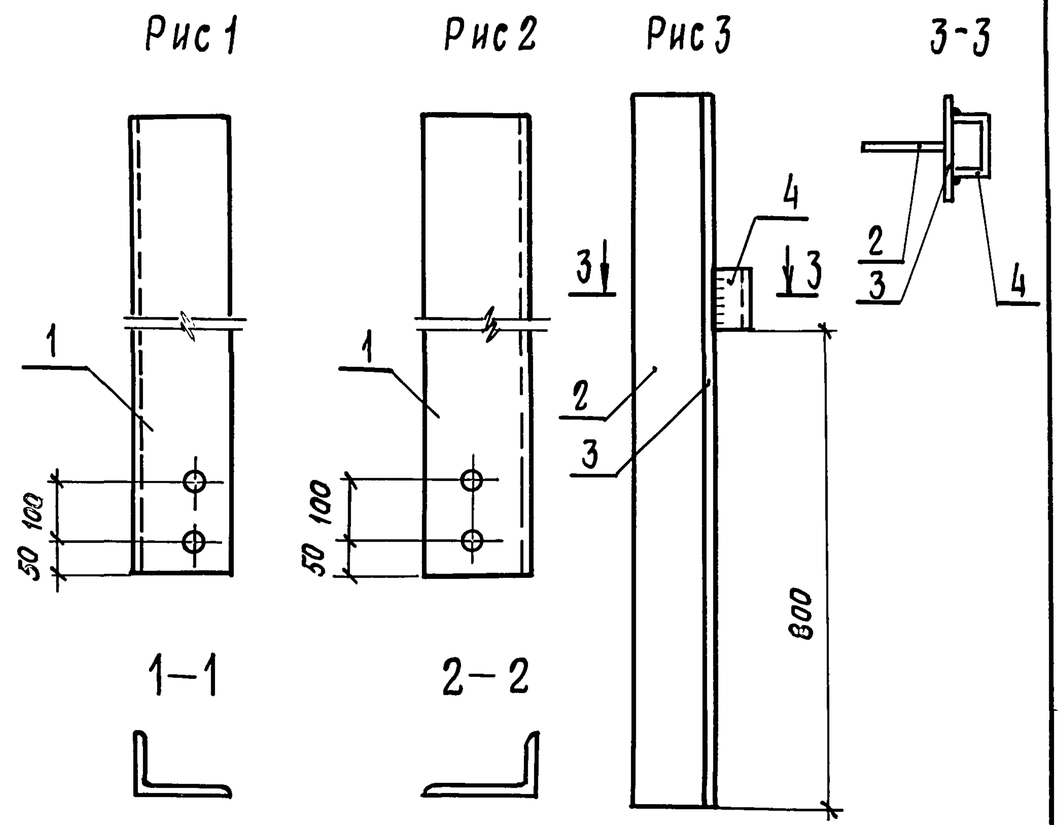

Диаметр отверстий 14мм

Обозначение	Рис.	Марка	Масса ед. кг.	Примечание
503-2-43.91-9-0.1.00	1	ИМ1	49,5	
-01	2	ИМ2	49,5	
-02	3	ИМ3	32,8	

503-2-43.91-9-0.1.00

ГИП	Коростелев	
Нач.отд.	Хатеева	
Гл.спец.	Бескоровайный	
Зав.гр.	Сокольцов	
Вед.инж.	Некрасова	

Изделия металлические ИМ1÷ИМ3

Стадия	Масса	Масштаб
Р	Ст. Табл.	
Лист	Листов 1	

ГИПРОАВТОТРАНС Воронежское арендное предприятие

Альбом 9

Формат	Зона	Поз.	Обозначение	Наименование	Кол.	Примеч.
				Документация		
А4			503-2-43.91-9-0.2.00	Сборочный чертеж		
			503-2-43.91-9-ПЗ	Пояснительная записка		
				Детали		ИМ4
				Полоса 10х250 ГОСТ 19903-74* / ст. 3кп ГОСТ 535-88		
		1		ℓ=250	1	4,3кг
				Двутавр 20Б2 ГОСТ 26020-83 / С235 ГОСТ 27772-88		
		2		ℓ=300	1	7,0кг
				Детали		ИМ5
				Швеллер 18 ГОСТ 8240-89 / ст3пс ГОСТ 535-88		
		3		ℓ=2980	2	48,6кг
		4		ℓ=1100	2	17,3кг
		5		Уголок 75х75х6 ГОСТ 8509-86 / ст 3пс ГОСТ 535-88		
				ℓ=120	8	0,8кг
				Полоса Б4х250 ГОСТ 19903-74 / ст 3кп ГОСТ 535-88		
		6		ℓ=250	4	2,0

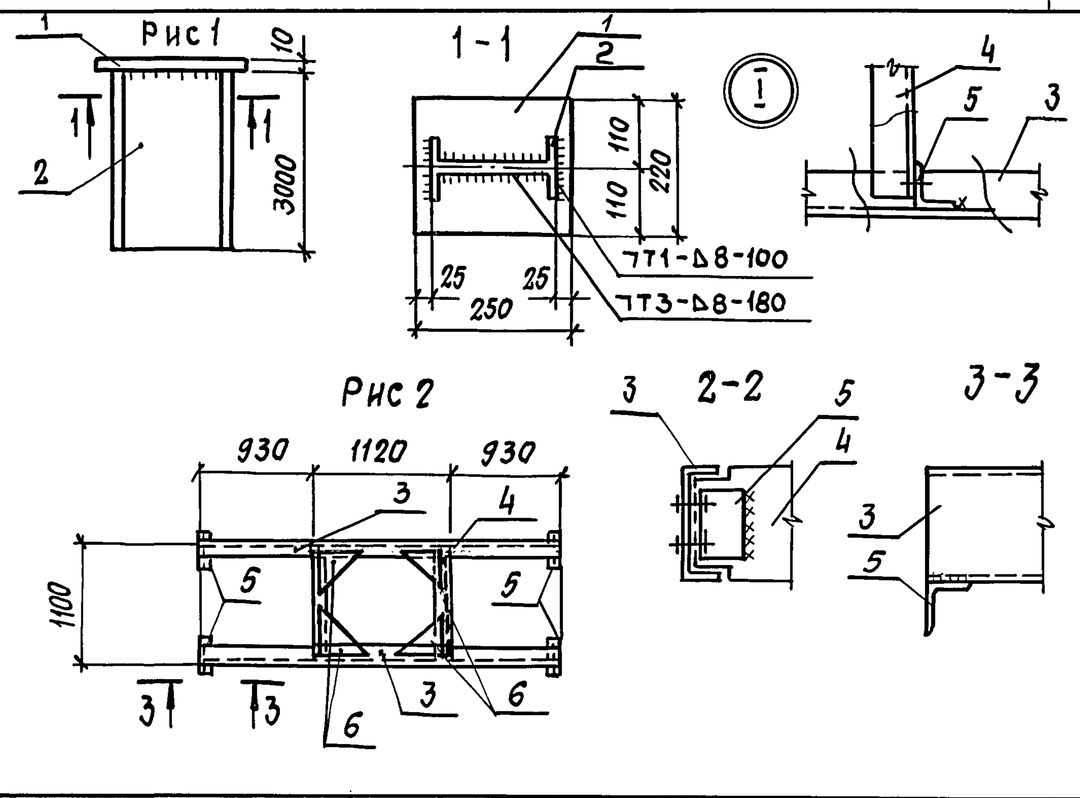

Обозначение	Рис	Марка	Масса ед.кг	Примечание
503-2-43.91-9-0.2.00	1	ИМ4	11.3	
-01	2	ИМ5	146.2	

Взам. инв. № | Подпись и дата | Инв. № подл.

ГИП	Коростелев		
Нач.отд	Хатеева		
Гл.спец.	Бескорованный		
Зав.гр.	Сокольцов		
Вед.инж.	Некрасов		

503-2-43.91-9-0.2.00

Изделия металлические ИМ4, ИМ5

Стадия	Лист	Листов
Р		1

ГИПРОАВТОТРАНС Воронежское арендное предприятие

Формат А4.

ГИП	Коростелев		
Нач.отд.	Хатеева		
Гл.спец.	Бескорованный		
Зав.гр.	Сокольцов		
Вед.инж.	Некрасов		

503-2-43.91-9-0.2.00

Изделия металлические ИМ4, ИМ5

Стадия	Масса	Масштаб
Р		см. табл.
Лист	Листов 1	

ГИПРОАВТОТРАНС Воронежское арендное предприятие

Альбом 9

Формат	Зона	Поз.	Обозначение	Наименование	Кол.	Примечание
				Документация		
А4			503-2-43.91-9-0.3.00	Сборочный чертеж		
			503-2-43.91-9-ПЗ	Пояснительная записка		
				Детали		ИМ 6
				Полоса 4×40 ГОСТ 19903-74* / Ст3пс ГОСТ 535-88		
		1		ℓ=600	1	7,8 кг
				Детали		ИМ7
				Полоса 4×100 ГОСТ 19903-74* / Ст3пс ГОСТ 535-88		
		2		ℓ=350	1	1,1 кг
		3		20АI ГОСТ 5781-82* ℓ=1750	1	4,3
				Детали		ИМ18
		4		20АI ГОСТ 5781-82* ℓ=1175	1	2,9 кг
		5		ℓ=150	1	0,4 кг

Инв. № подл. | Подпись и дата | Взамен инв. №

ГИП	Коростелев		
Нач. отд.	Хатеева		
Гл. спец.	Бескараваных		
Зав. гр.	Сокольцов		
Вед. инж.	Некрасова		

503-2-43.91-9-03.00

Изделия металлические ИМ6, ИМ7, ИМ8

Стадия	Лист	Листов
Р		

ГИПРОАВТОТРАНС Воронежское арендное предприятие

Формат А4

Рис.2 1-1 Рис.1

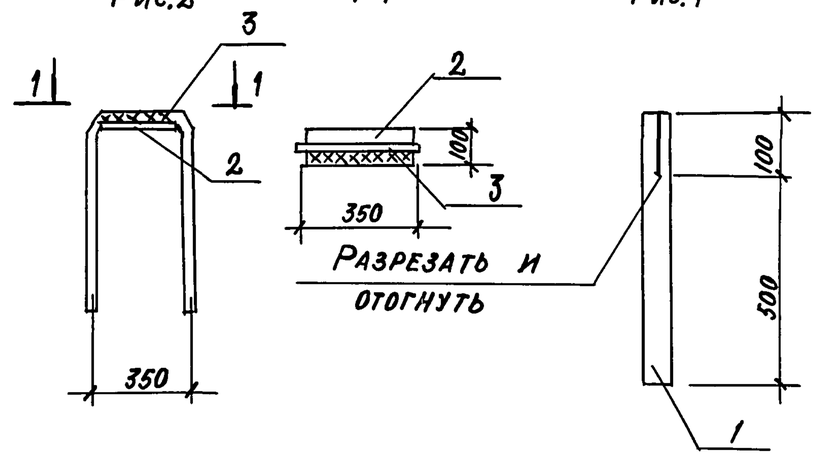

Рис.3

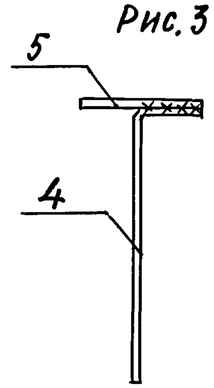

Обозначение	Рис	Марка	Масса ед. кг	Примечание
503-2-43.91-9-0.3.00	1	ИМ6	7,8	
-01	2	ИМ7	5,4	
-02	3	ИМ18	3,3	

ГИП	Коростелев	
Нач. отд.	Хатеева	
Гл. спец.	Бескороваиных	
Зав. гр.	Сокольцов	
Вед. инж.	Некрасова	

503-2-43.91-9.0.3.00

Изделия металлические ИМ6, ИМ7, ИМ 18

Стадия	Масса	Масштаб
Р	см. табл.	
Лист	Листов	

ГИПРОАВТОТРАНС Воронежское арендное предприятие

Формат А4

Альбом 9

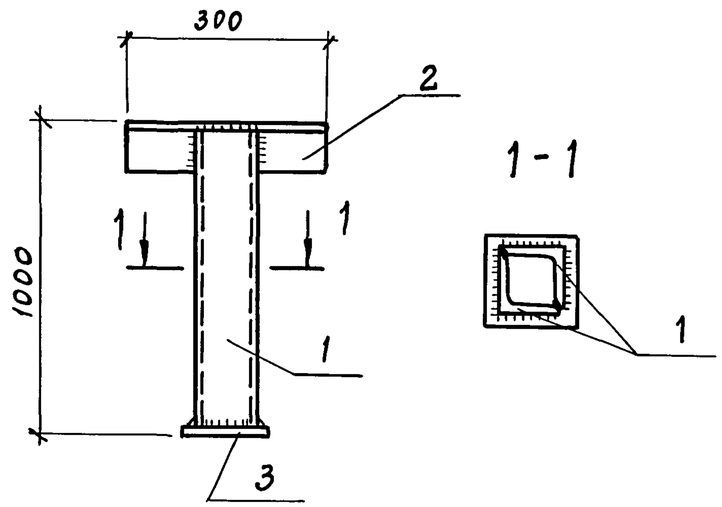

Формат	Зона	Поз	Обозначение	Наименование	Кол.	Примечание
				Детали		масса, кг
				Уголок $\frac{75\times75\times5\text{-Б ГОСТ 8509-86}}{\text{Ст.3пс5-I ГОСТ 535-88}}$		
Б4		1		ℓ=1000	2	6,9
Б4		2		ℓ=300	1	2,1
				Полоса $\frac{4\times100\text{-Б ГОСТ 103-76*}}{\text{Ст3кп3-I ГОСТ 535-88}}$		
Б4		3		ℓ=100	1	0,3

503-2-43.91-9-0.4.01

ГИП	Коростелев		
Нач.отд.	Хатеева		
Гл.спец.	Бескоровайный		
Зав.гр.	Рубцова		
Инж.IIIкат.	Мещерякова		

Изделие металлическое ИМ8

Стадия	Масса	Масштаб
Р	16,2	
Лист	Листов 1	

ГИПРОАВТОТРАНС Воронежское арендное предприятие

Формат А4

Взам.инв.№ | Подпись и дата | Инв.№ подл.

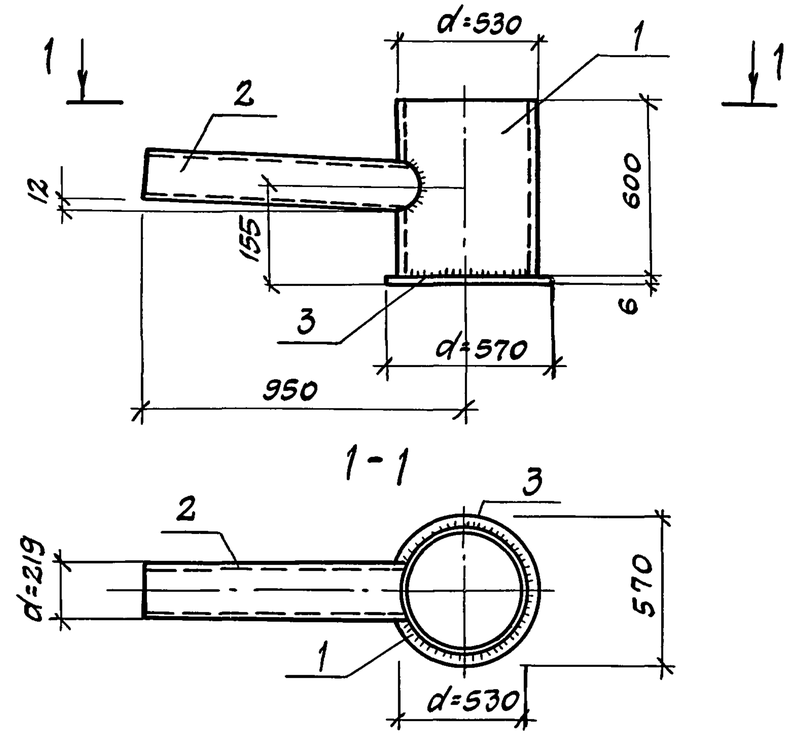

Формат	Зона	Поз.	Обозначение	Наименование	Кол.	Примечание
				Детали		масса, кг
				Труба d=530×7 ГОСТ 8732-78*		
Б4		1		ℓ=600	1	54,1
				Труба d=219×7 ГОСТ 8732-78*		
Б4		2		ℓ=800	1	28,9
				Лист $\frac{\text{Б-ПН-6}\times570\times570\text{ ГОСТ 19903-74*}}{\text{Ст3кп3-I ГОСТ 14637-79*}}$		
Б4		3			1	15,3

503-2-43.91-9-04.02

ГИП	Коростелев		
Нач.отд.	Хатеева		
Гл.спец.	Бескоровайный		
Зав.гр.	Рубцова		
Инж.IIIкат.	Мещерякова		

Изделие металлическое ИМ9

Стадия	Масса	Масштаб
Р	98,3	
Лист	Листов 1	

ГИПРОАВТОТРАНС Воронежское арендное предприятие

Альбом 9

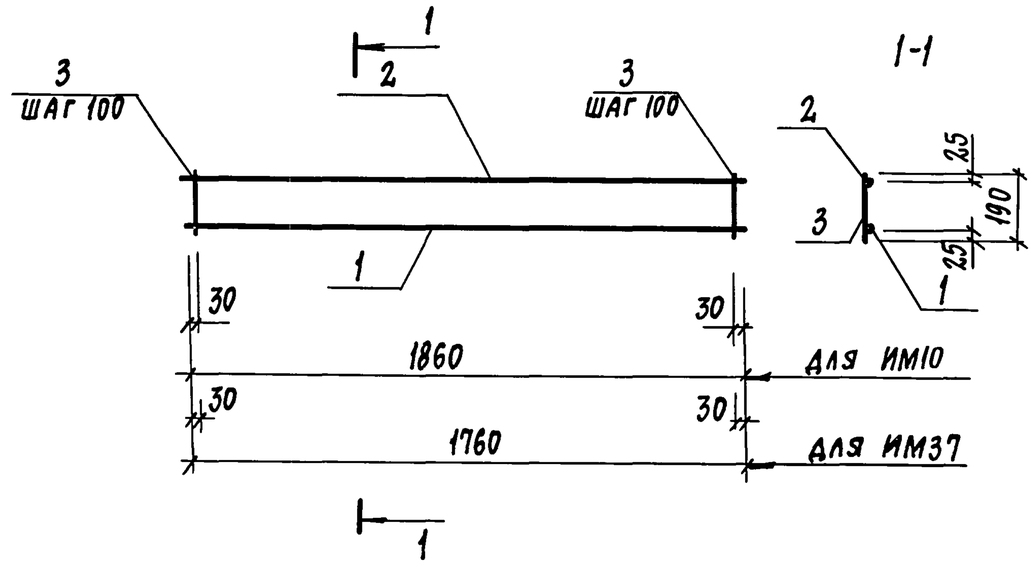

ФОРМАТ	ЗОНА	ПОЗ.	ОБОЗНАЧЕНИЕ	НАИМЕНОВАНИЕ	КОЛ.	ПРИМЕЧАНИЕ
А4			503-2-43.91-9-04.03	ИМ10		3,0 кг
				ДЕТАЛИ		
Б4		1		10АТ-III с ГОСТ10884-81* ℓ=1860	1	1,1 кг
Б4		2		А-I-10 ГОСТ 5781-82* ℓ=1860	1	1,1 кг
Б4		3		А-I-6 ГОСТ5781-82* ℓ=190	19	0,04 кг
А4			503-2-43.91-9-04.03-01	ИМ37		2,9 кг
				ДЕТАЛИ		
Б4		1		10АТ-III с ГОСТ10884-81* ℓ=1760	1	1,1 кг
Б4		2		А-I-10 ГОСТ5781-82* ℓ=1760	1	1,1 кг
Б4		3		А-I-6 ГОСТ5781-82* ℓ=190	18	0,04 кг

Инв. № подл. | Подпись и дата | Взам. инв. №

ГИП	Коростелев	
Нач. отд.	Хатеева	
Гл. спец.	Бескоровайный	
Зав. гр.	Рубцова	
Инж. III кат.	Мещерякова	

503-2-43.91-9-04.03

Сетка арматурная ИМ10, ИМ37

Стадия	Масса	Масштаб
Р	см. табл	
Лист	Листов 1	

ГИПРОАВТОТРАНС Воронежское арендное предприятие

Формат А4

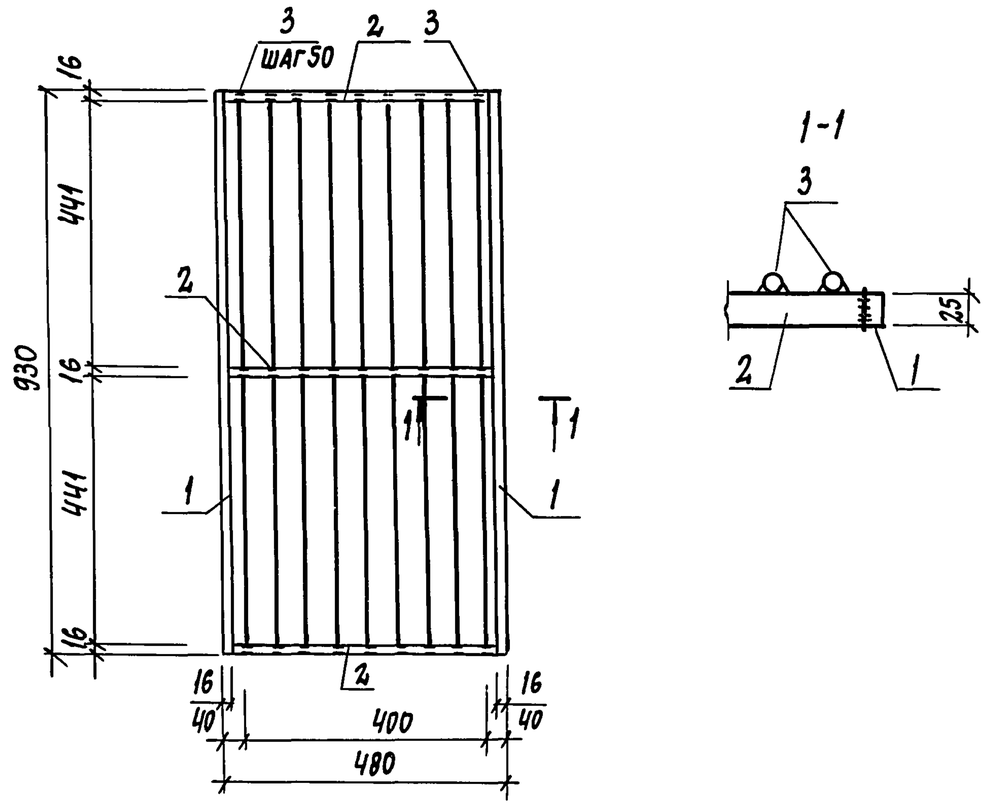

ФОРМАТ	ЗОНА	ПОЗ.	ОБОЗНАЧЕНИЕ	НАИМЕНОВАНИЕ	КОЛ.	ПРИМЕЧАНИЕ
				ДЕТАЛИ		МАССА, кг
				Полоса 16×25-Б ГОСТ 103-76* Ст3пс5-I ТУ14-1-3023-80		
Б4		1		ℓ=930	2	2,9
Б4		2		ℓ=448	3	1,4
				Круг 20-В ГОСТ 2590-88 / Ст3кп3-I ГОСТ 535-88		
Б4		3		ℓ=930	9	2,3

ГИП	Коростелев	
Нач. отд	Хатеева	
Гл. спец.	Бескоровайный	
Зав. гр.	Рубцова	
Инж. III кат	Мещерякова	

503-2-43.91-9-04.04 СБ

Решетка ИМ11

Стадия	Масса	Масштаб
Р	30,7	
Лист	Листов 1	

ГИПРОАВТОТРАНС Воронежское арендное предприятие

Формат А4

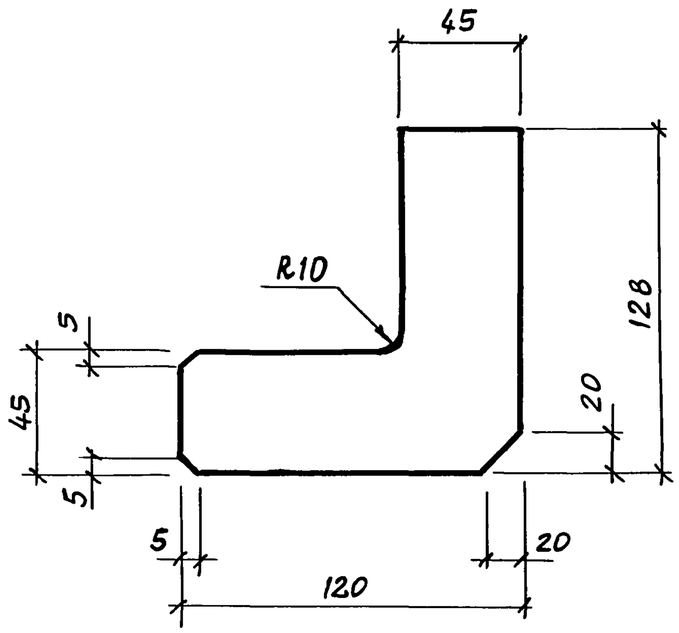

ГИП	Коростелев		
Нач.отд.	Хатеева		
Гл.спец.	Бескоровайный		
Зав.гр.	Рубцова		
Инж.III кат.	Мещерякова		

503-2-43.91-9-04.05 СБ

Изделие соединительное ИМ12

Стадия	Масса	Масштаб
Р	0,7 кг	
Лист	Листов 1	

Полоса $\frac{6 \times 12\text{-}Б\ ГОСТ\ 103\text{-}76^*}{Ст3кп3\text{-}I\ ГОСТ\ 535\text{-}88}$ $\ell = 128$

ГИПРОАВТОТРАНС Воронежское арендное предприятие

Формат А4

Взам. инв.№ | Подпись и дата | Инв.№ подл.

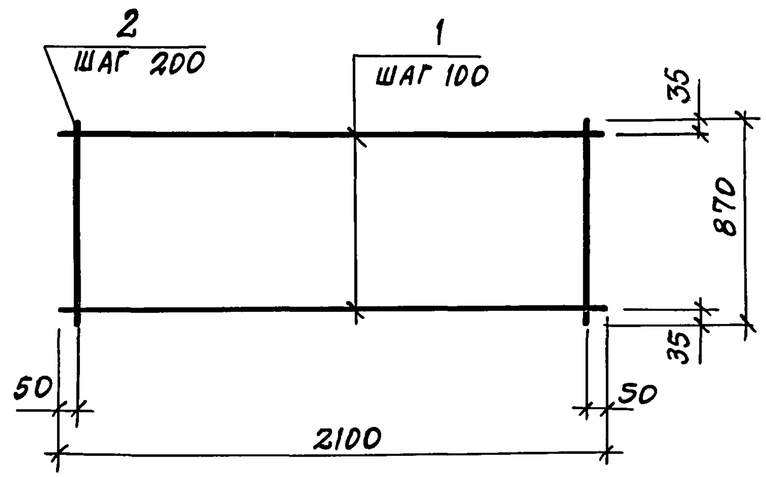

Формат	Зона	Поз.	Обозначение	Наименование	Кол	Примечание
				Детали		масса, кг
Б4		1		10АТ-IIIС ГОСТ 10884-81* ℓ=2100	9	1,3
Б4		2		А-I-6 ГОСТ 5781-82* ℓ=870	11	0,2

ГИП	Коростелев	
Нач.отд.	Хатеева	
Гл.спец.	Бескоровайный	
Зав.гр	Рубцова	
Инж.III кат.	Мещерякова	

503-2-43.91-9-04.06 СБ

Сетка арматурная ИМ13

Стадия	Масса	Масштаб
Р	13,9	
Лист	Листов 1	

ГИПРОАВТОТРАНС Воронежское арендное предприятие

Формат А4

Альбом 9

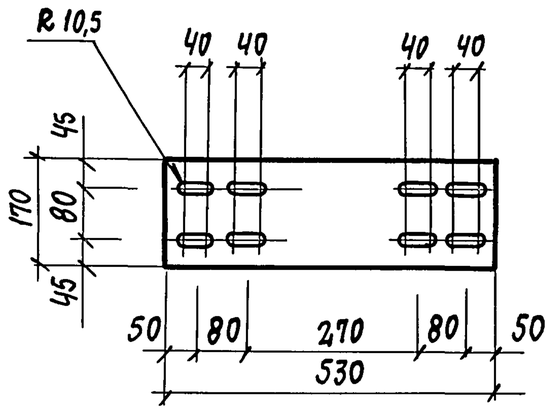

ГИП	Коростелев		
Нач.отд.	Хатеева		
Гл.спец.	Бескоровайный		
Зав.гр.	Рубцова		
Инж.IIкат	Мещерякова		

503-2-43.91-9-04.07 СБ

Изделие металлическое ИМ14

Стадия	Масса	Масшт.
Р	5,6кг	
Лист	Листов 1	

Полоса $\frac{8\times170-Б\ ГОСТ\ 103-76^*}{Ст.3\ КП3-I\ ГОСТ\ 535-88}$ $\ell=530$

ГИПРОАВТОТРАНС Воронежское арендное предприятие

Формат А4

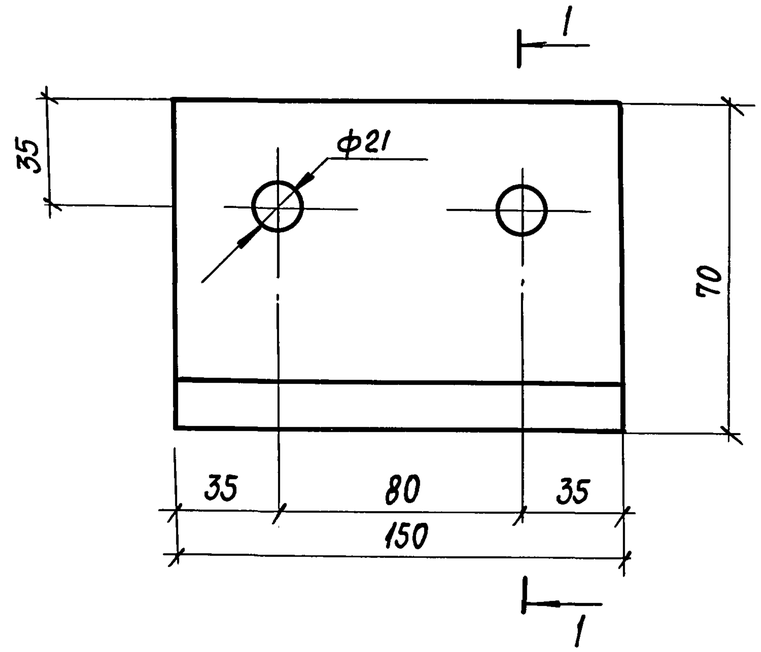

1-1

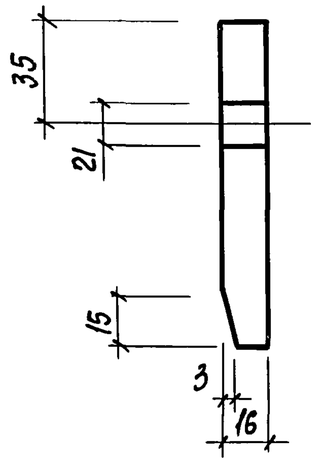

ГИП	Коростелев		
Нач.отд.	Хатеева		
Гл.спец.	Бескоровайный		
Зав.гр.	Рубцова		
Инж.IIIкат	Мещерякова		

503-2-43.91-9-0.4.08 СБ

Изделие металлическое ИМ15

Стадия	Масса	Масштаб
Р	0,5кг	
Лист	Листов 1	

Полоса $\frac{16\times70-Б\ ГОСТ\ 103-76^*}{Ст3\ ПС5-I\ ТУ-14-1-3023-80}$ $\ell=150$

ГИПРОАВТОТРАНС Воронежское арендное предприятие

Взам. инв. № | Подпись и дата | Инв. № подл.

Альбом 9

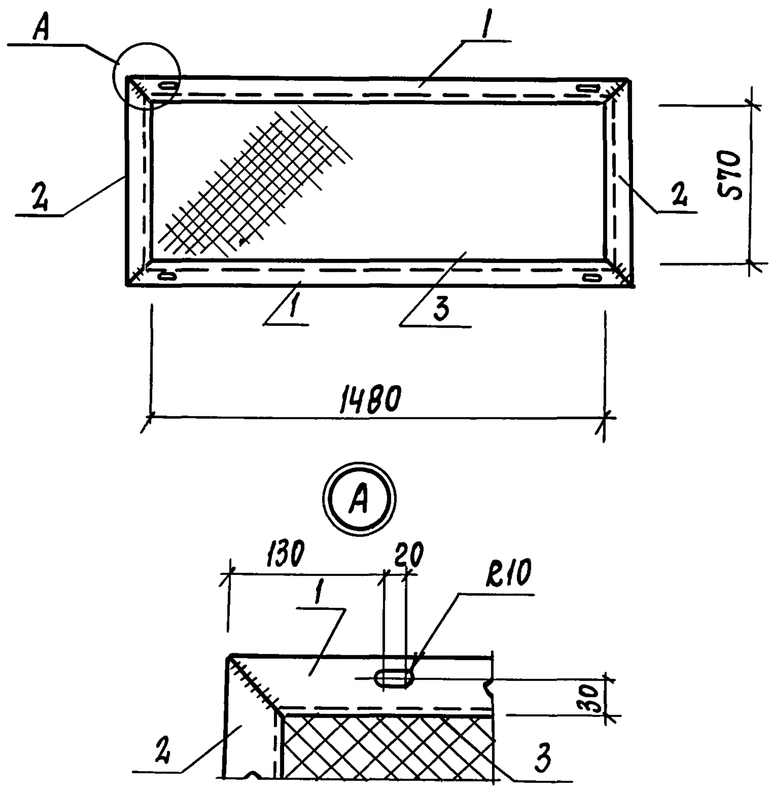

Формат	Зона	Поз.	Обозначение	Наименование	Кол.	Примечание
				Детали:		Масса, кг
				Уголок 50×50×5-Б ГОСТ8509-86 Ст3кп3-I ГОСТ535-88		
Б4		1		ℓ=1580	2	6.0
Б4		2		ℓ=670	2	2.5
				Сетка №20×1,6 ГОСТ 5336-80*		
Б4		3		F=0,93 м²	1	1,7

ГИП	Коростелев		
Нач.отд.	Хатеева		
Гл.спец.	Бескорованный		
Зав.гр.	Рубцова		
Инж.IIIкат	Мещерякова		

503-2-43.91-9-04.09 СБ

Решетка ИМ16

Стадия	Масса	Масшт.
Р	18,7	
Лист	Листов 1	

ГИПРОАВТОТРАНС Воронежское арендное предприятие

Формат А4

Инв.№ подл. | Подпись и дата | Взам.инв.№

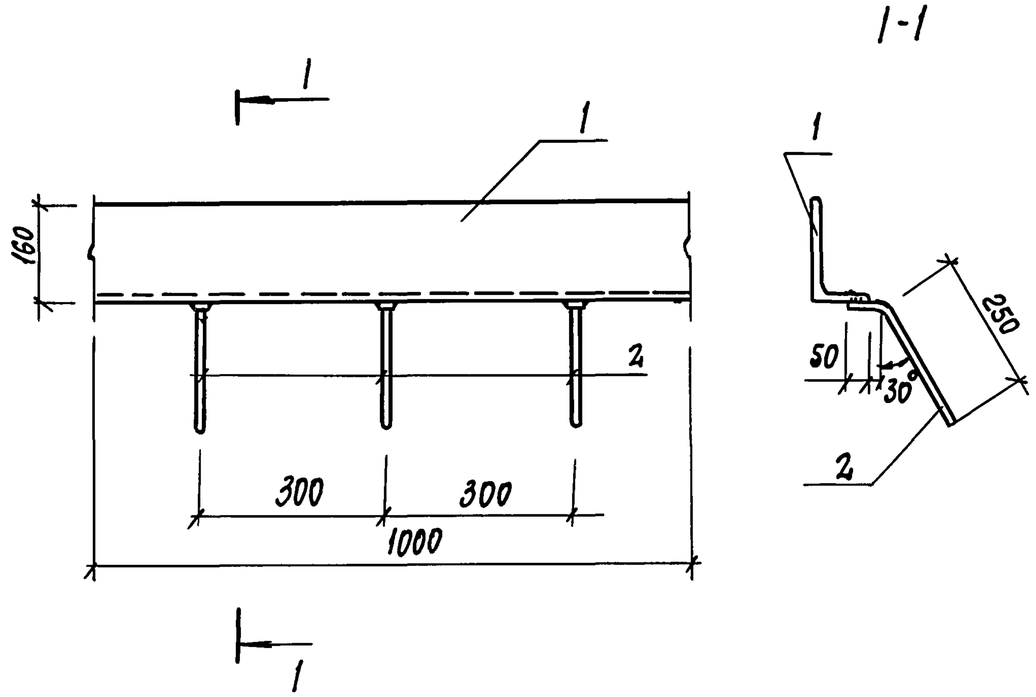

Формат	Зона	Поз.	Обозначение	Наименование	Кол.	Примечание
				Детали		Масса, кг
				Уголок 160×100×9-Б ГОСТ8510-86 Ст3пс5-I ГОСТ535-88		
Б4		1		ℓ=1000	1	18.0
				А-III-8 ГОСТ5781-82*		
Б4		2		ℓ=300	3	0,1

ГИП	Коростелев		
Нач.отд.	Хатеева		
Гл.спец.	Бескорованный		
Зав.гр.	Рубцова		
Инж.IIIкат	Мещерякова		

503-2-43.91-9-0.4.10 СБ

Изделие закладное ИМ17

Стадия	Масса	Масштаб
Р	18,3	
Лист	Листов 1	

ГИПРОАВТОТРАНС Воронежское арендное предприятие

Формат А4

Альбом 9

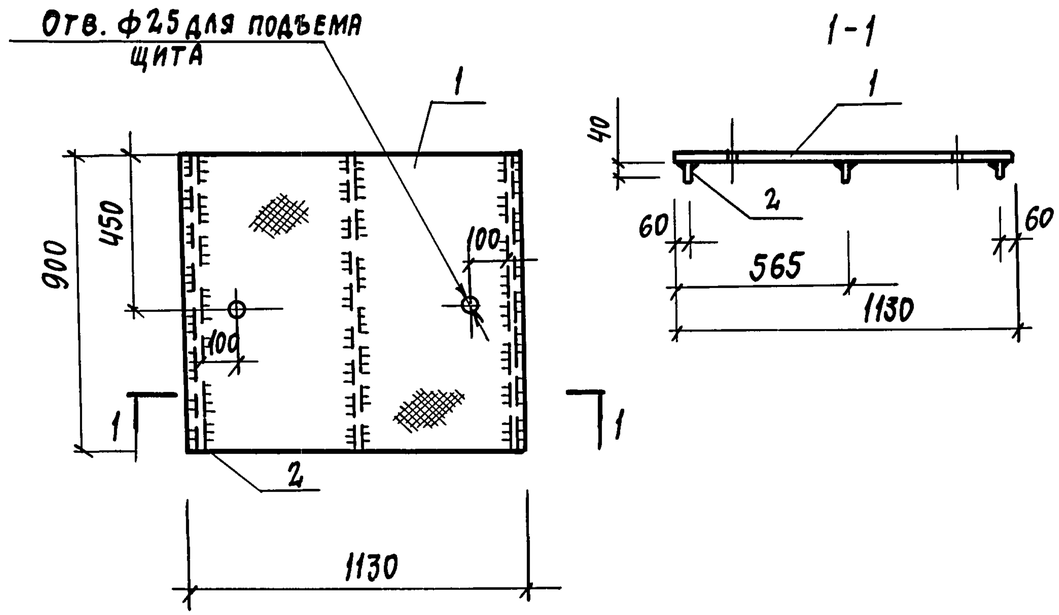

Формат	Зона	Поз.	Обозначение	Наименование	Кол.	Примечание
				Детали:		масса, кг
				Лист ромб К-ПУ-4,0×1130×900		
Б4		1		Ст3кп ГОСТ 8568-77*, F=1,0м²	1	33,4
				Лист Б-ПЧ-4,0×40×900 ГОСТ 19903-74* / Ст3кп3-I ГОСТ 14637-79*		
Б4		2			3	1.1

Инв.№ подл. | Подпись и дата | Взам. инв.№

ГИП	Коростелев	
Нач.отд.	Хатеева	
Гл.спец.	Бескоровайный	
Зав. гр.	Рубцова	
Инж. III кат.	Мещерякова	

503-2-43.91-9-04.11 СБ

Щит ИМ19

Стадия	Масса	Масшт.
Р	36,7	
Лист	Листов 1	

ГИПРОАВТОТРАНС Воронежское арендное предприятие

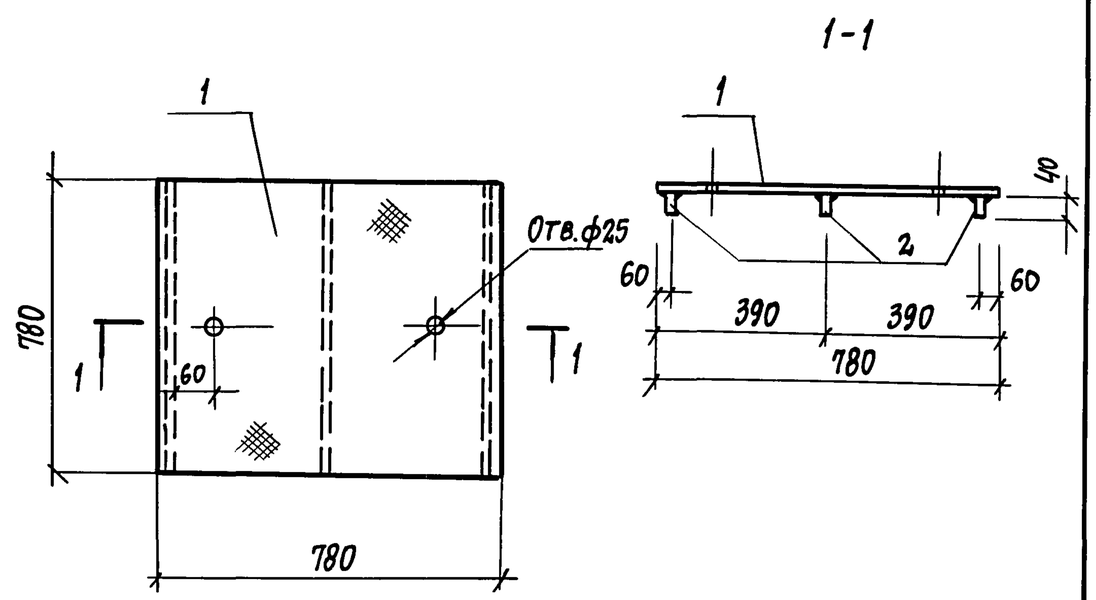

Формат	Зона	Поз.	Обозначение	Наименование	Кол.	Примечание
				Детали		масса, кг
				Лист ромб. К-ПУ-4.0×780×780		
				Ст3кп ГОСТ 8568-77*		
Б4		1		F=0,6 м²	1	20,0
				Полоса 4×40-Б ГОСТ 103-76* / Ст3кп3-I ГОСТ 535-79*		
Б4		2		ℓ=780	3	1.0

Инв.№ подл. | Подпись и дата | Взам. инв.№

ГИП	Коростелев	
Нач.отд.	Хатеева	
Гл.спец.	Бескоровайный	
Зав. гр.	Рубцова	
Инж III кат.	Мещерякова	

503-2-43.91-9-0.4.12 СБ

Щит ИМ20

Стадия	Масса	Масшт
Р	23.0	
Лист	Листов 1	

ГИПРОАВТОТРАНС Воронежское арендное предприятие

Альбом 9

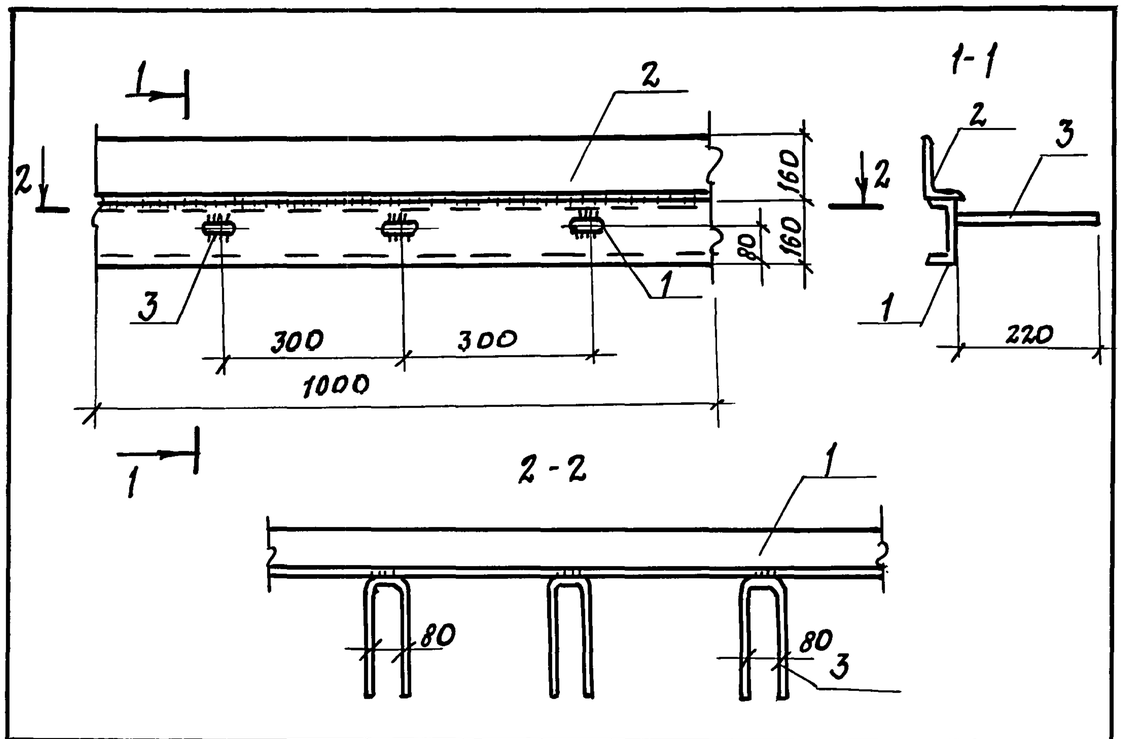

Формат	Зона	Поз.	Обозначение	Наименование	Кол.	Примечание
				Детали		Масса, кг
				Швеллер 16 ГОСТ 8240-89 Ст3пс5-1 ТУ 14-1-3023-80		
Б4		1		ℓ= 1000	1	14,2
				Уголок 160х90х9-Б ГОСТ 8510-86 Ст3кп3-I ГОСТ 535-88		
Б4		2		ℓ= 1000	1	18,0
				А-III-8 ГОСТ 5781-82*		
Б4		3		ℓ= 220	3	0,1

Взам. инв. №

Подпись и дата

Инв. № подл.

ГИП	Коростелев	
Нач. отд.	Хатеева	
Гл. спец.	Бескоровайный	
Зав. гр.	Рубцова	
Инж. III кат.	Мещерякова	

503-2-43.91-9-04.13 СБ

Изделие закладное ИМ21

Стадия	Масса	Масштаб
Р	32,5	

Лист | Листов 1

ГИПРОАВТОТРАНС Воронежское арендное предприятие

Формат А4

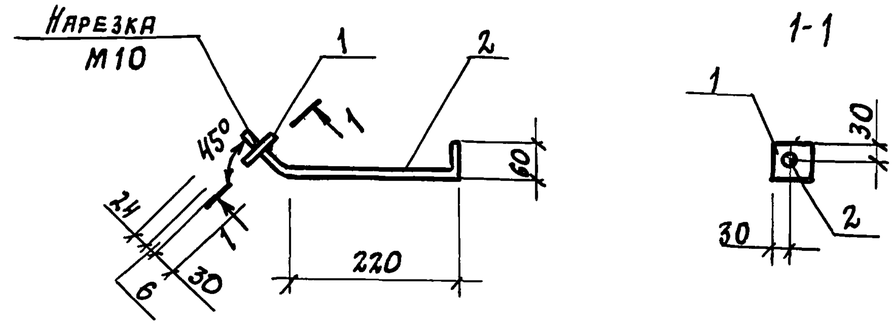

Формат	Зона	Поз.	Обозначение	Наименование	Кол.	Примечание
				Детали:		Масса, кг
Б4		1		Лист Б-ПН-6х60х60 ГОСТ 19903-74* Ст3кп3-I ГОСТ 14637-79*	1	0.2
Б4		2		А-I-10 ГОСТ 5781-82*, ℓ=340	1	0.2

Взам. инв. №

Подпись и дата

Инв. № подл.

ГИП	Коростелев	
Нач. отд.	Хатеева	
Гл. спец.	Бескоровайный	
Зав. гр.	Рубцова	
Инж. III кат.	Мещерякова	

503-2-43.91-9-04.14

Изделие закладное ИМ22

Стадия	Масса	Масштаб
Р	0,4	

Лист | Листов 1

ГИПРОАВТОТРАНС Воронежское арендное предприятие

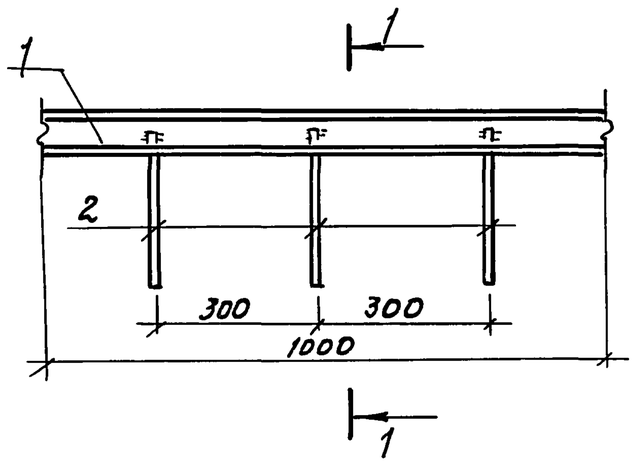

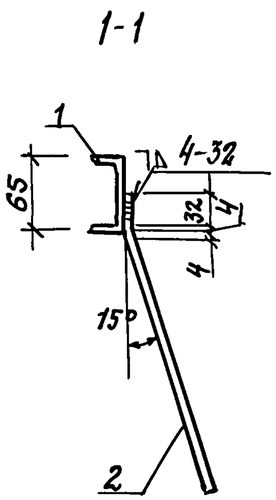

Формат	Зона	Поз.	Обозначение	Наименование	Кол.	Примечание
				Детали:		масса, кг
				Швеллер $\frac{6{,}5П\ ГОСТ\ 8240-89}{Ст.3кп3\text{-}I\ ГОСТ\ 535-88}$		
Б4		1		ℓ= 1000	1	5,9
				А-III-8 ГОСТ 5781-82*		
Б4		2		ℓ= 300	3	0,12

Взам. инв. № | Подпись и дата | Инв. № подл.

ГИП	Коростелев		
Нач. отд.	Хатеева		
Гл. спец.	Бесковоянный		
Зав. гр.	Рубцова		
Инж. III кат.	Мещерякова		

503-2-43.91-9-04.15 СБ

Изделие закладное ИМ 23

Стадия	Масса	Масштаб
Р	6,3	
Лист	Листов 1	

ГИПРОАВТОТРАНС Воронежское арендное предприятие

Формат А4

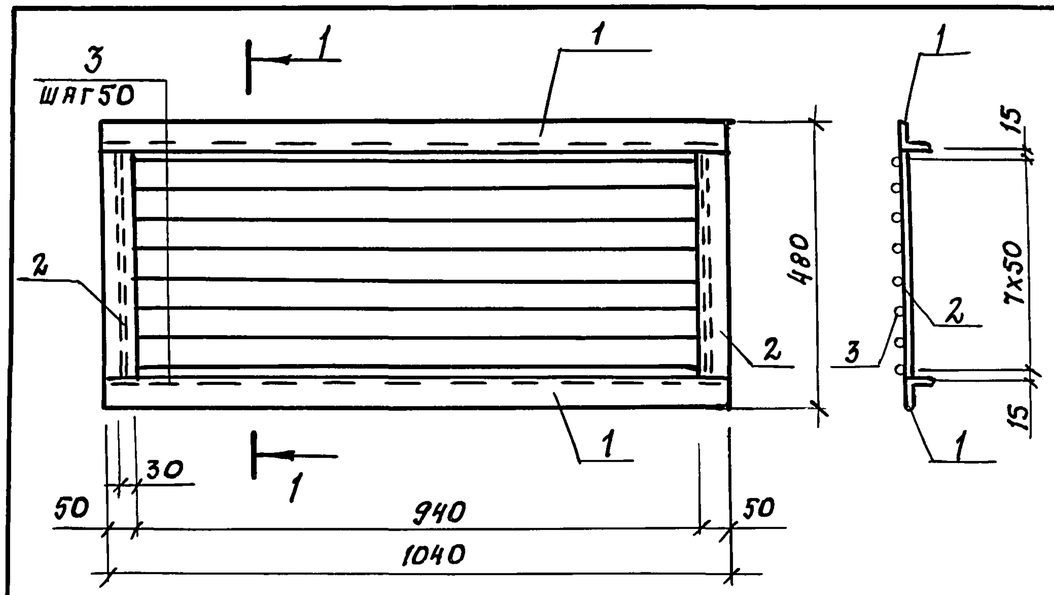

Формат	Зона	Поз.	Обозначение	Наименование	Кол.	Примечание
				Детали		масса, кг
				Уголок $\frac{50x50x5\text{-}Б\ ГОСТ\ 8509-86}{Ст3кп3\text{-}I\ ГОСТ\ 535-88}$		
Б4		1		ℓ= 1040	2	3,9
				Полоса $\frac{22x50\text{-}Б\ ГОСТ\ 103-76*}{Ст3кп3\text{-}I\ ГОСТ\ 535-88}$		
Б4		2		ℓ= 380	2	3,3
				Круг $\frac{22\text{-}В\ ГОСТ\ 2590-88}{Ст3кп3\text{-}I\ ГОСТ\ 535-88}$		
Б4		3		ℓ= 1000	8	3,0

Взам. инв. № | Подпись и дата | Инв. № подл.

ГИП	Коростелев		
Нач. отд.	Хатеева		
Гл. спец.	Бесковоянный		
Зав. гр.	Рубцова		
Инж. III кат.	Мещерякова		

503-2-43.91-9-04.16 СБ

Решетка ИМ 24

Стадия	Масса	Масштаб
Р	38,4	
Лист	Листов 1	

ГИПРОАВТОТРАНС Воронежское арендное предприятие

Альбом 9

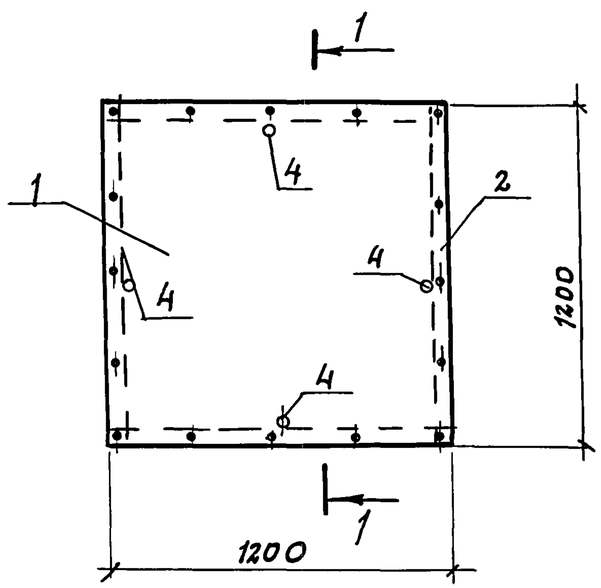

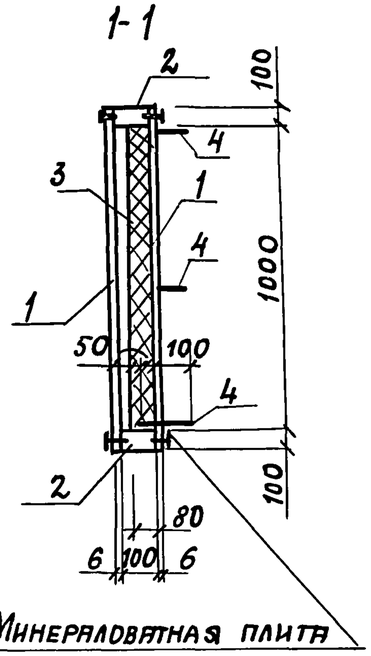

Формат	Зона	Поз.	Обозначение	Наименование	Кол.	Примечание
				Детали:		
				Асбестоцементный лист		Обрезать до размера
		1		ЛП-П-1,2×1,5-6 ГОСТ 18124-75*	2	1,2×1,2
Б4		2		Брусок 50×100 ГОСТ 24454-80* ℓ=1200	4	0,05 м³
				Минераловатная плита		
		3		П175-1000.1000.80 ГОСТ 9573-82*		0,12 м³
Б4		4		А-III-8 ГОСТ 5781-82* ℓ=200	4	0,08 кг

Взам. инв. №

Подпись и дата

Инв. № подл.

503-2-43.91-9-04.17

ГИП	Коростелев	
Нач. отд.	Хатеева	
Гл. спец.	Бескоровайный	
Зав. гр.	Рубцова	
Инж. II кат.	Мещерякова	

Щит ИМ25

Стадия	Масса	Масштаб
Р	—	
Лист	Листов 1	

ГИПРОАВТОТРАНС
Воронежское арендное предприятие

Формат А4

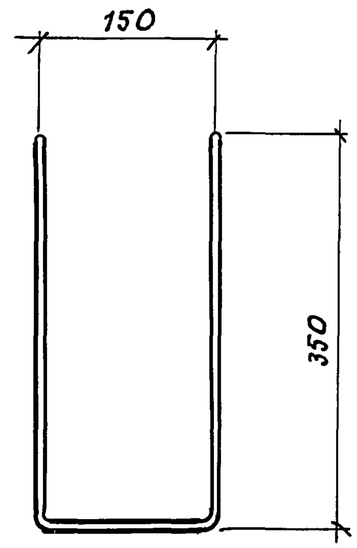

Взам. инв. №

Подпись и дата

Инв. № подл.

503-2-43.91-9-04.18

ГИП	Коростелев	
Нач. отд.	Хатеева	
Гл. спец.	Бескоровайный	
Зав. гр.	Рубцова	
Инж. III кат.	Мещерякова	

Изделие закладное ИМ26

Круг $\frac{22-В\ ГОСТ\ 2590-88}{Ст\ 3\ кп-3-I\ ГОСТ\ 535-88}$ ℓ= 850

Стадия	Масса	Масштаб
Р	2,5 кг	
Лист	Листов 1	

ГИПРОАВТОТРАНС
Воронежское арендное предприятие

Формат А4

Альбом 9

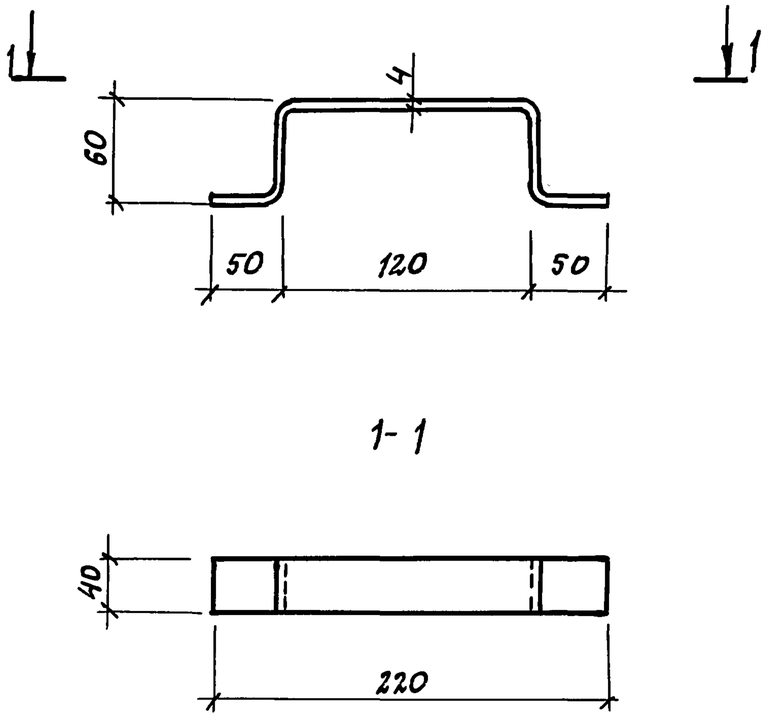

ГИП	Коростылев			
Нач. отд.	Хатеева			
Гл. спец.	Бескоровайный			
Зав. гр.	Рубцова			
Инж. III кат.	Мещерякова			

503-2-43.91-9-04.19 СБ

Изделие металлическое ИМ27

Стадия	Масса	Масштаб
Р	0,4 кг	
Лист	Листов 1	

Полоса $\frac{4\times40\text{-Б ГОСТ 103-76*}}{\text{Ст3кп3-I ГОСТ 535-88}}$ ℓ= 350

ГИПРОАВТОТРАНС Воронежское арендное предприятие

Формат А4

Взам. инв. №

Подпись и дата

Инв. № подл.

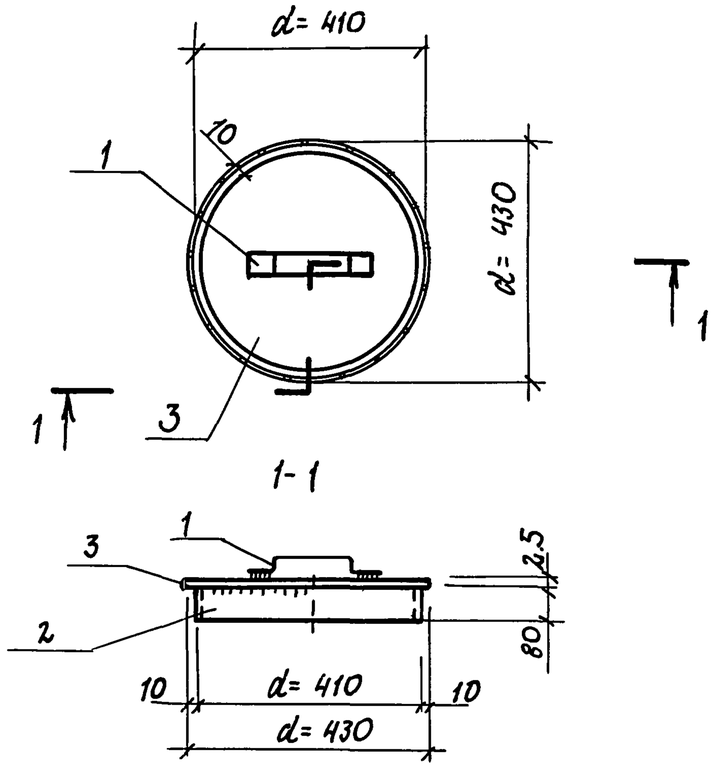

Формат	Зона	Поз.	Обозначение	Наименование	Кол.	Примечание
				Сборочные единицы		масса, кг
А4		1	503-2-43.91-9-04.19 СБ	ИМ27	1	0,4
				Лист $\frac{\text{Б-ПН-2,5×80×1260 ГОСТ 19903-74*}}{\text{Ст3кп3-I ГОСТ 14637-79*}}$		
Б4		2			1	2,0
				Лист $\frac{\text{Б-ПН-2,5×430×430 ГОСТ 19903-74*}}{\text{Ст3кп3-I ГОСТ 14637-79*}}$		
Б4		3			1	3,6

ГИП	Коростелев		
Нач. отд.	Хатеева		
Гл. спец.	Бескоровайный		
Зав. гр.	Рубцова		
Инж. III кат.	Мещерякова		

503-2-43.91-9-04.20 СБ

Изделие металлическое ИМ28

Стадия	Масса	Масштаб
Р	6,0	
Лист	Листов 1	

ГИПРОАВТОТРАНС Воронежское арендное предприятие

Взам. инв. №

Подпись и дата

Инв. № подл.

Альбом 9

Формат	Зона	Поз.	Обозначение	Наименование	Кол.	Примечание
						Масса кг
				Документация		
А4			503-2-43.91-9-04.21;21-01	Сборочный чертеж		
А3			503-2-43.91-9-ПЗ	Пояснительная записка		
			Переменные данные	Для исполнений		
А4			503-2-43.91-9-04.21			ИМ29
				Детали		
				Швеллер 10 ГОСТ 8240-89 / Ст3кп3-I ГОСТ 535-88		
Б.ч.		1		ℓ=1380	2	11,9
Б.ч.		2		А-I-8 ГОСТ 5781-82* ℓ=470	49	0,2
			503-2-43.91-9-04.21-01			ИМ30
				Детали		
				Швеллер 10 ГОСТ 8240-89 / Ст.3кп3I ГОСТ 535-88		
Б.ч.		1		ℓ=1380	2	11,9
Б.ч		2		АI-8; ГОСТ 5781-82* ℓ=390	49	0,2
				Лист 0,5×130 ГОСТ 7118-78		
				ℓ=130	1	0,07
Б.ч.		3		Труба 80×4,0 ГОСТ 8732-78* / 10 ГОСТ 8731-87	1	2,5
Б.ч.		4				
				ℓ=130		

Взам. инв. № | Подпись и дата | Инв. № подл.

ГИП	Коростелев	
Нач.отд.	Хатеева	
Гл.спец.	Бескоровайный	
Зав. гр.	Рубцова	
Инж. II кат	Мещерякова	

503-2-43.91-9-04.21
21-01СБ

Решетки ИМ29 ИМ30

Стадия	Лист	Листов
Р		1

ГИПРОАВТОТРАНС
Воронежское арендное предприятие

Формат А4

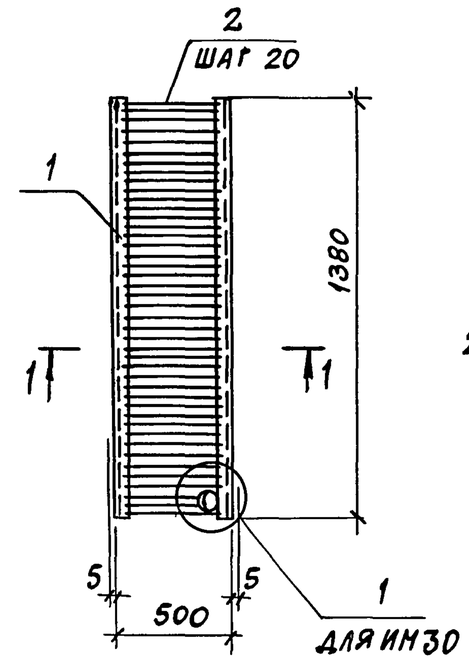

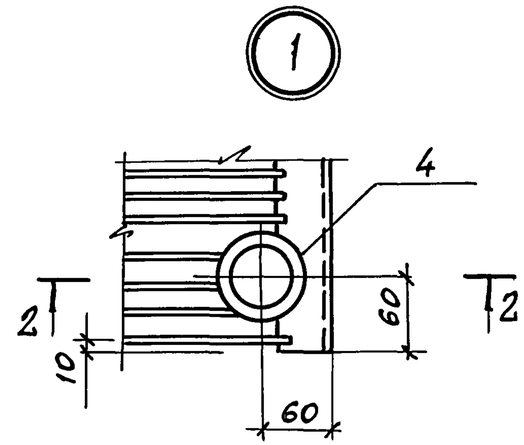

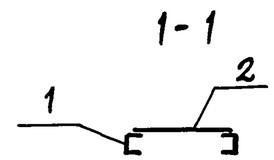

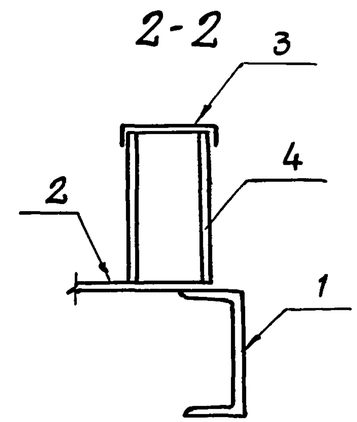

Обозначение исполнения	Марка изделия	Масса, кг
503-2-43.91-9-04.21	ИМ29	33,6
503-2-43.91-9-04.21-01	ИМ30	36,2

ГИП	Коростелев	
Нач.отд.	Хатеева	
Гл.спец.	Бескоровайный	
Зав.гр.	Рубцова	
Инж. II кат	Мещерякова	

503-2-43.91-9-04.21
21-01СБ

Решетки ИМ29 ИМ30

Стадия	Масса	Масштаб
Р	См. табл.	
Лист	Листов 1	

ГИПРОАВТОТРАНС
Воронежское арендное предприятие

АЛБОМ 9

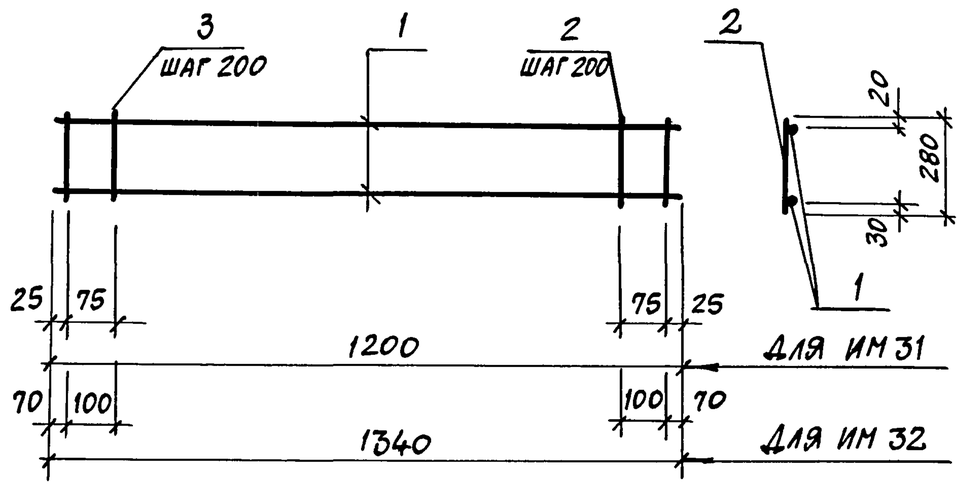

Формат	Зона	Поз.	Обозначение	Наименование	Кол.	Примечание
А4			503-2-43.91-9-04.22	ИМ 31		2,3 кг
				Детали		
Б4		1		10АтIIIс ГОСТ 10884-81* е=1200	2	0,74 кг
Б4		2		А-I-6 ГОСТ 5781-82* е=280	8	0,1 кг
А4			503-2-43.91-9-04.22-01	ИМ 32		2,4 кг
				Детали		
Б4		1		10АтIIIс ГОСТ 10884-81* е=1340	2	0,81 кг
Б4		2		А-I-6 ГОСТ 5781-82* е=280	8	0,1 кг

Инв. № подл. | Подпись и дата | Взам. инв. №

503-2-43.91-9-04.22 СБ
22.01

ГИП	Коростелев	
Нач.отд.	Хатеева	
Гл.спец.	Бескоровайный	
Зав.гр.	Рубцова	
Инж.IIIкат.	Мещерякова	

Каркас плоский ИМ31, ИМ32

Стадия	Масса	Масштаб
Р	См.табл.	
Лист	Листов 1	

ГИПРОАВТОТРАНС
Воронежское арендное предприятие

Формат А4

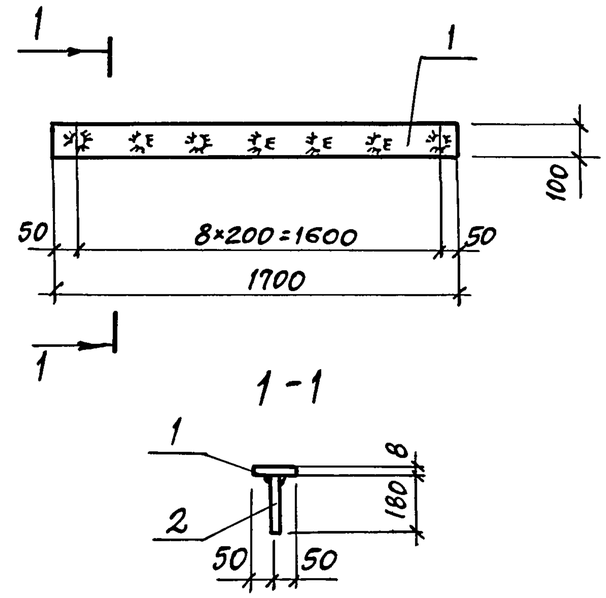

Формат	Зона	Поз.	Обозначение	Наименование	Кол.	Примечание
				Детали		Масса, кг
				Полоса $\frac{8\times100\text{-Б ГОСТ 103-76*}}{\text{Ст.3 КП3-I ГОСТ 535-88}}$		
Б4		1		е=1700	1	11,3
Б4		2		А-I-8 ГОСТ 5781-82* е=180	9	0,07

503-2-43.91-9-04.23 СБ

ГИП	Коростелев	
Нач.отд.	Хатеева	
Гл.спец.	Бескоровайный	
Зав.гр.	Рубцова	
Инж.IIIкат.	Мещерякова	

Изделие металлическое ИМ33

Стадия	Масса	Масштаб
Р	12,0	
Лист	Листов 1	

ГИПРОАВТОТРАНС
Воронежское арендное предприятие

Альбом 9

Формат	Зона	Поз.	Обозначение	Наименование	Кол.	Примечание
				Документация		Масса, кг
А4			503-2-43.91-9-0.4.24 СБ	Сборочный чертеж		
А3			503-2-43.91-9-0 ПЗ	Пояснительная записка		
				Сборочные единицы		
А4		1	503-2-43.91-9-0.4.23 СБ	Изделие закладное ИМ33	1	12,0
А4		2	503-2-43.91-9-0.4-03-01	Арматурная сетка ИМ37	2	2,9
				Детали		
Б4		3		А-I-8 ГОСТ 5781-82*, е=180	10	0,1
Б4		4		Тр. 4,0×3,5 ГОСТ 3262-75* е=240	2	1,0
				Материалы		
				Бетон класса В15	0,1	м³

Ведомость расхода стали на БМ 1, кг

Марка элемента	Изделия арматурные: Арматура класса А-I ГОСТ 5781-82* ф6	ф8	ф10	Арматура класса Ат-III С ГОСТ 10884-81* ф10	Итого	Всего	Изделия закладные: Прокат марки Ст3кп3-I ГОСТ 103-76* -8×100	Итого	ГОСТ 3262-75* Тр.40×3,5	Итого	Арматура класса А-I ГОСТ 5781-82* ф8	Итого	Всего	Общий расход
БМ1	1,4	1,0	2,2	2,2	2,2	6,8	11,3	11,3	2,0	2,0	0,6	0,6	13,9	20,7

Взам. инв. № | Подпись и дата | Инв. № подл.

ГИП	Коростелев	
Нач. отд.	Хатеева	
Гл. констр.	Бескоровайный	
Зав. гр.	Рубцова	
Инж. III к.	Мещерякова	

503-2-43.91-9-04.24

Балка БМ1

Стадия	Лист	Листов
РП		1

ГИПРОАВТОТРАНС Воронежское арендное предприятие

Формат А4

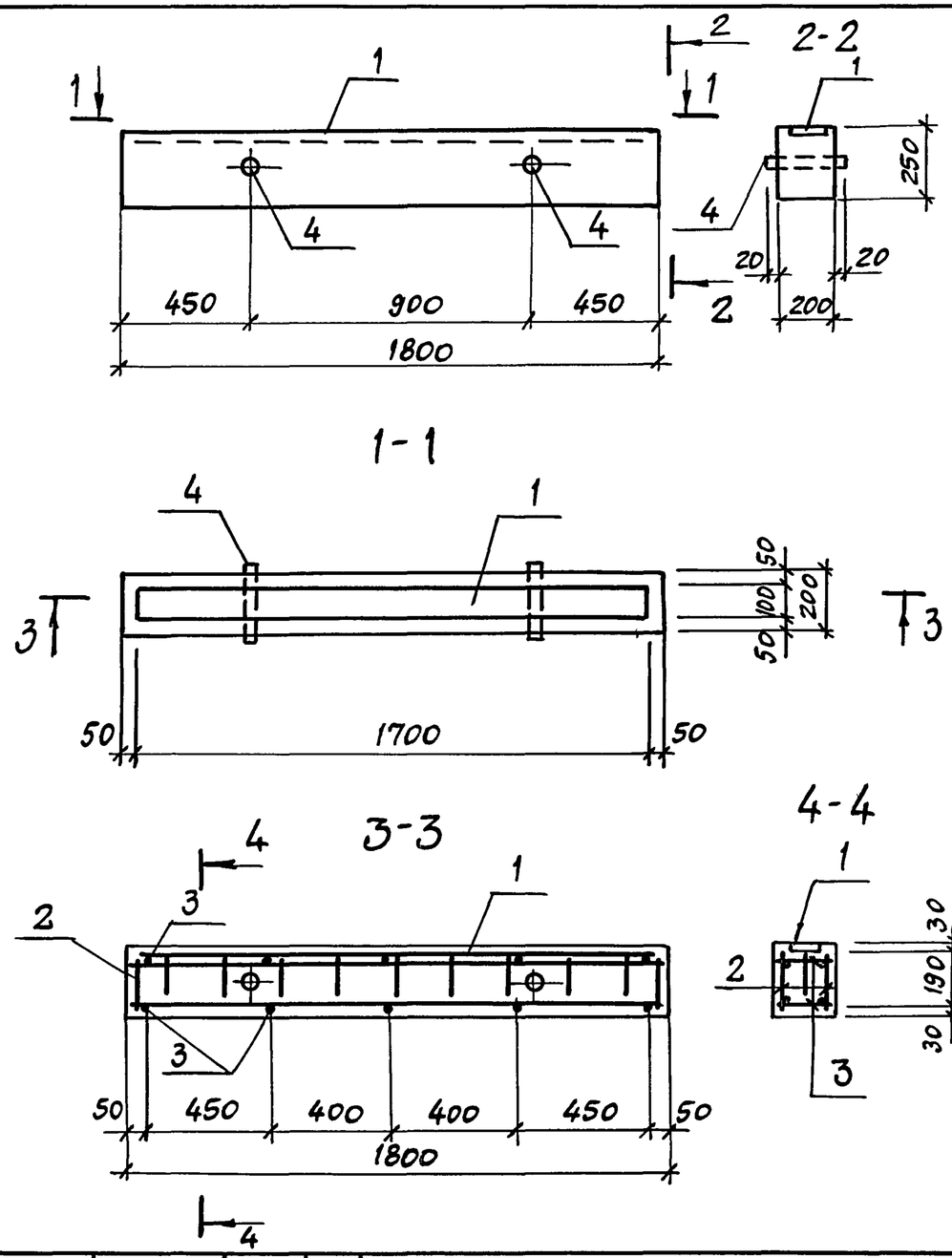

ГИП	Коростелев	
Нач. отд.	Хатеева	
Гл. констр.	Бескоровайный	
Зав. гр.	Рубцова	
Инж. III кат.	Мещерякова	

503-2-43.91-9-04.24СБ

Балка БМ1

Стадия	Масса	Масштаб
Р	225кг	
Лист	Листов 1	

ГИПРОАВТОТРАНС Воронежское арендное предприятие

Альбом 9

Форма	Зона	Поз.	Обозначение	Наименование	Кол.	Примечание
				Документация		
А4			503-2-43.91-9-05.00 СБ	Сборочный чертеж		
А4			503-2-43.91-9 - ПЗ	Пояснительная записка		
						РВ1
				Сборочные единицы		масса ед.кг
А4		1	503-2-43.91-9-0.5.01 СБ	Рама ворот РВ1	1	76,3
А4		2	-0,5,02 СБ	Полотно ворот П1л, П1п	1,1	120,0
А4		3	-0,5.03 СБ	Изделие соединительное ИМ34	2	4,0
А4		4	-0,5.04 СБ	Стальные жалюзи ВЖС1	2	14,2
А4		5	-0,5.05 СБ	Петля подгибная ПП1	4	5,4
А4		6	-0,5.06 СБ	Шпингалет нижний ШН1	1	3,0
А4		7	-0,5.07 СБ	Защелка пружинная ЗП1	1	5,2
А4		8	-0,5.0,8 СБ	Щеколда фалевая ЩФ1	1	3,7
А4		9	-0,5.09 СБ	Утепленный клапан УК1	2	2,96
А4		10	-0,5.11 СБ	Изделие закладное ИМ35	8	4,0
				Детали		
А4		11	-0,5.10 СБ	Пробой Т90	2	0,18
		12		Ручка Г-95 ГОСТ 5087-90	1	
				Шуруп 6х50 ГОСТ 1145-80*	22	
				Шуруп 5х40 ГОСТ 1145-80*	85	

Инв.№ подл. | Подпись и дата | Взам.инв.№

503-2-43.91-9-0.5.00

ГИП	Коростелев		
Нач.отд.	Хатеева		
Гл.конс	Бескоровайный		
Зав.гр.	Рубцова		
Инж.III к	Бова		

Ворота В1

Стадия	Лист	Листов
Р		1

Гипроавтотранс Воронежское арендное предприятие

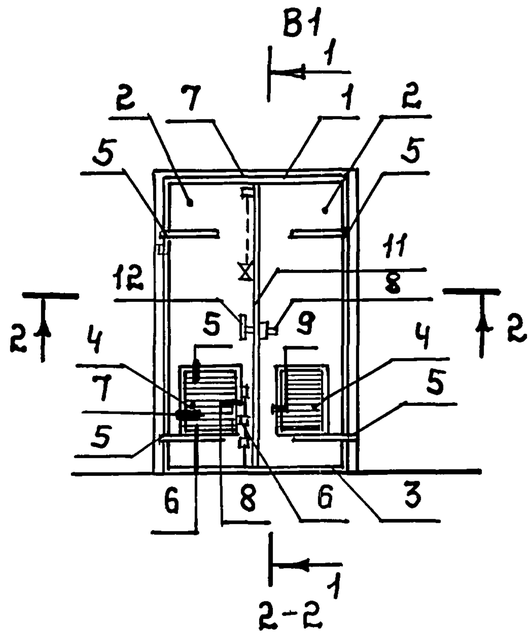

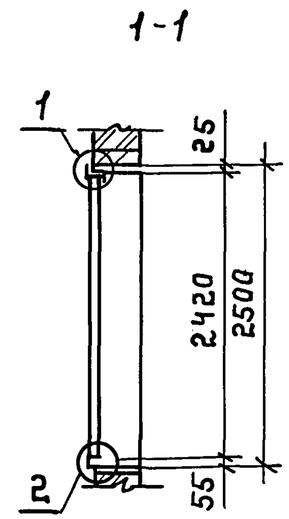

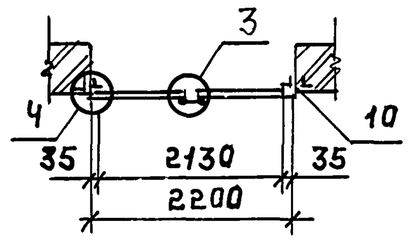

Узлы 1...9 даны на листе 3.

503-2-43.91-9-05.00 СБ

Ворота В1.

Стадия	Масса	Масштаб
Р	310,0 кг	

Лист 1 | Листов 3

ГИП	Коростелев	
Нач.отд.	Хатеева	
Гл.конст	Бескоровайный	
Зав.гр.	Рубцова	
Инж.III к	Бова	

Гипроавтотранс Воронежское арендное предприятие

Копировал: Формат А4

Альбом 9

Установка защелки пружинной ЗП на ворота В1.

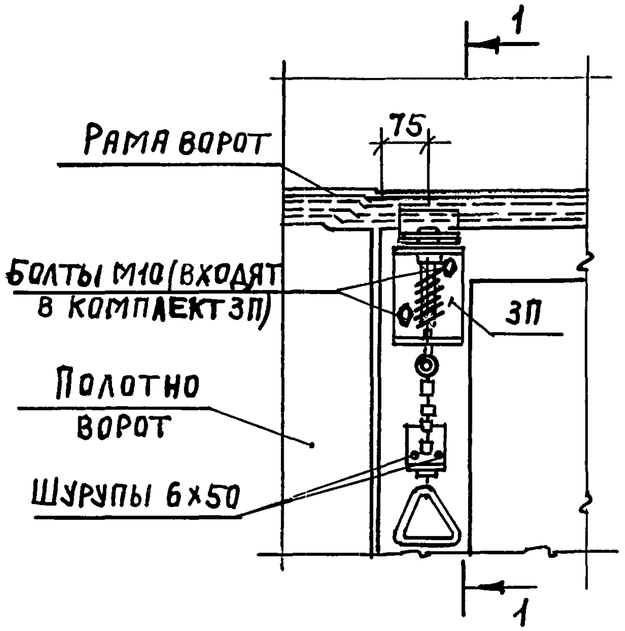

1-1

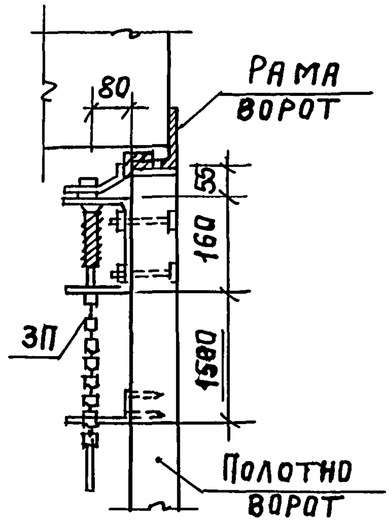

Детали крепления ПП1.

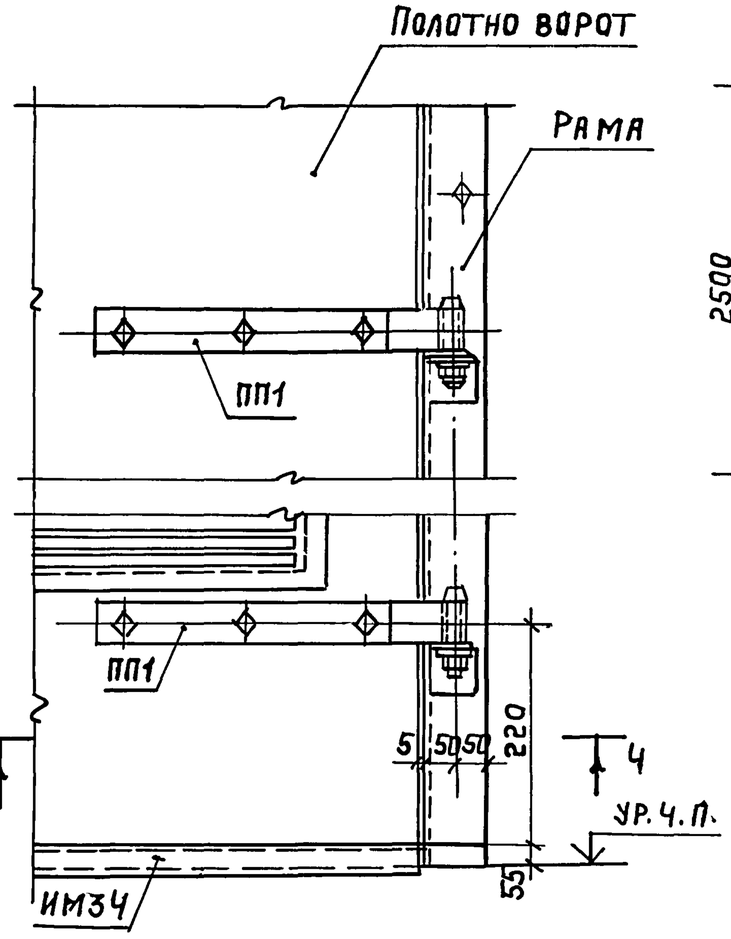

Схема установки ИМ35 в проеме ворот

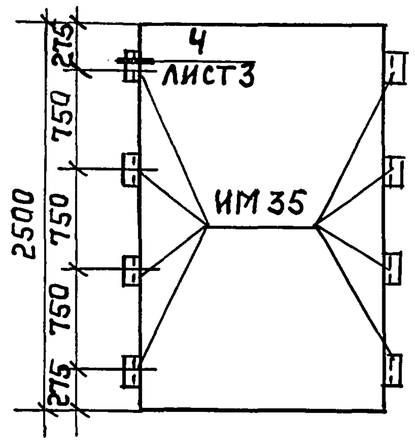

Установка нижнего шпингалета ШН1 на ворота В1

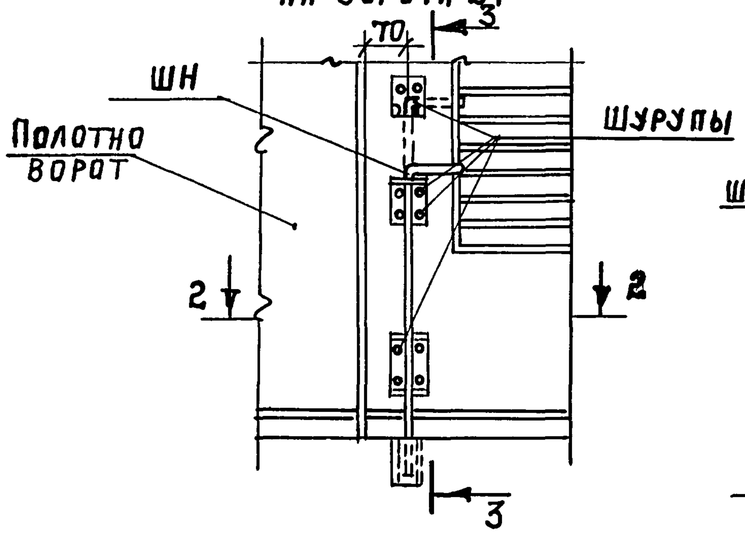

2-2

3-3

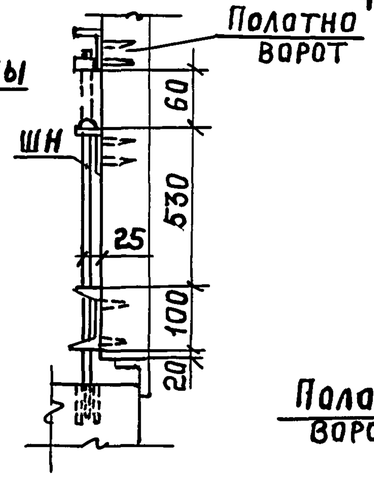

4-4

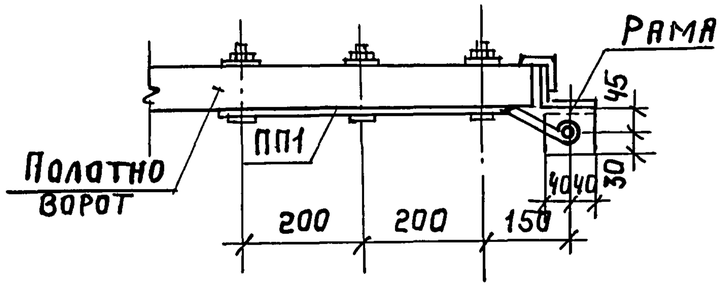

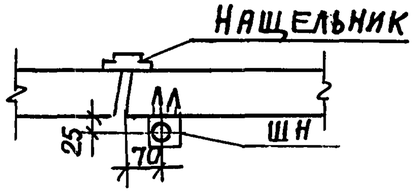

Инв.№ подл. | Подпись и дата | Взам. инв.№

503-2-43.91-9-0.5.00 СБ

Лист 2

Альбом 9

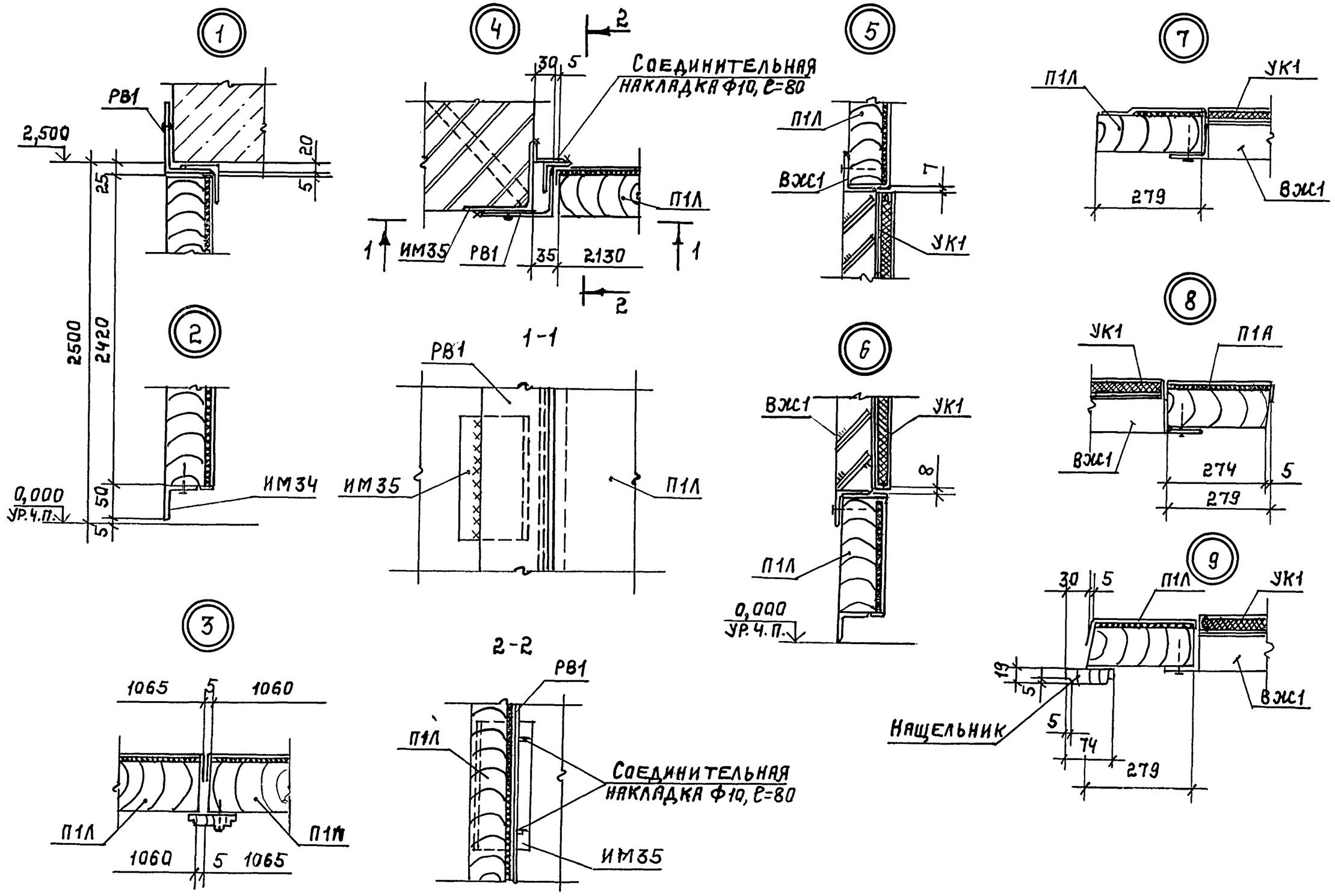

Инв.№ подл. | Подпись и дата | Взам.инв.№

503-2-43.91-9-0.5.00 СБ

Лист 3

25122-09 49 Копировал: Формат А3

Альбом 9

Формат	Зона	Поз.	Обозначение	Наименование	Кол	Примечание
				Документация		
А4			503-2-43.91-9-0.5.02 СБ	Сборочный чертеж		
А4			503-2-43.91 -9. ПЗ	Пояснительная записка		
						РВ1
				Детали		Масса ед. кг.
				Уголок 63х63х5-Б ГОСТ 8509-86 / Ст3кп3-I ГОСТ 535-88		
Б4		1		ℓ=2560	2	12,6
Б4		2		ℓ=2140	1	10,4
Б4		3		ℓ=50	4	0,2
				Уголок 50х50х5-Б ГОСТ 8509-86 / Ст3кп3-I ГОСТ 535-88		
Б4		4		ℓ=2480	2	9,7
Б4		5		ℓ=2040	1	7,8
				Полоса 5х40 ГОСТ 103-76* / Ст3кп1-I ГОСТ 535-88		
Б4		6		ℓ=2563	2	4,0
Б4		7		ℓ=2346	1	3,7

Инв. № подл. | Подпись и дата | Взам. инв. №

ГИП	Коростелев	
Нач.отд.	Хатеева	
Гл.конст.	Бесковайный	
Зав.гр.	Рубцова	
Инж.IIIк	Бова	

503-2-43.91-9-05.01

Рама ворот РВ1

Стадия	Лист	Листов
Р		1

ГИПРОАВТОТРАНС Воронежское арендное предприятие

Формат А4

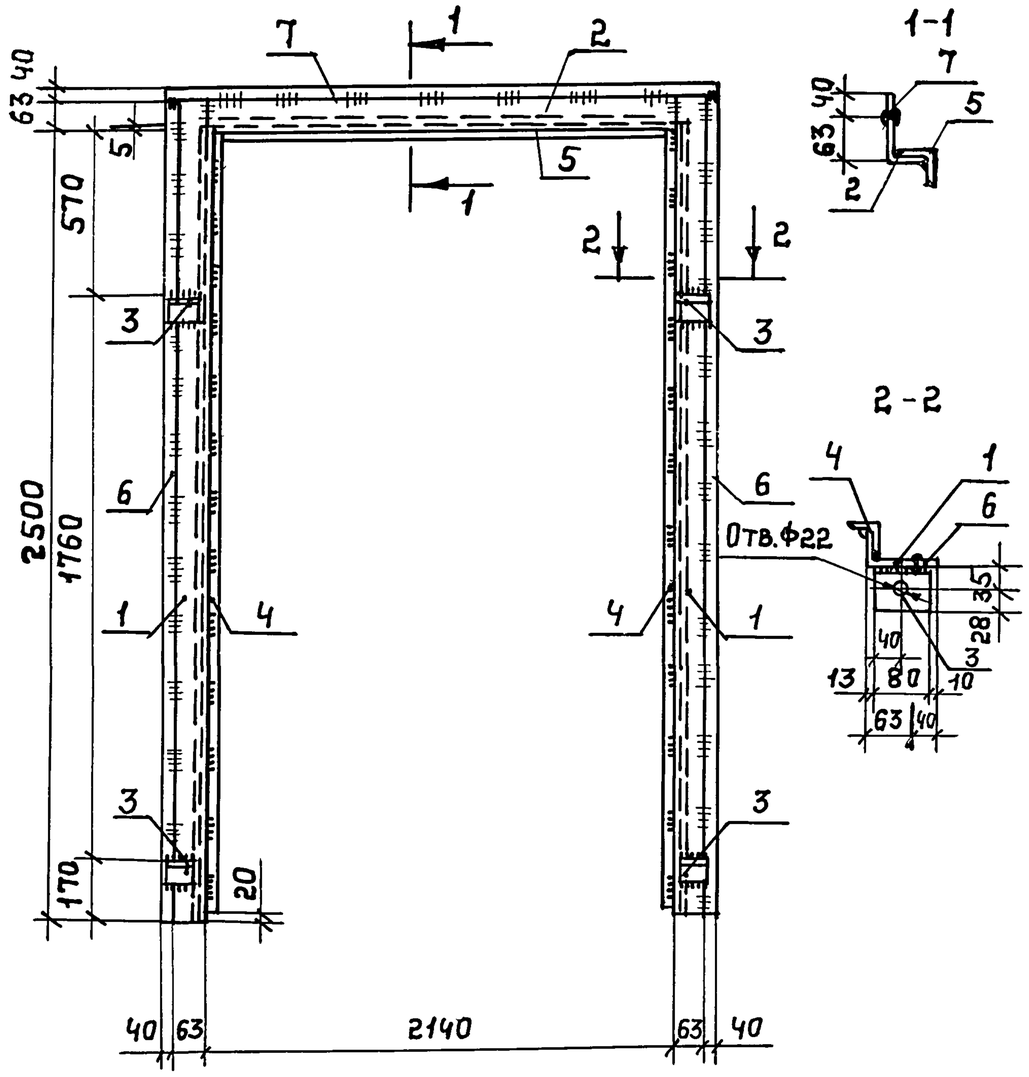

ГИП	Коростелев	
Нач.отд.	Хатеева	
Гл.конст.	Бесковайный	
Зав.гр.	Рубцова	
Инж.IIIк	Бова	

503-2-43.91-9-05.01 СБ

Рама ворот РВ1

Стадия	Масса	Масштаб
Р	76,3 кг	
Лист	Листов 1	

ГИПРОАВТОТРАНС Воронежское арендное предприятие

Формат А4

Альбом 9

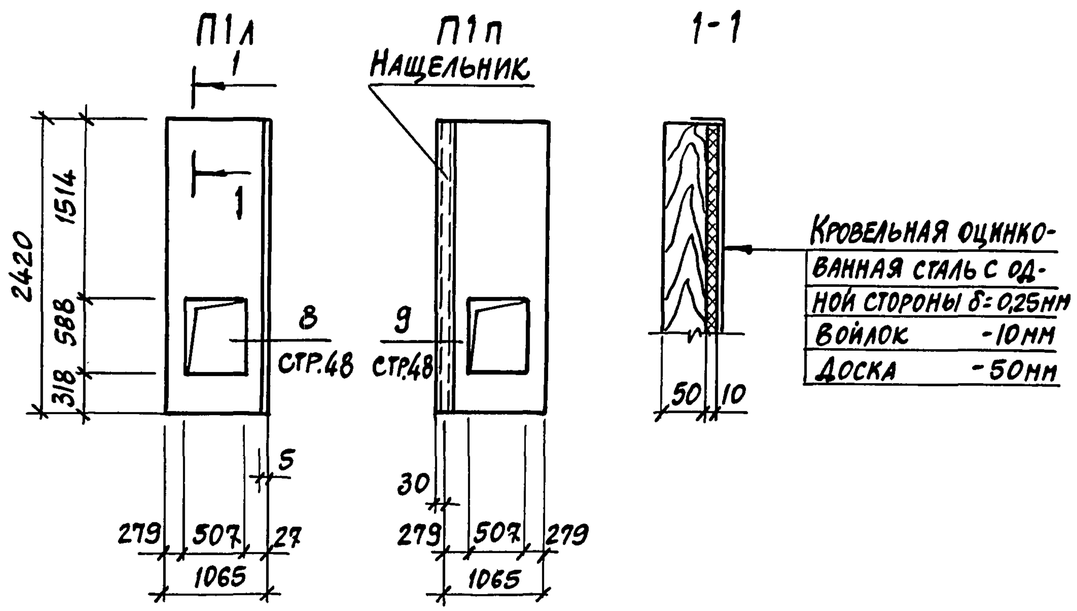

Формат	Зона	Поз.	Обозначение	Наименование	Кол.	Примечание
				Материалы		Масса ед., кг
				Кровельная оцинкованная сталь ГОСТ 14918-80*		
Б4				δ=0,25 м²	4,5	3,00
				Доска: сосна, влажность 20%		
Б4				δ=50 м³	0,22	110,0
Б4				Войлок м²	4,5	
				Нащельник 19×74 е=2400	1	

Инв. № подл. | Подпись и дата | Взам. инв. №

ГИП	Коростелев	
Нач. отд.	Хатеева	
Гл. констр.	Бескоровайный	
Зав. гр.	Рубцова	
Инж. III кат.	Бова	

503-2-43.91-9-0.5.02 СБ

Полотно ворот П1А, П1п

Стадия	Масса	Масштаб
Р	Общая 120,0 кг	
Лист	Листов 1	

ГИПРОАВТОТРАНС Воронежское арендное предприятие

Формат А4

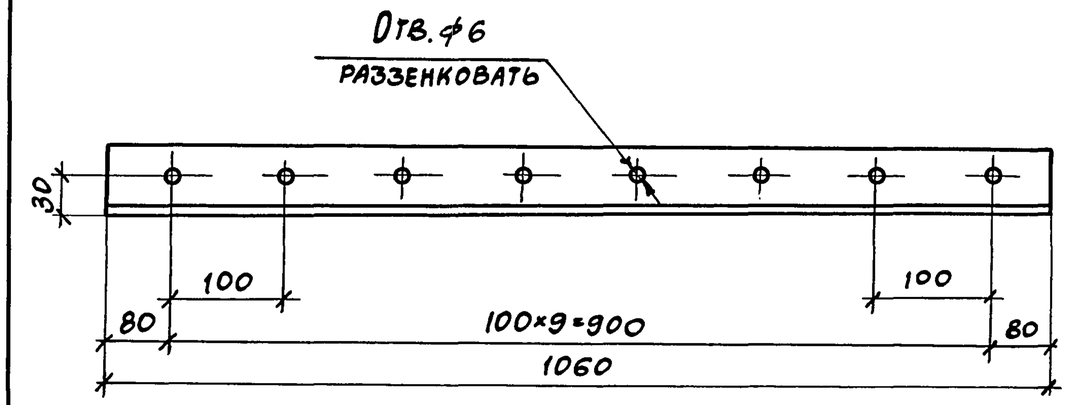

ГИП	Коростелев	
Нач. отд.	Хатеева	
Гл. констр.	Бескоровайный	
Зав. гр.	Рубцова	
Инж. III кат.	Бова	

503-2-43.91-9-0.5.03 СБ

Изделие соединительное ИМ 34

Стадия	Масса	Масштаб
Р	4,0 кг	
Лист	Листов 1	

Уголок $\frac{50\times50\times5\text{-}Б\ ГОСТ\ 8509\text{-}86}{Ст3кп3\text{-}I\ ГОСТ\ 535\text{-}88}$ е=1060

ГИПРОАВТОТРАНС Воронежское арендное предприятие

Формат А4

Альбом 9

Формат	Зона	Поз.	Обозначение	Наименование	Кол	Примечание
				Документация		
А4			503-2-43.91-9-0.504 СБ	Сборочный чертеж		
А4			503-2-43.91-9 – ПЗ	Пояснительная записка		
						ВЖ1
				Детали		Масса ед. кг.
				Уголок $\frac{50\times50\times5\text{-Б ГОСТ 8509-86}}{\text{Ст3кп3-I ГОСТ 535-88}}$		
Б4		1		ℓ=590	2	2,2
Б4		2		ℓ=675	2	2,5
				Лист $\frac{\text{Б-ПН-1,5}\times45\text{ ГОСТ 19903-74*}}{\text{Ч-III-Ст3сп ГОСТ 16523-89}}$		
А4		3		ℓ=500	15	0,3
А4		4		ℓ=500	1	0,3

Сварку поз. 3,4 выполнить тонким электродом высота сварных швов 2 мм.

Инв. № подл. | Подпись и дата | Взам. инв. №

ГИП	Коростелев		503-2-43.91-9-0.504
Нач. отд.	Хатеева		Стальные жалюзи ВЖ1
Гл. конс.	Бескоровайный		Стадия: Р; Лист: ; Листов: 1
Зав. гр.	Рубцова		ГИПРОАВТОТРАНС Воронежское арендное предприятие
Инж. III к.	Бова		

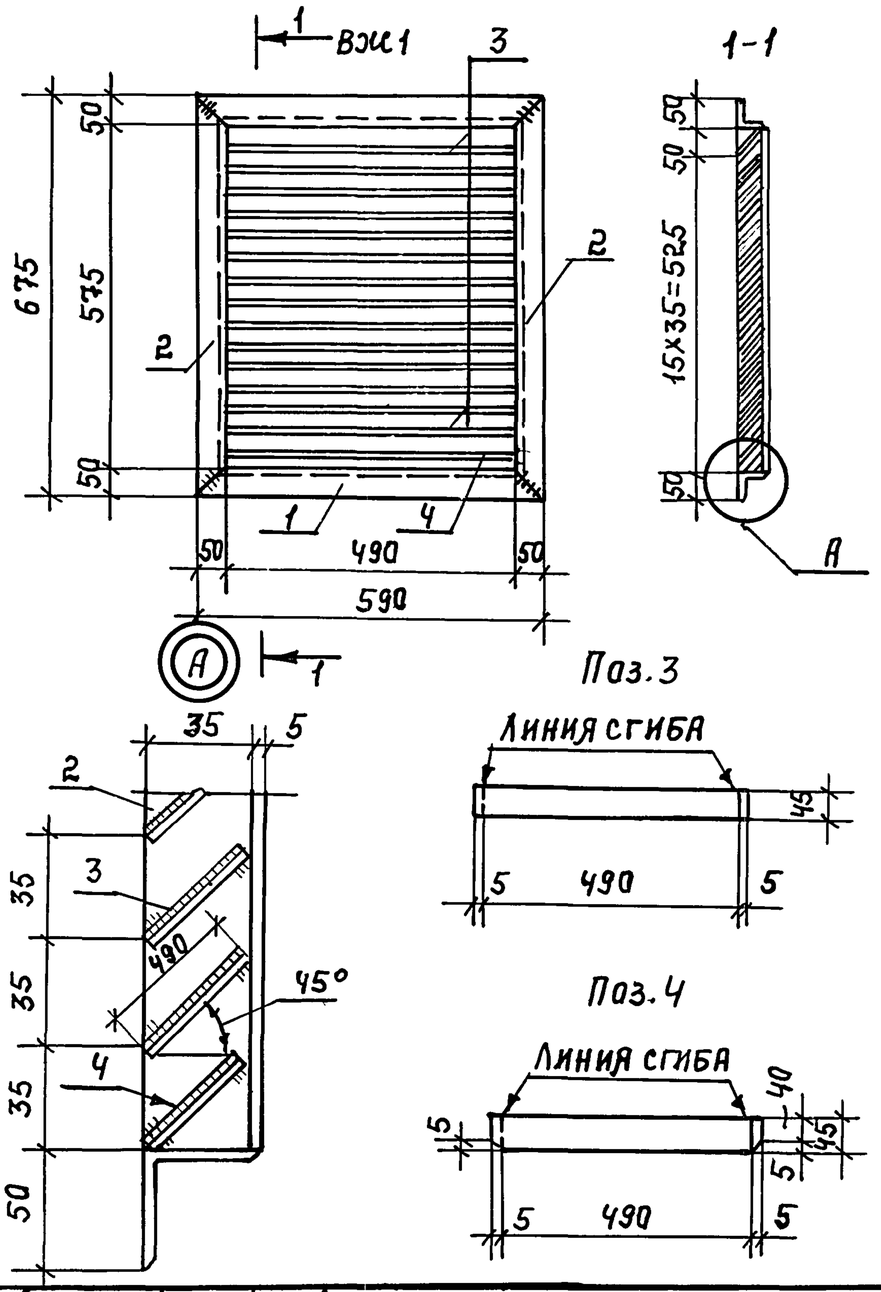

ГИП	Коростелев		503-2-43.91-9-0.5.04 СБ
Нач. отд.	Хатеева		Стальные жалюзи ВЖ1
Гл. конс.	Бескоровайный		Стадия: Р; Масса: 14,2 кг; Масштаб: ; Лист: ; Листов: 1
Зав. гр.	Рубцова		ГИПРОАВТОТРАНС Воронежское арендное предприятие
Инж. III к.	Бова		

Копировал 25122-09 52 формат А4

Альбом 9

Формат	Зона	Поз.	Обозначение	Наименование	Кол.	Примечание
				Документация		
А4			503-2-43.91-9-05.05СБ	Сборочный чертеж		
А4			503-2-43.91-9 ПЗ	Пояснительная записка		
						ПП1
				Детали		Масса ед. кг
				Круг 24-В ГОСТ 2590-88 / Ст3кп3-I ГОСТ 535-88		
А4		1		ℓ=145	1	0,56
				Полоса 10×80 ГОСТ 103-76* / Ст3кп3-I ГОСТ 535-88		
А4		2		ℓ=700	1	4,4
		3		Болт М18×100.58 ГОСТ 7798-70*	3	
		4		Шайба 18.01.019 ГОСТ 6958-78*	3	
		5		Гайка М18.4.016 ГОСТ 5915-70*	3	
		6		Гайка М24.4.016 ГОСТ 5915-70*	1	

Взам. инв. № | Подпись и дата | Инв. № подл.

ГИП	Коростелев		503-2-43.91-9-05.05
Нач. отд.	Хатеева		Петля подгибная ПП1
Гл. констр.	Бескоровайный		Стадия: Р; Лист: ; Листов: 1
Зав. гр.	Рубцова		ГИПРОАВТОТРАНС Воронежское арендное предприятие
Инж. III кат.	Бова		

Формат А4

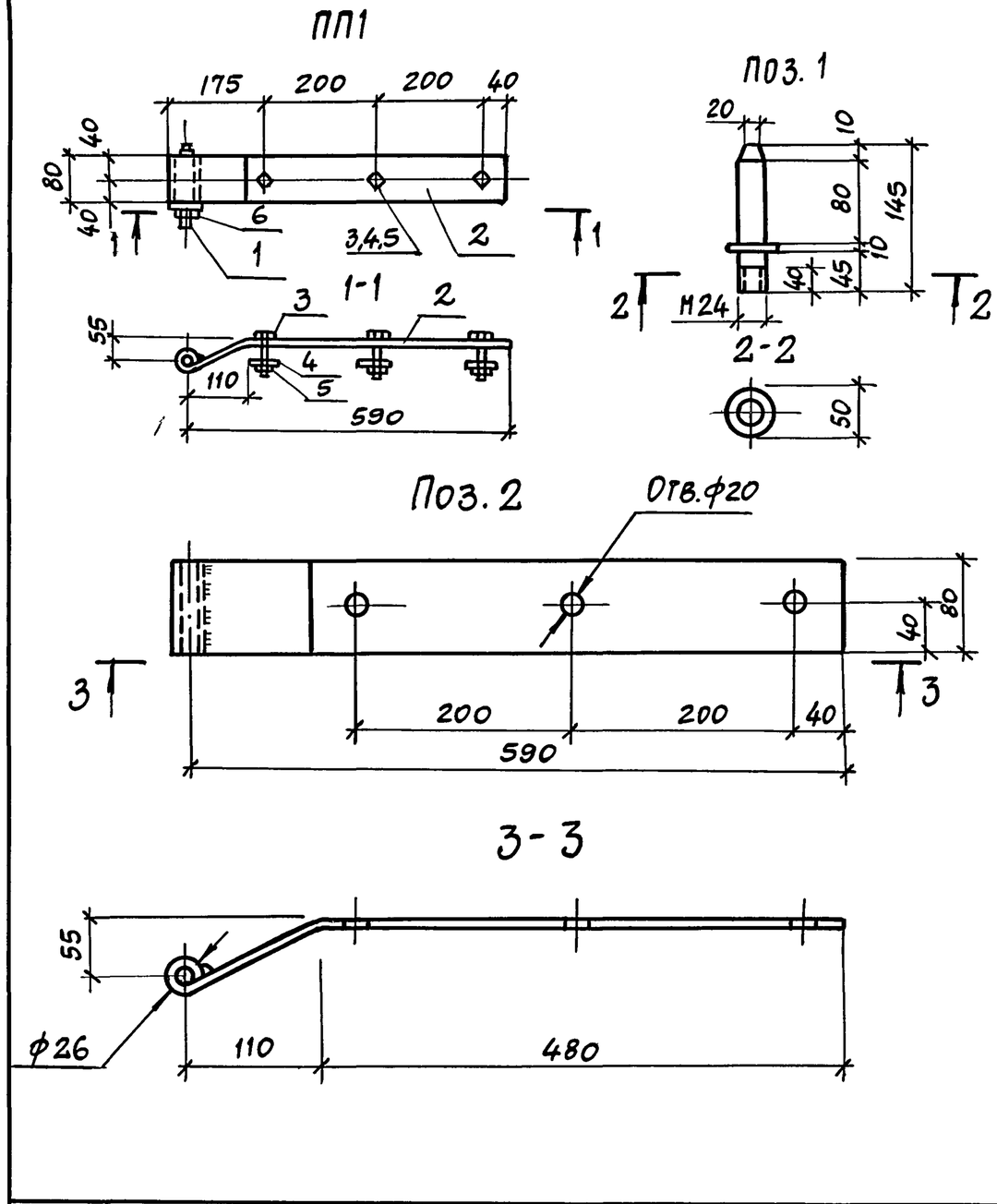

ГИП	Коростелев		503-2-43.91-9-0.5.05СБ
Нач. отд.	Хатеева		Петля подгибная ПП1
Гл. констр.	Бескоровайный		Стадия: Р; Масса: 5,4 кг; Масштаб:
Зав. гр.	Рубцова		Лист; Листов 1
Инж. III кат.	Бова		ГИПРОАВТОТРАНС Воронежское арендное предприятие

Формат А4

Альбом 9

Формат	Зона	Поз.	Обозначение	Наименование	Кол.	Примечание
				Документация		
А4			503-2-43.91-9-05.06 СБ	Сборочный чертеж		
А4			503-2-43.91-9. ПЗ	Пояснительная записка		
						ШН
				Детали		Масса
А4		1		Круг 16-В ГОСТ 2590-88 / Ст3кп2-I ГОСТ 535-88 ℓ=850	1	1,3
				Полоса 6×50 ГОСТ 103-76* / Ст3кп2-I ГОСТ 535-88		
А4		2		ℓ=125	1	0,3
А4		3		ℓ=200	1	0,5
				Полоса 6×150 ГОСТ 103-76* / Ст3кп2-I ГОСТ 535-88		
А4		4		ℓ=115	1	0,8
Б4		5		Труба 20×2,5 ГОСТ 3262-75* ℓ=60	1	0,1

Взам. инв. № | Подпись и дата | Инв. № подл.

ГИП	Коростелев		503-2-43.91-9-05.06
Нач. отд.	Хатеева		Шпингалет нижний ШН1
Гл. констр.	Бескоровайный		Стадия: Р; Лист: ; Листов: 1
Зав. гр.	Рубцова		ГИПРОАВТОТРАНС Воронежское арендное предприятие
Инж. III кат.	Бова		

Формат А4

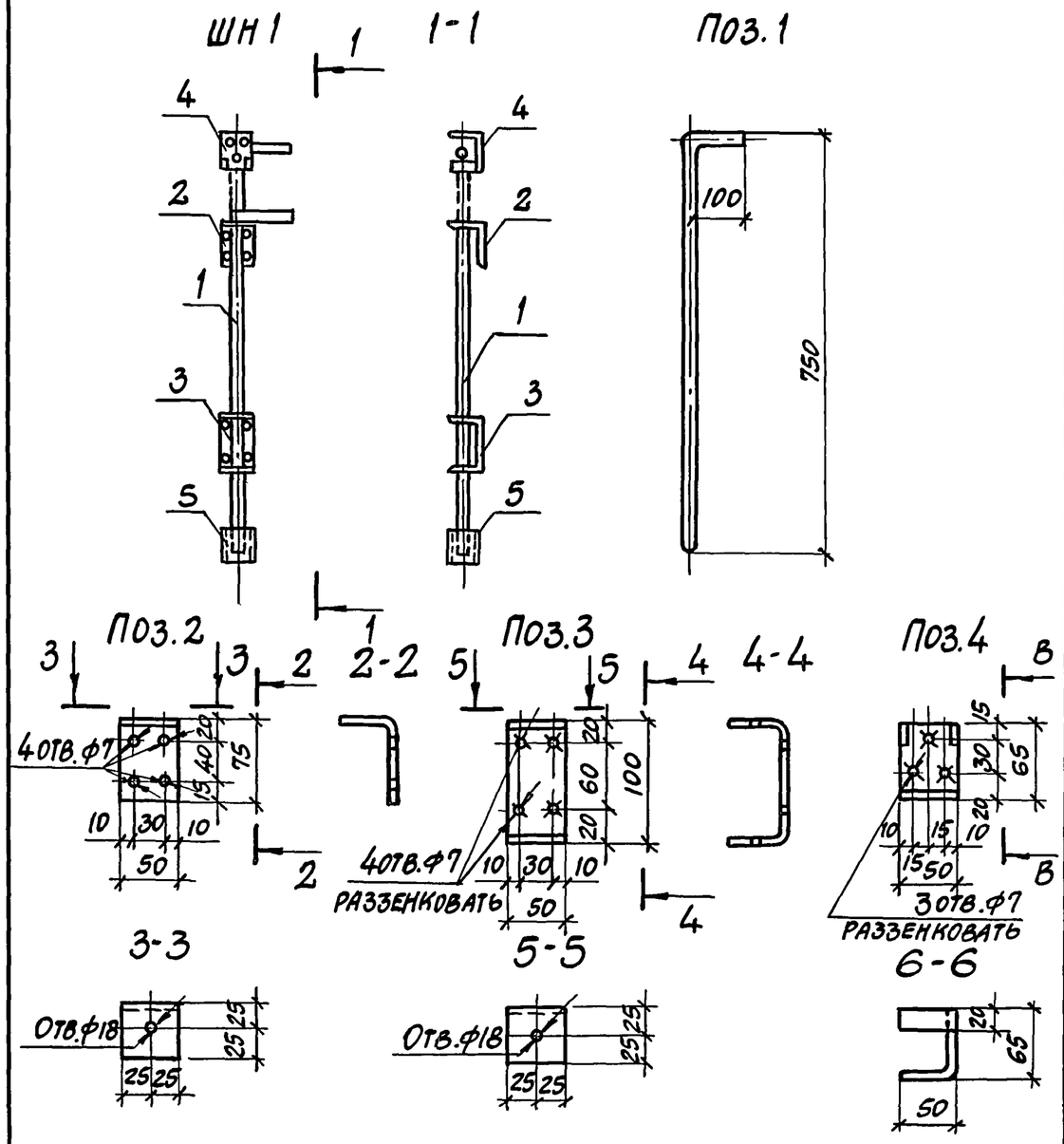

ГИП	Коростелев		503-2-43.91-9-05.06 СБ
Нач. отд.	Хатеева		Шпингалет нижний ШН1
Гл. констр.	Бескоровайный		Стадия: Р; Масса: 3,0 кг; Масштаб:
Зав. гр.	Рубцова		Лист; Листов 1
Инж. III кат.	Бова		ГИПРОАВТОТРАНС Воронежское арендное предприятие

Формат А4

Альбом 9

Формат	Зона	Поз.	Обозначение	Наименование	Кол.	Примечание
				Документация		
А4			503-2-43.91-9-0.507СБ	Сборочный чертеж		
						ЗП1
				Детали		Масса кг
А4		1		Полоса $\frac{8\times120\ ГОСТ\ 103-76^*}{Ст3кп3-I\ ГОСТ\ 535-88}$ ℓ=390	1	2,9
А4		2		Полоса $\frac{6\times60\ ГОСТ\ 103-76^*}{Ст3кп3-I\ ГОСТ\ 535-88}$ ℓ=180	1	0,5
А4		3		Квадрат $\frac{25-В\ ГОСТ\ 2591-88}{Ст3кп3-I\ ГОСТ\ 535-88}$ ℓ=195	1	1,0
А4		4		Круг $\frac{8-В\ ГОСТ\ 2590-88}{Ст3кп3-I\ ГОСТ\ 535-88}$ ℓ=300		
А4		5		Круг $\frac{8-В\ ГОСТ\ 2590-88}{Ст3кп3-I\ ГОСТ\ 535-88}$ ℓ=110	1	0,02
А4		6		Пружина ф25 ГОСТ 16118-70* ℓ=200	1	0,1
		7		Цепь ГОСТ 589-85 ℓ=1100	1	0,3
		8		Шайба 16.01.019 ГОСТ 6958-78*	1	0,02
		9		Болт М10×100.58 ГОСТ 7798-70*	2	0,1
		10		Гайка М10.4.016 ГОСТ 5915-70*	2	0,01
		11		Шайба 10.01.019 ГОСТ 6958-78*	2	0,01

Инв.№ подл. | Подпись и дата | Взам. инв.№

503-2-43.91-9-05.07

ГИП	Коростелев		
Нач.отд.	Хатеева		
Гл.констр.	Бескоровайный		
Зав.гр.	Рубцова		
Инж.III к.	Бова		

Защелка пружинная ЗП1

Стадия	Лист	Листов
Р		1

ГИПРОАВТОТРАНС Воронежское арендное предприятие

Формат А4

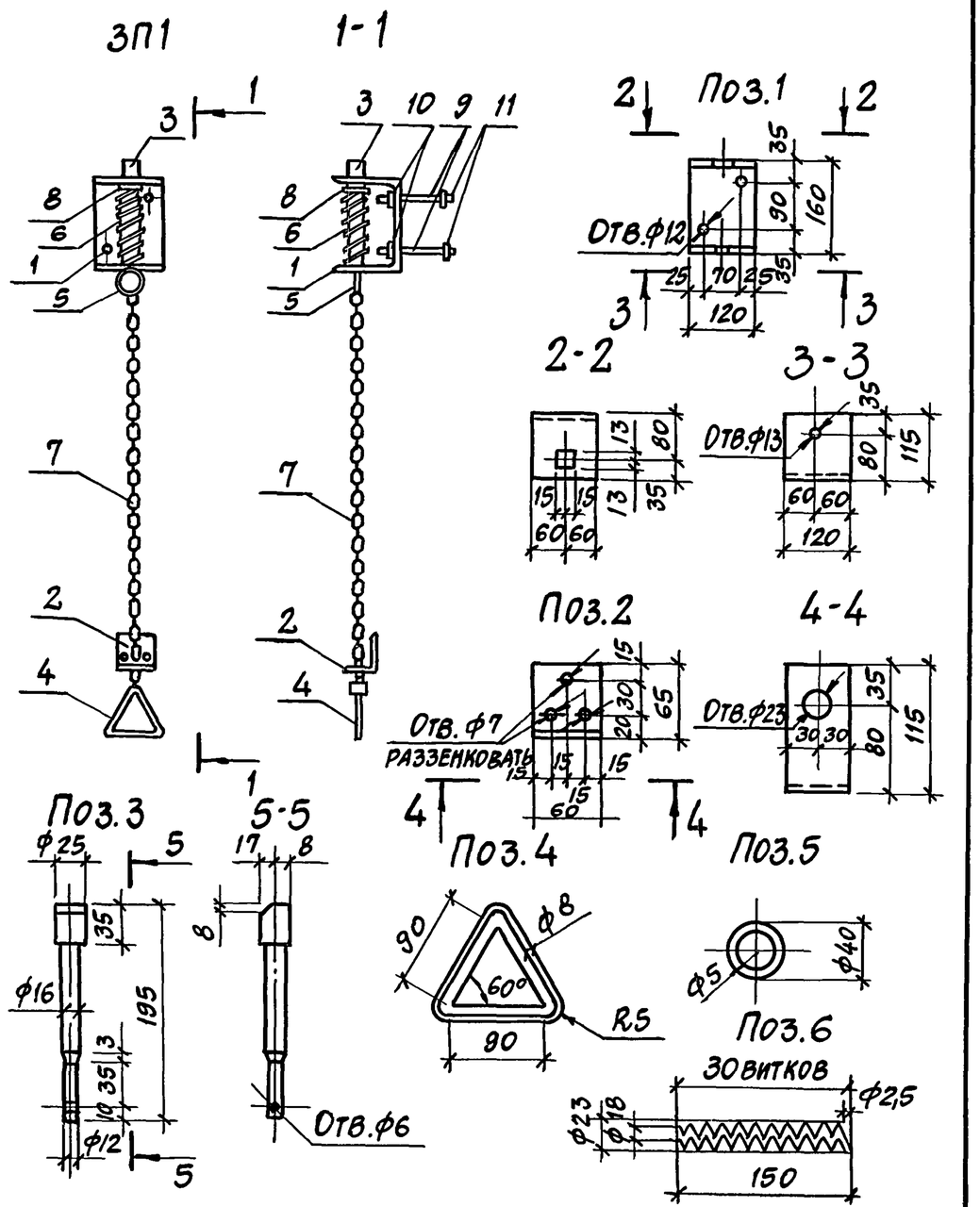

503-2-43.91-9-0.5.07СБ

Защелка пружинная ЗП1

Стадия	Масса	Масштаб
Р	5,2 кг	

Лист | Листов 1

ГИП	Коростелев	
Нач.отд.	Хатеева	
Гл.констр.	Бескоровайный	
Зав.гр.	Рубцова	
Инж.III к.	Бова	

ГИПРОАВТОТРАНС Воронежское арендное предприятие

Формат А4

Альбом 9

Формат	Зона	Поз.	Обозначение	Наименование	Кол.	Примечание
				Документация		
А4			503-2-43.91-9-0.5.08 СБ	Сборочный чертеж		
						Щф1
				Детали		Масса кг
А4		1		Круг $\frac{28\text{-}Б\ ГОСТ\ 2590\text{-}88}{Ст3кп3\text{-}I\ ГОСТ\ 535\text{-}88}$ ℓ=140	1	0.7
				Лист $\frac{Б\text{-}ПН\text{-}10\times40\times\ell\ ГОСТ\ 19903\text{-}74*}{Ст3пс5\text{-}I\ ГОСТ\ 14637\text{-}79*}$		
А4		2		ℓ=400	1	1.3
А4		3		ℓ=250	1	0.8
А4		7		ℓ=52	1	0.2
				Полоса $\frac{5\times70\ ГОСТ\ 103\text{-}76*}{Ст3кп3\text{-}I\ ГОСТ\ 535\text{-}88}$		
А4		4		ℓ=120	1	0.3
А4		6		ℓ=120	2	0.3
А4		5		Квадрат $\frac{10\text{-}В\ ГОСТ\ 2591\text{-}88}{Ст3кп3\text{-}I\ ГОСТ\ 535\text{-}88}$ ℓ=5	1	0.01
		8		Шайба 16.01.019 ГОСТ 6958-78*	2	0.01
		9		Гайка М12.4.016 ГОСТ 5915-70*	2	0.01

Взам. инв. № | Подпись и дата | Инв. № подл.

503-2-43.91-9-0.5.09

ГИП	Коростелев		
Нач. отд.	Хатеева		
Гл. констр.	Бескоровайный		
Зав. гр.	Рубцова		
Инж. III к.	Бова		

Щеколда фалевая
Щф1

Стадия	Лист	Листов
Р		1

ГИПРОАВТОТРАНС
Воронежское арендное предприятие

Формат А4

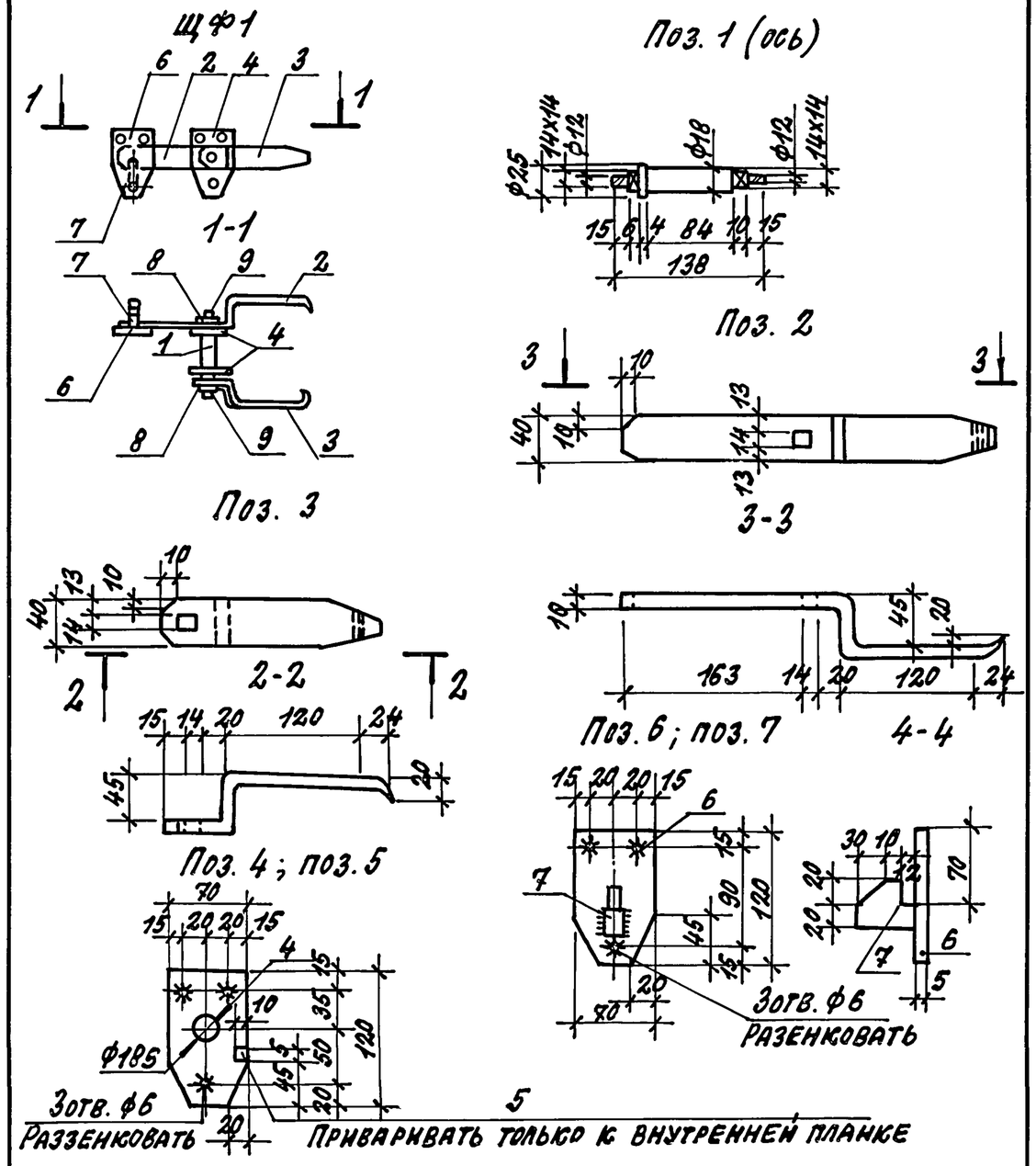

503-2-43.91-9-0.5.08 СБ

ГИП	Коростелев		
Нач. отд.	Хатеева		
Гл. констр.	Бескоровайный		
Зав. гр.	Рубцова		
Инж. III к.	Бова		

Щеколда фалевая
Щф1

Стадия	Масса	Масштаб
Р	3.7 кг	

Лист	Листов
	1

ГИПРОАВТОТРАНС
Воронежское арендное предприятие

Альбом 9

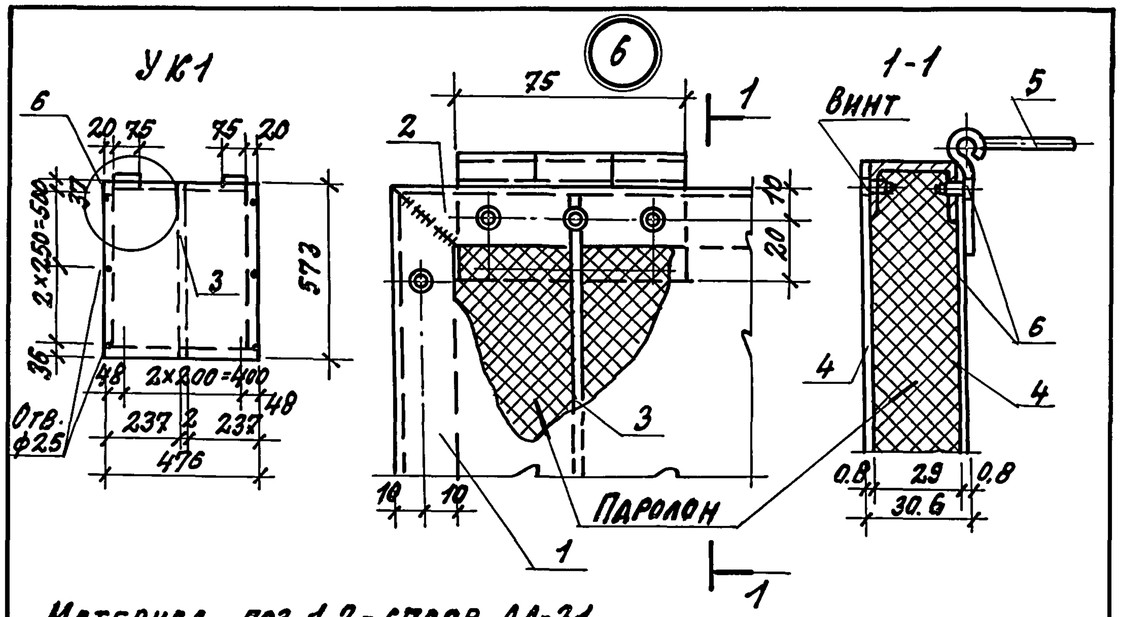

Материал поз. 1,2 - сплав АД-31.

Формат	Зона	Поз.	Обозначение	Наименование	Кол.	Примечание
				Детали		Масса, кг
Б4		1	Минавиапром п.к. 601-11	Швеллер 29х20х1.5 ℓ=573	2	0.39
Б4		2		ℓ=496	2	0.36
Б4		3		Лист Б-ПН-2х29х570 ГОСТ 19903-74* / 4-III-Ст3сп ГОСТ 16523-89	1	0.1
Б4		4		Лист Б-ПН-0.8х573х476 ГОСТ 19903-74* / 4-III-Ст3сп ГОСТ 16523-89	2	0.67
		5		Петля оконная 75х20 ГОСТ 5088-78*	2	
		6		Винт М2 ГОСТ 17473-80* ℓ=10	17	
				Материалы		
				Паролон м³	0.01	

Взам. инв. № | Подпись и дата | Инв. № подл.

Гип	Коростелев		
Нач. отд.	Хатеева		
Гл. констр.	Бескоровайный		
Зав. гр.	Рубцова		
Инж. III к.	Бова		

503-2-43.91-9-0.5.09 СБ

Утепленный клапан УК1

Стадия	Масса	Масштаб
Р	2.96	

Лист | Листов 1

ГИПРОАВТОТРАНС Воронежское арендное предприятие

Формат А4

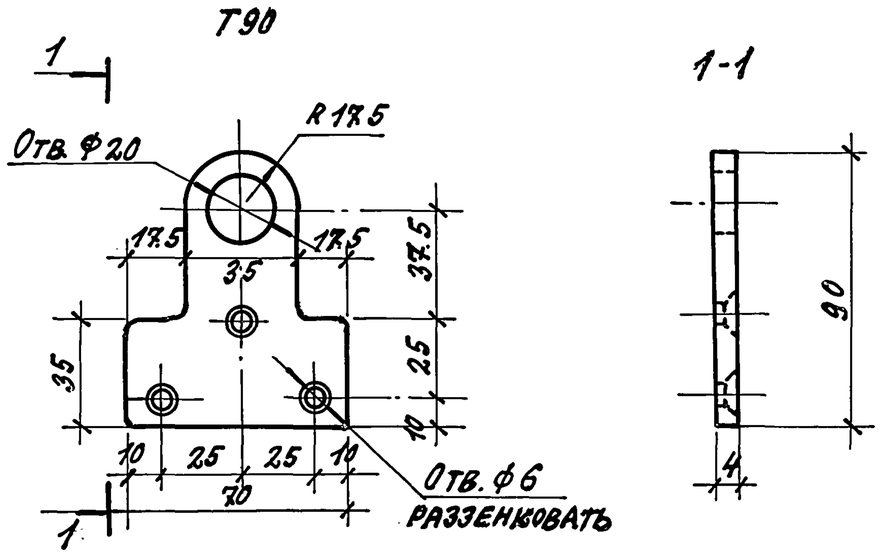

Гип	Коростелев	
Нач. отд.	Хатеева	
Гл. констр.	Бескоровайный	
Зав. гр.	Рубцова	
Инж. III к.	Бова	

503-2-43.91-9-0.5.10 СБ

Пробой Т90

Стадия	Масса	Масштаб
Р	0.18 кг	

Лист | Листов 1

Полоса 4х70 ГОСТ 103-76* / Ст3кп3-I ГОСТ 535-88 ℓ=50

ГИПРОАВТОТРАНС Воронежское арендное предприятие

Формат А4

Альбом 9

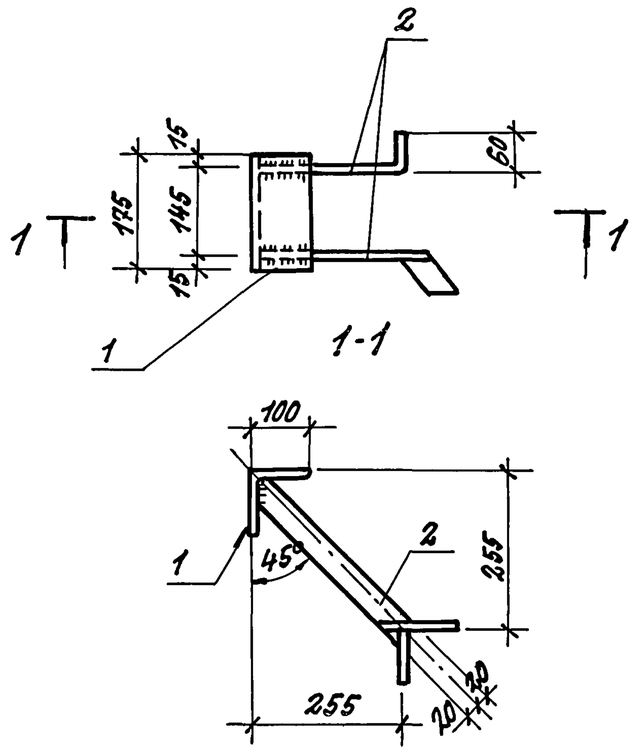

Формат	Зона	Поз.	Обозначение	Наименование	Кол.	Примечание
				Детали		Масса, кг
Б4		1		Уголок $\frac{100\times100\times8\text{-Б ГОСТ 8509-86}}{\text{Ст3пс5-I ТУ14-1-3023-80}}$ ℓ=175	1	2.6
Б4		2		Полоса $\frac{5\times40\text{ ГОСТ 103-76*}}{\text{Ст3кп3-I ГОСТ 535-88}}$ ℓ=450	2	0.7

ГИП	Коростелев		
Нач.отд.	Хатеева		
Гл.констр.	Бескоровайный		
Зав.гр.	Рубцова		
Инж. III к.	Бова		

503-2-43.91-9-0.5.11 СБ

Изделие закладное ИМ35

Стадия	Масса	Листов
Р	4.0	
Лист	Листов 1	

ГИПРОАВТОТРАНС Воронежское арендное предприятие

Формат А4

Инв. № подл. | Подпись и дата | Взам. инв. №

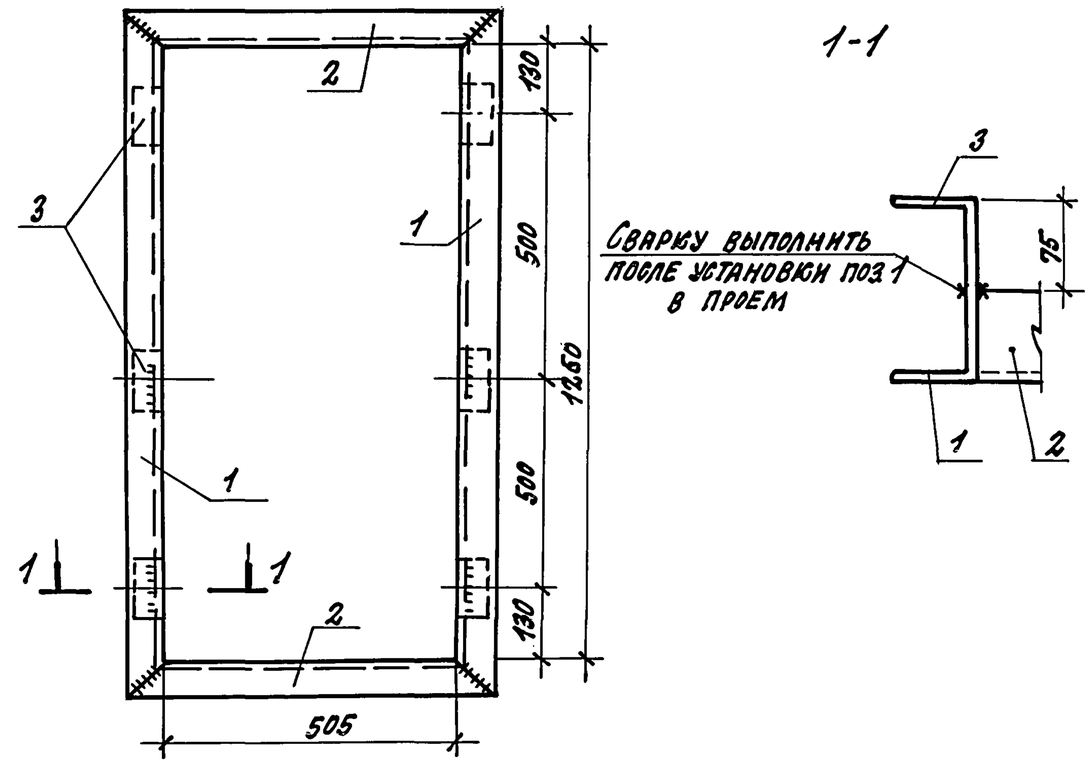

Формат	Зона	Поз.	Обозначение	Наименование	Кол.	Примечание
				Детали		
				Уголок $\frac{63\times63\times5\text{-Б ГОСТ 8509-86}}{\text{Ст3кп3-I ГОСТ 535-88}}$		
Б4		1		ℓ=1386	2	6.8 кг
Б4		2		ℓ=630	2	3.1 кг
				Уголок $\frac{75\times50\times5\text{-Б ГОСТ 8510-86}}{\text{Ст3кп3-I ГОСТ 535-88}}$		
Б4		3		ℓ=150	6	0.7 кг

ГИП	Коростелев	
Нач.отд.	Хатеева	
Гл.констр.	Бескоровайный	
Зав.гр.	Рубцова	
Инж. III к.	Бова	

503-2-43.91-9-0.6.01 СБ

Изделие закладное ИМ36

Стадия	Масса	Масштаб
Р	24.0	
Лист	Листов 1	

ГИПРОАВТОТРАНС Воронежское арендное предприятие

Формат А4

Альбом 9

Формат	Зона	Поз.	Обозначение	Наименование	Кол.	Примечание
				Документация		
А4			503-2-43.91-9-06.02 СБ	Сборочный чертеж		
				Сборочные единицы		
Б4		1		4с $\frac{10AIII-100}{6AI-200}$ 105х145 ГОСТ 2379-85	1	11.8 кг
				Материалы		
				Бетон класса В15 $м^3$	0.12	

Ведомость расхода стали на элемент, кг

Марка элемента	Изделия арматурные						Всего					Общий расход
	Арматура класса											
	А-I			А-III								
	ГОСТ 5781-82*											
	6		Итого	10		Итого						
БМ2	1.9		1.9	9.9		9.9	11.8					11.8

Инв. № подл. | Подпись и дата | Взам. инв. №

ГИП	Коростелев		
Нач. отд.	Хатеева		
Гл. конст.	Бескоровайный		
Зав. гр.	Рубцова		
Инж. III к	Бова		

503-2-43.91-9-0.6.02

Балка БМ1

Стадия	Лист	Листов
Р		1

ГИПРОАВТОТРАНС Воронежское арендное предприятие

Формат А4

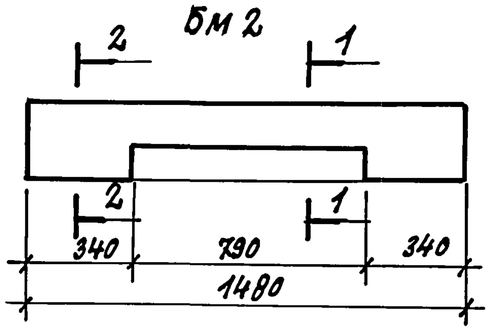

Расчетная схема

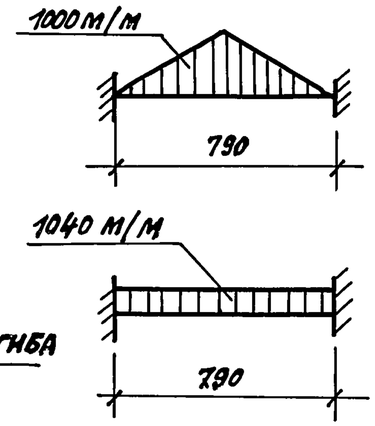

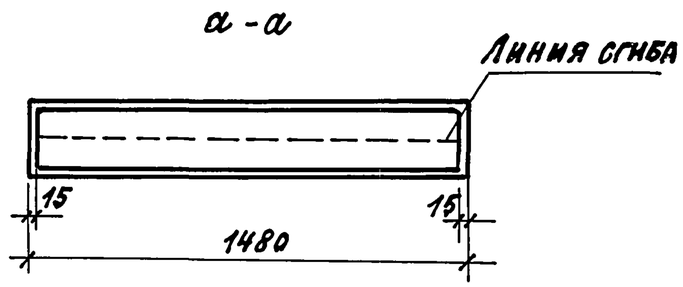

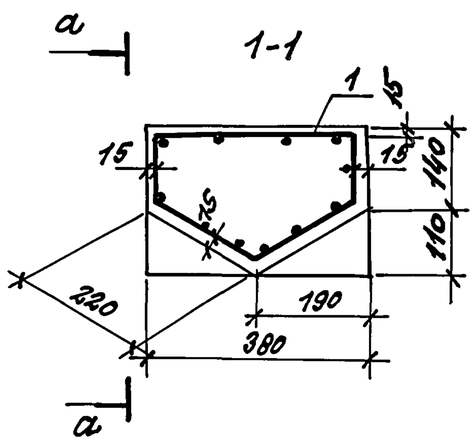

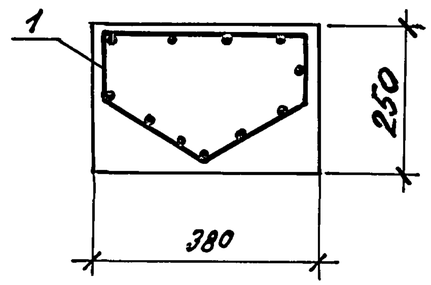

ГИП	Коростелев	
Нач. отд.	Хатеева	
Гл. конст.	Бескоровайный	
Зав. гр.	Рубцова	
Инж. III к	Бова	

503-2-43.91-9-0.6.02 СБ

Балка БМ2

Стадия	Масса	Масштаб
Р	260.0 кг	
Лист	Листов 1	

ГИПРОАВТОТРАНС Воронежское арендное предприятие

Формат А4

Альбом 9

Формат	Зона	Поз.	Обозначение	Наименование	Кол.	Примечание
				Документация		
А4			503-2-4391-9-0.6.03СБ	Сборочный чертеж		
				Сборочные единицы		
Б4		1		$4С\frac{10AIII-200}{6AI-200}\frac{65\times95}{95}\frac{75}{75}$ ГОСТ 23279-85	1	3,1 кг
				Материалы		
				Бетон класса В15 м³	0,07	

Ведомость расхода стали на элемент, кг

Марка элемента	Изделия арматурные						Всего				Общий расход
	Арматура класса										
	А-I			А-III							
	ГОСТ 5781-82*										
	6		Итого	10		Итого					
ПМ1	0,7		0,7	2,4		2,4	3,1				3,1

Взам. инв. №

Подпись и дата

Инв. № подл.

				503-2-43.91-9-0.6.03			
ГИП	Коростелев			Плита монолитная ПМ1	Стадия	Лист	Листов
Нач.отд.	Хатеева				Р		1
Гл.констр.	Бескоровайный				ГИПРОАВТОТРАНС Воронежское арендное предприятие		
Зав.гр.	Рубцова						
Инж. IIIк	Бова						

Формат А4

ПМ1

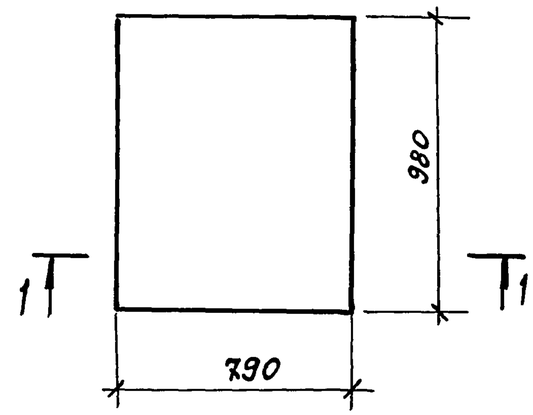

Расчетная схема

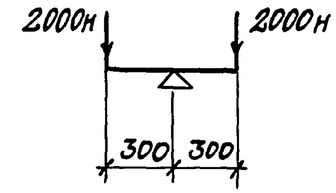

Схема расположения сетки в ПМ1

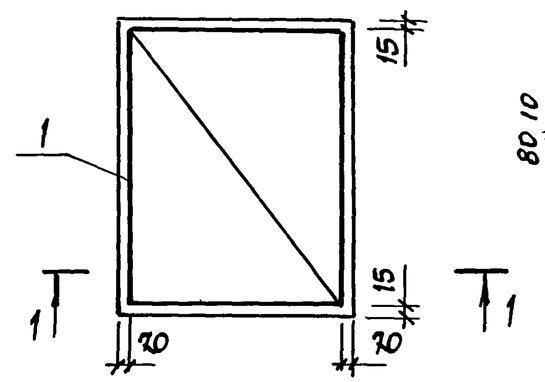

1-1

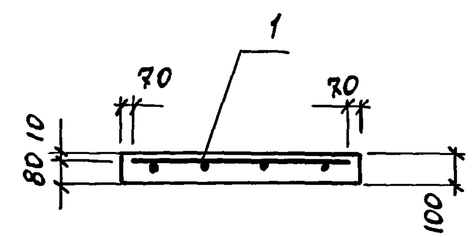

				503-2-43.91-9-0.6.03СБ			
ГИП	Коростелев			Плита монолитная ПМ1	Стадия	Масса	Масштаб
Нач.отд.	Хатеева				Р	150,0 кг	
Гл.констр.	Бескоровайный				Лист	Листов 1	
Зав.гр.	Рубцова				ГИПРОАВТОТРАНС Воронежское арендное предприятие		
Инж. IIIк	Бова						

Формат А4

Альбом 9

Рис.1

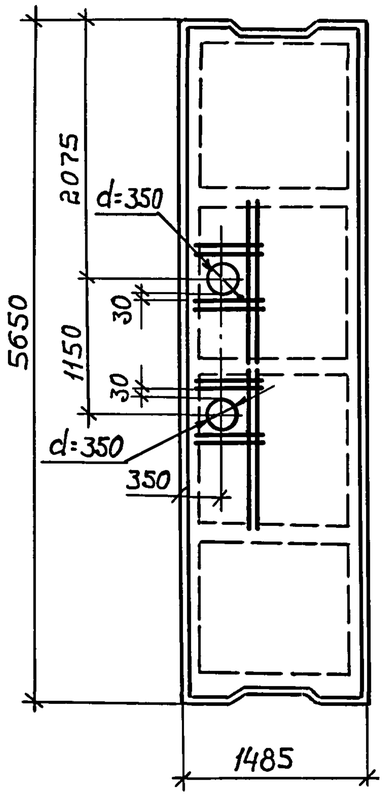

Деталь усиления плиты при устройстве отверстия

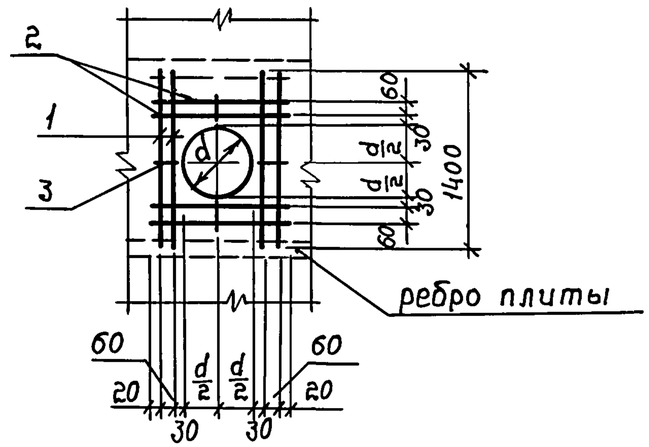

Марка по схеме	Обозначение исполнение	Марка плиты	Рис	Масса ед, кг
П30	503-2-43.91-9-6.000-24	П4-2АтIVС-25	15	1750
П31	-25	П2-4А IV-26	16	1900
П32	-26	П2-4А IV-27	17	1900
П33	-27	П2-4А IV-28	18	1900
П34	-28	П5-1АтV-29	19	1320

*) Схема расположения плит перекрытия дана в альбоме 3 нос листе КЖ 54

Марка по схеме*)	Обозначение исполнение	Марка плиты	Рис	Масса ед, кг
П6	503-2-43.91-9-6.000	П2-4А IV-1	1	1900
П7	-01	П2-4А IV-2	2	1900
П8	-02	П2-4А IV-3	3	1900
П9	-03	П2-4А IV-4	4	1900
П10	-04	П2-4А IV-5	4	1900
П11	-05	П2-4А IV-6	3	1900
П12	-06	П2-4А IV-7	4	1900
П13	-07	П2-4А IV-8	5	1900
П14	-08	П2-4А IV-9	4	1900
П15	-09	П2-4А IV-10	6	1900
П16	-10	П2-4А IV-11	7	1900
П17	-11	П2-4А IV-12	5	1900
П18	-12	П2-4А IV-13	6	1900
П19	-13	П2-4А IV-14	8	1900
П20	-14	П2-4А IV-15	9	1900
П21	-15	П2-4А IV-16	5	1900
П22	-16	П2-4А IV-17	10	1900
П23	-17	П2-4А IV-18	11	1900
П24	-18	П2-4А IV-19	8	1900
П25	-19	П2-4А IV-20	12	1900
П26	-20	П2-4А IV-21	13	1900
П27	-21	П4-2АтIVС-22	14	1750
П28	-22	П2-4А IV-23	8	1900
П29	-23	П2-4А IV-24	9	1900

Инв.№ подл. | Подпись и дата | Взам.инв.№

ГИП	Коростелев		
Нач.отд.	Хатеева		
Гл.спец.	Бескоровайный		
Зав.гр.	Сокольцов		
Вед.инж.	Некрасова		

503-2-43.91-9-6.000

Плиты перекрытий

Стадия	Масса	Масштаб
Р	см. табл.	
Лист 1	Листов 4	

ГИПРОАВТОТРАНС Воронежское АП

Копировал: 25122-09 61 Формат А3

Альбом 9

Рис. 2

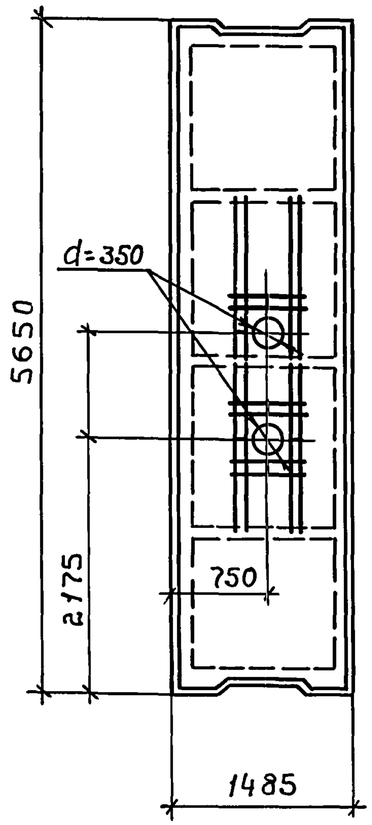

Рис. 3

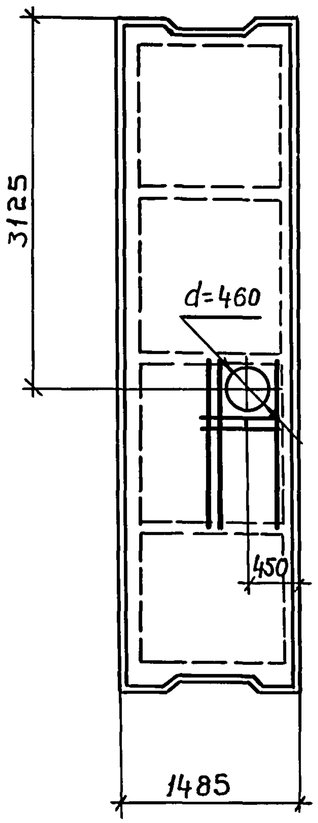

Рис.4

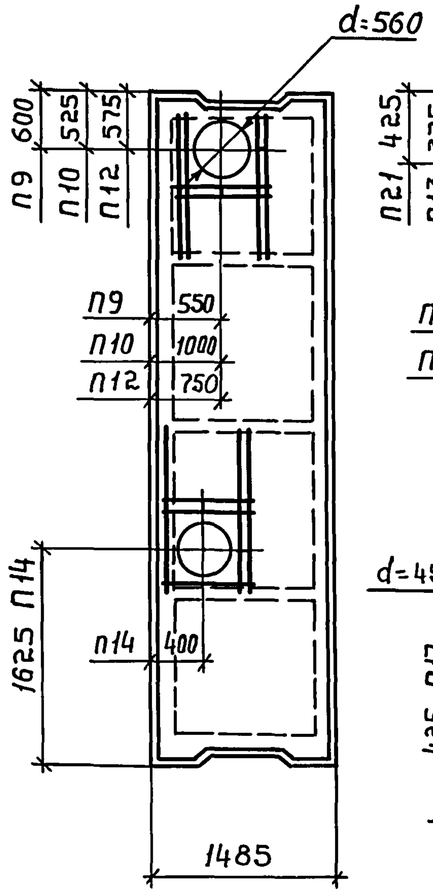

Рис.5

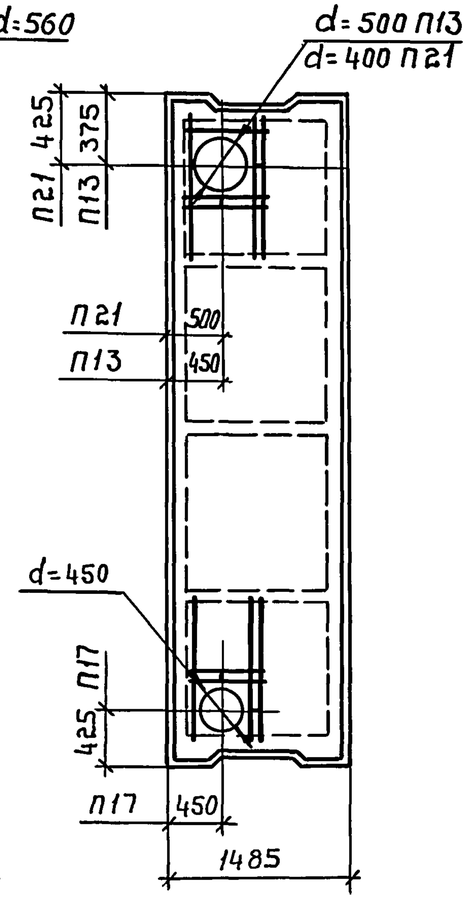

Рис.6

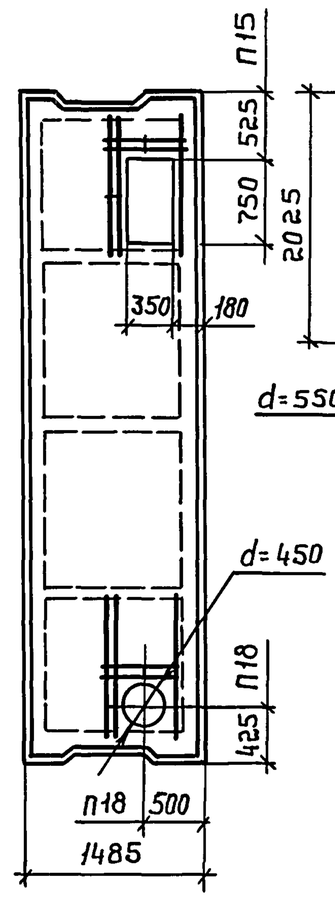

Рис.7

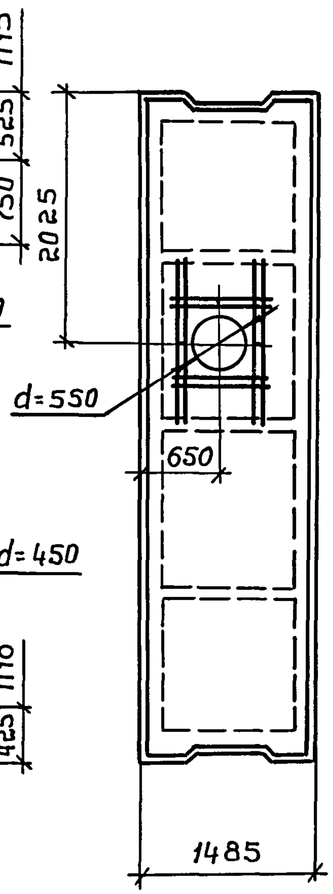

Инв.№ подл.	Подпись и дата	Взам.инв.№

503-2-43.91-9-6.000

Лист 2

Альбом 9

Рис. 8

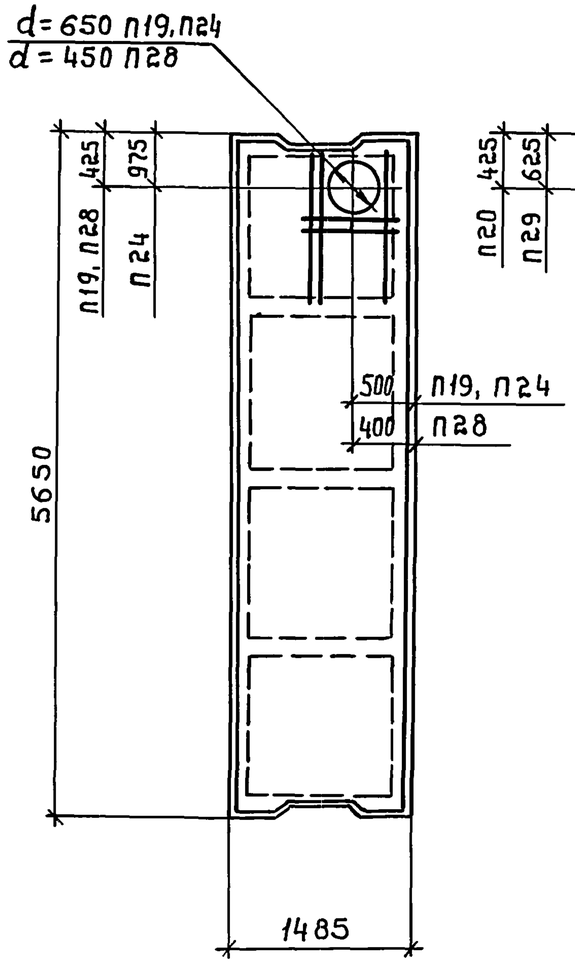

Рис. 9

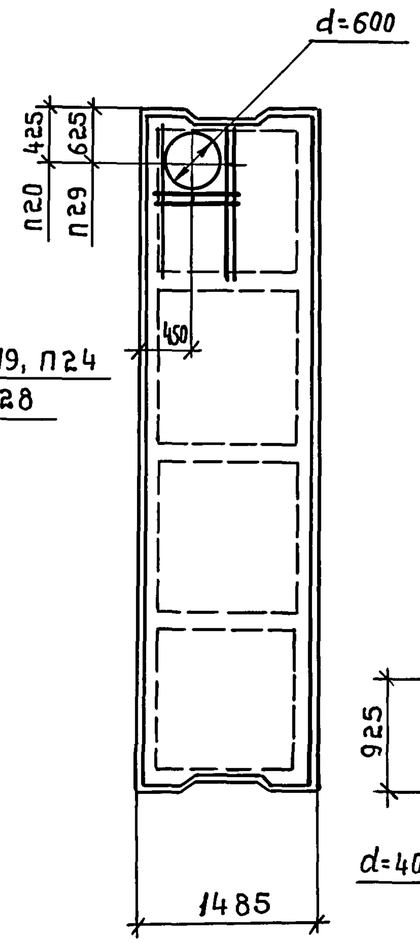

Рис. 10

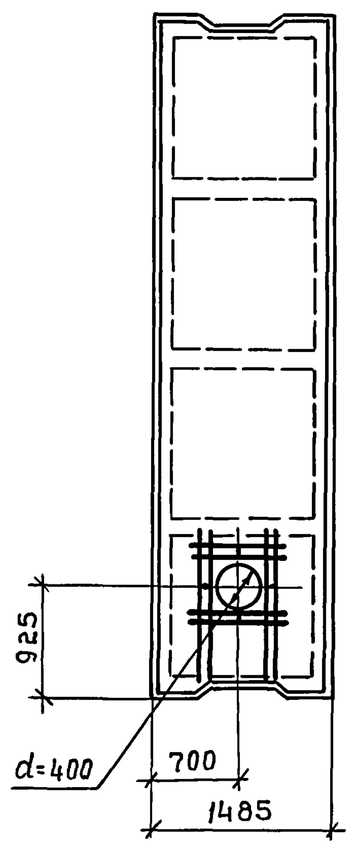

Рис. 11

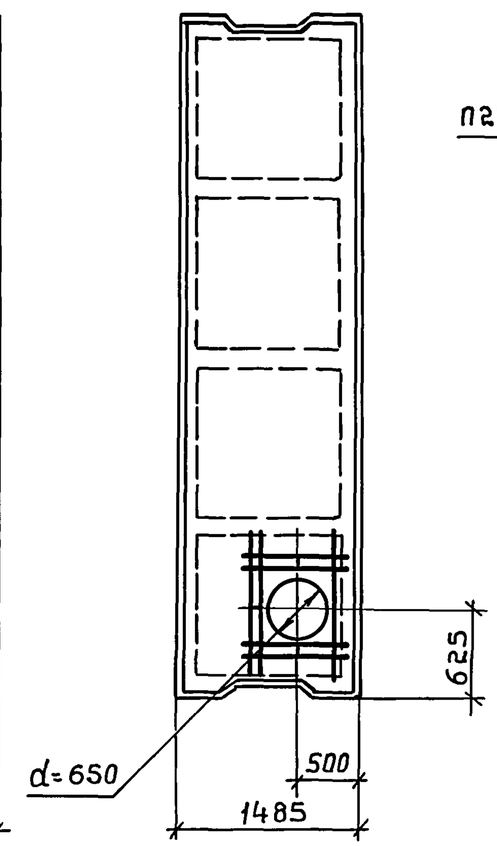

Рис. 12

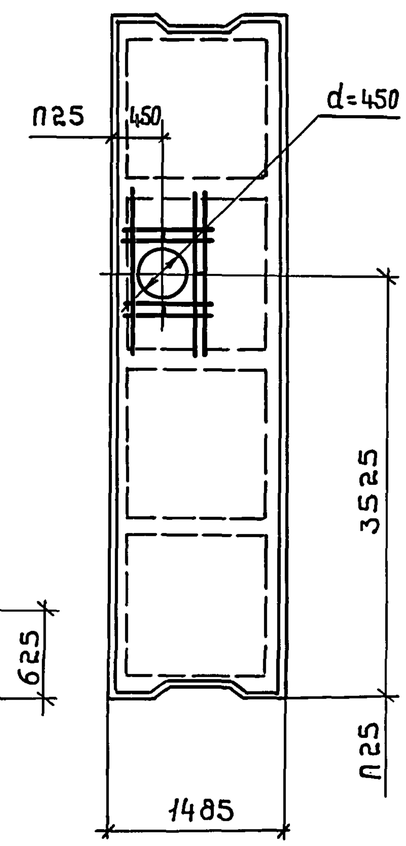

Рис. 13

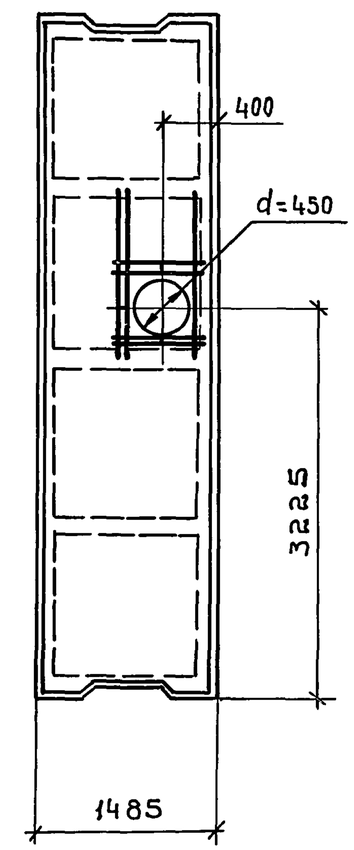

Инв.№ подл.	Подпись и дата	Взам. инв.№

503-2-43.91-9-6.000

Лист 3

Альбом 9

Рис. 14

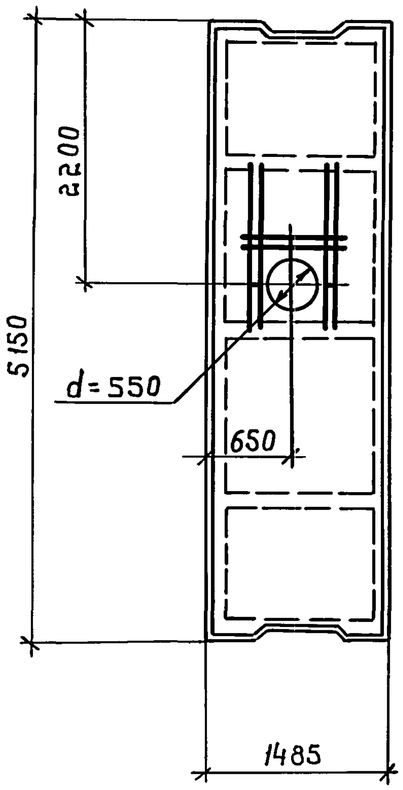

Рис. 15

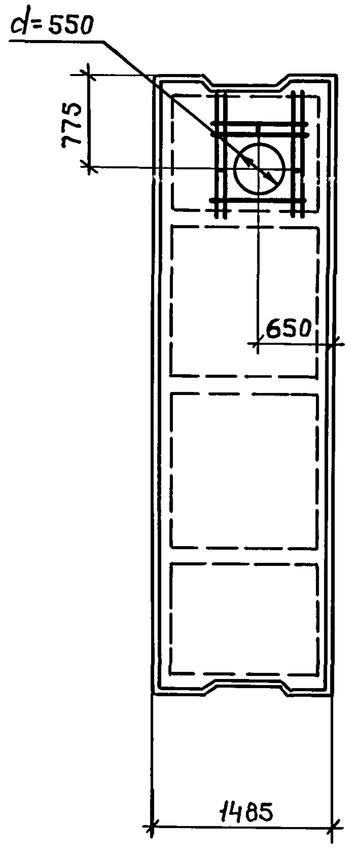

Рис. 16

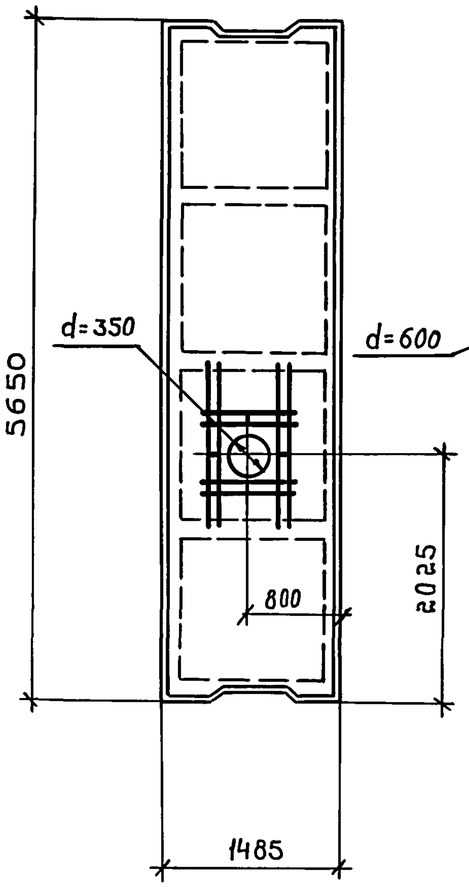

Рис. 17

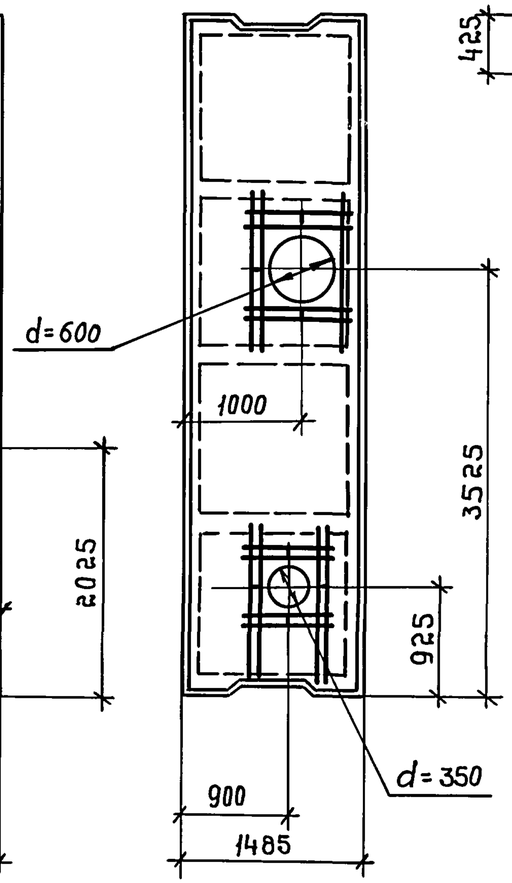

Рис. 18

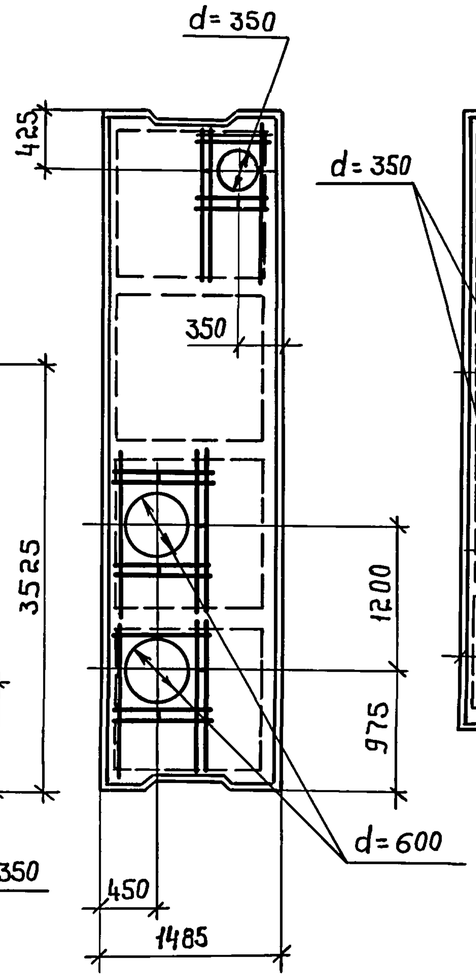

Рис.19

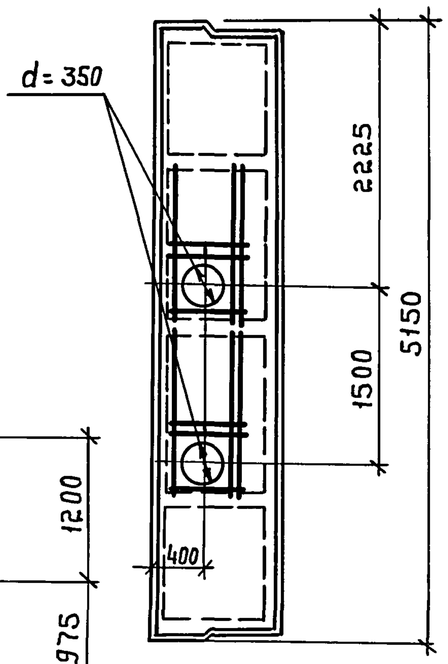

Инв.№ подл.	Подпись и дата	Взам. инв.№

503-2-43.91-9-6.000

Лист 4

Альбом 9

Формат	Зона	Поз.	Обозначение	Наименование	Количество на исполнение																	Масса ед., кг.	Примечание
						01	02	03	04	05	06	07	08	09	10	11	12	13	14	15	16		
				Документация																			
				Сборочный чертеж																			
				Пояснительная записка																			
				Ведомость расхода стали																			
				Сборочные единицы																			
			1.042.1-4 вып.1	Плита П2-4АIV	1	1	1	1	1	1	1	1	1	1	1	1	1	1	1	1	1	1520	
			1.042.1-4 вып.3	П4-2АтIVс																		1750	
			1.042-1-4 вып.3	П5-1АтV																		1050	
				Детали																			
		1		6-А-III, ГОСТ 5781-82*, ℓ=1400	4	8	3	4	4	3	4	3	3	3	4	3	3	3	3	3	4	3,11	
		2		6-А-III, ГОСТ 5781-82*	4,0	3,4	1,4	1,6	1,6	1,6	1,6	2,2	2,6	1,1	3,1	1,3	1,3	1,7	1,6	1,2	2,5	0,222 кг/м	п.м.
		3		ℓ=90	5	7	2	2	2	2	2	2	2	2	4	2	2	2	2	2	4	0,01	
					П6	П7	П8	П9	П10	П11	П12	П13	П14	П15	П16	П17	П18	П19	П20	П21	П22		

Инв. № подл. | Подпись и дата | Взам. инв. №

ГИП	Коростелев	
Нач.отд.	Хатеева	
Гл.спец.	Бескоровайный	
Зав.гр.	Сокольцов	
Инж.	Квасова	

503-2-43.91-9-6.000

Плиты П6 ÷ П22
Спецификация

Стадия	Масса	Масштаб
Р	см. табл.	
Лист 1	Листов 2	

ГИПРОАВТОТРАНС
Воронежское А.П.

Альбом 9

Формат	Зона	Поз.	Обозначение	Наименование	Количество на исполнение 17	18	19	20	21	22	23	24	25	26	27	28	Масса ед., кг.	Примечание
				Документация														
				Сборочный чертеж														
				пояснительная записка														
				Ведомость расхода стали														
				Сборочные единицы														
			1.042.1-4 вып.1	Плита П2-4АIV	1	1	1	1		1	1		1	1	1		1520	
			1.042.1-4 вып.3	П4-2АТIV с					1			1					1750	
			1.042.1-4 вып.3	П5-1АТV												1	1050	
				Детали														
		1		6-А-III, ГОСТ 5781-82*, ℓ=1400	3	3	3	3	4	3	3	4	4	7	9	6	3,11	
		2		6-А-III, ГОСТ 5781-82*	3,5	1,7	2,7	2,7	1,5	1,3	1,6	2,3	2,3	5,5	7,9	3,3	0,222 кг/м	п. м.
		3		ℓ=90	3	2	3	3	2	2	2	3	4	7	7	4	0,01	
					П23	П24	П25	П26	П27	П28	П29	П30	П31	П32	П33	П34		

Инв.№ подл. | Подпись и дата | Взам.инв.№

503-2-43.91-9-6.000

Лист 2

Альбом 9

Марка элемента	Изделия арматурные. Арматура класса А III ГОСТ 5781-82* ф6						Итого	Всего
П4-2АТ IVС-22	7,5						7,5	7,5
П2-4А IV-23	5,8						5,8	5,8
П2-4А IV-24	6,1						6,1	6,1
П4-2АТ IVС-25	8,3						8,3	8,3
П2-4А IV-26	8,3						8,3	8,3
П2-4А IV-27	16,2						16,2	16,2
П2-4А IV-28	21,5						21,5	21,5
П5-1АТ V-29	12,2						12,2	12,2

Инв.№ подл. | Подпись и дата | Взам. инв.№

503-2-43.91-9-6.000 Лист 2

Формат А4

Марка элемента	Изделия арматурные. Арматура класса А III ГОСТ 5781-82* ф6						Итого	Всего кг
П2-4А IV-1	5,2						5,2	5,2
П2-4А IV-2	15,3						15,3	15,3
П2-4А IV-3	5,8						5,8	5,8
П2-4А IV-4	7,5						7,5	7,5
П2-4А IV-5	7,5						7,5	7,5
П2-4А IV-6	5,8						5,8	5,8
П2-4А IV-7	14,2						14,2	14,2
П2-4А IV-8	6,6						6,6	6,6
П2-4А IV-9	6,8						6,8	6,8
П2-4А IV-10	5,8						5,8	5,8
П2-4А IV-11	9,1						9,1	9,1
П2-4А IV-12	5,8						5,8	5,8
П2-4А IV-13	5,8						5,8	5,8
П2-4А IV-14	6,2						6,2	6,2
П2-4А IV-15	6,1						6,1	6,1
П2-4А IV-16	5,7						5,7	5,7
П2-4А IV-17	8,5						8,5	8,5
П2-4А IV-18	8,0						8,0	8,0
П2-4А IV-19	6,2						6,2	6,2
П2-4А IV-20	7,2						7,2	7,2
П2-4А IV-21	7,2						7,2	7,2

503-2-43.91-9-6.000

ГИП	Коростелев	
Нач.отд.	Хатеева	
Гл.спец.	Бескоровайный	
Зав.гр.	Сокольцов	
Инж.	Масленникова	

Ведомость дополнительного расхода стали, кг на арматурные изделия плит перекрытий.

Стадия	Лист	Листов
Р	1	2

ГИПРОАВТОТРАНС Воронежское А.П.

Копировал:

25122-09

Формат А4