Типовой проект

813-2-46.87

Хранилище лука-репки, или лука-выборка, или лука-севка вместимостью 500 тонн

Альбом II

Архитектурно-строительные решения. Конструкции железобетонные. Конструкции металлические. Конструкции деревянные. Отопление, вентиляция и кондиционирование воздуха. Внутренние водопровод и канализация.

Типовой проект 813-2-46.87

Хранилище лука-репки или лука-выборка, или лука-севка вместимостью 500 тонн

Альбом II

Состав проекта

Альбом I - Пояснительная записка. Схема генерального плана. Технология производства. Холодоснабжение. Автоматизация технологических процессов. Электроснабжение. Электрооборудование, электроосвещение. Связь и сигнализация.

Альбом II - Архитектурно-строительные решения. Конструкции железобетонные. Конструкции металлические. Конструкции деревянные. Отопление, вентиляция и кондиционирование воздуха. Внутренние водопровод и канализации.

Альбом III - Строительные изделия

Альбом IV - Задание заводу-изготовителю на щиты управления.

Альбом V - Сметы. Части 1 и 2.

Альбом VI - Спецификации оборудования

Альбом VII - Ведомости потребности в материалах.

Разработан институтом „Гипронисельпром" Госагропрома СССР

Утвержден и введен в действие институтом „Гипронисельпром" Госагропрома СССР, Приказ N 132 от 22.09.87г.

Главный инженер института	Подпись:	А. Д. Бутенко
Главный инженер проекта	—"—	Г. А. Хлебников

© ГП ЦПП, 1995

Инв. N подл. | Подпись и дата | Взам. инв. N

Привязан

22577-02 2

Альбом II

Типовой проект

Обозначение или марка листа	Наименование	Стр.
ДС-1	Содержание альбома	2
ДС-2	Содержание альбома	3
АР-1	Общие данные (начало)	4
АР-2	Общие данные (окончание)	5
АР-3	План на отм. 0.000. Разрезы 1-1; 2-2	6
АР-4	Фрагменты 1; 2; 3. План на отм. 3.000	7
АР-5	Фасады 1-9; 9-1; А-Ж; Ж-А	8
АР-6	План расположения отверстий, закладных деталей и каналов в полу, планы полов и кровли	9
АР-7	Спецификации	10
АР-8	Узлы 1÷9	11
АР-9	Схема расположения элементов теплоизоляции стен. Узел 10.	12
АР-10	Схемы расположения асбестоцементных волнистых листов в стенах и кровле. Узлы 11, 12	13
АР-11	Схема расположения защитных стенок. Сечения	14
КЖ-1	Общие данные (начало)	15
КЖ-2	Общие данные (продолжение)	16
КЖ-3	Общие данные (окончание)	17
КЖ-4	Схема расположения фундаментов и фундаментных балок. Фрагменты 2-2.	18
КЖ-5	Фрагменты 3÷7	19
КЖ-6	Фрагмент 8	20
ЖК-7	Фундаменты монолитные Фм1, Фм2	21
КЖ-8	Схема расположения каналов, приямка, фундаментов под оборудование	22
КЖ-9	Спецификация к схеме расположения каналов, приямка, фундаментов под оборудование	23
КЖ-10	Фрагменты 1,2	24
КЖ-11	Сечения 1-1... 9-9	25
КЖ-12	Узлы 1... 7	26
КЖ-13	Фрагмент 3. Сечения 14-14, 15-15	27
КЖ-14	Сечения 16-16... 21-21. Узел 8.	28
КЖ-15	Фундаменты под оборудование Фом 1... Фом 7, Фом 14	29
КЖ-16	Фундаменты под оборудование Фом 8... Фом 13	30
КЖ-17	Схема расположения колонн, балок и ферм покрытия, разрезы 1-1, 2-2.	31
КЖ-18	Узел 1. Сечения	32
КЖ-19	Схема расположения плит покрытия	33
КЖ-20	Фрагмент 2. Сечения	34
КЖ-21	Схема расположения плит перекрытия	35
КЖ-22	Узлы 1,2. Сечения. Поз. 2	36
КЖ-23	Схема расположения перекрытий вентшахт	37
КЖ-24	Схемы расположения стеновых панелей	38
КЖ-25	Спецификация к схемам расположения стеновых панелей	39
КЖ-26	Схемы расположения панелей перегородки	40
КЖ-27	Фрагменты 1,2. Узлы 1,2,2а	41
КМ-1	Общие данные (начало)	42
КМ-2	Общие данные (продолжение)	43
КМ-3	Общие данные (продолжение)	44
КМ-4	Общие данные (продолжение)	45
КМ-5	Общие данные (окончание)	46
КМ-6	Схемы расположения металлических балок и опоры под градирню	47
КМ-7	Сечения	48
КМ-8	Площадка ПЛ1 на отм. 2.500	49
КМ-9	Узлы 1... 7	50
КМ-10	Узлы 8... 10	51
КМ-11	Площадка ПЛ2 на отм. 3.000 и стремянка СЛ1. Узел 11.	52
КМ-12	Узлы 12... 15	53
КМ-13	Площадка ПЛ3 на отм. 2.000. Узлы 16... 18	54
КМ-14	Схема расположения сетчатого ограждения в осях 6-7. Узлы 19, 20	55
КД-1	Общие данные	56
КД-2	Схема расположения закромных стенок. Узлы 1... 4	57
КД-3	Сечения 3-3... 7-7	58
КД-4	Схема расположения разборной стенки	59

Инв. №			
Н. контр.	Ткач		
Нач. отд.	Иглина		
РИП	Хлебников		

т.п 813-2-46.87 ДС

Содержание

Стадия	Лист	Листов
Р	1	2

ГИПРОНИСЕЛЬПРОМ г. Орел

22577-02 3

Копировал Варич

Формат А2

Инв. № подл. | Подпись и дата | Взам. инв. №

Альбом II

Обозначение или марка листа	Наименование	Стр.
КД-5	Схема расположения деревянных	60
	шахт ДШ1. Узел 1.	
КД-6	Схема расположения деревянных	61
	ригелей по оси 9	
ОВ-1	Общие данные (начало)	62
ОВ-2	Общие данные (продолжение)	63
ОВ-3	Общие данные (продолжение)	64
ОВ-4	Общие данные (окончание)	65
ОВ-5	План на отм. 0.000. Установка	66
	систем В1; В5...В7	
ОВ-6	План на отм. 0.000 между осями 4-9;	67
	А-Г. Установка системы ПТ1	
ОВ-7	Схемы систем теплоснабжения ус-	68
	тановок П5; П6; А5; У5. Схема систе-	
	мы отопления. Схемы систем А1...А4	
ОВ-8	Схемы систем П1...П6; У1...У5; В1...В9;	69
	П7-1; ПС-1; ПС2; ВЕ1	
ОВ-9	Установки систем П1...П4	70
ОВ-10	Установки систем П5; П6	71
ОВ-11	Установки систем ПС1; ПС2	72
ОВ-12	Установки систем У1...У5	73
ОВ-13	Тепловой пункт. План. Разрезы 1-1,	74
	2-2. Схема узла управления	
ОВ-14	Спецификация отопительно-венти-	
	ляционных установок П1...П4; В1...В4,	
	У1...У5	75
ОВ-15	Спецификация отопительно-вентиля-	76
	ционных установок В6; В7; ПТ1	
ОВН-1	Коллектор	77
ОВН-2	Сетка в рамке прямоугольного се-	–
	чения	77
ОВН3	Конфузор К1	78
ОВН4	Конфузор К2	78
ОВН5	Конфузор К3	78
ОВН6	Диффузор Д1	78
ОВН7	Диффузор Д2	79
ОВН8	Диффузор Д3	79
ОВН9	Диффузор Д4	79
ОВН10	Зонт	79
ОВН11	Подставка под оборудование	80
ОВН12	Переход соединительный	80
ОВН13	Лючок для прочистки	80
ВК-1	Общие данные (начало)	81
ВК-2	Общие данные (окончание)	82
ВК-3	План на отм. 0.000. План кровли между осями 3-4, Е-Г. Схемы систем В4, В5, К13	83
ВК-4	Схемы водомерных узлов 1,2. Схемы	84
	систем В0, Т3, К1	

Инв. № подл. | Подпись и дата | Взамен инв. №

22577-02 4

Копировал Варич Формат А2

Альбом II

Типовой проект

Ведомость рабочих чертежей основного комплекта

Лист	Наименование	Примечание
1	Общие данные (начало)	
2	Общие данные (окончание)	
3	План на отм. 0.000 Разрезы 1-1; 2-2	
4	Фрагменты 1; 2; 3 План на отм. 3.000	
5	Фасады 1-9, 9-1. А-ж, ж-А	
6	План расположения отверстий, закладных деталей и каналов в полу. Планы полов и кровли	
7	Спецификации	
8	Узлы 1÷9	
9	Схема расположения элементов теплоизоляции стен. Узел 10	
10	Схемы расположения асбестоцементных волнистых листов в стенах и кровле. Узлы 11, 12	
11	Схема расположения защитных стенок. Сечения	

Ведомость ссылочных и прилагаемых документов

Обозначение	Наименование	Примечание
	Ссылочные документы	
ГОСТ 948-84	Перемычки железобетонные для зданий с кирпичными стенами	
ГОСТ 6629-74	Двери деревянные внутренние для жилых и общественных зданий	
ГОСТ 12506-81	Окна деревянные для производственных зданий. Типы, конструкция и размеры	
ГОСТ 14624-84	Двери деревянные для производственных зданий. Типы, конструкция и размеры	
ГОСТ 17280-79	Доски подоконные деревянные	
ГОСТ 21500-76	Изделия перлитофосфогелевые теплоизоляционные	
ГОСТ 22415-77	Шкафы деревянные для хранения одежды в санитарно-бытовых помещениях промышленных предприятий	
1.400-15. Вып. 1	Унифицированные закладные изделия железобетонных конструкций для крепления технологических коммуникаций и устройств.	
1.431-6	Кирпичные перегородки для одноэтажных и многоэтажных производственных зданий.	
1.435.9-17, Вып. 0,1,2	Ворота распашные	
1.444-1, Вып. 1,2	Конструкция полов производственных зданий автомобильной промышленности	
2.236-2, Вып. 1	Детали примыкания оконных и дверных блоков общественных зданий	
2.244-1, Вып. 3,4	Детали полов общественных зданий	
2.260-1, Вып. 5	Детали покрытий общественных зданий	
2.430-2, Вып. 1,2,3	Типовые архитектурно-строительные детали одноэтажных промышленных неотапливаемых зданий со стенами из асбестоцементных волнистых листов	
2.430-20, Вып. 1,3	Узлы стен из кирпича одноэтажных зданий промышленных предприятий	
2.435-7, Вып. 1	Узлы сопряжений стен и ворот	
2.436-17, Вып. 0,1	Узлы окон с деревянными переплетами по ГОСТ 12506-81	
2.460-1, Вып. 1	Типовые архитектурно-строительные детали одноэтажных промышленных неотапливаемых зданий с покрытиями из асбестоцементных волнистых листов	
2.460-14. Вып. 1	Типовые узлы покрытий промышленных зданий в местах пуска вентиляционных шахт	
2.460-18, Вып. 1,3	Узлы покрытий одноэтажных производственных зданий с рулонными кровлями и железобетонными плитами	
2.860-5	Узлы покрытий из асбестоцементных волнистых листов по железобетонным прогонам неотапливаемых сельскохозяйственных зданий	
2.860-6, Вып. 1	Узлы утепленных покрытий с железобетонными плитами и асбестоцементной кровлей для сельскохозяйственных и производственных зданий	
3.019.1-1. Вып. 0,1,2	Рампы и навесы над ними	
5.900-2	Сальники набивные Ду50.-1400 для пропуска труб через стены	
	Прилагаемые документы	
АРИ 0100 ÷ 0500	Строительные изделия	Альбом
АРСО	Спецификация оборудования	Альбом VI
АРВМ	Ведомость потребности в материалах	Альбом

Ведомость спецификаций

Лист	Наименование	Примечание
7	Спецификация заполнения проемов	
7	Спецификация перемычек	
7	Спецификация элементов, замаркированных на планах, разрезах и фасадах	
10	Спецификация к схеме расположения элементов теплоизоляции стен	
10	Спецификация к схемам расположения асбестоцементных волнистых листов в стене и кровле навеса	

Типовой проект разработан в соответствии с действующими нормами и правилами и предусматривает мероприятия, обеспечивающие взрывную, взрывопожарную и пожарную безопасность при эксплуатации здания.

Главный инженер проекта (Хлебников Г.А)

Условные обозначения

- железобетон

Согласовано: Гл. инж. ГПИ Гражданпроект; Гл. инж. проекта Ростяк. сеет.; Гл. инж. проекта Брянск. сеет.

Инв. № подл.	Подпись и дата	Взам. инв. №

Привязан

Инв. №

Зам. гл. инж.	Карпенков		
Н. контр.	Ткач		20.07.87
Нач. отд.	Иглина		20.07.87
ГИП	Хлебников		20.07.87
Рук. сек.	Корсунков		20.07.87
Рук. гр.	Сычков		20.07.87
Арх.	Шкарпета		20.07.87
Инж.	Макарова		20.07.87

т. п. 813-2-46.87 - АР

Хранилище лука-репки, или лука-выборка, или лука-севка вместимостью 500 тонн

Стадия	Лист	Листов
РП	1	11

Общие данные (начало)

ГИПРОНИСЕЛЬПРОМ г. Орел

22577-02 5

Копировал: Быстрова

Формат А2

Типовой проект Альбом II

Ведомость отделки помещений площадь м²

Наименование или номер помещения	Потолок: Площадь	Потолок: Вид отделки	Стены или перегородки: Площадь	Стены или перегородки: Вид отделки	Низ стен или перегородок: Площадь	Низ стен или перегородок: Вид отделки	Высота мм	Колонны: Площадь	Колонны: Вид отделки	Примечание
Секции хранения	299,0	Затирка швов цементным раствором известковая окраска	662,0	Затирка швов. Штукатурка цементным раствором (см. примечание п. 17) Известковая окраска				29,0	Известковая окраска	На всю высоту
Отделение переборки	95,0		250,0					19,0		
Тепловой пункт	11,0		44,0							
Вентшахты	103,0		52,0					3,0		
Вентканалы			898,0					18,0		
Электрощитовая	9,0		31,0							
Машинное отделение холодильной установки	50,0		107,0	Затирка швов цем. раствором Известковая окраска	48,0	Окраска эмалью ПФ-133 светло-зеленая N 10,2	1800	3,0 5,0	Окраска эмалью ПФ-133	Отделка на высоту 1800
Приемно-сортировальное отделение	432,0	Известковая окраска	—	—				43,0	Известковая окраска	На всю высоту
Служебное помещение	8,0	Затирка швов известковым раствором Окраска водоэмульсионной краской белого цвета	22,0	Облицовка гипсокартонными листами. Окраска водоэмульсионной краской белого цвета	18,0	Окраска эмалью ПФ-133 светло-зеленая N 10,2	1800	2,0 1,0	Окраска эмалью ПФ-133	Отделка на высоту 1800
Комната обогревания и приема пищи	12,0		26,0		20,0			2,0 1,0		
Коридор	18,0		40,0		37,0					
Тамбур	2,0		10,0		6,0					
Гардеробы	9,0		48,0	Облицовка гипсокартонными листами Окраска эмалью ПФ-133 светло-зеленая N 10,2						
Уборные	5,0		15,0	Штукатурка известковым раствором. Окраска поливинилацетатная ПВА-27	17,0	Стеклянная плитка	1500	4,0	Окраска поливинилацетатная ПВА-27	Отделка на высоту 1500
Душевые	4,0	Затирка цементным раствором Окраска эмалью ПФ-133 белого цвета	13,0	Штукатурка цементным раствором Окраска эмалью ПФ-133 белого цвета	17,0		1800	—		

Общие указания

1. Данная часть проекта разработана на основании задания на проектирование, утвержденного Министерством сельского хозяйства СССР 29 декабря 1985 года.
2. Класс здания - II, степень огнестойкости - II, категория производства по пожарной опасности - Д, В.
3. За условную отметку 0.000 принят уровень чистого пола хранилища, что соответствует абсолютной отметке [ ].
4. Условная планировочная отметка уровня земли вокруг здания минус 0,150.
5. Архитектурная часть проекта разработана для строительства в районах со следующими характеристиками природных условий:

а) расчетная зимняя температура наружного воздуха ниже минус 30°С. (минус 20°С);
б) сейсмичность не выше 6 баллов;
в) проектом не предусмотрено строительство в районах распространения вечномерзлых грунтов и на подрабатываемых территориях;
г) грунты сухие непросадочные, непучинистые со следующими нормативными характеристиками:
φ=0,49 рад (28°); $C^{н}$=0,002 МПа; E=14,7 МПа; γ=18 кН/м³
грунтовые воды отсутствуют;
д) скоростной напор ветра по СНиП 2.01.07-85 0,23 кПа (23 кгс/м²) I географический район СССР;
е) вес снегового покрова по СНиП 2.01-85 1,0 кПа (100 кгс/м²) III географический район СССР.

6. Наружные стены здания по осям 1; 4 между осями А - Ж, по осям А, Ж между осями 1-4 запроектированы из керамзитобетонных панелей плотностью 1,07 т/м³ по серии 1.832.1-9, 1.832.1-10. Участки наружных стен выполнить из керамического радового, полнотелого, обыкновенного кирпича марки 75 ГОСТ 530-80 на цементно-известковом растворе марки 25 Внутренние стены по оси 3 между осями Б-Е до отм. 4.230 и по оси Е между осями 3-4 до отм. 3.790 запроектированы из железобетонных панелей по серии 1.030.9-2 плотностью 2,5 т/м³. Выше - из керамического радового полнотелого обыкновенного кирпича марки 100 ГОСТ 530-80 δ=120 мм на цементно-известковом растворе марки 50.
Внутренние стены по оси 2 между осями Б÷Е и по оси Е между осями 1÷3 до отм. 3.790 запроектированы из железобетонных пустотных плит по серии 2.870-1, вып. 2-4 плотностью 2,5 т/м³. Выше из керамического полнотелого кирпича марки 100 δ=120 мм на цементно-известковом растворе марки 50

Внутренняя стена по оси Б между осями 1÷3 запроектирована из керамического кирпича ГОСТ 530-80 марки 100 на цементно-известковом растворе марки 50. Остальные внутренние стены и перегородки запроектированы из керамического радового полнотелого кирпича марки 75 на цементно-известковом растворе марки 25.
Ферму приемно-сортировального отделения по оси 9 между осями А-Г с отм. 3.000 обшить асбестоцементными волнистыми листами унифицированного профиля по ГОСТ 16233-77 (см. лист 10)

7. Гидроизоляцию полов выполнить из 2½ слоев гидроизола на битумной мастике. Горизонтальную гидроизоляцию стен и перегородок на отметке минус 0.030 выполнить из цементного раствора состава 1:2 толщиной 30 мм.
8. Вокруг здания выполнить асфальтовую отмостку шириной 800 мм
9. Производство работ в зимнее время производить в соответствии с требованиями СНиП III-17-78; СНиП III-20-74; СНиП III-21-73; СНиП III-B.14-72; СНиП II-23-81
10. Швы между стеновыми панелями расчеканить, участки наружных поверхностей кирпичных стен выполнить под расшивку швов.
11. Наружные поверхности стен здания окрасить силикатной краской светлых тонов.
12. Отделка производственных помещений простая, вспомогательных - улучшенная.
13. Дверные, оконные блоки, металлические элементы и изделия окрасить эмалью ПФ-133 за 2 раза по ГОСТ 926-82. Эмаль наносить по грунту ГФ 021 ГОСТ 25129-82. Наружные двери окрасить эмалью серого цвета, оконные блоки и внутренние двери окрасить эмалью светло-серого цвета.
14. Окраску эмалью ПФ-133 наружных поверхностей производить только при положительной температуре воздуха.
15. Номера образцов цвета и цветовые решения интерьеров производственных и вспомогательных помещений принять в соответствии с требованиями „Указаний по проектированию цветовой отделки интерьеров производственных зданий промышленных предприятий" СН 181-70.
16. Для теплоизоляции стен и покрытия принят утеплитель из пенопласта полистирольного плотностью 35 кг/м³ ГОСТ 15588-86, для устройства противопожарных поясов - перлитофосфогелевые плиты плотностью 200 кг/м³ ГОСТ 21500-76; для теплоизоляции участков полов - керамзитовый гравий плотностью 450 кг/м³ ГОСТ 9759-83
17. Штукатурку выполнить цементным раствором по сетке только по теплоизоляции стен, остальные участки стен выполнить затиркой цементным раствором.
18. Ворота секций хранения, выходящие в отделение переборки, окрасить огнезащитным составом ВПМ-2 ГОСТ 25131-82. Огнезащиту выполнить в соответствии с „Рекомендациями по применению огнезащитных покрытий для металлических конструкций" разработанных в 1984 г институтом ЦНИИСК им. Кучеренко Госстроя СССР. Толщина огнезащитного слоя должна быть не менее 3,5 мм.
Ворота со стороны секций хранения по огнезащитному слою окрасить эмалью ПФ-115 ГОСТ 6465-76 за 2 раза

Н. контр.	Ткач		4.01.87	т. п 813-2-46.87-АР			
Гл. спец. от.	Репало		2.01.87				
ГИП	Гладников		2.01.87				
Рук. сек.	Калесников		2.01.87				
Рук. гр.	Сачков		2.01.87				
Инж.	Шарапета		2.01.87	Хранилище лука-репки или лука-выборка, или лука-севка вместимостью 500 тонн	Стадия	Лист	Листов
Инж.	Макарова		2.01.87		РП	2	
Привязан				Общие данные (окончание)	ГИПРОНИСЕЛЬПРОМ г. Орел		
Инв. N							

22577-02 6

Инв. N подл. | Подпись и дата | Взам. инв. N

Копировал: Быстрова Формат А2

Типовой проект Альбом II

План на отм. 0,000

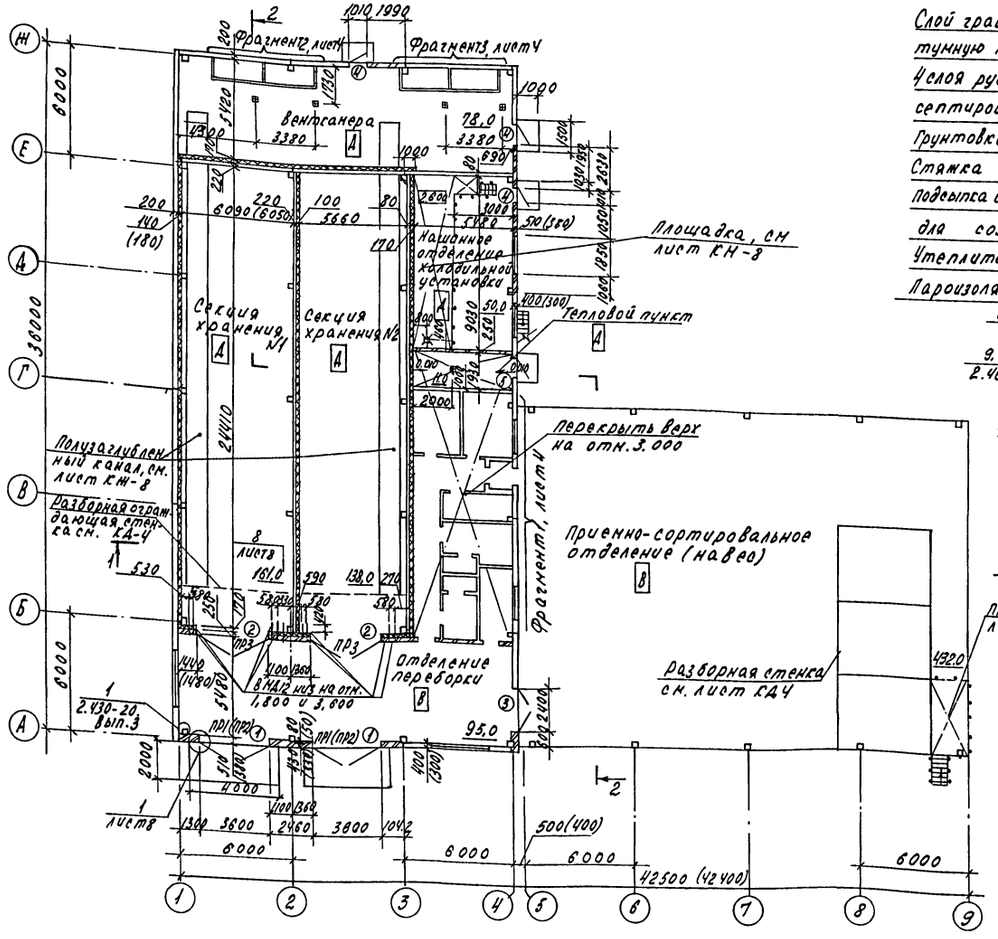

Разрез 1-1

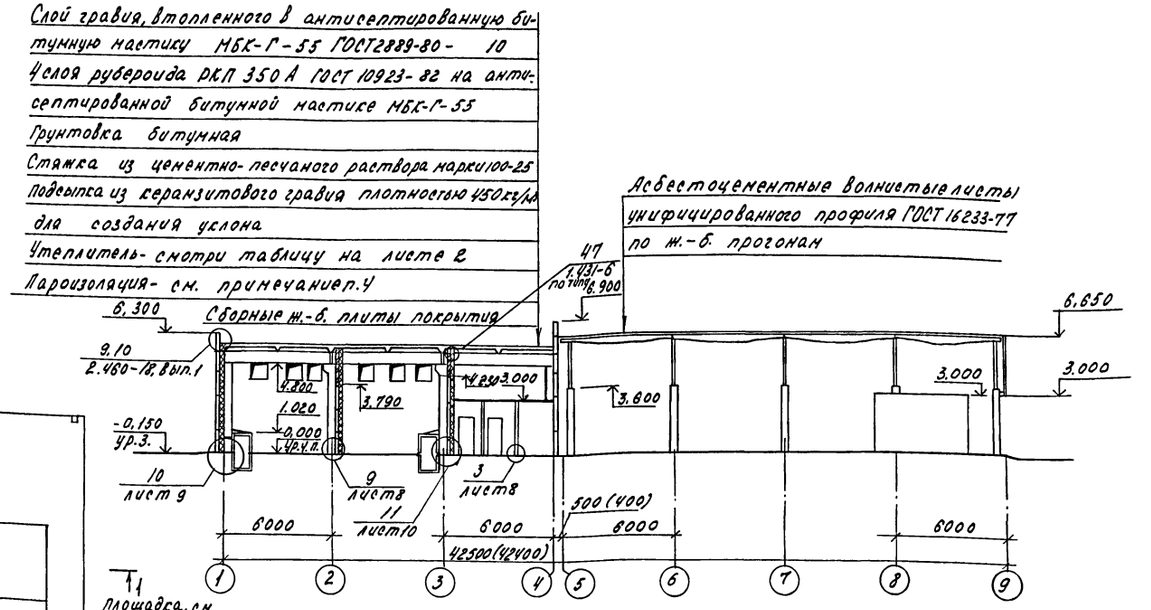

Разрез 2-2

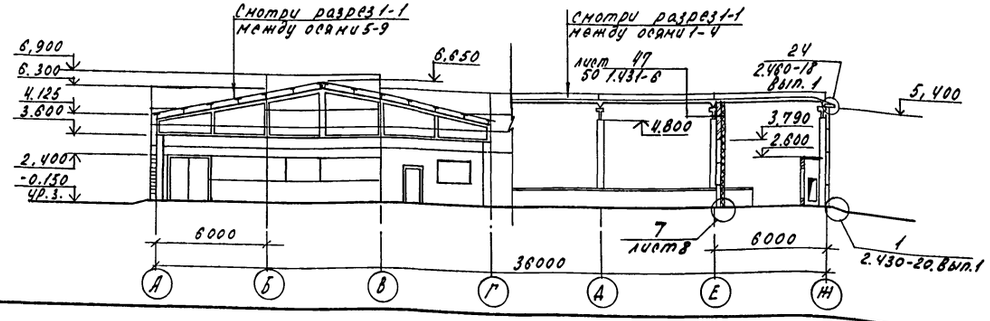

Таблица толщин утеплителя, мм

Наименование утеплителя	Наружные и внутренние стены: Секции хранения: по оси 1 между осями Б-Е, δ=200 мм	по оси 2 между осями Б-Е, δ=220 мм, δ=120 мм	по оси 3 между осями Б-Е, δ=230 мм, δ=120 мм	по оси Е между осями 1-3, δ=220 мм, δ=120 мм	по оси Б между осями 1-4, δ=250 мм	Вентшахта δ=120	В полах: Секции хранения	В покрытии: Секции хранения	Вентсанера	Машинное отделение холодильной установки, отд. переборки	Остальные помещения	Для противопожарных поясов
Плиты теплоизоляционные из пенопласта полистирольного ПСБ-С плотностью 35 кг/м³ ГОСТ 15588-86	110 (150)	70 (70)	140 (140)	110 (110)	130 (130)	20 (20)	—	140 (170)	30 (30)	40 (30)	50 (40)	—
Керамзитовый гравий плотностью 450 кг/м³ ГОСТ 9759-83	—	—	—	—	—	—	515 975	—	—	—	—	—
Изделия перлитофосфогелевые теплоизоляционные плиты ЗП-200, 100 плотностью 200 кг/м³ ГОСТ 21500-76	—	—	—	—	—	—	—	—	—	—		280 (340)

1. Величины в круглых скобках даны для здания с районами строительства с температурой наружного воздуха ниже 20°С
2. При кладке участков стен в дверные и оконные проемы для крепления коробок заложить деревянные антисептированные пробки см. узлы 30с и 38 серии 2.236-2, вып. 1.
3. В местах примыкания кирпичных перегородок к стенам из кирпича заложить 2 нд 8 через 7 рядов кладки по высоте с выпуском из стен на 800 мм, см. узел 2 на листе 8
4. Пароизоляцию над секциями хранения выполнить из слоя изола ГОСТ 10293-79 на битумной мастике, над остальными помещениями обмазкой битумом за 2 раза.

Н. контр.	Тсач		21.01.87	Т.п. 813-2-46.87 АР
Ал. спец. отд.	Репало		29.01.87	
ГИП	Хлебников		29.01.87	
Рук. сект.	Соленников		30.01.87	
Рук. гр.	Сачков		30.01.87	
Инж.	Накарова		30.01.87	

Привязан

Инв. №

Хранилище луга-репки, или луга-выборка, или луга-севса вместимостью 500 тонн

Стадия	Лист	Листов
РП	3	

План на отм. 0,000. разрезы 1-1; 2-2.

ГИПРОНИСЕЛЬПРОМ г. Орел

Инв. № подл. | Подпись и дата | Взам. инв. №

22577-02 7

Копировал Салова Формат А2

Альбом II

Типовой проект

Фрагмент 1

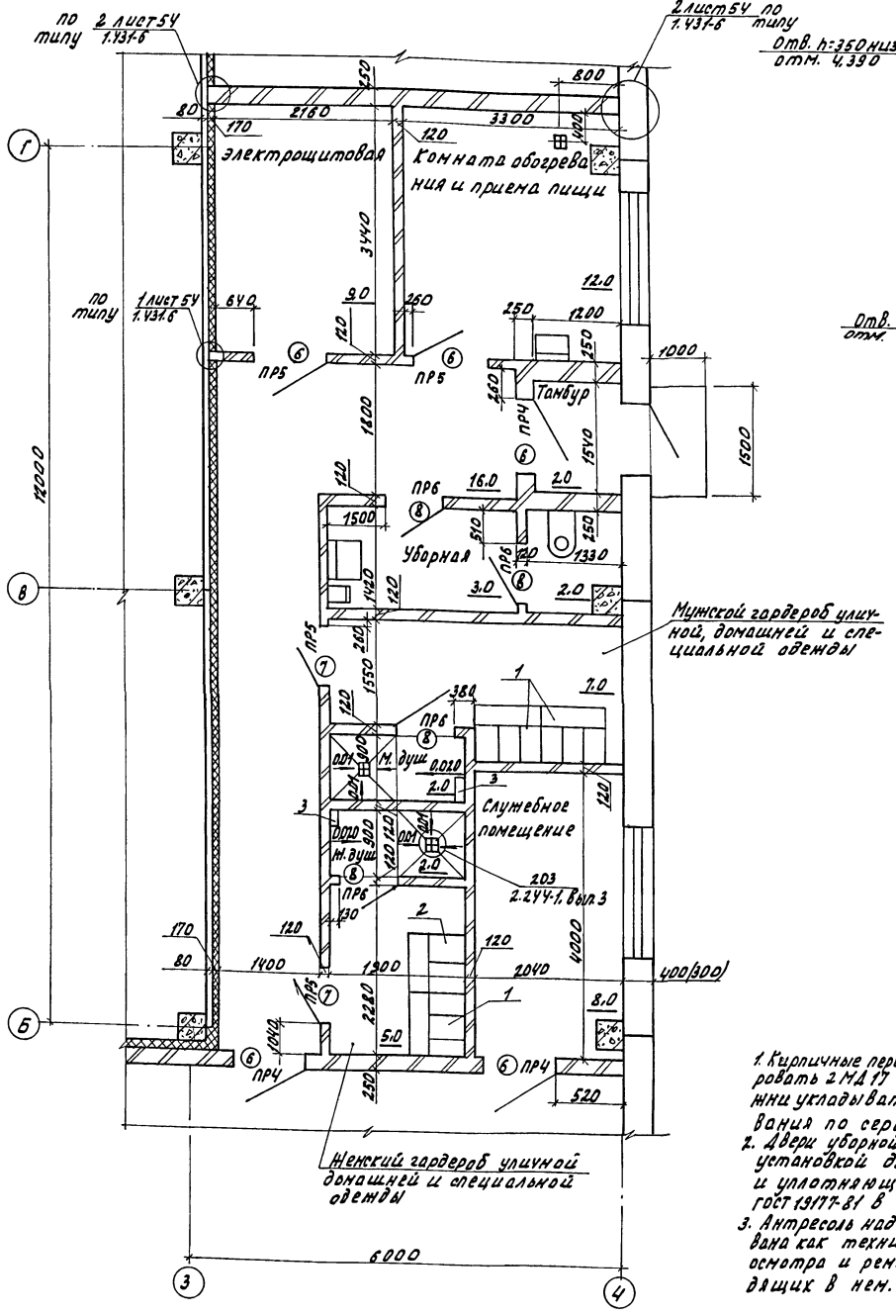

План на отм. 3.000

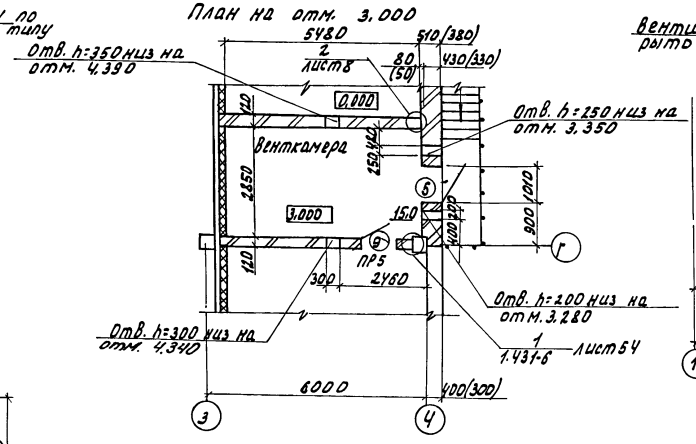

Фрагмент 2

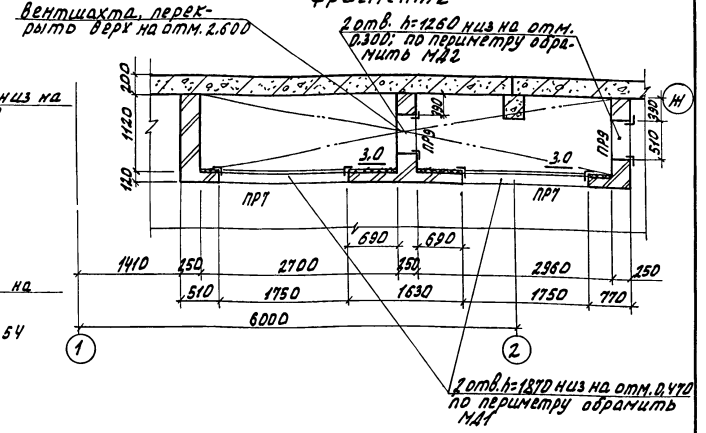

Фрагмент 3

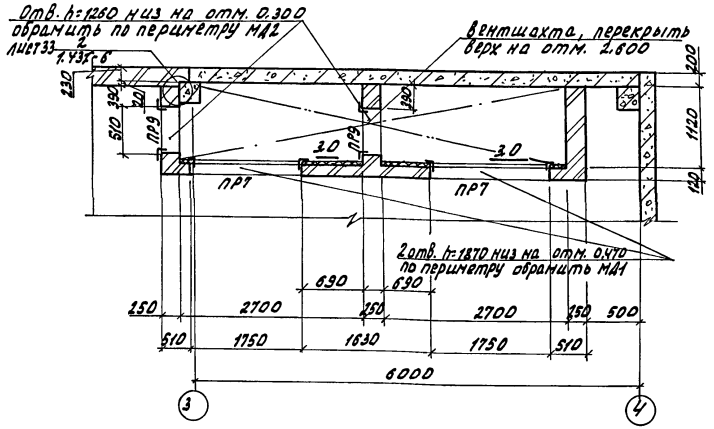

1. Кирпичные перегородки δ=120мм длиной 3м и более армировать 2МД17 через 1000мм по высоте. Поперечные стержни укладывать с шагом 200мм (см. деталь армирования по серии 1.431-6 лист 33).
2. Двери уборной выполнить самозакрывающимися с установкой дверного закрывателя ЗД-1 по ГОСТ 5091-78 и уплотняющих резиновых прокладок ПРП-60к-30.300 ГОСТ 19177-81 в притворах.
3. Антресоль над блоком бытовых помещений запроектирована как технический этаж, используемый только для осмотра и ремонта инженерных коммуникаций, проходящих в нем.
4. Полотна дверей венткамер, электрощитовой, теплового пункта и типа б по оси Б в осях 3-4 обить с обеих сторон оцинкованной сталью δ=0,63мм по ГОСТ 14918-80 с нахлесткой швов по слою асбестового картона δ=5мм. Двери выполнить самозакрывающимися с установкой дверного закрывателя ЗД-1 по ГОСТ 5091-78 и уплотняющих резиновых прокладок ПРП-60к-30.300 ГОСТ 19177-81 в притворах.
5. Крепления участков кирпичных перегородок по осям 2,3,Е к балкам покрытия выполнить в соответствии с узлом 47 серии 1.431-6.
6. Плотна двери поз. 4 машинного отделения холодильной установки утеплить пенопластом полистирольным толщиной 50мм с последующей обивкой оцинкованной кровельной сталью.

Привязан							
Инв. №							

Н.контр.	Ткач		20.07.87	т. п. 813-2-46.87 АР			
Гл.спец.отд.	Репало		20.07.87				
Г.И.П.	Хлебников		20.07.87				
Рук.арх.	Колесников		20.07.87				
Рук.гр.	Саулов		20.07.87				
Ст.инж.	Неверовская		20.07.87	Хранилище лука-репки или лука-выборка, или лука-севка вместимостью 500 тонн.	Стадия	Лист	Листов
Инж.	Макарова		20.07.87		РП	4	
				Фрагменты 1,2,3. План на отм. 3.000.	ГИПРОНИСЕЛЬПРОМ г. Орел		

Инв. № подл. | Подпись и дата | Взам. инв. №

22577-02 8

Копировал Онельченко

Формат А2

Альбом I

Типовой проект

Фасад 1-9

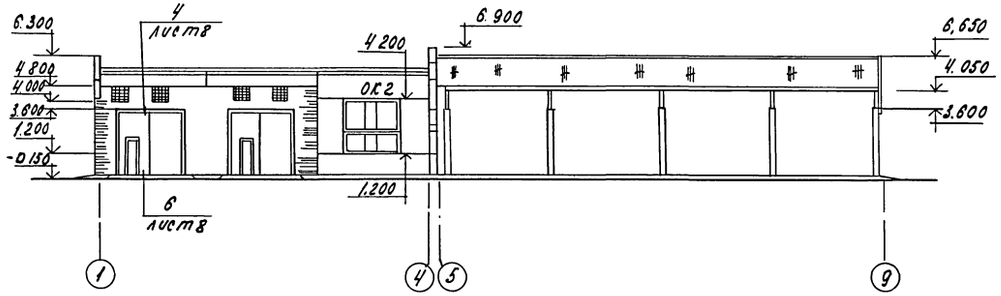

Фасад А-Н

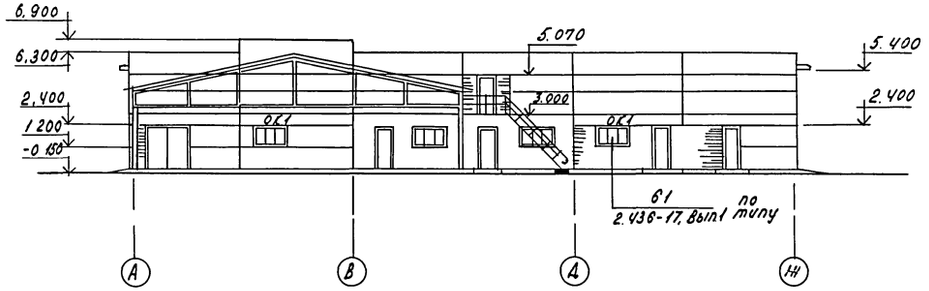

Фасад 9-1

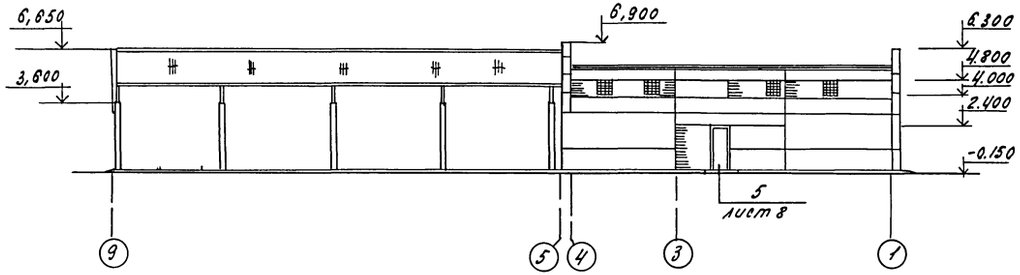

Фасад Н-А

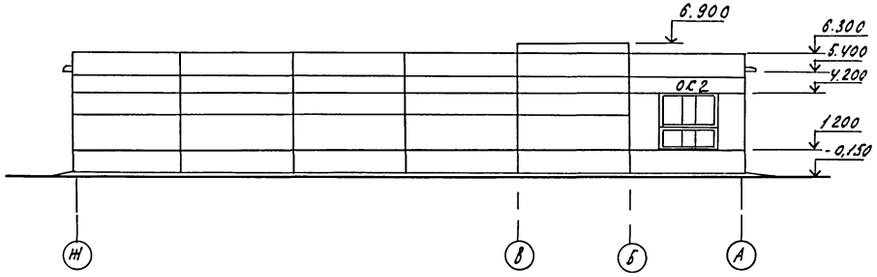

1. Необозначенные на фасадах марки оконных и дверных заполнений поставляются в комплекте со стеновыми панелями, изготовляемыми индустриальным способом.
2. Подоконную доску установить только в служебном помещении и комнате обогревания и приема пищи.
3. Заполнение отверстий, обозначенных сеткой на фасадах 1-9; 9-1, выполнить в соответствии с листом ОВН-1,2.

Схемы расположения элементов заполнения оконных проемов

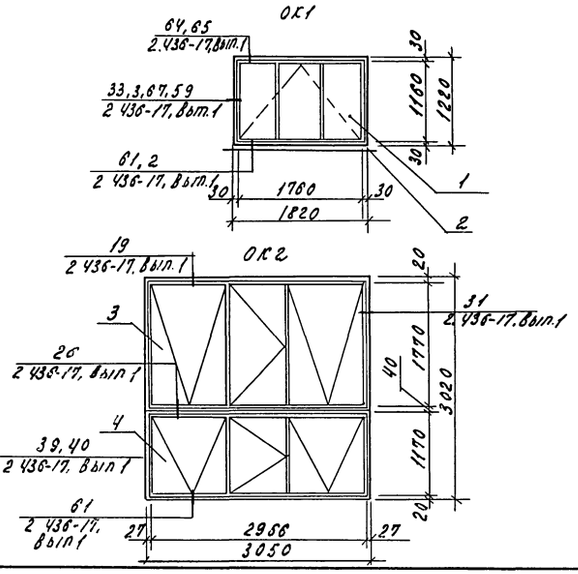

Н. контр.	Ткач		21.07.87	т.п. 813-2-46.87 АР					
Гл. инж. пр.	Репало		29.07.87						
ГИП	Хлебников		29.07.87						
Рук. сект.	Колесников		29.07.87						
Рук. гр.	Сачков		29.07.87						
Привязан				Н. инж.	Накарова		29.07.87	Хранилище лука-репки, или лука-выборка, или лука-севка вместимостью 500 тонн	Стадия: РП; Лист: 5; Листов:
Инв. №								Фасады 1-9, 9-1, А-Н; Н-А.	ГИПРОНИСЕЛЬПРОМ г. Орел

22577-02 9

Копировал Салова Формат А2

Инв. № подл. | Подпись и дата | Взам. инв. №

План расположения отверстий закладных деталей и каналов в полу

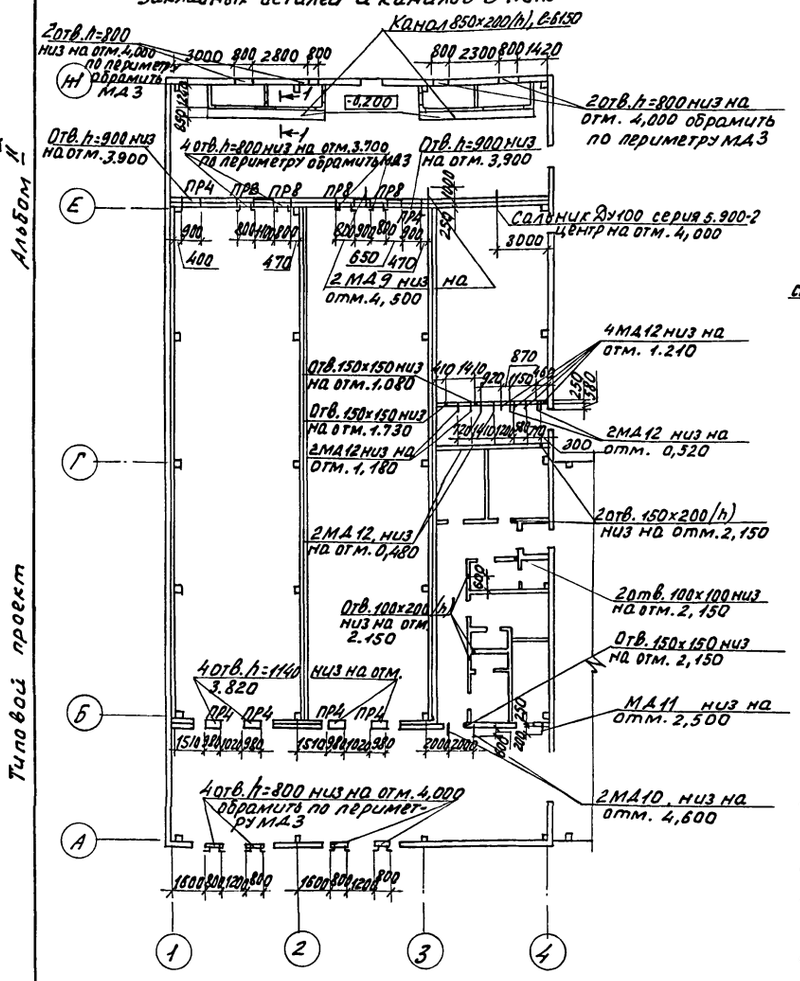

План полов на отм. 0,000

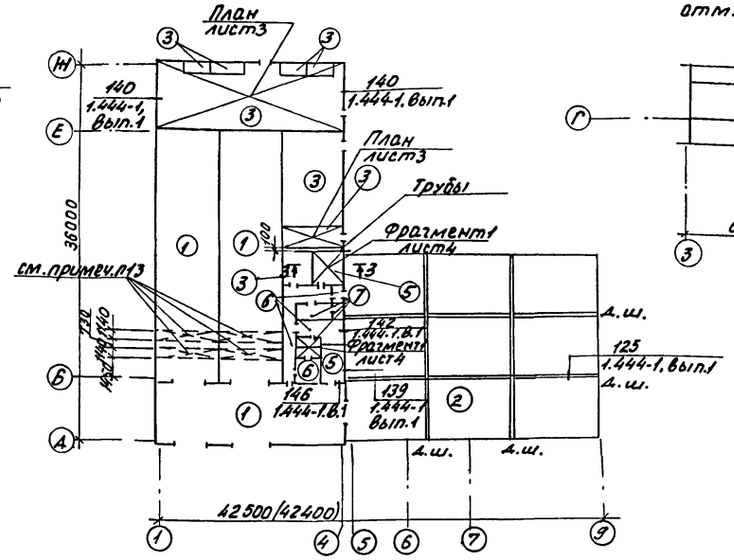

План полов на отм. 3,000

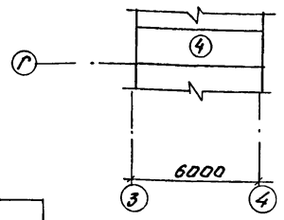

1. До устройства полов выполнить приямки, фундаменты под оборудование, инженерные коммуникации.
2. Производство работ по устройству полов осуществлять согласно СНиП III-В. 14-72.
3. Рабочие чертежи полов разработаны в соответствии с требованиями СНиП II-В. 8-71 и сериями 2.244-1, вып.3,4; 1.444-1, вып.1.
4. Грунты насыпные и с нарушенной структурой в основаниях необходимо уплотнить механизированным способом в соответствии с требованиями СНиП III-8-76.
Грунты оснований полов уплотнить до плотности сложения грунта 15,7 кн/м³ путем втрамбовывания в него слоя гравия или щебня крупностью 40мм в соответствии со СНиП III-8-76 и „Инструкции по устройству обратных засыпок грунта в стесненных местах."
5. Бетон подстилающего слоя полов уплотнить поверхностным вибратором.
6. По периметру наружных стен служебного помещения, комнаты обогревания и приема пищи, машинного отделения под подстилающим слоем пола выполнить подсыпку из керамзитового гравия плотностью 0,437/м³ шириной 800мм и толщиной 200мм.
7. При устройстве полов всех помещений за исключением секций хранения, отделения переборки и навеса в качестве связующего для бетона подстилающего слоя рекомендуется принять золу-уноса ГОСТ 25818-83.
8. Под перегородки δ=120мм выполнить утолщенную бетонную подготовку см. узел 3 на листе 8.
9. В полах на грунте без гидроизоляционного слоя, в местах прохождения трапов в радиусе 1м выполнить гидроизоляцию из 2* слоев гидроизола на битумной мастике.
10. В полах, тип 7, гидроизоляцию выполнить из 2* слоев гидроизола на битумной мастике и уложить 2 дополнительных слоя гидроизола на битумной мастике в радиусе 1м в местах прохождения трапов. Гидроизоляцию завести на стены на 300мм, смотри узел 143 серии 1.444-1, вып.1.
11. Уклон полов создавать планировкой грунта основания.
12. Шлифовку полов не выполнять.

План кровли

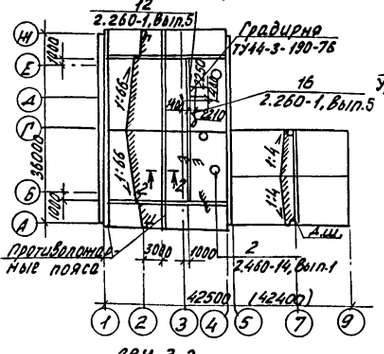

Сеч. 1-1

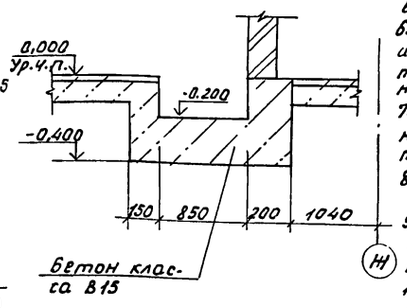

Сеч. 2-2

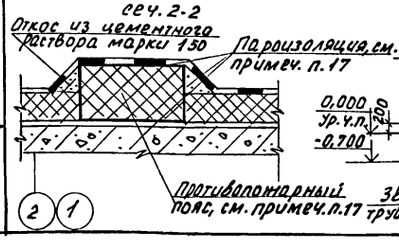

Сеч. 3-3

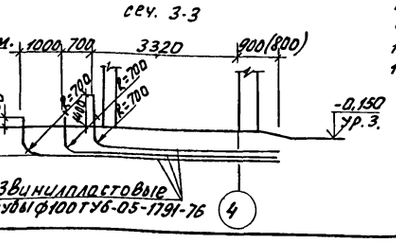

Экспликация полов

Наименование или номер помещения по проекту	Тип пола по проекту	Схема пола или номер узла по серии	Элементы пола и их толщина	Площадь пола м²
Секции хранения №1,2, отделение переборки	1	245 2.244-1, вып.4	Покрытие- бетон класса В30 -40мм Подстилающий слой - бетон класса В15 -150мм Основание-уплотненный грунт	237
Приемно-сортировальное отделение (навес)	2	245 2.244-1, вып.4	Покрытие - бетон класса В25 -25мм Подстилающий слой - бетон класса В15 -120мм Основание- уплотненный грунт	352
Венткамера, тепловой пункт, электрощитовая, вентшахта, машинное отделение холодильной установки	3	245 2.244-1, вып.4	Покрытие - бетон класса В15 -20мм Подстилающий слой - бетон класса В15 -100мм Основание уплотненный грунт	157
Венткамера на отм.3,000	4	140 2.244-1, вып.4	Покрытие-бетон класса В15- 20мм Основание-сборные ж.-б. плиты перекрытия	15
Комната обогрева и приема пищи, служебное помещение	5	230 2.244-1, вып.4	Покрытие-линолеум поливинилхлоридный ГОСТ 7251-77 - 2,5мм	20
Гардероб, коридор, тамбур	6	240 2.244-1, вып.4	Покрытие - керамическая плитка ГОСТ6787-80 -10мм	29
Душевые, уборные	7	250 2.244-1, вып.4	Покрытие- керамическая плитка ГОСТ 6787-80 -10мм	9

13. Утепление пола у наружной стены по оси 1 между осями Б-Е выполнить согласно узлу 10 на листе 9, по оси Е между осями 1-3 - согласно узлу 7 на листе 8, по оси Б между осями 1-3- согласно узлу 8 на листе 8, по оси 2 между осями Б-Е- согласно узлу 9 на листе 8, по оси 3 между осями Б-Е -согласно узлу 11 на листе 10.
14. Участки пола в секциях хранения армировать и выполнить гнезда под стойки защитных стенок согласно листу КД-4.
15. В полу приемно-сортировального отделения выполнить деформационные швы с шагом 8м согласно узлу 125 серии 1.444-1, вып.1.
16. Устройство кровли осуществлять согласно СНиП II-20-14; СНиП II-26-76
17. Теплоизоляцию покрытия по оси 1 между осями А-Ж, у оси 2 между осями А-Ж разделить противопожарными поясами из перлитофосфогелевых плит, плотностью 200кг/м3 ГОСТ 21500-76 толщиной 280мм(340) шириной 500мм. Пароизоляцию в местах устройства противопожарных поясов выполнить из цементного раствора на жидком стекле состава 1:3.

Н.контр.	Ткач		21.07.87	т. п. 813-2-46.87 АР
Гл.спец.отд	Репало		29.07.87	
ГИП	Хлебников		29.07.87	
Рук.сект	Колесников		29.07.87	
Рук.гр.	Сачков		29.07.87	
Инж.	Макарова		29.07.87	

Привязан

Инв. №

Хранилище лука-репки, или лука-выборка, или лука-севка вместимостью 500 тонн

План расположения отверстий закладных деталей и каналов в полу. Планы полов и кровли.

Стадия	Лист	Листов
РП	6	

ГИПРОНИСЕЛЬПРОМ г.Орел

22577-02 10

Копировал Фомушкина

Формат А2

Типовой проект

Альбом II

Инв. № подл. | Подпись и дата | Взамен инв. №

Ведомость проемов ворот и дверей

Марка, поз.	Размер проема, мм
1	3600 x 3600
2	3600 x 3600
3	2400 x 2400
4	1010 x 2370
5	1010 x 2070
6	1010 x 2070
7	910 x 2070
8	810 x 2070
9	910 x 1870

Ведомость перемычек

Тип	Схема сечения
ПР1	1
ПР2	1
ПР3	1
ПР4	2
ПР5	2
ПР6	3
ПР7	4
ПР8	3
ПР9	5

Спецификация заложения проемов

Марка, поз.	Обозначение	Наименование	Кол. Всего	Масса ед. кг.	Примечание
1	1.435.9-17, вып.1	Ворота ВР36х36-Т	2	634.67	
2	1.435.9-17, вып.2	Ворота ВР36х36-С	2	827.0	
3	1.435.9-17. вып.3	Ворота ВР24х24-К	1	385	
4	ГОСТ 14624-84	Дверной блок ДНГ21-10П	2		
5	ГОСТ 14624-84	Дверной блок ДНГ21-10ЛП	1		
6	ГОСТ 6629-74	Дверной блок ДГ21-10	5		
7	ГОСТ 6629-74	Дверной блок ДГ21-9	2		
8	ГОСТ 6629-74	Дверной блок ДГ21-8В	4		
9	ГОСТ 14624-84	Дверной блок ДВГ 19-9	1		
ОК1	ГОСТ 12506-81	Окно СВД 12-18.2	1		Поз.1
	ГОСТ 17280-79	Подоконная доска ПД22-25	2		Поз.2
ОК2	ГОСТ 12506-81	Окно ПНД 18-30.2П	2		Поз.3
	ГОСТ 12506-81	Окно ПНД 18-30.2Л	2		Поз.4

Спецификация перемычек

Марка поз.	Обозначение	Наименование	Кол. Всего $t_н=-30$	Кол. Всего $t_н=-20$	Масса ед. кг.	Примечание
1	ГОСТ 948-84	3ПБ 39-8-П	12	10	257	
2	ГОСТ 948-84	1ПБ 13-1	23	23	25	
3	ГОСТ 948-84	1ПБ 10-1	12	12	20	
4	ГОСТ 948-84	2ПБ 22-3-П	4	4	92	
5	ГОСТ 948-84	3ПБ 13-37-П	8	8	85	

Спецификация элементов замаркированных на планах, разрезах и фасадах.

Марка, поз.	Обозначение	Наименование	Кол. Всего	Масса ед. кг.	Примечание
МН 538	1.400-15. В1 520	МН 538 ℓ=3600	8	47.64	
МС-1	1.431-6, лист 61	МС-1	3	0.24	
МС-2	1.431-6, лист 61	МС-2	3	0.90	
МС-9	1.431-6, лист 61	МС-9	6	0.25	
МС-11	1.431-6. лист 61	МС-11	4	0.29	
	1.431-6, лист 54	А-I-12, ГОСТ 5781-82, ℓ=2650	1	2,40	
	1.431-6, лист 50	Полоса $\frac{-8\times40-5\ ГОСТ\ 103-76}{Ст3сп\ ГОСТ\ 535-79}$ ℓ=400	12		
	1.444-1, вып.1, лист 47	А-I-14 ГОСТ 5781-82, ℓ=120000	1	145,20	
МН1	1.444-1-КЖИ-МН1	Закладное изделие МН1	160	0.25	
МС4	1.444-1-КЖИ-МС4	Соединительное изделие МС4 ℓ=6000	20	22,62	
ММ5	2.236-2, вып.1, лист 50	ММ 5	3	1.60	
ММ6	2.236-2, вып.1, лист 51	ММ6	3	0.60	
ММ2	2.236-2, вып.1, лист 50	ММ2	8	0.28	
ММ3	2.236-2, вып.1, лист 50	ММ3	25	0.10	
	2.436-17.0-00 П3	Уголок 64х40х6; ℓ=3020	2		

Продолжение

Марка, поз.	Обозначение	Наименование	Кол. Всего	Масса ед. кг	Примечание
МС-1	2.430-20.4 010	Изделие соединительное МС-1	12	0.41	
МС-2	2.430-20.4 020	Тоже МС-2	12	0.41	
СЛ3	2.435-7.140	Слив СЛ3, ℓ=4000	2		
МС1	2.436-17.1-360	Костыль МС1	36	0.13	
МС2	2.436-17.2-360-01	Костыль МС2	36	0.18	
ФС1.18	2.436-17-350-01	Фасонное изделие ФС1.18	12	1.98	
	2.460-18.1 12	Полоса $\frac{-4\times40-Б\ ГОСТ\ 103-76}{Ст3сп\ ГОСТ\ 535-79}$ ℓ=72000	1	90.53	
МС1	2.460-18.300	Фартук МС1	50	3.4	
МС4	2.460-18.300	Фартук МС4	50	4.6	
МС5	2.460-18.301	Костыль МС5	120	0.47	
МС8	2.460-18.3 02	Костыль МС8	120	0.45	
МС55	2.460-18.3 24	Костыль МС55	60	0.21	
МС56	2.460-18.3 25	Фартук МС56	26	3.0	
Ду100	5.900-2	Сальник ТМ91-02 Ду100	1	13.9	
МД1	АРИ 0100	Изделие закладное МД1	4	29.01	
МД2	АРИ 0100-01	Тоже МД2	4	19.61	
МД3	АРИ 0100-02	—"— МД3	12	13.79	
МД4	АРИ 0200	—"— МД4	357	0.26	
МД5	АРИ 0300	Изделие соединительное МД5	80	0.156	
МД6	АРИ 0300-01	То же МД6	280	0.100	
МД7	АРИ 0400	—"— МД7	32	4.18	
МД8	АР-3,8,Б4	А-I-6 ГОСТ 5781-82 ℓ=900	8	0.20	
МД9	АР-6, Б4	Швеллер $\frac{10П\ ГОСТ\ 8240-72}{Ст3сп\ ГОСТ\ 535-79}$ ℓ=1250	2	10.74	
МД10	АР-6, Б4	Швеллер $\frac{10П\ ГОСТ\ 8240-72}{Ст3сп\ ГОСТ\ 535-79}$ ℓ=850	2	7.30	
МД11	АР-6, Б4	Уголок $\frac{50\times50\times5\ ГОСТ\ 8509-86}{Ст3сп\ ГОСТ\ 535-79}$ ℓ=450	1	1.70	
МД12	АР-6, Б4	Уголок $\frac{50\times50\times5\ ГОСТ\ 8509-86}{Ст3сп\ ГОСТ\ 535-79}$ ℓ=830	26	3.13	
МД13	АР-8, Б4	Сетка С $\frac{5ВР1-100}{5ВР1-100}$ 1540 ГОСТ 8478-81	—	131.0	
МД14	АР-8, Б4	Полоса $\frac{-4\times40-Б\ ГОСТ\ 103-76}{Ст3\ СП\ ГОСТ\ 535-79}$ ℓ=3600	2	4.52	
МД15	АР-8, Б4	Зетовый профиль $\frac{100\times110\times49\times4\ ГОСТ\ 13229-78}{Ст3сп2\ ГОСТ\ 11474-76}$ ℓ=3600	2	26.61	
МД16	АР-8, Б4	Уголок $\frac{75\times75\times5\ ГОСТ\ 8509-86}{Ст3сп\ ГОСТ\ 535-79}$ ℓ=200	120	1.16	
МД17	АР-4, Б4	А-I-6 ГОСТ 5781-82, ℓ=160000	—	34.52	
МД18	АРИ 0400	Изделие соединительное МД18	192	0.169	

Н.контр.	Ткач	т.п. 813-2-46.87 АР	
Гл.спец.отд	Репало		
ГИП	Хлебников		
Рук.сект.	Колесников		
Рук.гр.	Сачков		
Рук.гр.конс	Бутенко	Хранилище лука-репки или лука-Выборка, или лука-севка вместимостью 500 тонн	Стадия: РП; Лист: 7; Листов:
ИнЖ.	Макарова	Спецификации	ГИПРОНИСЕЛЬПРОМ г. Орел

Привязан

Инв №

Альбом II

Типовой проект

Инв.№ подл. | Подпись и дата | Взам.инв.№

Альбом II

Типовой проект

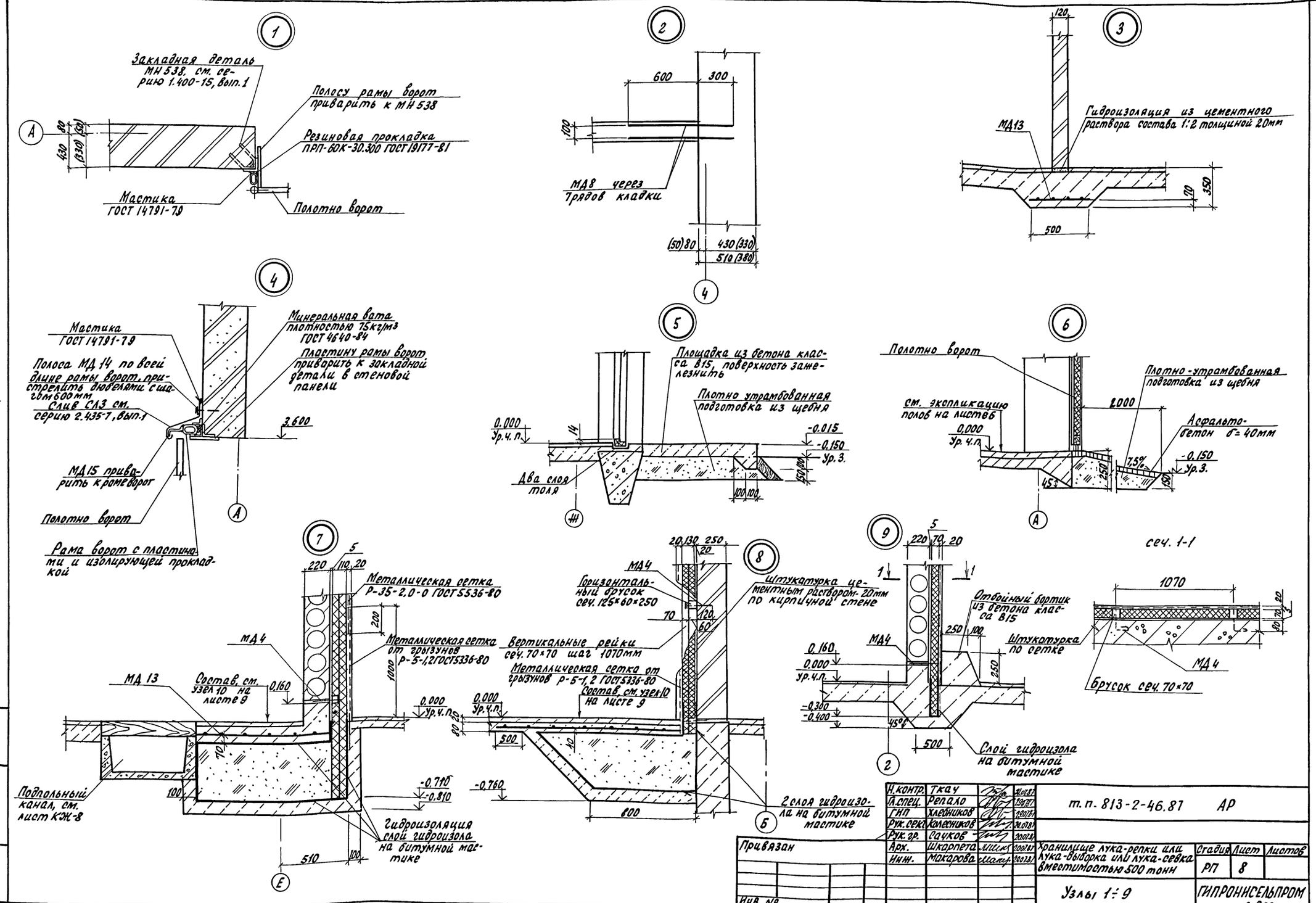

Н.контр.	Ткач		20.01.87	т.п. 813-2-46.87 АР			
Гл.спец.	Рендло		20.01.87				
ГИП	Хлебников		20.01.87				
Рук.сект.	Колесников		20.01.87				
Рук.гр.	Сачков		20.01.87				
Арх.	Шкарпета		20.01.87	Хранилище лука-репки или лука-выборка или лука-севка вместимостью 500 тонн	Стадия	Лист	Листов
Инж.	Макарова		20.01.87		РП	8	
Привязан				Узлы 1÷9	ГИПРОНИСЕЛЬПРОМ г.Орел		
Инв. №							

Инв. № подл. | Подпись и дата | Взам. инв. №

22577-02 12

Копировал Ахротова

Формат А2

Альбом III

Типовой проект

Схема расположения элементов теплоизоляции стен

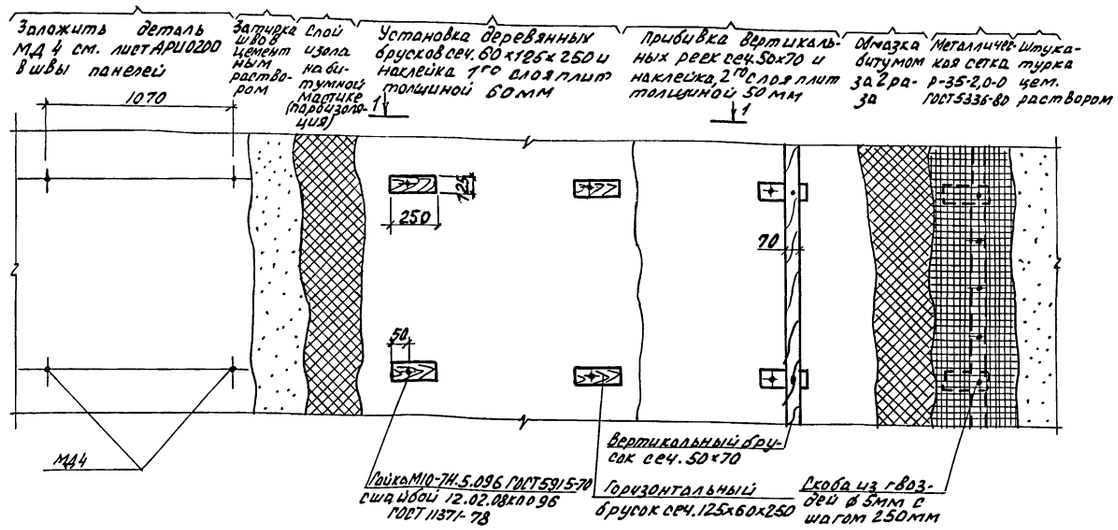

1-1

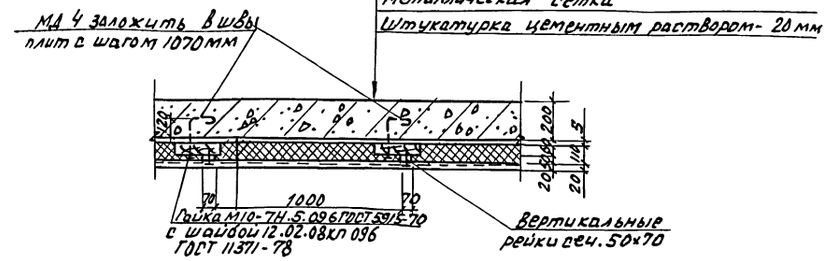

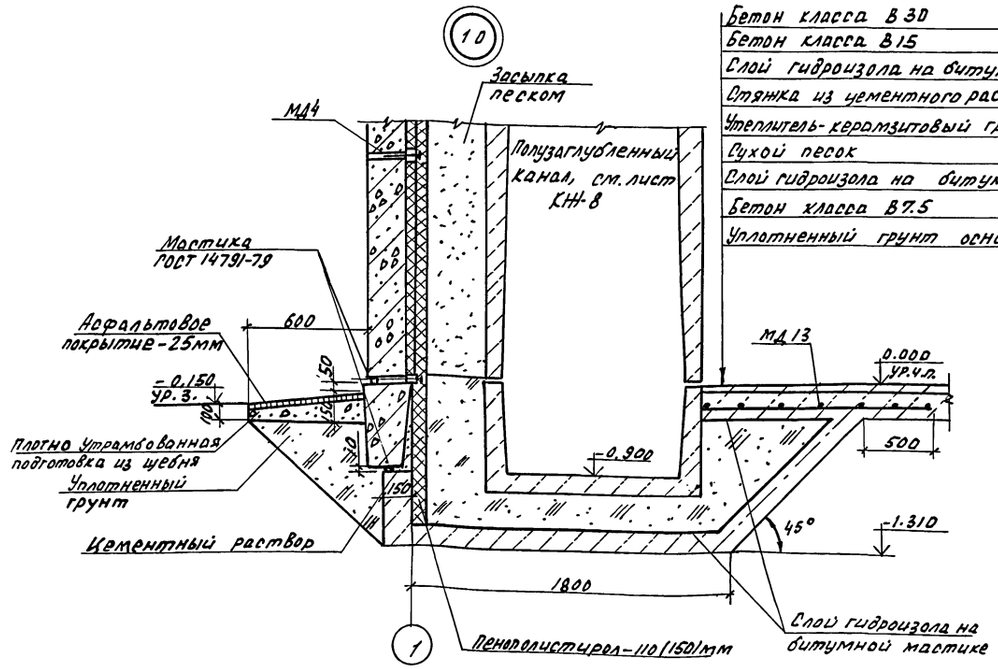

Бетон класса В 30	40мм
Бетон класса В 15	150мм
Слой гидроизола на битумной мастике	5мм
Стяжка из цементного раствора марки 100	25мм
Утеплитель-керамзитовый гравий плотностью 450 кг/м³	975мм
Сухой песок	10мм
Слой гидроизола на битумной мастике	5мм
Бетон класса В 7.5	100мм
Уплотненный грунт основания	

1. Производство работ по теплоизоляции, пароизоляции и гидроизоляции осуществлять в соответствии со СНиП III-20-74.
2. Наклейку плит утеплителя производить на битумной мастике МБК-Г-65 с перекрытием швов, склейка плит между собой производится точечная и полосовая с тщательным заполнением швов мастикой с наполнителем из отходов плит.
3. Наклейку пароизоляции и слоя плит утеплителя производить по предварительно огрунтованной поверхности слоем битума БН-V на керосине состава 1:2 за 2 раза.
4. Все деревянные элементы антисептировать препаратом БВ ГОСТ 23787.6-79 согласно СНиП III-19-76.
4. Пристрелку дюбелями производить в соответствии с требованиями „Инструкции по применению строительно-монтажных пистолетов на монтажных и специальных работах" (МСН 202-69) МНСС СССР.
5. Сетку от грызунов завести в пол на 200мм и вывести выше пола на 1000мм.
6. Пример устройства теплоизоляции стен дан для толщины утеплителя 110мм, для остальных толщин теплоизоляцию выполнить аналогично.
7. Площадь незащищенной в процессе производства работ теплоизоляции должна быть не более 700 м².
8. Пример устройства теплоизоляции дан для стен из керамзитобетонных панелей, устройство теплоизоляции по стенам из пустотных плит и железобетонных панелей толщиной 80мм выполнить аналогично.

Н. контр.	Ткач		21.07.87	т.п. 813-2-46.87 АР	
Гл. спец. отд.	Релало		21.07.87		
ГИП	Хлебников		21.07.87		
Рук. сект.	Колесников		21.07.87		
Рук. гр.	Сачков		21.07.87		
Арх.	Шкарлета		21.07.87	Хранилище лука-репка, или лука-выборка, или лука-севка вместимостью 500 тонн	Стадия: РП; Лист: 9; Листов:
Инж.	Макарова		21.07.87	Схема расположения элементов теплоизоляции стен. Узел 10	ГИПРОНИСЕЛЬПРОМ г. Орел

Привязан

Инв. N

Инв. N подл. | Подпись и дата | Взам. инв. N

22577-02 13

Копировал Зубакова

Формат А2

Типовой проект Альбом II

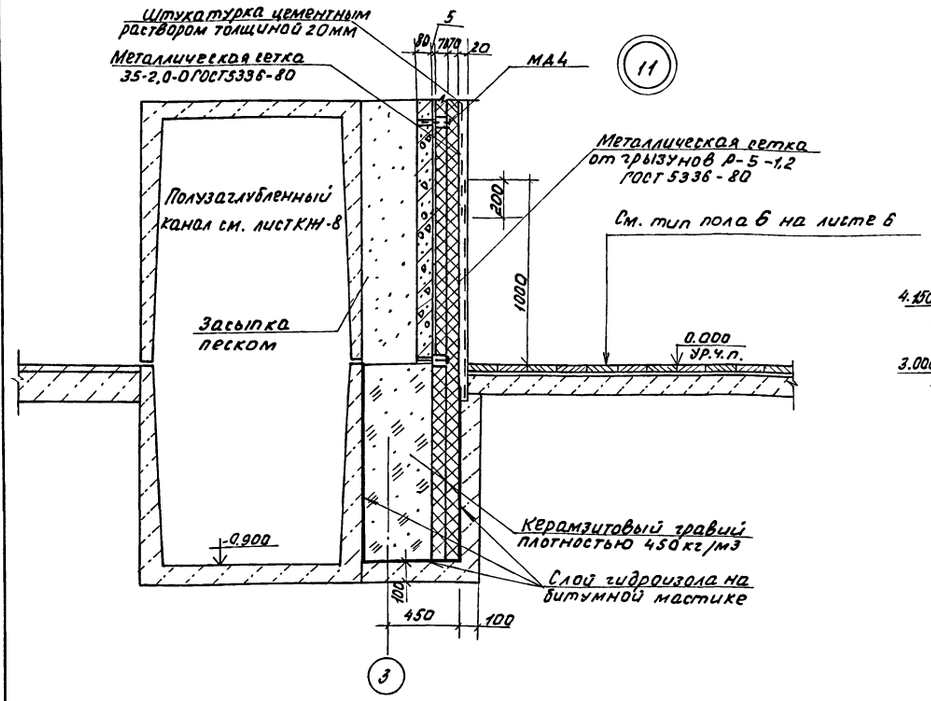

Схема расположения асбестоцементных волнистых листов в стенах навеса

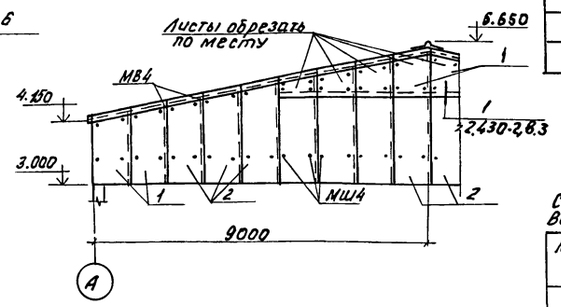

Спецификация к схеме расположения элементов теплоизоляции стен

Марка, поз.	Обозначение	Наименование	Кол.	Масса ед.кг	Примечание
		Плиты пенополистирольные ПСБ-С ГОСТ15588-86	63,0	м3	
		Сетка Р-5-1,2 ГОСТ5336-80	199	кг	
		Сетка 35-2,0-0ГОСТ5336-80	566	кг	
		Гвозди К4х100 ГОСТ4028-63	29,4	кг	
		Пиломатериалы ГОСТ24454-80	2,76	м3	

Спецификация к схемам расположения асбестоцементных волнистых листов в стене и кровле навеса

Марка, поз.	Обозначение	Наименование	Кол.	Масса ед.кг	Примечание
		Схема расположения асбестоцементных волнистых листов в кровле			
1	ГОСТ 16233-77	54/200-7,5-1750	240	35,0	
2	ГОСТ 16233-77	54/200-7,5-2000	48	40,0	
ЛУ-1	ГОСТ 16233-77	Лотковая деталь ЛУ-1	10	11,4	
ЛУ-2	ГОСТ 16233-77	Лотковая деталь ЛУ-2	2	13,1	
КУ-1	ГОСТ 16233-77	Коньковая деталь КУ-1	24	8,0	
КУ-2	ГОСТ 16233-77	Коньковая деталь КУ-2	24	8,0	
РУ-1	ГОСТ 16233-77	Угловая деталь РУ-1	10	14,7	
РУ-2	ГОСТ 16233-77	Угловая деталь РУ-2	2	16,8	
		Элемент крепежный			
МШ5	2.860-5, стр. 44	МШ5	24	0,03	
МВ4	2.860-5, стр. 46	МВ4	3	0,02	
		Схема расположения асбестоцементных волнистых листов в стенах			
1	ГОСТ 16233-77	54/200-6.0-1750	9	26,0	
2	ГОСТ 16233-77	54/200-6,0-2500	14	39,0	
		Элемент крепежный			
МШ4	2.430-2, Вып.2	МШ4		0,05	
МВ4	2.860-5-270	МВ4		0,02	

Схема расположения асбестоцементных волнистых листов в кровле навеса

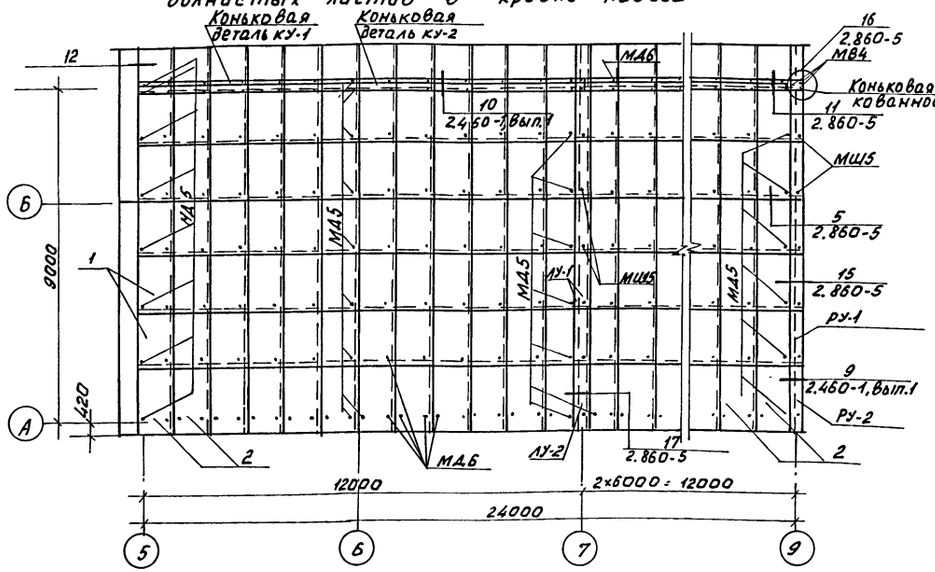

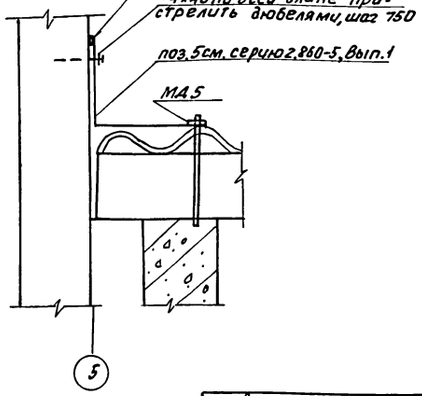

1. Деформационный шов в кровле навеса выполнить по оси 7.

2. Вдоль конька и по скату кровли по оси 9 между осями А-Г выполнить рабочие-ходы в соответствии с узлами 9,10 по серии 2.460-1, Вып.1

3. Необозначенные крепежные элементы принять МД-5.

Н.контр.	Ткач		21.02.88	т.п. 813-2-46.87-АР	
Гл.спец.отд.	Репало		20.01.87		
РИП	Хлебников		20.01.87		
Рук.сект.	Колесников		20.01.87		
Рук.гр.	Сачков		20.01.87		
Инж.	Шкарпета		20.01.87	Хранилище лука-репки, или лука выборка, или лука-севка вместимостью 500 тонн	Стадия: РП; Лист: 10; Листов:
Инж.	Макарова		20.01.87	Схемы расположения асбестоцементных волнистых листов в стенах и в кровле. Узлы 11,12	ГИПРОНИСЕЛЬПРОМ г. Орел

Привязан

Инв. N

22577-02 14

Инв. N подл. | Подпись и дата | Взам. инв. N

Копировал Фомушкина Формат А2

Альбом II

Типовой проект

Схема расположения защитных стенок

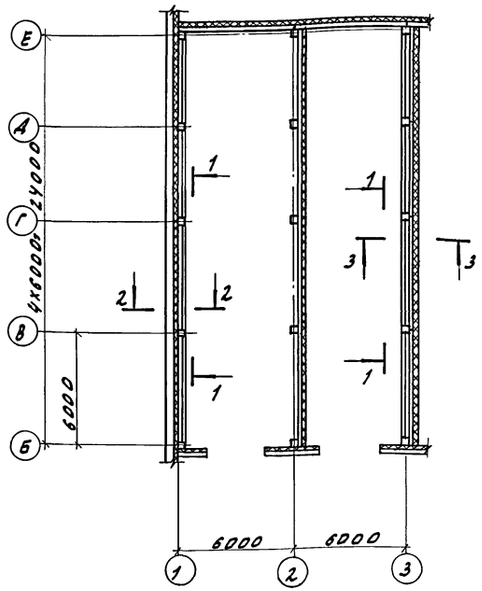

1-1

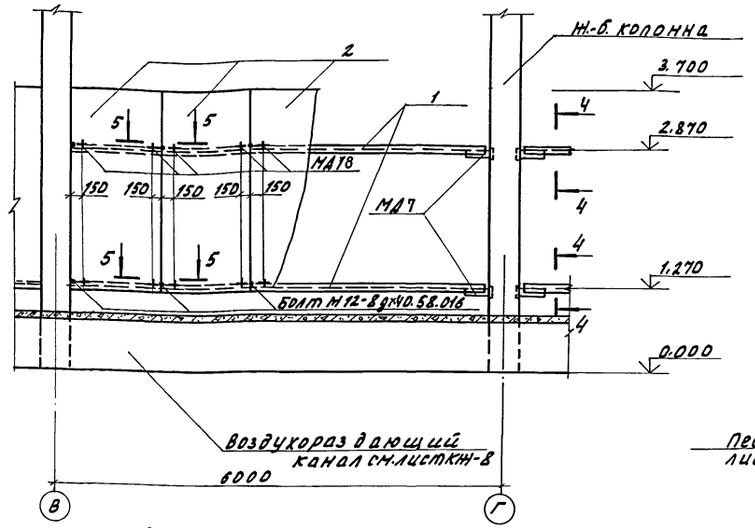

2-2

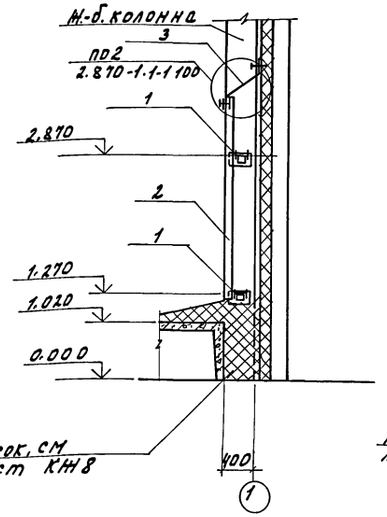

3-3

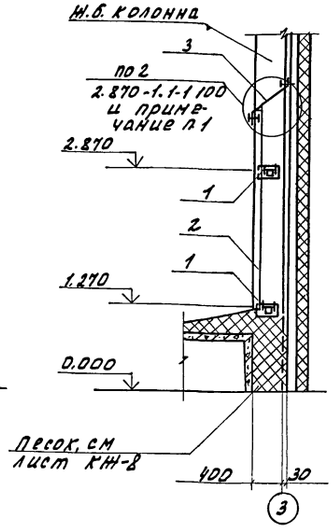

4-4

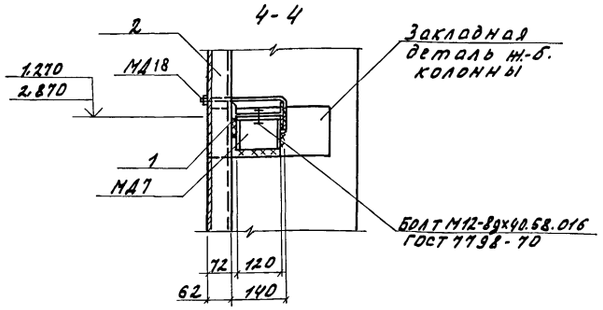

5-5

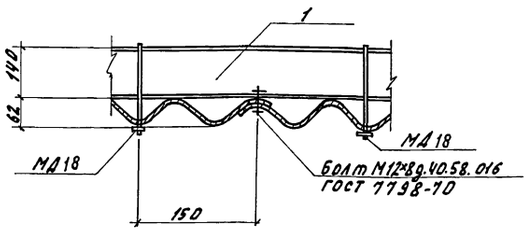

1. Доску (поз. 17) по оси 3 прибить к деревянным пробкам в панелях перегородки гвоздями (поз. 9), шаг пробок 500мм.
2. Поз. 6, 7, 9, 13, 14, 17 см. узел 2 серии 2.870-1, вып. 1-1.

Спецификация к схемам расположения защитных стенок

Марка поз.	Обозначение	Наименование	Кол.	Масса ед. кг	Примечание
1		Двутавр $\frac{14\ ГОСТ\ 8239-72}{ВСТ3кп2\ ГОСТ\ 535-79}$			
		ℓ=5590	16	76,58	
2		Лист асбестоцементный			
		СУ/200-7,5-2500			
		ГОСТ 16233-77	48	28,69	
3		Сетка Р-6-1,2 ГОСТ 5336-80			
		700×5600	8	5,85	
		Изделия соединительные			
МД7	АРИ.0400	МД7	32		
МД18	АРИ.0500	МД18	192		
		Стандартные изделия			
		Болт М12-8g×40.68.016			
		ГОСТ 7798-70	144		
		Гайка М12-6Н.5.016			
		ГОСТ 5915-70	144		
		Шайба 12.01.08 кп.016			
		ГОСТ 11371-78	144		

продолжение

Марка, поз.	Обозначение	Наименование	Кол.	Масса ед. кг	Примечание
6		Винт 2М8×35.58.016			
		ГОСТ 17391-80	80		
7		Гайка М8-6Н.5.016			
		ГОСТ 5915-70	80		
9		Гвоздь К2,5×60 ГОСТ 4028-63	320		
13	2.430-2, вып. 1.л.16	Шайба Ш1	80		
14	2.430-2, вып. 1.л.16	Шайба Ш2	80		
		Материалы			
17		Доска 25×100 ГОСТ 24454-80	8	9,0	$м^3$

Привязан

Инв. №

Н.контр.	Ткач		27.07.87
Н.отд.	Репало		27.07.87
ГИП	Хлебников		27.07.87
Гл.инж.	Тиноценко		27.07.87
Рук.сект.	Колесников		27.07.87
Рук.гр.	Бутенко		27.07.87
Инж.	Власова		27.07.87
Пров.	Малуева		27.07.87

т.п. 813-2-46.87 АР

Хранилище лука-репки, или лука-выборка, или лука-севка вместимостью 60 тонн.

Схема расположения защитных стенок. Сечения.

Стадия	Лист	Листов
РП	11	

ГИПРОНИСЕЛЬПРОМ г. Орел

22577-02 15

Копировал Онельченко

Формат А2

Альбом II

Типовой проект

Ведомость рабочих чертежей основного комплекта

Лист	Наименование	Примечание
1	Общие данные (начало)	
2	Общие данные (продолжение)	
3	Общие данные (окончание)	
4	Схема расположения фундаментов и фундаментных блок. Фрагменты 1,2.	
5	Фрагменты 3...7	
6	Фрагмент 8.	
7	Фундаменты монолитные ФМ1, ФМ2	
8	Схема расположения каналов, приямка, фундаментов под оборудование.	
9	Спецификация к схеме расположения каналов, приямка, фундаментов под оборудование.	
10	Фрагменты 1,2	
11	Сечения 1-1...9-9.	
12	Узлы 1...7.	
13	Фрагмент 3. Сечения 14-14, 15-15.	
14	Сечения 16-16...21-21. Узел 8.	
15	Фундаменты под оборудование ФОМ1...ФОМ7, ФОМ14.	
16	Фундаменты под оборудование ФОМ8...ФОМ13.	
17	Схема расположения колонн, балок и ферм покрытия. Разрезы 1-1, 2-2	
18	Узел 1. Сечения.	
19	Схема расположения плит покрытия	
20	Фрагмент 2. Сечения	
21	Схема расположения плит перекрытия.	
22	Узлы 1,2. Сечения. Поз. 2	
23	Схема расположения перекрытий вентшахт.	
24	Схемы расположения стеновых панелей.	

продолжение

Лист	Наименование	Примечание
25	Спецификация к схемам расположения стеновых панелей.	
26	Схемы расположения панелей перегородки.	
27	Фрагменты 1,2. Узлы 1,2,2а.	

Ведомость ссылочных и прилагаемых документов.

Обозначение	Наименование	Примечание
	Ссылочные документы	
ГОСТ 6629-74	Двери деревянные внутренние для жилых и общественных зданий.	
ГОСТ 13579-78	Блоки бетонные для стен подвалов.	
ГОСТ 13580-85	Плиты железобетонные ленточных фундаментов	
ГОСТ 24022-80	Фундаменты железобетонные сборные под колонны сельскохозяйственных зданий.	
ГОСТ 24379.1-80	Болты фундаментные.	
1.000.8-1	Панели (плиты) асбестоцементные экструзионные для стен, покрытий и перегородок зданий различного назначения.	
1.030.1-1, вып.1-3,	Стены наружные из однослойных панелей каркасных общественных зданий производственных вспомогательных зданий промышленных предприятий.	
1.030.9-2, вып.1, 6, 7 ч.2	Перегородки панельные зданий промышленных и сельскохозяйственных предприятий.	
1.063.1-1, вып.0,1,2	Железобетонные стропильные фермы для покрытий зданий с уклоном асбестоцементной кровли 1:4	

продолжение

Обозначение	Наименование	Примечание
1.141-1, вып. 60	Панели перекрытий железобетонные многопустотные	
1.400-6/78, вып. 1	Унифицированные закладные детали сборных железобетонных конструкций зданий промышленных предприятий.	
1.400-7	Стальные изделия для сопряжения сборных железобетонных конструкций одноэтажных промышленных зданий.	
1.400-15, вып. 1	Унифицированные закладные изделия железобетонных конструкций для крепления технологических коммуникаций и устройств	
1.410-3, вып. 1	Сетки сварные для армирования железобетонных конструкций.	
1.412-1/77, вып. 1...3	Монолитные железобетонные фундаменты под типовые колонны прямоугольного сечения одноэтажных промышленных зданий.	

Согласовано: Гл.спец.технолог. Александров; Рук.сект. Белаев; Рук.сект. Т; Рук.сект. ЭЛ; Гл.спец.

Типовой проект разработан в соответствии с действующими нормами и правилами и предусматривает мероприятия, обеспечивающие взрывную, взрывопожарную и пожарную безопасность при эксплуатации здания.

Главный инженер проекта Г.А.Хлебников

Зам.гл.инж.	Карпенков		
Н.контр.	Ткач		27.07.87
Нач.отд.	Иглина		27.07.87
ГИП	Хлебников		27.07.87
Гл.констр.	Тимошенко		27.07.87
Рук.сект.	Колесников		27.07.87
Рук.гр.	Бутенко		27.07.87
Инж.	Власова		27.07.87
Пров.	Жолудева		27.07.87

т.п. 813-2-46.87 КЖ

Хранилище луга-репки или луга-выборка, или луга-севка вместимостью 500 тонн

Стадия	Лист	Листов
РП	1	27

Общие данные (начало)

ГИПРОНИСЕЛЬПРОМ г.Орел

Инв. № подл. | Подпись и дата | Взам.инв.№

22577-02 16

Копировал Салова Формат А2

Альбом II

Типовой проект

Ведомость ссылочных и прилагаемых документов (продолжение)

Обозначение	Наименование	Примечание
1.412.1-5	Монолитные железобетонные фундаменты под типовые колонны одноэтажных и многоэтажных промышленных зданий с применением в подошвах арматуры класса А-III.	
1.415-1, вып.1	Железобетонные фундаментные балки для стен производственных зданий.	
1.462.1-10/80, вып.1,2	Балки стропильные железобетонные для покрытий зданий пролетом 6 и 9 м.	
1.462-14, вып. 2	Железобетонные прогоны для покрытий зданий	
1.494-24, вып.1	Стаканы для крепления крышных вентиляторов, дефлекторов и зонтов	
1.823.1-2, вып. 0-1.1	Колонны железобетонные для сельскохозяйственных производственных зданий	
1.832.1-9, вып.0,1	Стеновые двухслойные панели из легких бетонов для сельскохозяйственных зданий	
1.832.1-10, вып. 0.1	Двухслойные стеновые легкобетонные панели повышенной заводской готовности для сельскохозяйственных зданий.	

продолжение

Обозначение	Наименование	Примечание
1.865.1-4/84, вып.1	Железобетонные предварительно-напряженные плиты покрытий длиной 6м для сельскохозяйственных зданий.	
2.420-1, вып.1	Монтажные детали сборных железобетонных колонн и подкрановых балок одноэтажных промышленных зданий.	
2.460-2, вып.0...2	Монтажные детали сборных железобетонных конструкций покрытий одноэтажных промышленных зданий.	
2.870-1, вып. 1-4, 2-4	Узлы крепления ограждающих стенок в зданиях по хранению, товарной обработке и переработке картофеля и овощей	
3.006.1-2/82 вып. 0.1-1, 1-2, 1-3	Сборные железобетонные каналы и тоннели из лотковых элементов	
3.017-1, вып. 1.4	Ограждения площадок и участков предприятий, зданий и сооружений.	
3.400-6/76	Унифицированные закладные детали сборных железобетонных конструкций инженерных	

продолжение

Обозначение	Наименование	Примечание
	сооружений промышленных предприятий.	
3.900-3, вып.7	Сборные железобетонные	
4.2	ные конструкции емкостных сооружений для	
	водоснабжения и канализации.	
5.900-2	Сальники набивные Ду 50...1400 для пропуска труб через стены.	
	Прилагаемые документы	
	Строительные изделия	Альбом III
КЖВМ1	Ведомость потребности в материалах на изготовление монолитных железобетонных конструкций	Альбом VII
КЖВМ2	Ведомость потребности в материалах на изготовление сборных железобетонных конструкций.	Альбом VII

Условные обозначения:

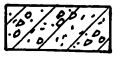

железобетон

Н.контр.	Ткач		27.01.87
ГИП	Улевников		27.01.87
Гл.инж.пр.	Тимошенко		27.01.87
Рук.сект.	Колесников		27.01.87
Рук.гр.	Бутенко		27.01.87
Инж.	Власова		27.01.87
Пров.	Молудева		27.01.87

т.п. 813-2-46.87 КЖ

Привязан

Инв.№

Хранилище лука-репки, или лука-выборка, или лука-севка внестимостью 500 тонн.

Стадия	Лист	Листов
РП	2	

Общие данные (продолжение).

ГИПРОНИСЕЛЬПРОМ г. Орел

22577-02 17

Копировал Онельченко

формат А2

Инв.№подл. | Подпись и дата | Взам.инв.№

Альбом V

Типовой проект

Ведомость объемов сборных бетонных и железобетонных конструкций по рабочим чертежам основного комплекта

№ строки	Наименование группы элементов конструкций	Код	Кол. м³	Примечание
1	Фундаменты стаканного типа и башмаки	581220	16,59	
2	Блоки стен подвала	581100	7,64	
3	Колонны	582100	23,93	
4	Балки стропильные	582200	9,45	
5	Балки фундаментные	582400	8,95	
6	Фермы	582600	11,60	
7	Прогоны	582500	8,96	
8	Плиты покрытий	584100	33,18	
9	Плиты перекрытий	584200	15,93	
10	Панели стеновые наружные	583100	144,77	
11	Карнизные панели	583100	5,41	
12	Перемычки	582800	1,83	
13	Конструкции и детали каналов	585800	15,52	
14	Элементы оград	589900	0,25	
15	Панели перегородки	583300	9,67	
		581300	1,52	
16	Всего бетона и железобетона		310,52	

Материалы на изготовление сборных бетонных и железобетонных конструкций учтены в ведомости потребности в материалах и отдельно не учитываются.

Ведомость спецификаций

Лист	Наименование	Примечание
6	Спецификация монолитных фундаментов	
6	Спецификация к схеме расположения фундаментов и фундаментных балок	
7	Спецификация монолитных фундаментов фм1, фм2	

продолжение

Лист	Наименование	Примечание
8	Спецификация к схеме расположения каналов, приямка и фундаментов под оборудование	
9	Спецификация к схеме расположения каналов, приямка и фундаментов под оборудование (продолжение)	
15	Спецификация фундаментов под оборудование	
18	Спецификация к схеме расположения колонн, связей, балок и ферм покрытия	
19	Спецификация к схеме расположения плит покрытия	
21	Спецификация к схеме расположения перекрытия	
21	Спецификация монолитных участков	
23	Спецификация к схеме расположения перекрытий вентшахт	
24	Спецификация к схемам расположения стеновых панелей	
25	Спецификация к схеме расположения стеновых панелей (продолжение)	
26	Спецификация к схемам расположения перегородок	

Общие указания

1. Данная часть проекта разработана на основании задания на проектирование, утвержденного Министерством плодоовощного хозяйства от 29 декабря 1985 года.
3. За условную отметку 0,000 принят уровень чистого пола, что соответствует абсолютной отметке [ ]

3. Проект разработан для строительства со следующими характеристиками природных условий:
   а) расчетная зимняя температура наружного воздуха минус 30°С, минус 20°С;
   б) нормативное значение ветрового давления по СНиП 2.01-07-85 – 0,23 кПа (23 кгс/м²) – I район СССР;
   в) нормативное значение веса снегового покрова по СНиП 2.01-07-85 – 1,0 кПа (100 кгс/м²);
   г) рельеф территории спокойный, грунтовые воды отсутствуют;
   д) сейсмичность не выше 6 баллов;
   е) проектом не предусмотрено строительство в районах распространения вечномерзлых грунтов и на подрабатываемых территориях.
4. Земляные работы выполнить в соответствии с требованиями СНиП-III-8-76 „Земляные сооружения."
5. Монтаж сборных железобетонных конструкций выполнять в соответствии с требованиями СНиП III-16-80.
6. Монтажную сварку производить электродами Э42 по ГОСТ 9467-75, высота швов 6 мм
7. Все соединительные и закладные изделия должны быть покрыты слоем цинка толщиной 0,12 мм (способом металлизации) согласно требованиям СНиП 2.03.11-85. После монтажа конструкций места антикоррозионного покрытия, поврежденные воздействием электросварочной дуги, должны быть восстановлены путем оцинкования металлизацией согласно СНиП 2.03.11-85.
8. Пристрелку дюбелями производить в соответствии с требованиями „Инструкции по применению строительно-монтажных пистолетов СМП1 и СМП3 в электромонтажном производстве МСН-29-63 / СМСС-СССР.

Н.контр.	Ткач		27.07.87	т.п. 813-2-46.87 КЖ	
ГИП	Хлебников		27.07.87		
Гл.констр.	Тимошенко		27.07.87		
Рук.сект.	Колесников		27.07.87		
Рук.гр.	Бутенко		27.07.87		
Инж.	Власова		27.07.87	Хранилище лука-репки или лука-выборка, или лука-севка вместимостью 500 тонн	Стадия: РП; Лист: 3; Листов:
Пров.	Молудева		27.07.87	Общие данные (окончание)	ГИПРОНИСЕЛЬПРОМ г. Орел

Привязан

Инв. N

Инв. N подл. | Подпись и дата | Взам. инв. N

22577-02 18

Копировал Перелыгина

Формат А2

Альбом II

Типовой проект

Схема расположения фундаментов и фундаментных балок.

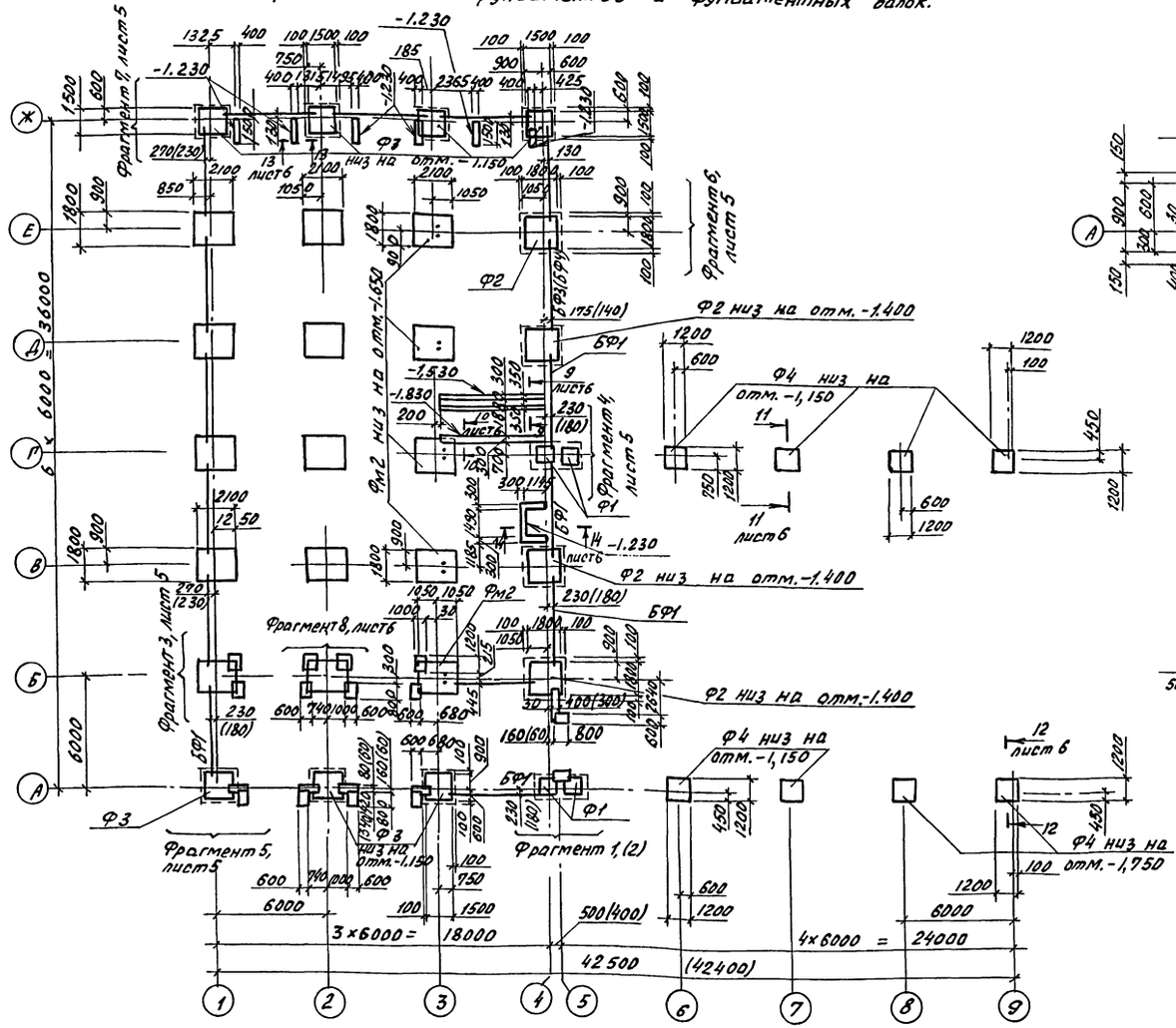

Фрагмент 1

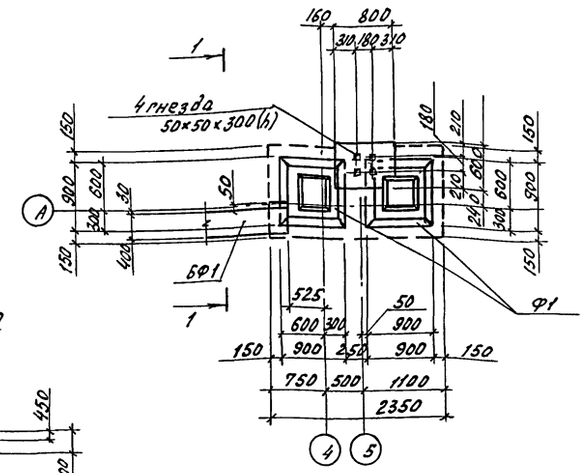

1-1

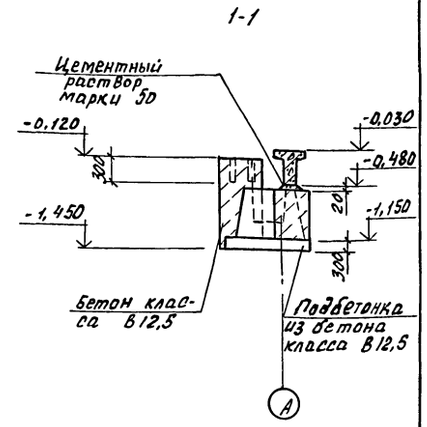

Фрагмент 2

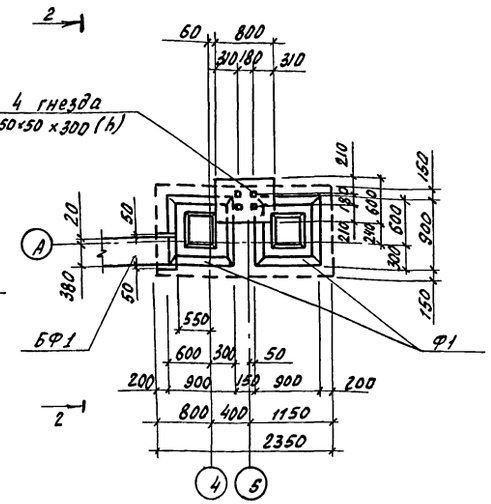

2-2

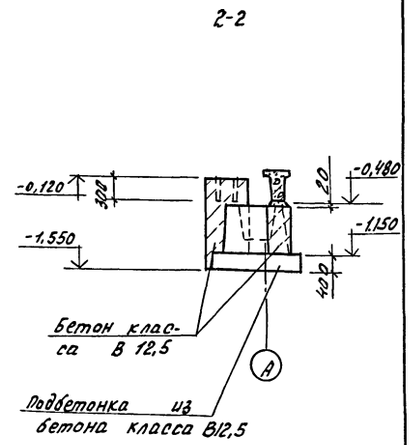

Таблицы нормативных усилий на обрезе фундаментов

Схема нагрузок	Фундаменты в осях	Величина нагрузки N, кН	Qx, кН	Qy, кН	Mx, кН·м	My, кН·м
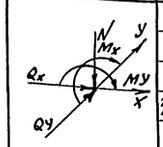	2/В,Г,А; 3/В,Г,А	290,4	45,4	—	—	40,4
	1/Б,В,Г,Д,Е	253,8	-46,5	—	—	-55,7
	2/Е,Б	306,3	21,7	—	7,6	52,3
	1/Н; 1/А; 4/Н	137,4	-1,6	—	4,3	-13,5
	4/Д,Е,Б,В	311,9	2,8	—	22,8	79,7
	4-5/Г,А	390,5	2,8	—	-1,9	-37,2
	А/6÷9; Г/6÷9	135,8	—	—	—	—

В таблице усилий в величину N не включен вес фундамента и грунта на его обрезах.
Ось x располагать вдоль буквенных осей, ось y – вдоль цифровых осей по центру фундамента.
Знак минус означает направление усилия обратное, указанному на схеме.
В таблице даны усилия для варианта с температурой наружного воздуха минус 30°С.

1. Не замаркированные на схеме расположения фундаменты марки Фм1 низ на отм. -1,650, фундаментные балки – марки БФ2.
3. Спецификация и общие примечания расположены на листе 6.
4. Размеры в скобках даны для здания в районах строительства с t^H минус 20°С.

Н.контр.	Ткач		27.07.87	т.п. 813-2-46.87		КЖ	
Гл.спец.ст.	Репало		27.07.87				
ГИП	Хлебников		27.07.87				
Гл.констр.	Тимошенко		27.07.87				
Рук.серт.	Колесников		27.07.87				
Рук.гр.	Бутенко		27.07.87	Хранилище лука-репки, или лука-выборка, или лука-севка вместимостью 500 тонн	Стадия	Лист	Листов
Вед.инж.	Жолудева		27.07.87		РП	4	
Пров.	Бутенко		27.07.87	Схема расположения фундаментов и фундаментных балок. Фрагменты 1,2.	ГИПРОНИСЕЛЬПРОМ г. Орел		

Привязан

Инв. №

22577-02 19

Копировал Зубакова

Формат А2

Инв. № подл. | Подпись и дата | Взам. инв. №

Альбом II

Типовой проект

Фрагмент 3

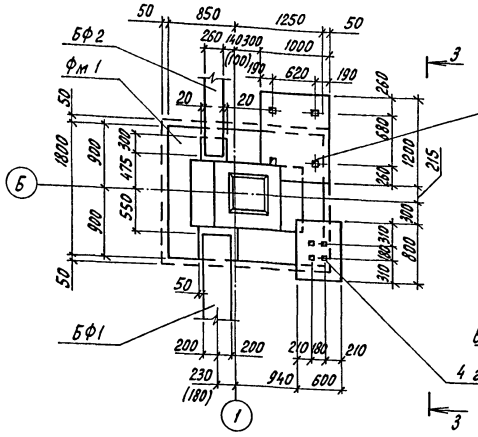

3-3

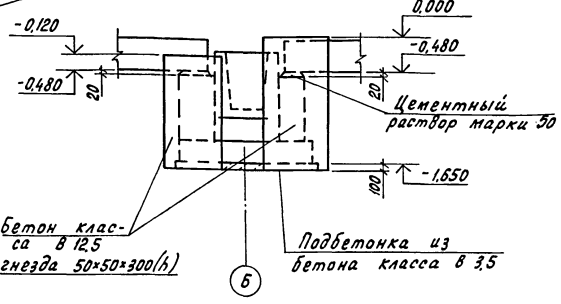

Фрагмент 4

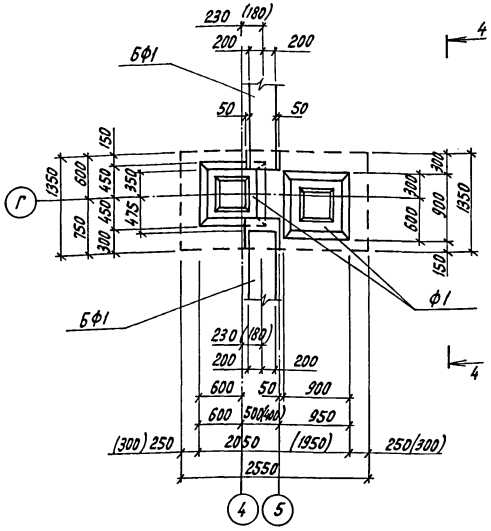

4-4

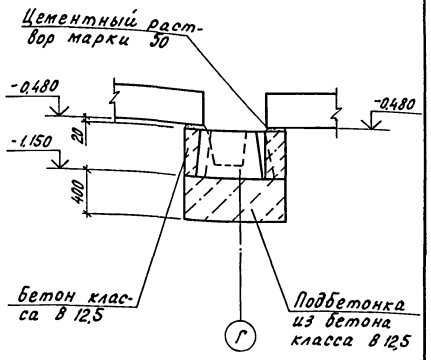

Фрагмент 5

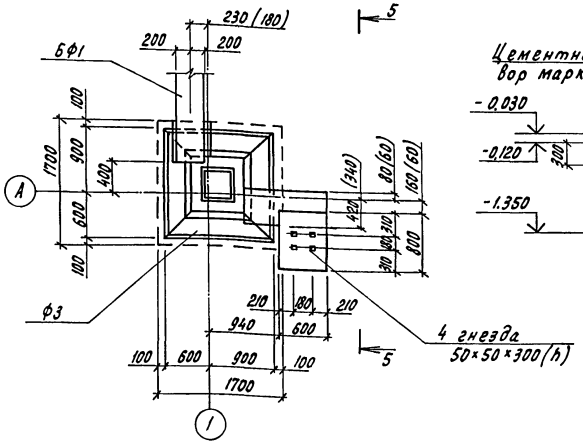

5-5

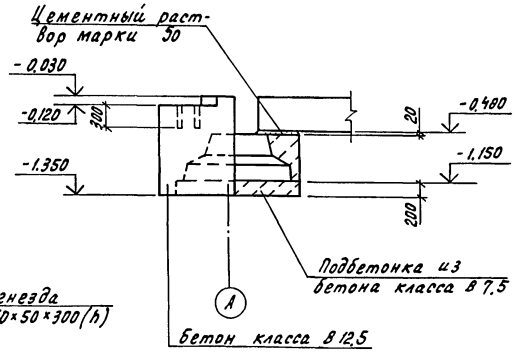

Фрагмент 6

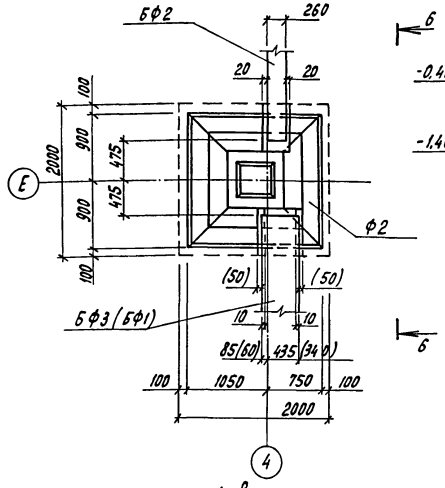

6-6

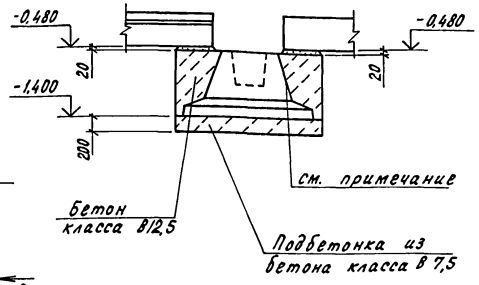

Фрагмент 7

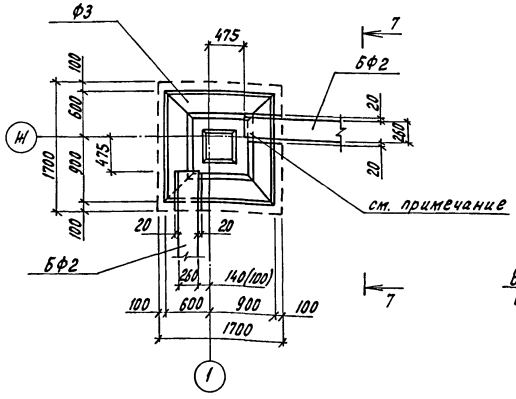

7-7

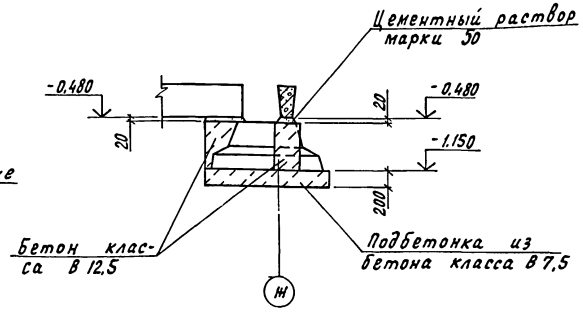

1. В месте примыкания столбика для опоры фундаментных балок на сборном фундаменте выполнить насечку.
2. Сборные фундаменты устанавливать на подбетонку на цементном растворе марки 50 толщиной 20 мм.

	Н.контр.	Ткач		27.07.87	т.п. 813-2-46.87		КЖ	
	Гл.спец.отд.	Репало		27.07.87				
	ГИП	Хлебников		27.07.87				
	Гл.констр.	Тимошенко		27.07.87				
	Рук.сект.	Колесников		27.07.87				
Привязан	Рук. гр.	Бутенко		27.07.87	Хранилище лука-репки, или лука-выборка, или лука-севка вместимостью 500 тонн	Стадия	Лист	Листов
	Вед.инж.	Жолудева		27.07.87		РП	5	
	Пров.	Бутенко		27.07.87	Фрагменты 3...7	ГИПРОНИСЕЛЬПРОМ г.Орел		

Инв. N подл. | Подпись и дата | Взам. инв. N

Инв. N

22577-02 20

Копировал Перелыгина

Формат А2

Альбом II

Типовой проект

Фрагмент 8

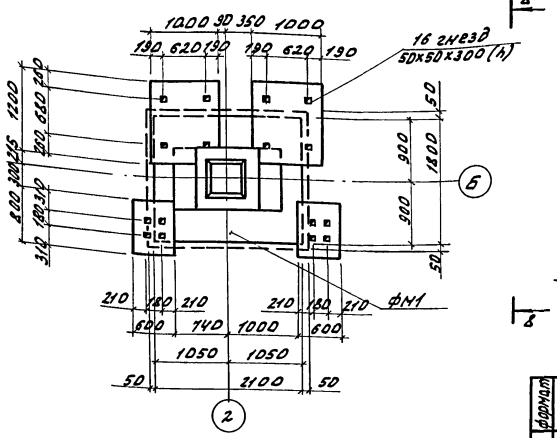

8-8

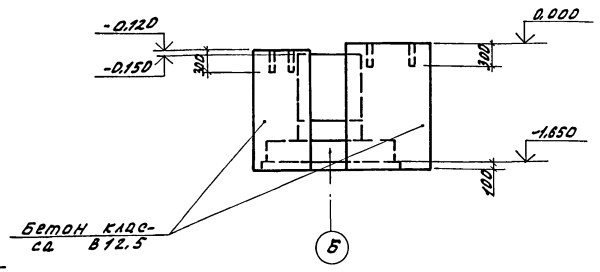

9-9

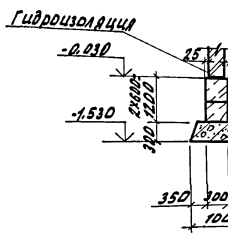

10-10, 13-13, 14-14

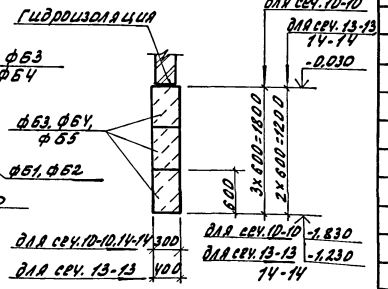

11-11, 12-12

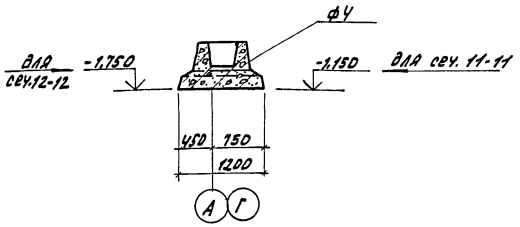

Спецификация монолитных фундаментов

Формат	Зона	Поз.	Обозначение	Наименование	Кол.	Примечание
				Столбики для опоры фундаментных балок		
				Материалы		
				Бетон класса В12.5		3.42 м³
				Фундаменты под стойки ворот		
				Материалы		
				Бетон класса В12.5		5.3 м³
				Фундаменты под завесы		
				Материалы		
				Бетон класса В12.5		7.1 м³
				Монолитные участки ленточных фундаментов		
				Материалы		
				Бетон класса В 7.5		1.57 м³

1. Под все монолитные фундаменты выполнить подбетонку из бетона класса В 3.5 толщиной 100мм
2. Подбетонку, обозначенные на схеме пунктиром, выполнить из бетона класса В7.5 толщиной 200мм (кроме указанных на фрагментах 1, 2, 4).
3. Фундаменты ФУ установить на выровненное песчаное основание толщиной 100мм.
4. Бетонные столбики для опоры фундаментных балок выполнить из бетона класса В12.5.
5. После установки и выверки фундаментных балок зазоры между балками, колоннами, гранями балок заполнить бетоном класса В12.5.

Спецификация к схеме расположения фундаментов и фундаментных балок

Марка, поз.	Обозначение	Наименование	Кол. для 1,4=30°	Кол. для 1,4=20°	Масса ед.кг	Примечание
		Фундаменты монолитные				
ФМ1	Лист 7	ФМ1	10	10		2.08 м³
ФМ2	Лист 7	ФМ2	5	5		2.32 м³
		Фундаменты				
Ф1	ГОСТ 24022-80	1Ф.9.9-1	4	4	900	
Ф2	ГОСТ 24022-80	3Ф 18.18-2	4	4	3400	
Ф3	ГОСТ 24022-80	3Ф 15.15-1	7	7	1900	
Ф4	ГОСТ 24022-80	1Ф 12.12-1	8	8	1400	
		Фундаментные балки				
БФ1	1.415-1, вып.1	ФБ6-12	5	6	1500	
БФ2	1.415-1, вып.1	ФБ6-2	10	10	1300	
БФ3	1.415-1, вып.1	ФБ6-29	1	—	1900	
		Фундаментные плиты				
ФБ1	ГОСТ 13580-85	ФЛ10.24-1	2	2	1380	
ФБ2	ГОСТ 13580-85	ФЛ10.12-1	1	1	650	
		Фундаментные блоки				
ФБ3	ГОСТ 13579-78	ФБС24.3.6-Т	10	10	970	
ФБ4	ГОСТ 13579-78	ФБС9.3.6-Т	10	10	350	
ФБ5	ГОСТ 13579-78	ФБС12.4.6-Т	8	8	640	

6. Бетонные столбики для опоры фундаментных балок выполнять одновременно с возведением монолитных фундаментов.
7. Блоки ленточных фундаментов укладывать на цементном растворе марки 50 с перевязкой швов не менее 240мм на выровненное песчаное основание толщиной 100мм.
8. Монолитные участки ленточных фундаментов выполнять из бетона класса В 7,5.
9. Горизонтальную гидроизоляцию на отметке минус 0.030 выполнять из цементного раствора марки 100 толщиной 30мм.
10. На фундаментах ФМ2 по оси 3 и Ф2 по оси Е для опоры н.-б. панелей-перегородок выполнить набетонку размером 200х140 из бетона класса В7.5 согласно узла 20 серии 1.030.9-2, вып. 6.

Н.контр.	Ткач		13.8.87	т.п. 813-2-46.87 КЖ	
Гл.специал.	Репало		27.08.87		
ГИП	Хлебников		27.08.87		
Гл.инж.пр.	Тимошенко		27.08.87		
Рук.сект.	Клевников		27.08.87		
Рук.гр.	Бутенко		27.08.87	Хранилище лука-репки или лука-выборка, или лука-севка вместимостью 500 тонн	Стадия: РП; Лист: 6; Листов:
Вед.инж.	Жадуевда		27.08.87		
Пров.	Бутенко		27.08.87	Фрагмент 8.	ГИПРОНИСЕЛЬПРОМ г. Орел

Привязан

Инв. №

Инв. № подл. | Подпись и дата | Взам. инв. №

22577-02 21

Копировал Омельченко

Формат А2

Типовой проект Альбом II

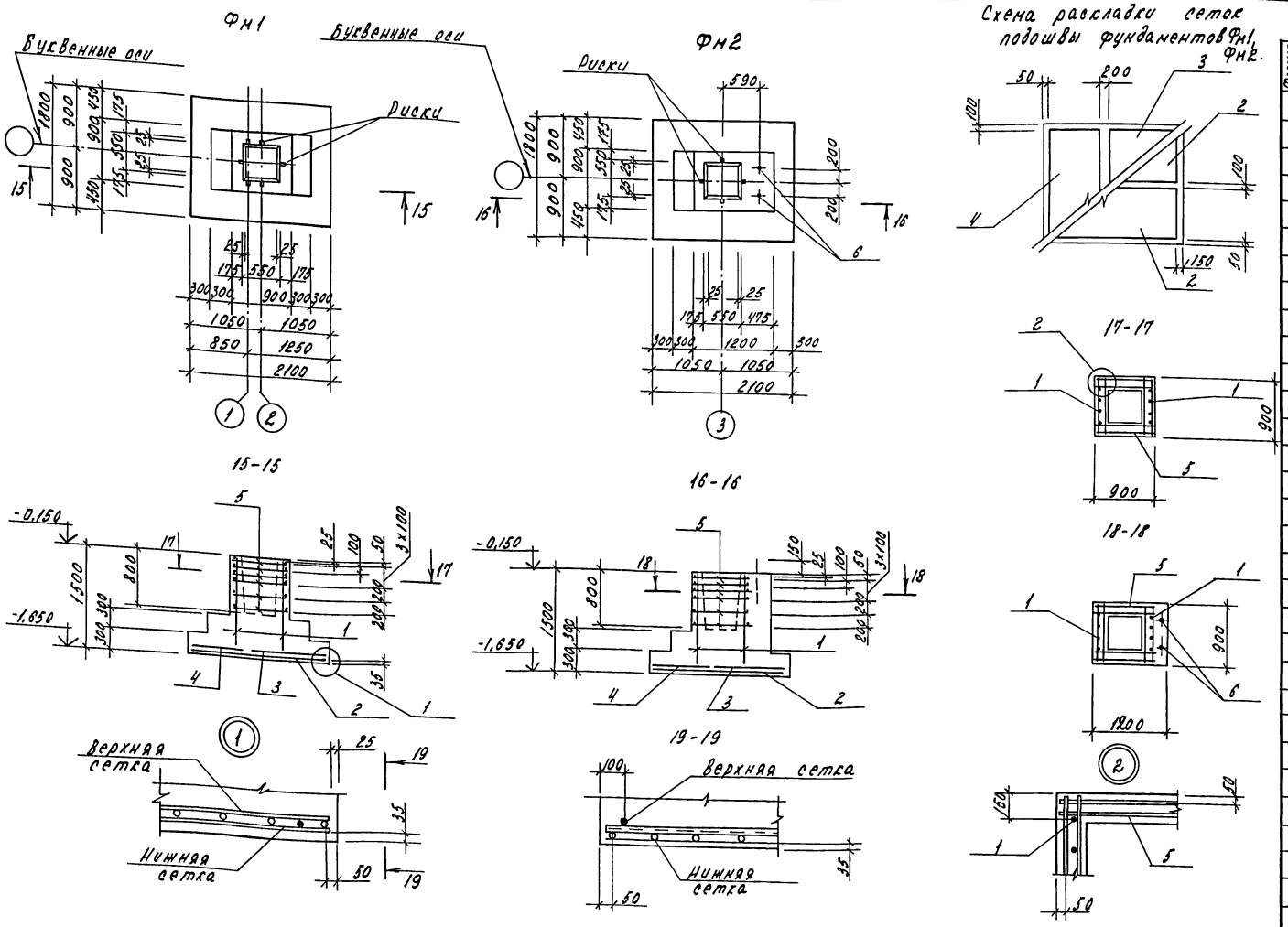

Спецификация монолитных фундаментов Фн1, Фн2

Формат	Зона	Поз.	Обозначение	Наименование	Кол.	Примечание
				Фн1		
				Сборочные единицы		
				Сетки		
		1	1.412-1/77, вып.3	СН12АII-6х15	2	6,0кг
		2	1.410-3, вып.1	1С 10АIII/6АIII 85х205	2	7,1кг
		3	1.410-3, вып.1	1С 10АIII/6АIII 105х175	1	7,2кг
		4	1.410-3, вып.1	1С 10АIII/6АIII 85х175	1	6,0кг
		5	1.412-1/77, вып.3	СА-8АI	6	2,7кг
				Материалы		
				Бетон класса В12.5		2,08 м³
				Фн2		
				Сборочные единицы		
				Сетки		
		1	1.412-1/77, вып.3	СН12АII-6х15	2	6,0кг
		2	1.410-3, вып.1	1С 10АIII/6АIII 85х205	2	7,1кг
		3	1.410-3, вып.1	1С 10АIII/6АIII 105х175	1	7,2кг
		4	1.410-3, вып.1	1С 10АIII/6АIII 85х175	1	6,0кг
		5	1.412-1/77, вып.3	СА-8АI	6	2,7кг
				Стандартные изделия		
		6		Болт 1.1М16х800ВСт3пс2 ГОСТ 24379.1-80	2	1,13кг
				Материалы		
				Бетон класса В12,5		2,32 м³

Ведомость расхода стали на элемент, кг

Марка элемента	Изделия арматурные										Изделия закладные			Общий расход
	Арматура класса									Всего	Прокат марки Ст3кп2		Всего	
	А-I ГОСТ 5781-82			А-II ГОСТ 5781-82			А-III ГОСТ 5781-82				ГОСТ 2590-71			
	ф8		Итого	ф12		Итого	ф6	ф10	Итого		ф16	Итого		
Фн1	17,8		17,8	10,4		10,4	2,9	24,5	27,4	55,6	—	—	—	55,6
Фн2	17,8		17,8	10,4		10,4	2,9	24,5	27,4	55,6	2,26	2,26	2,26	57,86

На схемах раскладки сеток в подошвах фундаментов слева показаны верхние сетки, справа-нижние.

Н.контр.	Ткач			т.п. 813-2-46.87 КЖ	
Гл.специал.	Репало				
ГИП	Хлебников				
Гл.констр.	Тиношенко				
Рук.сект.	Голенников				
Рук.гр.	Бутенко			Хранилище луга-репки, или луга-выборка, или луга-свежка внместимостью 500 тонн	Стадия: РП; Лист: 7; Листов:
Вед.инж.	Жолудева				
Пров.	Бутенко			Фундаменты монолитные Фн1, Фн2.	ГИПРОНИСЕЛЬПРОМ г. Орел

Привязан

Инв. №

22577-02 22

Копировал Салова Формат А2

Инв. № подл. | Подпись и дата | Взам. инв. №

Типовой проект Альбом Е

Схема расположения каналов, приямка, фундаментов под оборудование

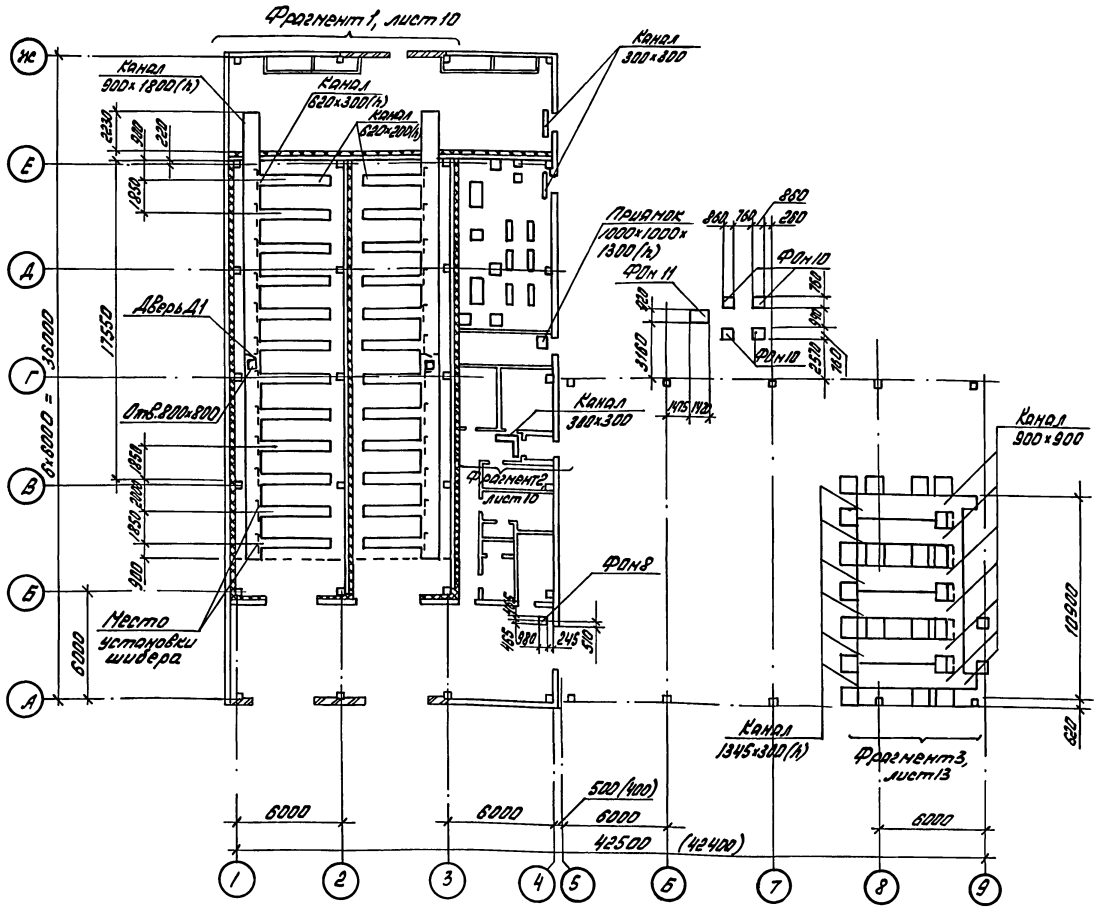

Спецификация к схеме расположения каналов, приямка, фундаментов под оборудование

Марка, поз.	Обозначение	Наименование	Кол. tн=-30°С	Кол. tн=-20°С	Масса ед., кг	Примечание
		Лотки				
ЛТ1	3.006.1-2/82.1-1-08.0-2	Л8-11	4	4	3900	
ЛТ2	3.006.1-2/82.1-1-08.0-2и					
	3.006.1-2/82.0-00173 прим.п.27	Л8-11-А	2	2	1950	В=2970мм
ЛТ3	КЖИ.010000	Л8-11-Б	2	2	3740	
ЛТ4	КЖИ.020000	Л8-11-В	8	8	1890	
ЛТ5	3.006.1-2/82.1-1-03.0-3	Л3д-15	120	120	190	
ЛТ6	3.006.1-2/82.1-1-01.0-2	Л1д-8	6	6	110	
		Плиты				
ПТ1	3.006.1-2/82.1-2-1.0-031	П8д-11	8	8	210	
ПТ2	3.006.1-2/82.1-2-1.0-024	П7д-3	20	20	150	
ПТ3	3.006.1-2/82.1-2-1.0-002	П1-15б	7	7	40	
		Фундаменты под оборудование				
ФОн 1	лист 15	ФОн1	11	11		0,94м³
ФОн 2	лист 15	ФОн2	1	1		1,31м³
ФОн 3	лист 15	ФОн3	1	1		1,31м³
ФОн 4	лист 15	ФОн4	2	2		1,05м³
ФОн 5	лист 15	ФОн5	3	3		1,2м³
ФОн 6	лист 15	ФОн6	3	3		1,05м³
ФОн 7	лист 15	ФОн7	4	4		0,42м³
ФОн 8	лист 16	ФОн8	1	1		0,48м³
ФОн 9	лист 16	ФОн9	1	1		0,30м³
ФОн 10	лист 16	ФОн10	4	4		0,78м³
ФОн 11	лист 16	ФОн11	1	1		1,96м³
ФОн 12	лист 16	ФОн12	2	2		0,62м³
ФОн 13	лист 16	ФОн13	6	6		0,16м³
ФОн 14	лист 15	ФОн14	4	4		0,23м³
ПР1	ГОСТ 948-84	Перемычка 1ПБ13-1	2	2	25	

1. Общие примечания см. на листе 9, 16
2. Величины в скобках даны для здания в районах строительства с температурой наружного воздуха минус 20°С

Н. конт.	Ткач		20.08.87	т.п. 813-2-46.87		КЖ	
Гл. спец.	Ретало		27.07.87				
ГИП	Хлебников		27.07.87				
Гл. конст.	Тимошенко		27.07.87				
Рук. сек.	Колесников		27.07.87				
Рук. гр.	Бутенко		27.07.87	Хранилище лука-репки, или лука-выборка, или лука-севка вместимостью 500 тонн	Стадия	Лист	Листов
Инж.	Бирюкова		27.07.87		РП	8	
Пров.	Бутенко		27.07.87	Схема расположения каналов, приямка, фундаментов под оборудование	ГИПРОНИСЕЛЬПРОМ г. Орел		

Привязан

Инв. N

Инв. N подл. | Подпись и дата | Взам. инв. N

Копировал: Быстрова 22577-02 23 Формат А2

Альбом II

Типовой проект

Спецификация к схеме расположения каналов, приямка, фундаментов под оборудование (продолжение)

Марка, поз.	Обозначение	Наименование	Кол. $t_н=-30°C$	Кол. $t_н=-20°C$	Масса ед, кг	Примечание
		Щиты				
Щ1	КДИ.010000	Щ1	96	96		
Щ2	КДИ.010000-01	Щ2	12	12		
Щ3	КДИ.020000	Щ3	30	30		
		Шибер				
ШБ1	КЖИ.690000	ШБ1	24	24	8,07	
ШБ2	КЖИ.690000-01	ШБ2	2	2	11,66	
ШБ3	КЖИ.700000	ШБ3	8	8	20,64	
		Изделия закладные				
МН107-6	1.400-15, вып. 1. 120-17	МН 107-6	68	68	1.4	
МН734-2	1.400-15, вып. 1.720-17	МН 734-2	2	2	13,8	
МН-1	3.900-3, вып.7 ч.2	МН-1	10	10	0,8	
МН555	1.400-15, вып. 1.550-06	МН 555			22.5	
МН2	КЖИ.570000	МН2	2	2	14,87	
МН3	КЖИ.580000	МН3	2	2		
		Изделие соединительное				
МС1	3.006.1-2/82. 1-3-19.0	МС1	32	32	2,9	
МС1	КЖИ.610000	МС1	12	12	5,34	
Д1	ГОСТ6629-74 и прим.п.10	Дверь ДГ21-7-а	2	2		
		Монолитные участки				
		перекрытия каналов				
		А-III-10 ГОСТ 5781-82			16,8	
		Бетон класса В15				0,12 м³

Продолжение

Марка, поз.	Обозначение	Наименование	Кол. $t_н=-30°C$	Кол. $t_н=-20°C$	Масса ед, кг	Примечание
1	лист 12	Брусок 100×100				
		ГОСТ 24454-80, ℓ=400	12	12		0,004 м³
2	листы 11, 12	Швеллер 60×32×3-Б ГОСТ 8278-83 / ВСт3пс ГОСТ 11474-76				
		ℓ=1300	48	48	3,47	
3	листы 11, 12	Швеллер 60×32×3-Б ГОСТ 8278-83 / ВСт3пс ГОСТ 11474-76				
		ℓ=1700	4	4	4,54	
4	лист 12	Квадрат 20 В ГОСТ 2591-71 / ВСт3кп2-1 ГОСТ 535-79				
		ℓ=150	2	2	0,47	
5	листы 13, 14	Уголок 75×75×6-Б ГОСТ 8509-86 / ВСт3пс6 ГОСТ 535-79				
		ℓ=1100	6	6	7,58	
6	лист 14	Швеллер 60×32×3-Б ГОСТ 8278-83 / ВСт3пс ГОСТ 11474-76				
		ℓ=1090	4	4	2,91	
7	лист 12	Лист ромб. 0-ПН-6,0				
		ВСт3кп2 ГОСТ 8568-77			59,52	
8	лист 11	Сетка С-5Вр1-100-740×2800 / 5Вр1-100				
		ГОСТ 8478-81	2	2	6,81	
9	лист 12	А-I-10 ГОСТ 5781-82				
		ℓ=1100	16	16	0,68	

12. Деталь заделки ходовых скоб МН-1 см. узел 2 серии 3.900-3, вып. 7 ч. 1.

1. Схему расположения каналов, приямка, фундаментов под оборудование см. лист 8.
2. Днища приямка и монолитных участков каналов выполнить по утрамбованному грунту из бетона класса В12.5.
3. Стены приямка и монолитных каналов выполнить из бетона класса В12,5.
4. Под все сборные каналы выполнить песчаную подготовку толщиной 100мм по утрамбованному грунту.
5. Швы между сборными элементами заполнить цементным раствором марки 100.
6. Плиты ПТ1... ПТ3 укладывать на цементном растворе марки 50
7. Швы между плитами залить цементным раствором марки 50.
8. Наружные поверхности стен приямка и каналов, соприкасающиеся с грунтом, обмазать горячим битумом за 2 раза, внутренние затереть раствором.
9. Монолитные участки перекрытия каналов выполнить из бетона класса В15. Армировать ф10АIII с шагом 100мм в обоих направлениях. Защитный слой бетона 20мм.
10. Дверь ДГ21-7а отличается от двери ДГ21-7 по ГОСТ 6629-74 только высотой. Высоту двери принять 1,7м. Для крепления двери в стены заложить деревянные пробки сеч. 100×100 ℓ=400 по 3 шт. по высоте с каждой стороны проема.
11. Над проёмами 600×300 (h) выполнить рядовые перемычки, при этом в слой цементного раствора толщиной 30мм уложить ф10АI на каждые 100мм толщины стен с опорой 250мм в каждую сторону.

Н. контр.	Ткач		23.01.87	т.п. 813-2-46.87 КЖ	
Гл. спец. отд.	Репало		23.01.87		
ГИП	Хлебников		23.01.87		
Гл. констр.	Тимошенко		23.01.87		
Рук. сект.	Колесников		23.01.87		
Рук. гр.	Бутенко		23.01.87	Хранилище лука-репки, или лука-выборка, или лука-севка вместимостью 500 тонн	Стадия: РП; Лист: 9; Листов:
Н. инж.	Бирюкова		23.01.87		
Пров.	Бутенко		23.01.87	Спецификация к схеме расположения каналов, приямка, фундаментов под оборудование	ГИПРОНИСЕЛЬПРОМ г. Орел

Привязан

Инв. №

22577-02 24

Инв. № подл. | Подпись и дата | Взам. инв. №

Копировал Ахромова

Формат А2

Альбом Е

Типовой проект

Фрагмент 1

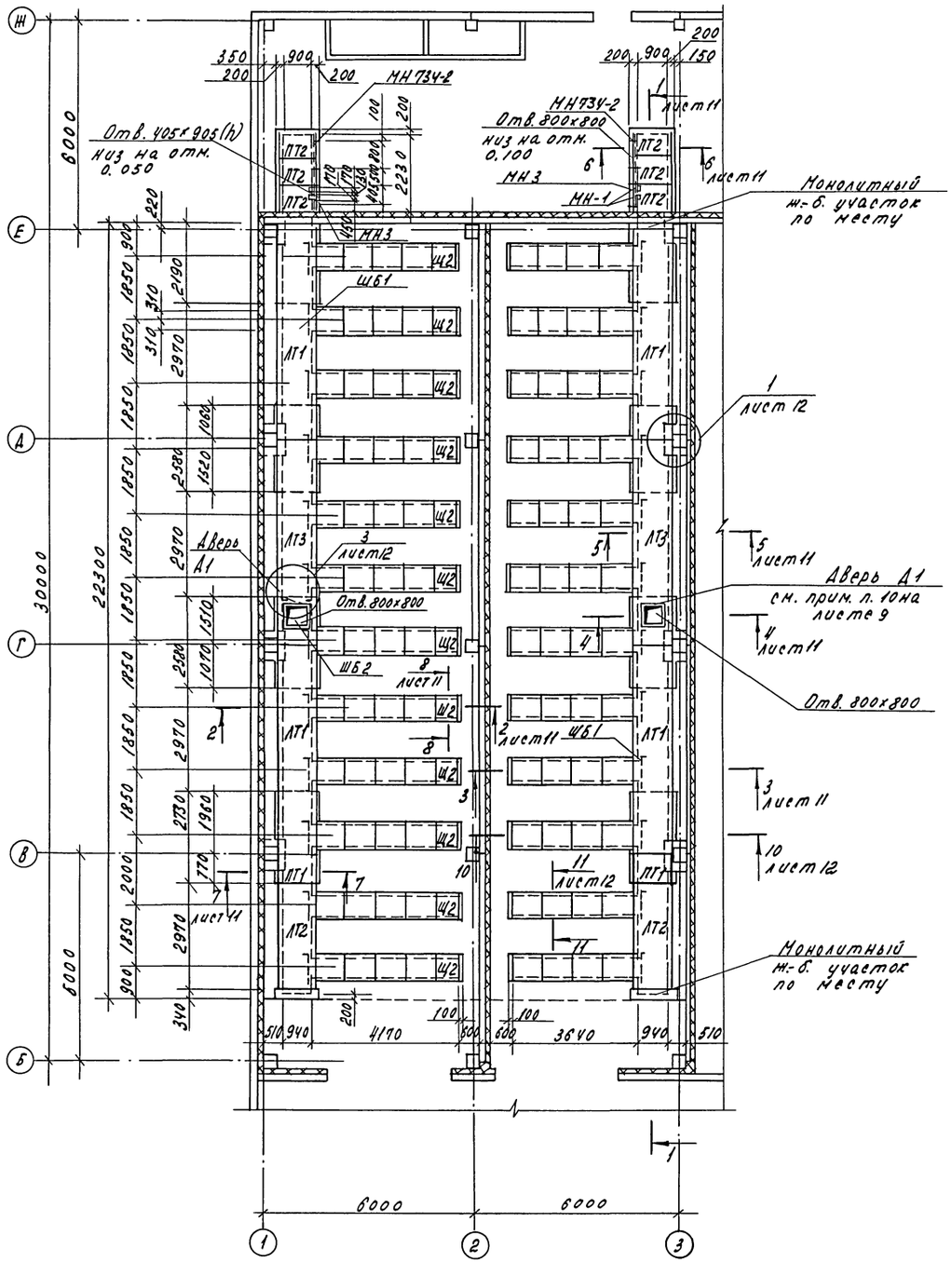

Фрагмент 2

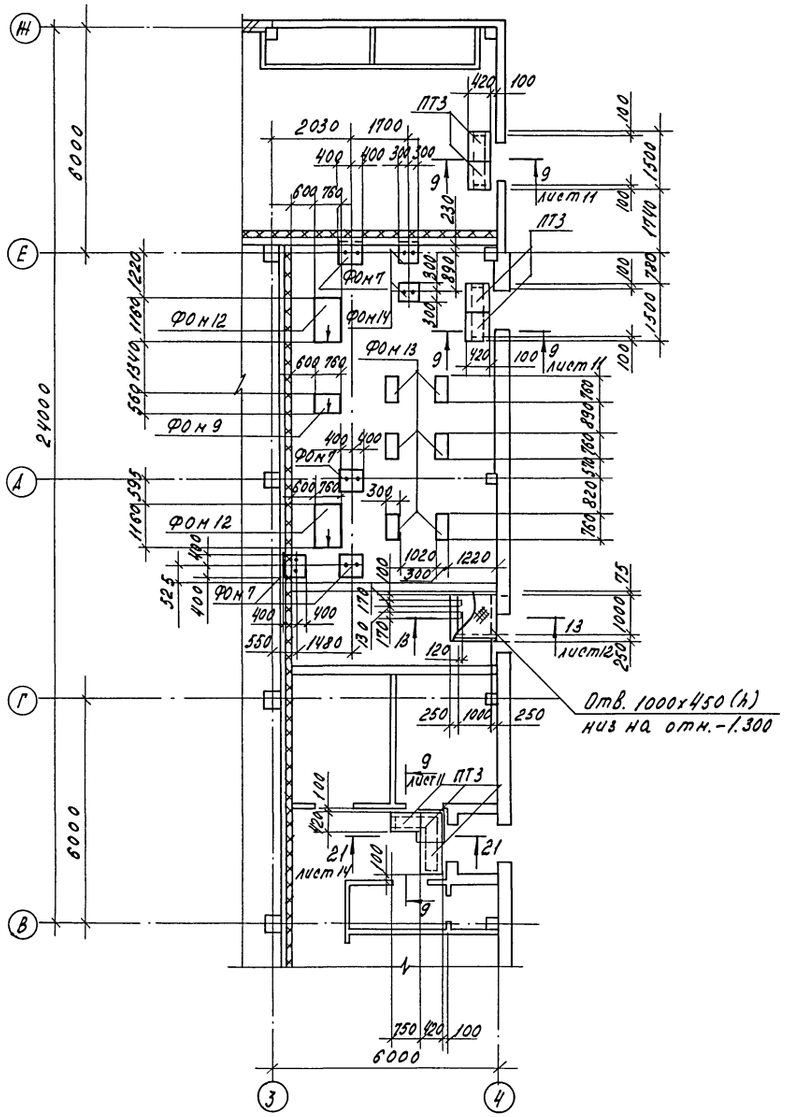

На фрагменте 1 незанаркированные щиты - Щ1.

Н.контр.	Тсач			т.п. 813-2-46.87 КЖ				
Гл.спец.отд	Репало							
ГИП	Хлебников							
Гл.констр	Тимошенко							
Рук.сект	Колесников							
Рук. гр.	Бутенко			Хранилище лука-репки, или лука-выборка или лука-севка вместимостью 500 тонн	Стадия	Лист	Листов	
Вед.инж	Сольдичева				РП	10		
Инж.	Бирюкова							
Пров	Бутенко			Фрагменты 1, 2	ГИПРОНИСЕЛЬПРОМ г. Орел			

Привязан

Инв. №

Инв. № подл. | Подпись и дата | Взам. инв. №

22577-02 25

Копировал Салова Формат А2

Альбом II

Типовой проект

1-1

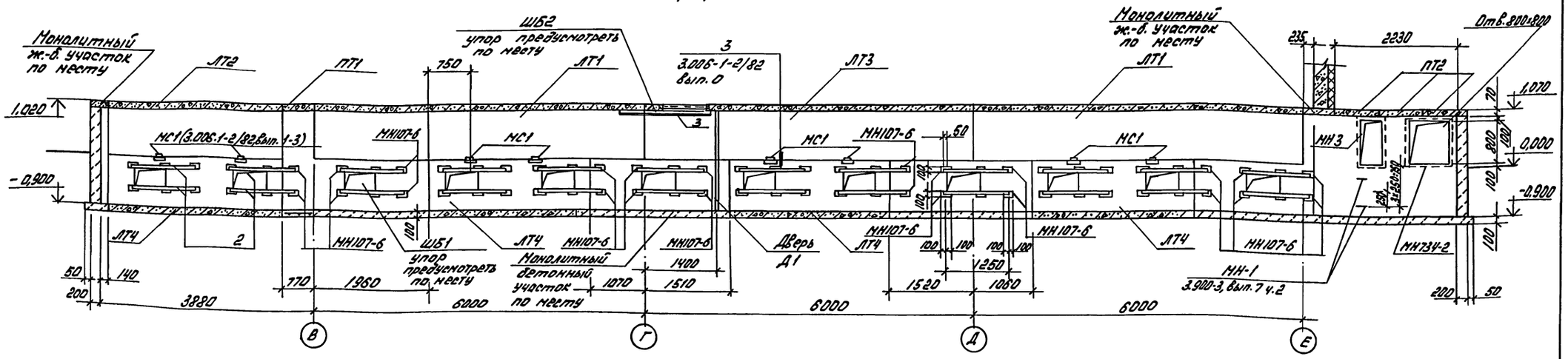

2-2

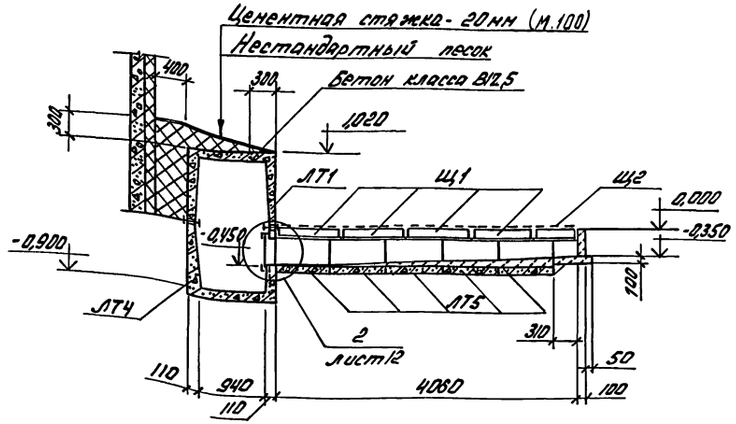

3-3

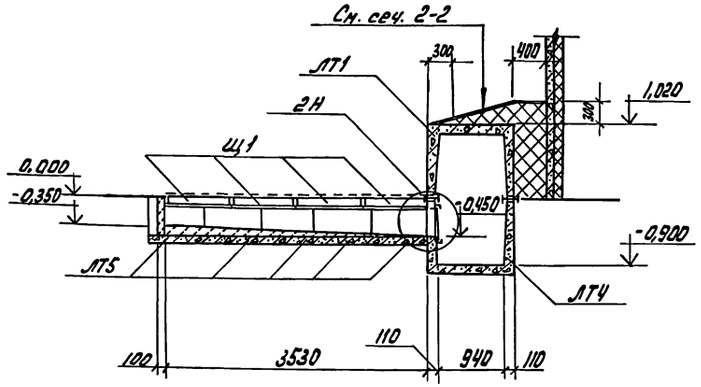

4-4

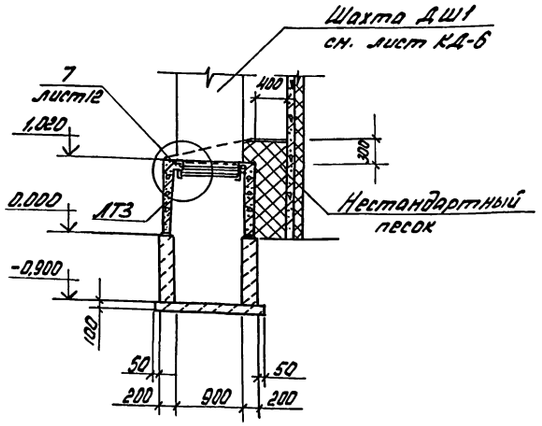

5-5

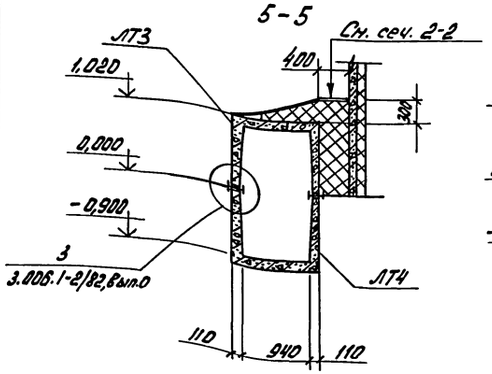

6-6

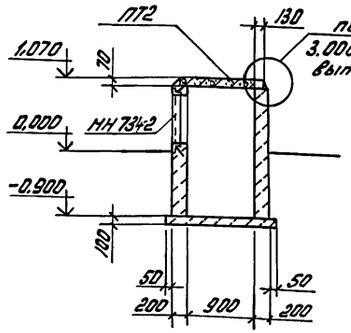

7-7

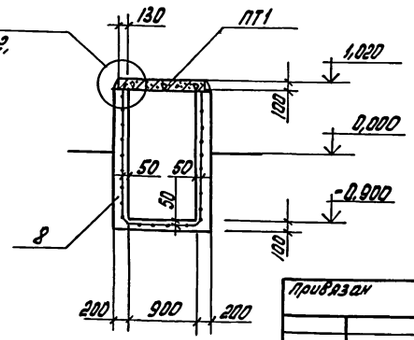

8-8

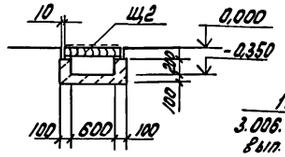

9-9

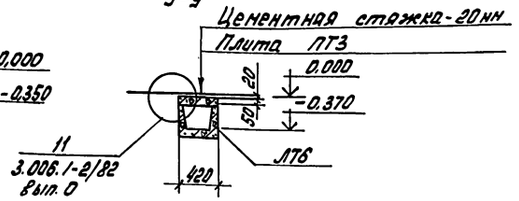

Н.контр.	Ткач		13.07.87	т. п. 813-2-46.87 КЖ		
Гл.спец.	Репко		27.07.87			
ГИП	Хлебников		27.07.87			
Гл.конст.	Тимошенко		27.07.87			
Рук.сек.	Колесников		27.07.87			
Рук.гр.	Бутенко		27.07.87	Хранилище луко-репки, или лука-выборка, или лука-севка вместимостью 500 тонн	Стадия	Лист	Листов
Инж.	Бирюкова		27.07.87		РП	11	
Пров.	Бутенко		27.07.87	Сечения 1-1... 9-9	ГИПРОНИСЕЛЬПРОМ г. Орел		

Привязан

Инв. N

Инв.N подл. | Подпись и дата | Взам.инв.N

Копировал: Быстрова 22577-02 26 Формат А2

Альбом II

Типовой проект

10-10

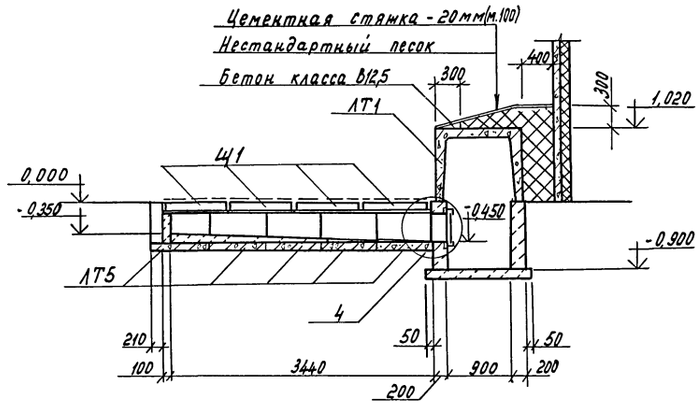

1

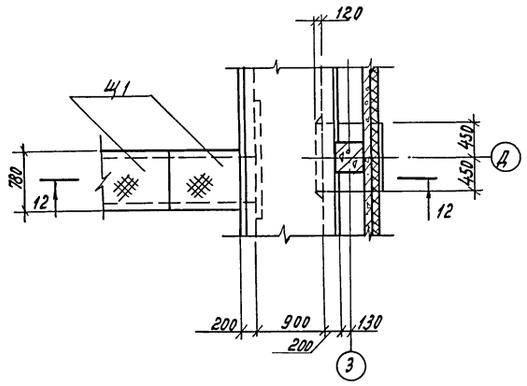

2

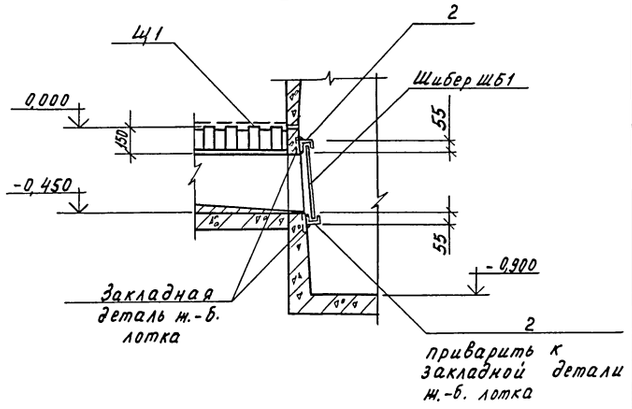

11-11

3

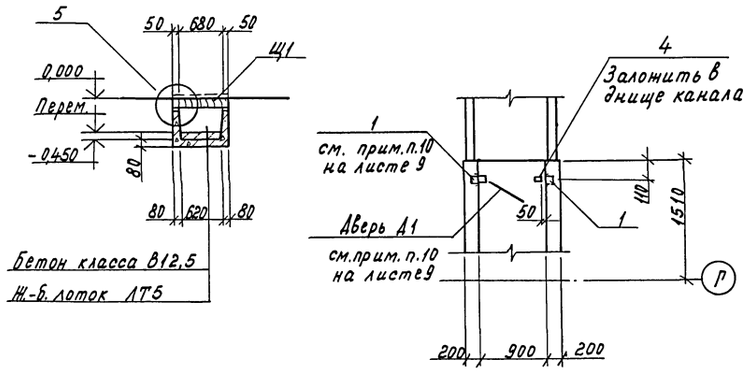

12-12

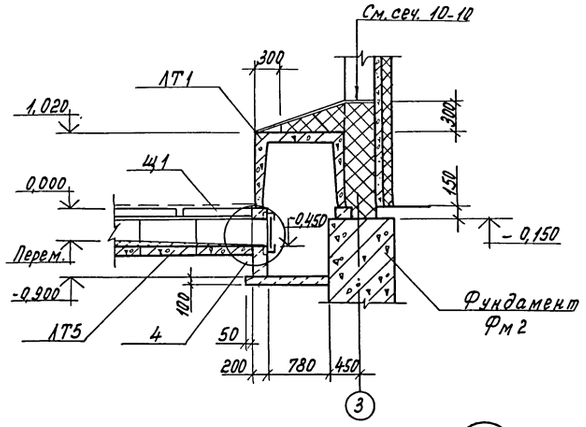

4

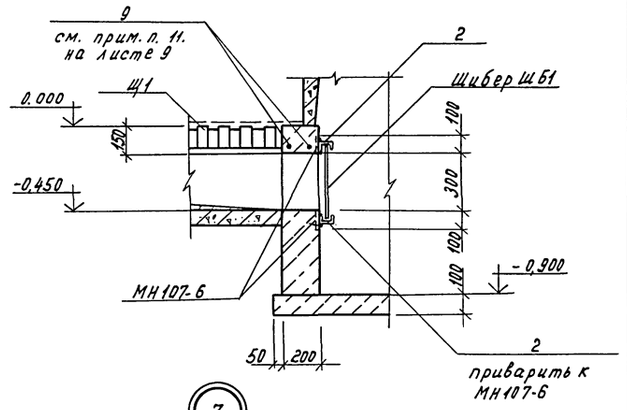

5

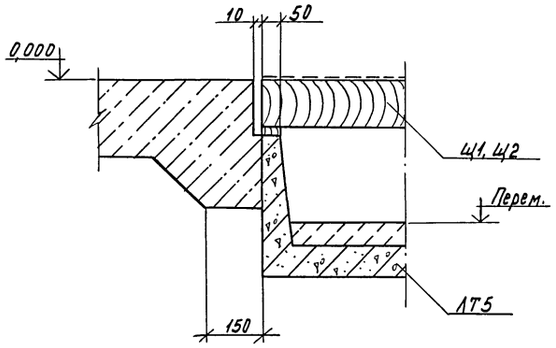

13-13

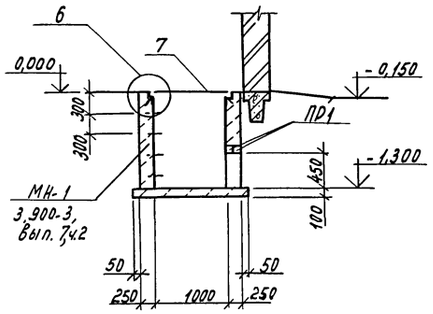

6

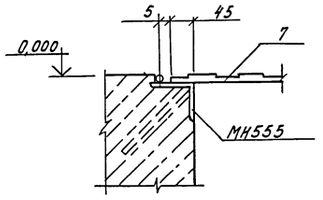

7

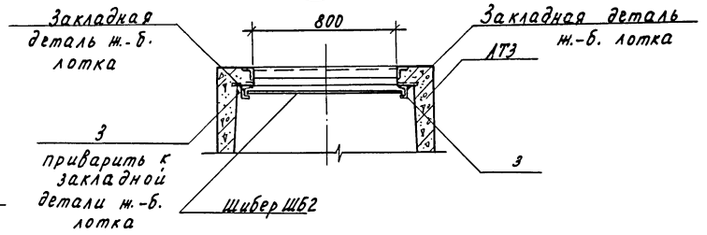

Н.контр.	Ткач		27.07.87	т.п. 813-2-46.87		КЖ	
Гл.спец.ТП	Репало		27.07.87				
ГИП	Хлебников		27.07.87				
Гл.констр.	Тимошенко		27.07.87				
Рук.сект.	Колесников		27.07.87	Хранилище лука-репки, или лука-выборка или лука-севка вместимостью 500 тонн.	Стадия	Лист	Листов
Рук.гр.	Бутенко		27.07.87		РП	12	
Инж.	Бирюкова		27.07.87				
Пров.	Бутенко		27.07.87	Узлы 1...7.	ГИПРОНИСЕЛЬПРОМ г. Орел		

Привязан

Инв. №

Инв. № подл. | Подпись и дата | Взам. инв. №

Копировал Муратова

22577-02 27

Формат А2

Альбом II

Типовой проект

Фрагмент 3

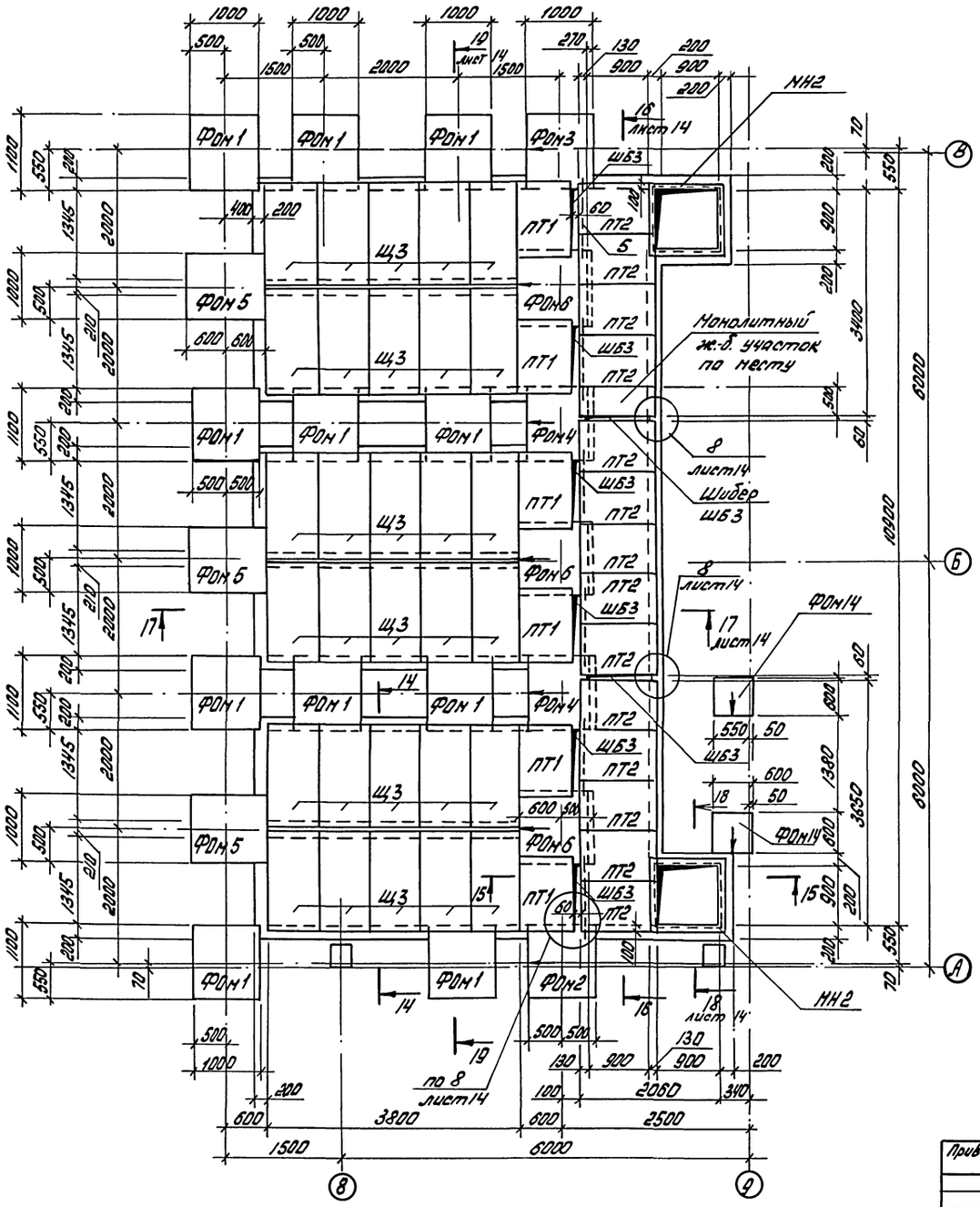

14-14

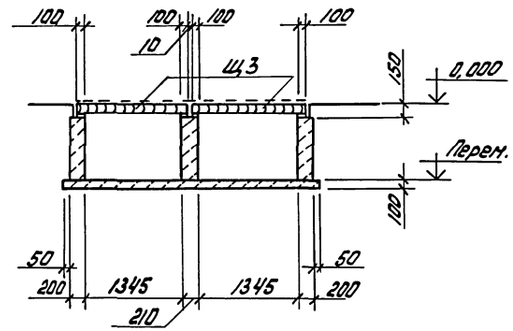

15-15

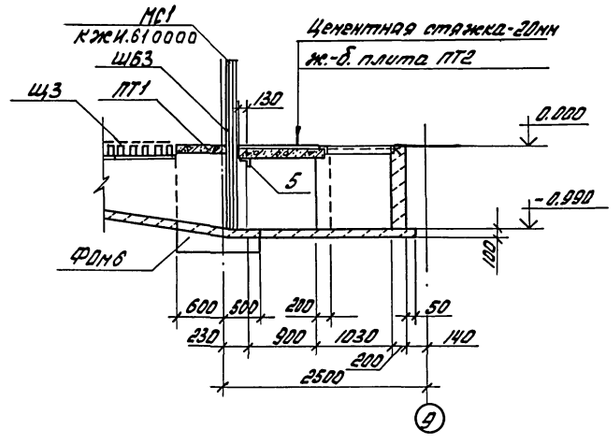

1. Схему расположения каналов, приямка, фундаментов под оборудование см. на листе 8.
2. Общие примечания см. на листе 9

Н. контр.	Ткач		13.08.87	т.п. 813-2-46.87 КЖ			
Гл. спец.	Репало		27.07.87				
ГИП	Хлебников		27.07.87				
Гл. конс.	Тимошенко		27.07.87				
Рук. сек.	Колесников		27.07.87				
Привязан	Рук. гр.	Бутенко	27.07.87	Хранилище лука-репки, или лука-выборка, или лука-севка. Вместимостью 500 тонн	Стадия	Лист	Листов
	Ведущ. инж.	Кольчева	27.07.87		РП	13	
	Инж.	Бурнакова	27.07.87				
	Пров.	Бутенко	27.07.87	Фрагмент 3 Сечения 14-14, 15-15	ГИПРОНИСЕЛЬПРОМ г. Орел		
Инв. N							

Инв. N подл. | Подпись и дата | Взам. инв. N

Копировал: Быстрова

Альбом II

Типовой проект

16-16

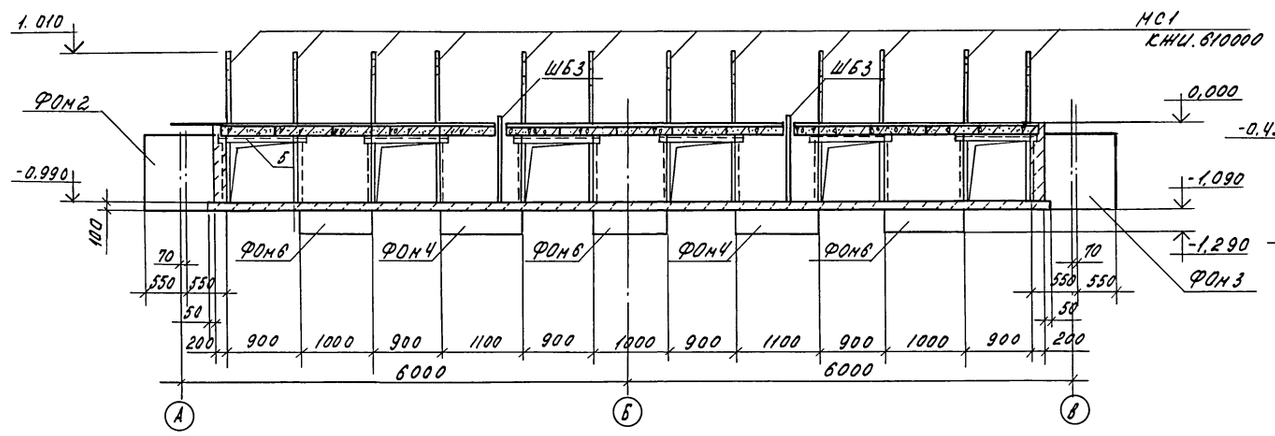

17-17

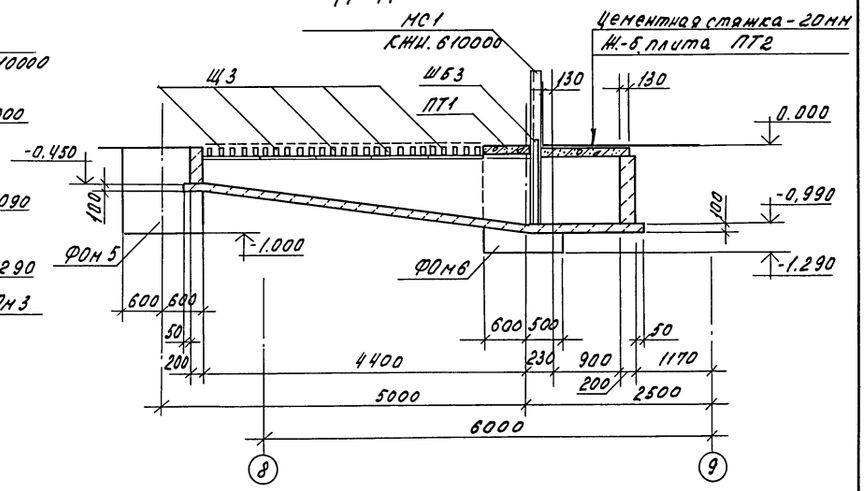

18-18

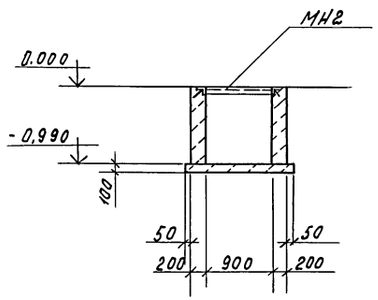

19-19

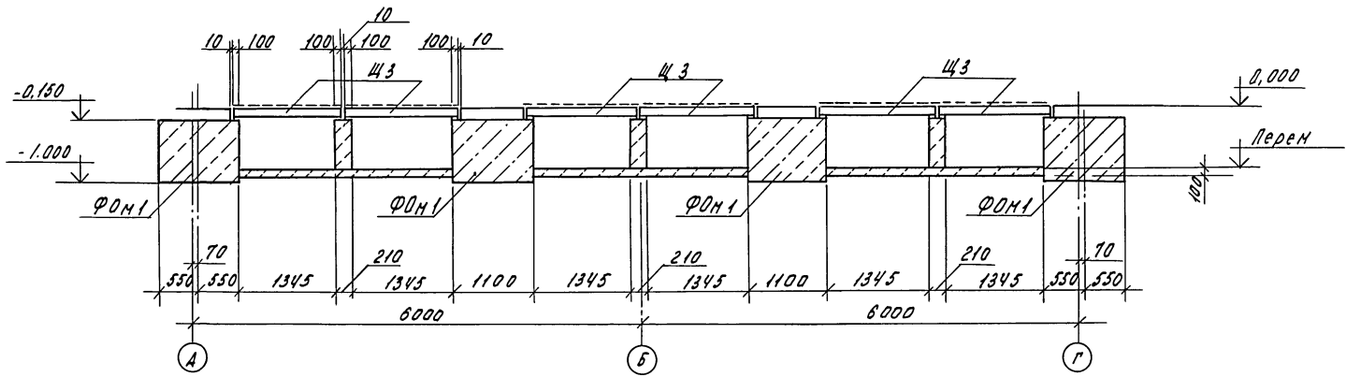

8

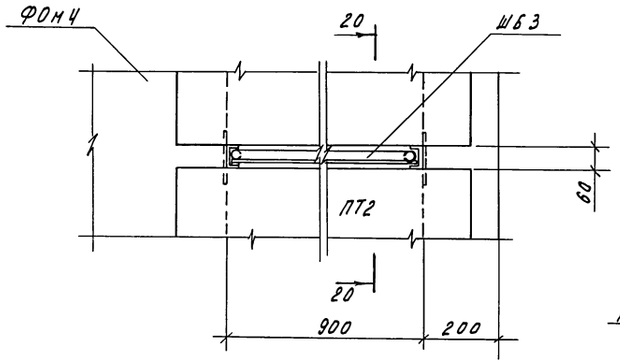

20-20

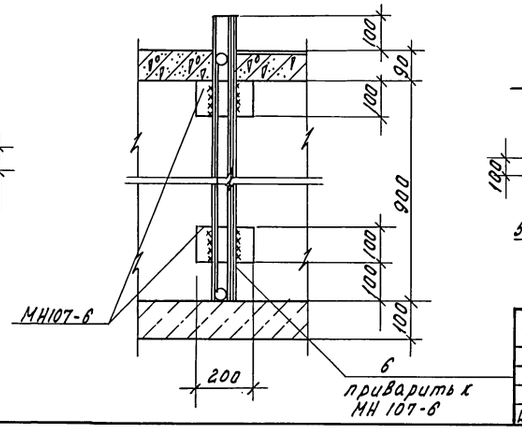

21-21

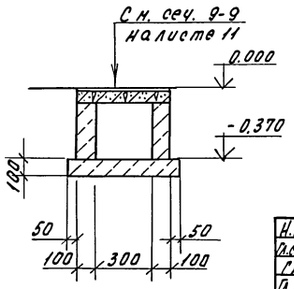

Н.контр.	Тсач			т.п. 813-2-46.87 КЖ			
Н.отд.отд.	Репало						
ГИП	Хлебников						
Н.сектора	Тимошенко						
Рук.сект.	Солесников						
Рук.гр.	Бутенко			Хранилище луга-репки, или луга-выборка, или луга-сенка вместимостью 500 тонн	Стадия	Лист	Листов
Инж.	Бирюкова				РП	14	
Пров.	Бутенко						
Привязан				Сечения 16-16...21-21 Узел 8	ГИПРОНИСЕЛЬПРОМ г. Орел		
Инв. №							

Инв. № подл. | Подпись и дата | Взам. инв. №

22577-02 29

Копировал Салова Формат А2

Альбом II

Типовой проект

ФОМ1

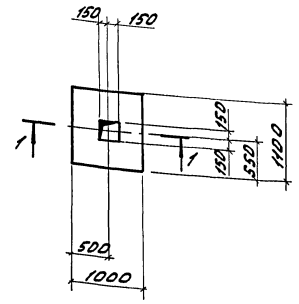

1-1

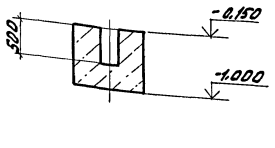

ФОМ2, ФОМ3

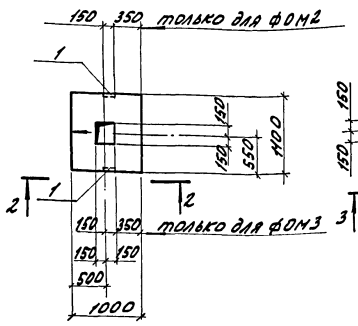

2-2

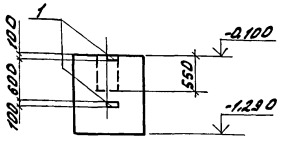

ФОМ4

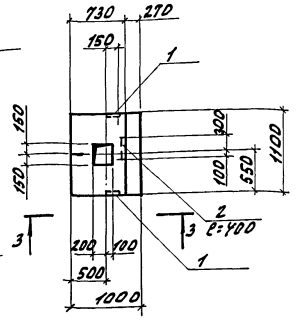

3-3

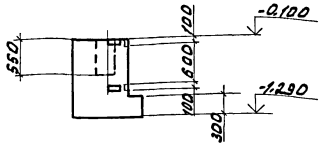

ФОМ5

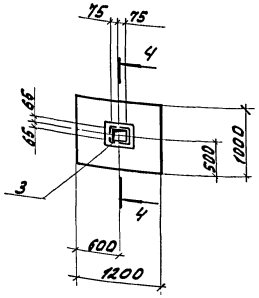

4-4

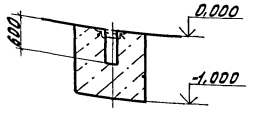

ФОМ6

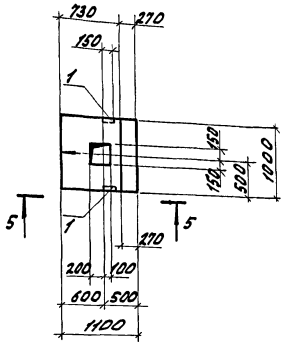

5-5

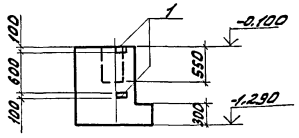

ФОМ7, ФОМ14

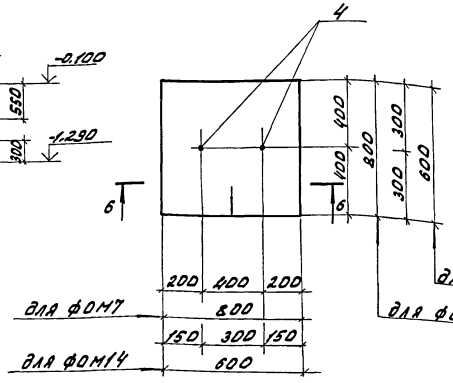

6-6

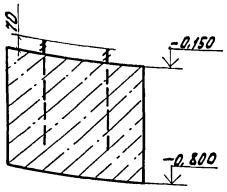

Спецификация на фундаменты под оборудование ФОМ2... ФОМ8, ФОМ14.

Формат	Зона	Поз.	Обозначение	Наименование	Кол.	Примечание
				ФОМ2, ФОМ3		
				сборочные единицы		
		1	1.400-15, Вып.1 120-11	Изделие закладное МН106-6	1	1.2 кг
				Материалы		
				Бетон класса В12.5		1.31 м³
				ФОМ4		
				сборочные единицы		
		1	1.400-15, Вып.1 120-11	Изделие закладное МН106-6	4	1.2 кг
		2	1.400-15, Вып.1 140-05	Изделие закладное МН127-6	2	1.8 кг
				Материалы		
				Бетон класса В12.5		1.05 м³
				ФОМ5		
				сборочные единицы		
А3		3	КЖИ.590000	Изделие закладное МН4	1	10.72 кг
				Материалы		
				Бетон класса В12.5		1.2 м³
				ФОМ6		
				сборочные единицы		
		1	1.400-15, Вып.1 120-11	Изделие закладное МН106-6	4	1.2 кг
				Материалы		
				Бетон класса В12.5		1.05 м³
				ФОМ7, ФОМ14		
				Стандартные изделия		
		4		Болт 1.1М16х600ВСт3пс2		
				ГОСТ 24379.1-80	2	0.13 кг
				Материалы		
				Бетон класса В12.5		0.42 м³ / 0.13 м³

В спецификации на фундаменты под оборудование объем бетона в числителе дан для ФОМ7, в знаменателе - для ФОМ14.

Н.контр.	Ткач		21.01.87	т.п. 813-2-46.87 КЖ			
Гл.спец.	Репало		21.01.87				
ГИП	Хведчиков		21.01.87				
Гл.инж.	Шиндшенко		21.01.87				
Рукоеод.	Корешнина		21.01.87				
Рук.гр.	Бутенко		21.01.87	Хранилище лука-репки, лука-выборка, шалдуна-севка внместимостью 500 тонн	Стадия	Лист	Листов
Ведущ.	Голодцова		21.01.87		РП	15	
Инж.	Бирюкова		21.01.87				
Пров.	Бутенко		21.01.87	фундаменты под оборудование ФОМ1... ФОМ7, ФОМ14.	ГИПРОНИСЕЛЬПРОМ г. Орел		

Привязан

Инв. N

22577-02 30

Копировал Омельченко

Формат А2

Инв. N подл. | Подпись и дата | Взам. инв. N

Альбом II

Типовой проект

ФОм 8

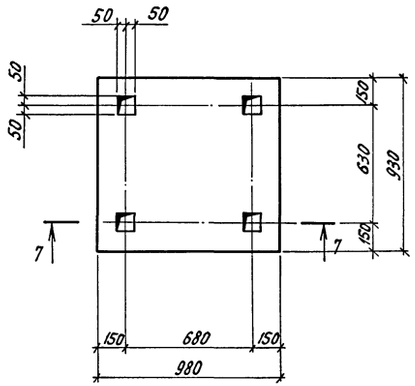

ФОм 9

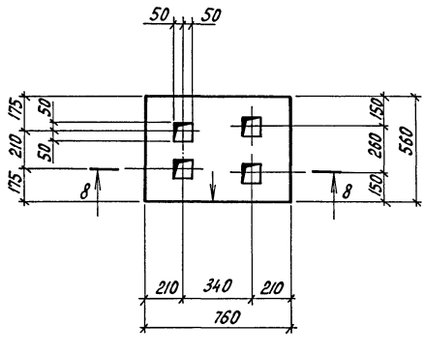

ФОм 10

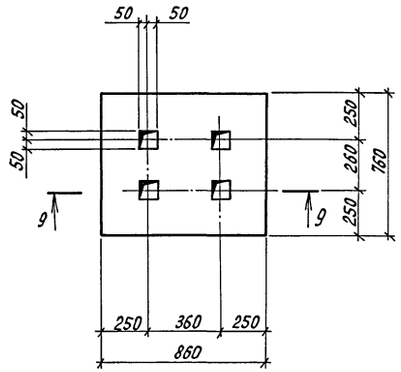

ФОм 11

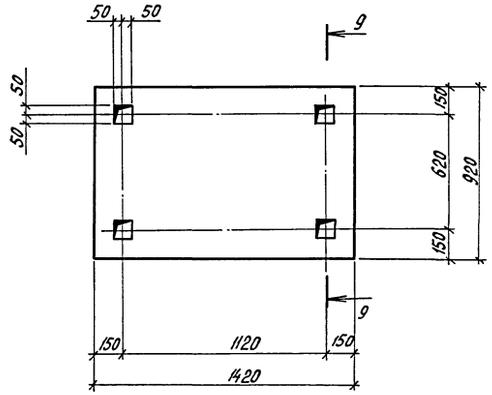

7-7

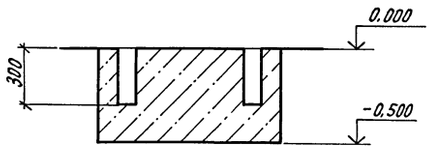

8-8

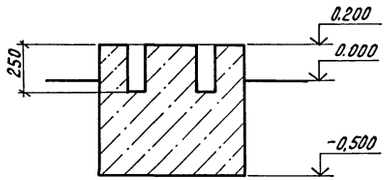

9-9

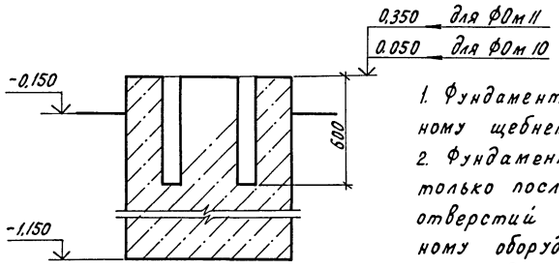

ФОм 12

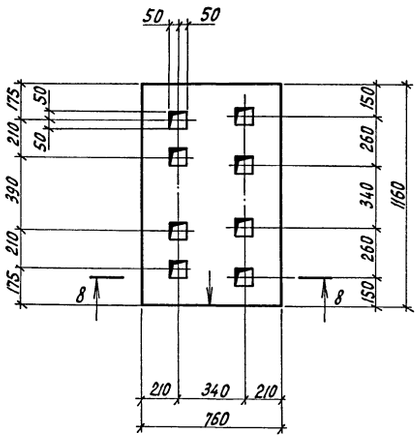

ФОм 13

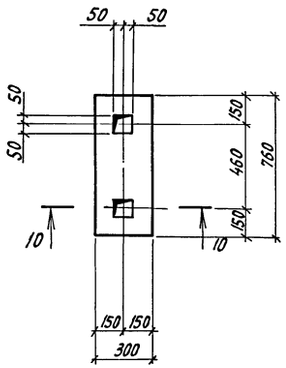

10-10

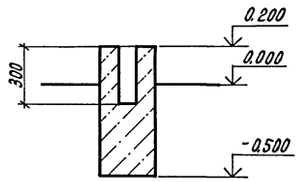

1. Фундаменты под оборудование выполнить по утрамбованному щебнем грунту из бетона класса В 12,5.
2. Фундаменты под оборудование закладывать только после выверки их привязки, размеров отверстий под фундаментные болты по полученному оборудованию; гнезда фундаментов залить после установки анкерных болтов цементным раствором марки 200.
3. Монтаж оборудования производить после приобретения бетоном не менее 70% прочности от проектной марки бетона.
4. Выступающие над уровнем пола части фундаментов оштукатурить цементным раствором с железнением.
5. Стрелки на фундаментах под оборудование ФОм 2... ФОм 4, ФОм 6, ФОм 7, ФОм 9, ФОм 12, ФОм 14 обозначают ориентацию фундаментов на схеме.

Н.контр.	Ткач		13.01.87	т.п. 813-2-46.87 КЖ			
Гл.спец.отд.	Репало		27.01.87				
ГИП	Хлевников		27.01.87				
Гл.констр.	Тимошенко		27.01.87				
Рук.сект.	Колесников		27.01.87				
Рук.гр.	Бутенко		27.01.87	Хранилище лука-репки, или лука-выборка, или лука-севка вместимостью 500 тонн	Стадия	Лист	Листов
Вед.инж.	Кольдичева		27.01.87		РП	16	
Инж.	Бирюкова		27.01.87				
Пров.	Бутенко		27.01.87	Фундаменты под оборудование ФОм 8... ФОм 13	ГИПРОНИСЕЛЬПРОМ г. Орел		

Привязан

Инв. N

22577-02 31

Инв. N подл. | Подпись и дата | Взам. инв. N

Копировал Перелыгина

Формат А2

Схема расположения колонн, балок, ферм и прогонов покрытия

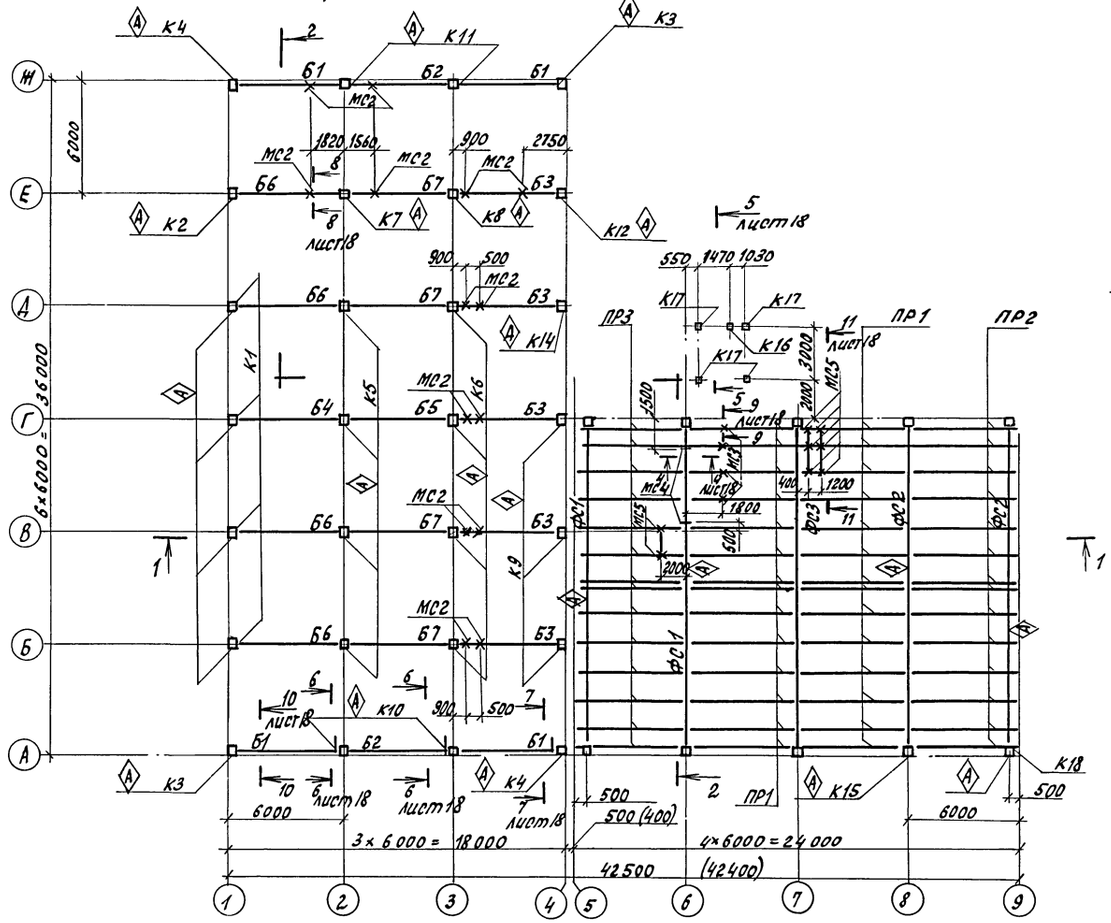

2 - 2

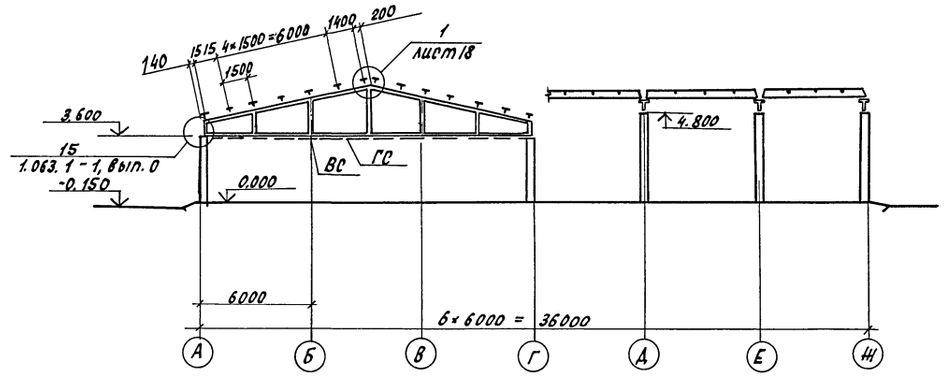

Схема расположения вертикальных связей и горизонтальных связей по нижним поясам ферм.

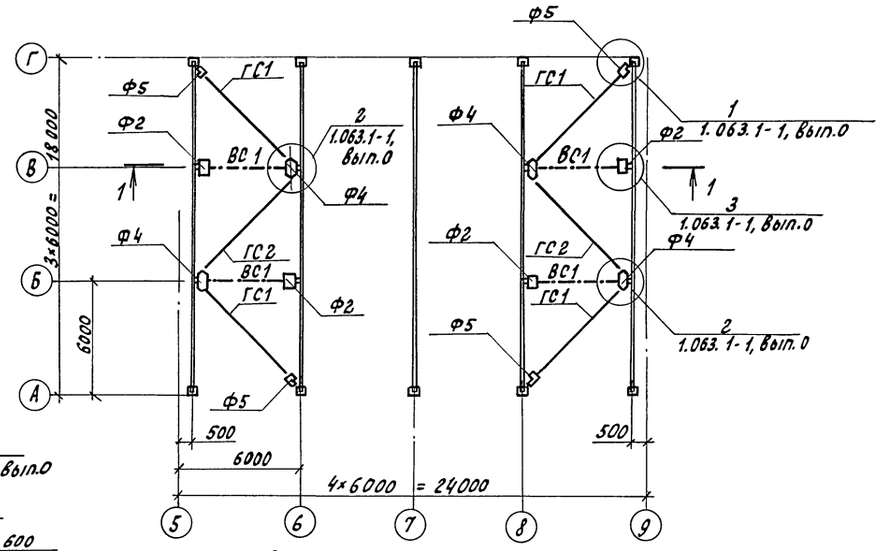

1 - 1

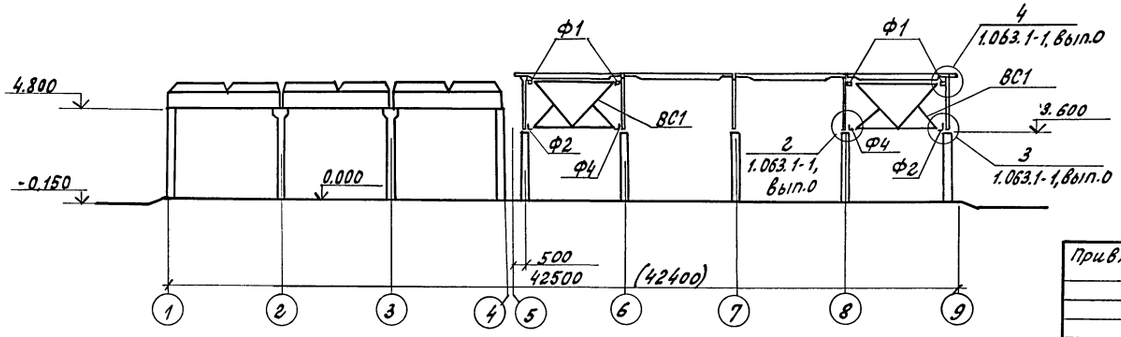

Общие примечания см. лист 18

Н.контр.	Ткач			т.п. 813-2-46.87 КЖ			
Н.спец.отд.	Репало						
ГИП	Харбников						
Гл.констр.	Тимошенко						
Рук.сект.	Колесников						
Рук.гр.	Бутенко			Хранилище лука-репки или лука-выборка, или лука-севка вместимостью 500 тонн	Стадия	Лист	Листов
Вед.инж.	Жолудева				РП	17	
Инж.	Власова						
Пров.	Бутенко			Схема расположения колонн, балок и ферм покрытия. Разрезы 1-1, 2-2	ГИПРОНИСЕЛЬПРОМ г. Орел		

Привязан

Инв. №

22577-02 32

Альбом II

Типовой проект

Инв. № подл. | Подпись и дата | Взам. инв. №

Копировал Ахромова

Формат А2

Альбом V

Типовой проект

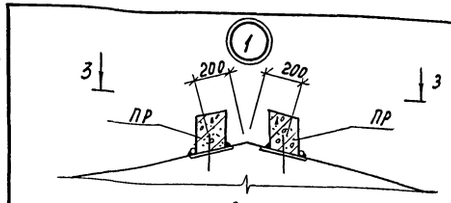

3-3

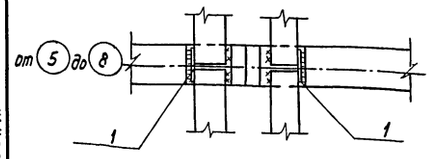

6-6, 7-7

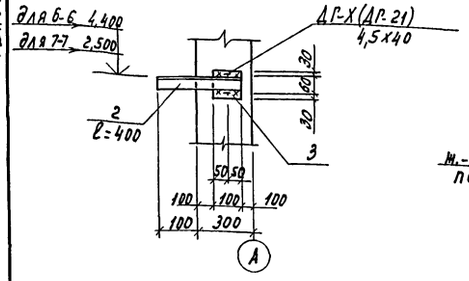

9-9

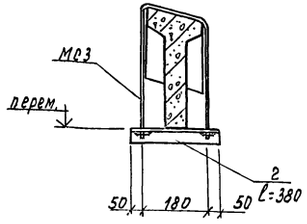

11-11

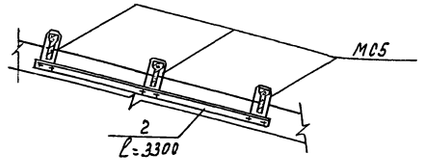

4-4

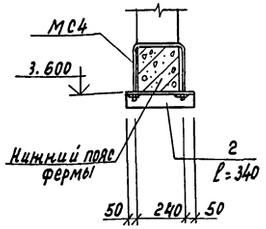

8-8

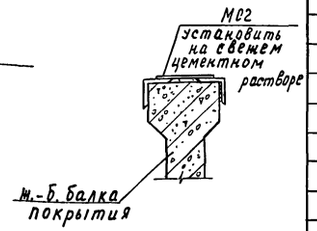

10-10

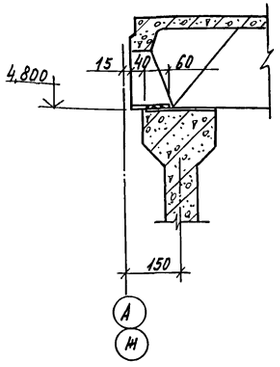

5-5

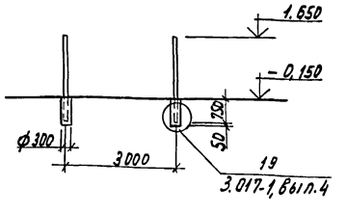

Спецификация к схеме расположения колонн, связей, балок и ферм покрытия.

Марка, поз.	Обозначение	Наименование	Кол.	Масса ед. кг	Примечание
		Колонны			
К1	КЖИ.030000	1К 57.4-2-П-А	4	2280	
К2	КЖИ.040000	1К 57.4-2-П-Б	1	2280	
К3	КЖИ.050000	1К 57.3-2-А	2	1280	
К4	КЖИ.060000	1К57.3-2-Б	2	1280	
К5	КЖИ.070000	2К57.4-2-П-А	4	2330	
К6	КЖИ.080000	2К 57.4-2-П-Б	4	2330	
К7	КЖИ.090000	2К57.4-2-П-В	1	2330	
К8	КЖИ.100000	2К 57.4-2-П-Г	1	2330	
К9	КЖИ.110000-01	1К 57.3-2-Г	3	1280	
К10	КЖИ.120000	2К 57.3-2-А	2	1300	
К11	КЖИ.130000	2К57.3-2-Б	2	1300	
К12	КЖИ.140000	1К 57.3-2-Д	1	1280	
К13	1.823.1-2.1-100	1К45.3-2.1	8	1030	
К14	КЖИ.110000	1К57.3-2-В	1	1280	
К15	КЖИ.150000	1К51.3-3.1-Б	1	1150	
К16	3.017-1, вып.1	СЗ 6Н	1	120	
К17	3.017-1, вып.1	СЗ 6е	4	120	
К18	КЖИ.160000	1К51.3-3.1-А	1	1050	
		Балки			
Б1	КЖИ.170000	1БСТ6-2АIVТ-а	4	1150	
Б2	КЖИ.180000	1БСТ6-2АIVТ-б	2	1150	
Б3	КЖИ.170000-01	1БСТ6-4АIVТ-а	5	1150	
Б4	КЖИ.170000-02	1БСТ6-4АIVТ-Н-а	1	1150	F75,W4
Б5	КЖИ.180000-01	1БСТ6-4АIVТ-Н-б	1	1150	F75,W4
Б6	КЖИ.170000-03	1БСТ6-2АIVТ-Н-а	4	1150	F75,W4
Б7	КЖИ.180000-02	1БСТ6-2АIVТ-Н-б	4	1150	F75,W4

Продолжение

Марка, поз.	Обозначение	Наименование	Кол.	Масса ед. кг	Примечание
		Фермы			
ФС1	КЖИ.190000	2ФТ18-5АIVТ-а	2	6400	
ФС2	КЖИ.190000-01	1ФТ18-2АIVТ-а	2	5600	
ФС3	КЖИ.200000	1ФТ18-2АIVТ-б	1	5600	
		Прогоны			
ПР1	1.462-14, вып.2	4ПР-2	28	400	
ПР2	1.462-14, вып.2	4ПР-2-а	14	400	
ПР3	1.462-14, вып.2	4ПР-4-а	14	400	
ВС1	1.063.1-1.00 СМ1	Связь вертикальная ВС1	4	236	
		Связь горизонтальная			
ГС1	1.063.1-1.00СМ1	ГС1	4	165	
ГС2	1.063.1-1.00 СМ1	ГС2	2	166	
		Фасонки			
Ф1	1.063.1-1.00 СМ1	Ф1	8	3,0	
Ф2	1.063.1-1.00СМ1	Ф2	4	13,0	
Ф4	1.063.1-1.00 СМ1	Ф4	4	25,0	
Ф5	1.063.1-1.00СМ1	Ф5	4	11,0	
		Изделия соединительные			
МС2	КЖИ.630000	МС2	14	2,88	
МС3	КЖИ.640000	МС3	4	0,48	
МС4	КЖИ.650000	МС4	2	0,36	
МС5	КЖИ.650000-01	МС5	8	0,46	
1		А-I-16-ГОСТ 5781-82, ℓ=200	70	0,32	
2		Уголок $\frac{50х50х5-6ГОСТ8509-86}{Вст3кп2\ ГОСТ\ 535-79}$		44,5	
3		Лист $\frac{5-ПН-НО-6,0\ ГОСТ19903-74}{Вст3кп2\ ГОСТ\ 14637-79}$			
		100 х 100	3	0,5	

1. Схема расположения колонн, балок, ферм и прогонов покрытия расположена на листе 17.
2. Крепление ж.-б. балок покрытия к колоннам крайнего и среднего ряда см. примеры крепления стропильных конструкций, документы 1.02 и 1.03 серии 1.823.1-2, вып. 0.
3. Не замаркированные на схеме колонны марки К13.
4. Замоноличивание колонн в стаканы фундаментов производить бетоном класса В15 на мелком заполнителе.
5. К ж.-б. балкам покрытия крепить металлические балки, см. лист КМ-6.
6. Величины в скобках, даны для здания в районах строительства с температурой наружного воздуха минус 20°С.

Привязан

Инв. №

Инв. № подл. | Подпись и дата | Взам. инв. №

Н.контр.	Ткач		15.01.87
Гл.спец.	Репало		27.01.87
ГИП	Хлебников		23.01.87
Гл.конструктор	Тимошенко		27.01.87
Рук.сект.	Колесников		27.01.87
Рук.гр.	Бутенко		27.01.87
Вед.инж.	Жолудева		27.01.87
Пров.	Бутенко		27.01.87

т.п. 813-2-46.87 КЖ

Хранилище лука-репки, или лука-выборка, или лука-севка вместимостью 500 тонн.

Узел 1. Сечения.

Стадия	Лист	Листов
РП	18	

ГИПРОНИСЕЛЬПРОМ г. Орел

Копировал Муратова

22577-02 33

Формат А2

Типовой проект Альбом IV

Схема расположения плит покрытия

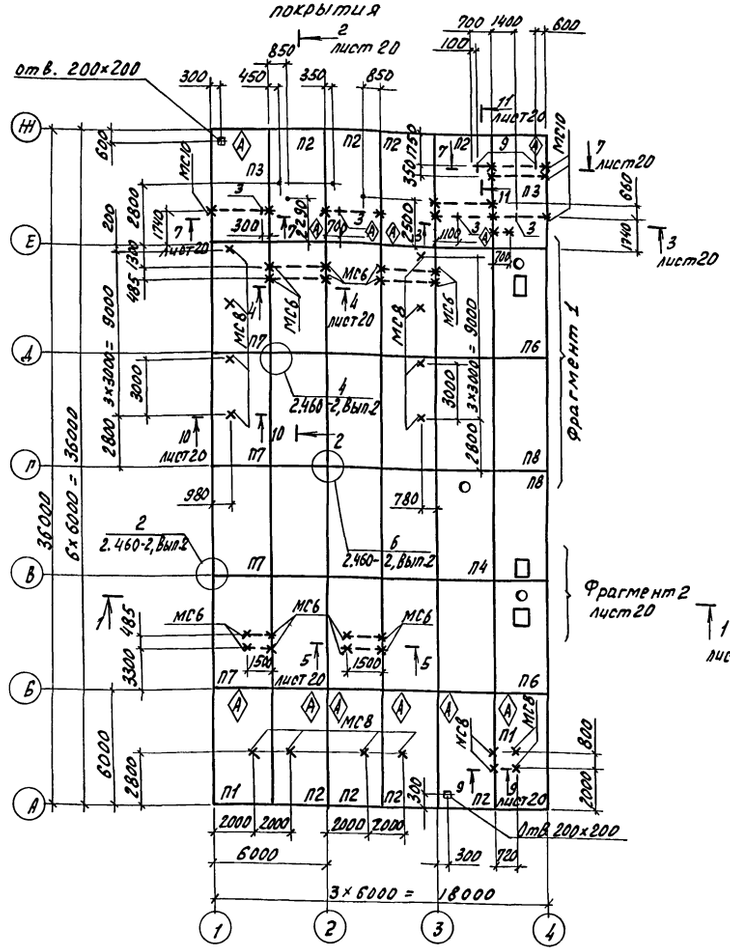

Фрагмент 1.

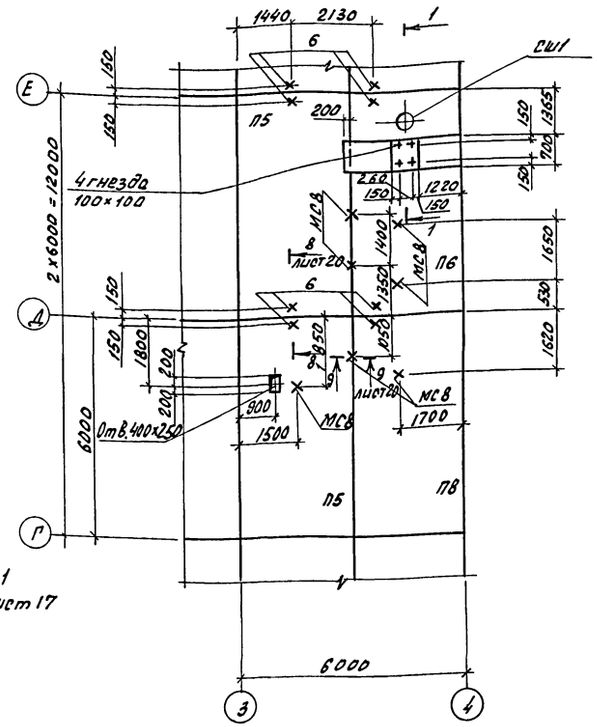

1-1

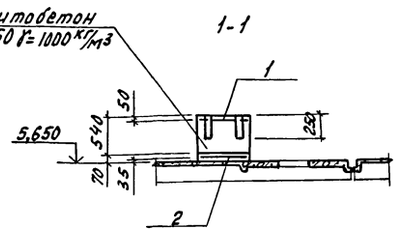

Спецификация к схеме расположения плит покрытия

Марка, поз.	Обозначение	Наименование	Кол.	Масса ед, кг	Примечание
		Плиты			
П1	КЖИ.210000	1ПГ-3АIV Т-Н-А	2	2250	
П2	КЖИ.220000	1ПГ-3АIV Т-Н-Б	8	2250	
П3	КЖИ.230000	1ПГ-3АIV Т-Н-В	2	2250	
П4	1.865.1-4/84. 1-2-04	1ПВ4-5АIV Т-П	1	2900	F75 W6
П5	1.865.1-4/84. 1-1-04	1ПГ-5АIV Т-П	15	2250	F75 W6
П6	КЖИ.240000	1ПВ4-5АIV Т-Н-А	2	2900	
П7	КЖИ.250000	1ПГ-5АIV Т-П-А	4	2250	F75 W6
П8	КЖИ.250000-01	1ПГ-5АIV Т-Н-А	2	2250	
СШ1	1.494-24, Вып.1	Стакан СБ4А-1	3	150	
		Изделия соединительные			
МС6	КНИ.660000	МС6	16	2.49	
МС7	КНИ.660000-01	МС7	11	1.69	
МС8	КНИ.670000	МС8	21	1.75	
МС9	КНИ.670000-01	МС9	4	1.63	
МС10	КНИ.620000	МС10	4	0.35	
1	лист 19, 20	Г 5ВрI-100 / 5ВрI-100 530×650 25/15			
		ГОСТ 8478-81	3	1,2	
2	лист 19, 20	Г 5ВрI-100 / 5ВрI-100 650×3100 50/25			
		ГОСТ 8478-81	3	6,4	
3	лист 20	А-I-12-ГОСТ 5781-82, ℓ=500	4	0,44	
4	лист 20	Швеллер 10-ГОСТ 8240-72 / ВСт3кп2-I ГОСТ 535-79			
		ℓ=35000	1	300.0	
5	лист 20	Уголок 75×75×6-Б ГОСТ 8509-86 / ВСт3пс6 ГОСТ 535-79			
		ℓ=1600	4	11.0	
6	лист 20	Болт М12-8g×200.58.016			
		ГОСТ 7798-70	8		

1. Не замаркированные на схеме расположения плиты марки П5.
2. Незамаркированные на схеме расположения и обозначенные знаком (×) соединительные изделия марки МС7, знаком (•) – МС9.
3. Нагрузка на МС6 не более 30 кг, на МС7, МС10 – не более 140 кг, на МС8 – не более 100 кг, на МС9 – не более 100 кг.

Марка, поз.	Обозначение	Наименование	Кол.	Масса ед, кг.	Примечание
7	лист 20	Лист Б-ПН-НО-8.0 ГОСТ 19903-74 / ВСт3кп2 ГОСТ 535-79			
		500×200	8	6,28	
8	лист 20	А-I-8-ГОСТ 5781-82, ℓ=1500	8	0,6	
9	лист 20	Уголок 50×50×5-Б ГОСТ 8509-86 / ВСт3кп2 ГОСТ 535-79			
		ℓ=400	2	1.5	

Н.контр.	Ткач		13.01.87
Гл.спец.	Репало		21.01.87
ГИП	Хребников		21.01.87
Гл.констр.	Тимошенко		21.01.87
Рук.серт.	Колесников		21.01.87
Рук.гр.	Бутенко		21.01.87
Вед.инж.	Жолудева		21.01.87
Инж.	Власова		21.01.87
Пров.	Бутенко		21.01.87

т. п. 813-2-46.87 КЖ

Хранилище лука-репки, или лука выборка, или лука-севка вместимостью 500 тонн

Схема расположения плит покрытия.

Стадия	Лист	Листов
РП	19	

ГИПРОНИСЕЛЬПРОМ г. Орел

Привязан

Инв. N

Подпись и дата

Взам. инв. N

Инв. N подл.

22577-02 34

Копировал Зубакова

Формат А2

Альбом IV

Типовой проект

Фрагмент 2

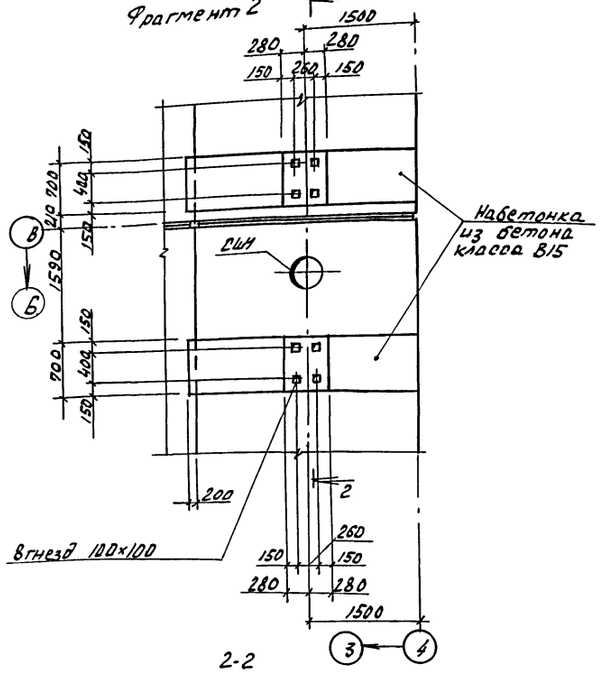

4-4

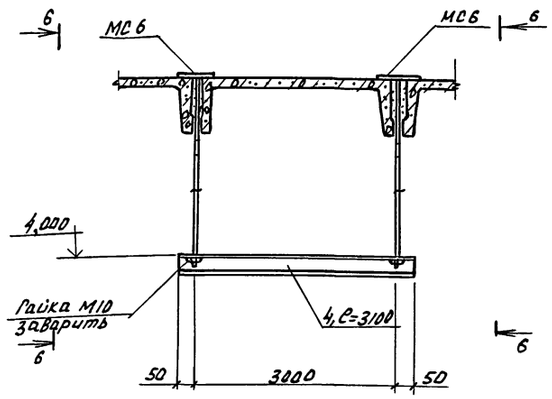

6-6

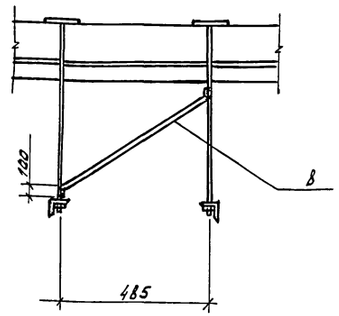

5-5

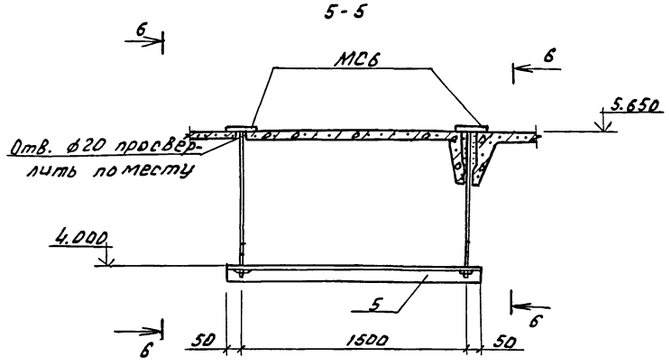

8-8

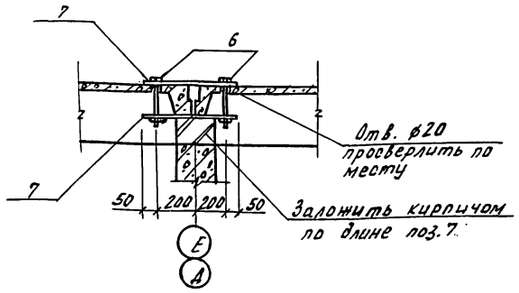

2-2

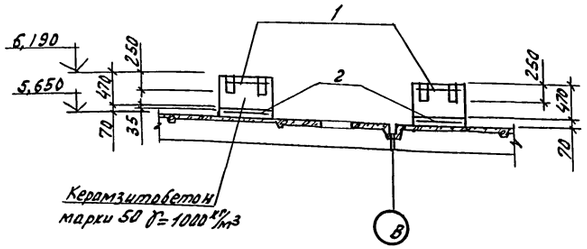

9-9

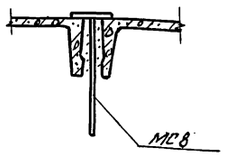

10-10

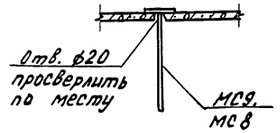

7-7

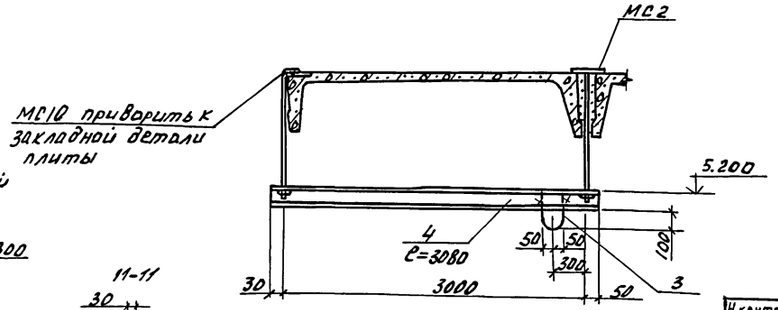

3-3

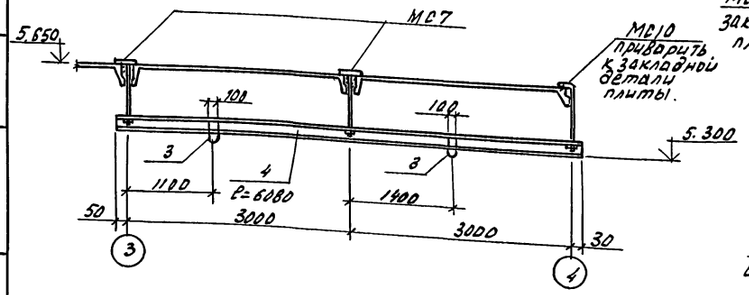

11-11

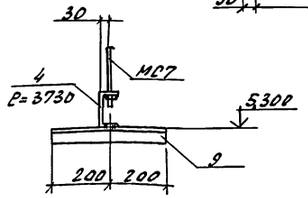

Н.контр.	Ткач		13.01.87	т.п. 813-2-46.87 КЖ			
Гл.спец.отд.	Репало		27.01.87				
ГИП	Хлебников		27.01.87				
Гл.констр.	Тымошенко		27.01.87				
Рук.рект.	Колесников		27.01.87				
Рук.гр.	Бутенко		27.01.87	Хранилище лука-репки, или лука-выборка, или лука-севка вместимостью 500 тонн	Стадия	Лист	Листов
Вед.инж.	Молудева		27.01.87		РП	20	
Пров.	Бутенко		27.01.87	Фрагмент 2. Сечения.	ГИПРОНИСЕЛЬПРОМ г.Орел		

Привязан

Инв. N

Инв. N подл. | Подпись и дата | Взам. инв. N

22577-02 35

Копировал Зубакова

Формат А2

Альбом II

Типовой проект

Схема расположения плит перекрытия

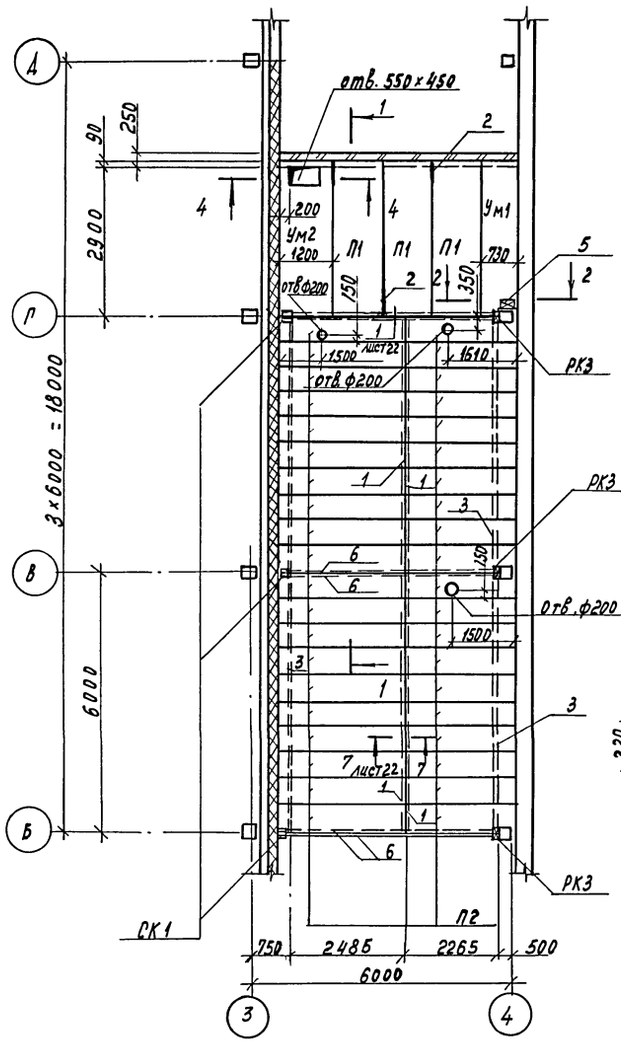

2-2

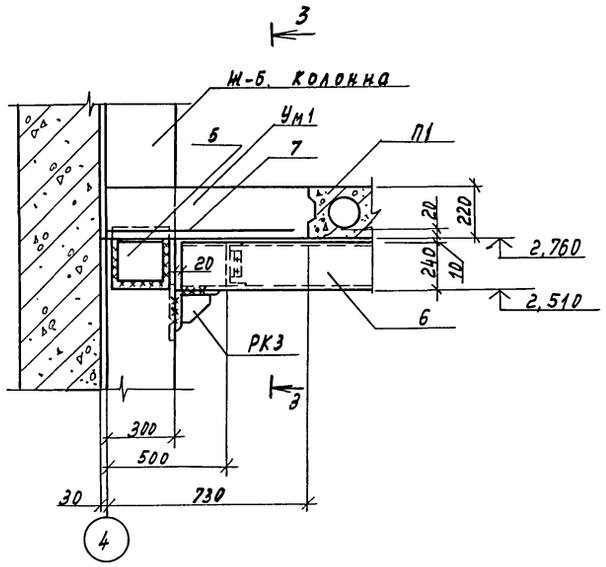

3-3

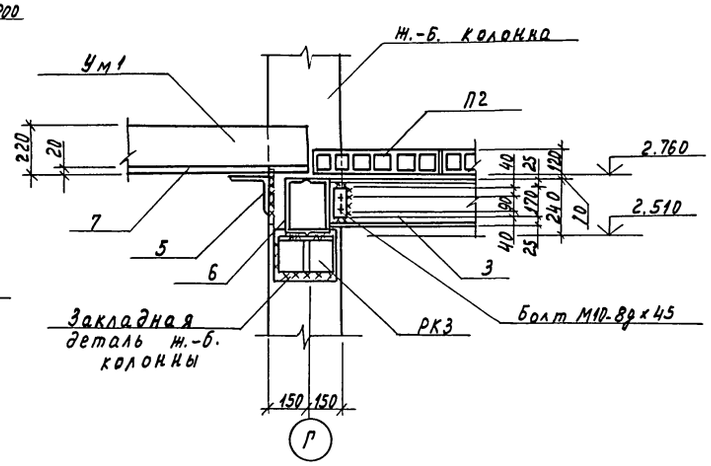

4-4

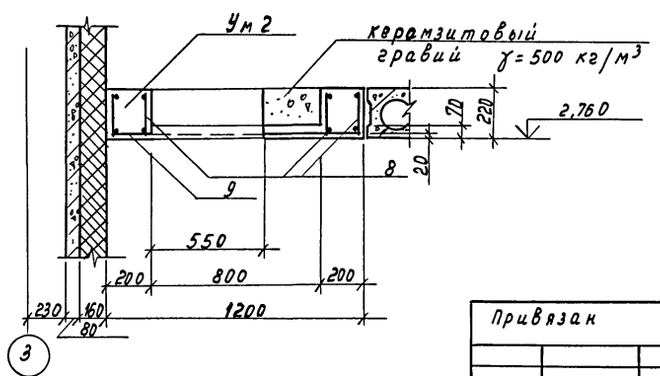

1-1

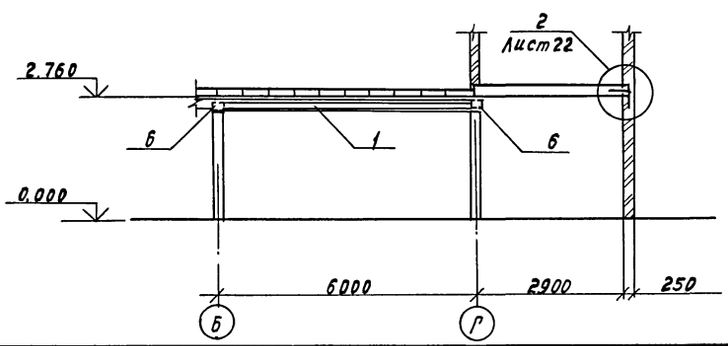

Спецификация к схеме расположения плит перекрытия

Марка, поз.	Обозначение	Наименование	Кол.	Масса ед. кг	Примечание
П1	1.141-1.60 3000-17	Плита ПК 30.12-3Т	3	1080	
П2	1.000.8-1-01	Плита ПЭА 275.60.12	40	106.0	
		Участки монолитные			
ум1		ум1	1		0,48 м³
ум2		ум2	1		0,415 м³
РК3	1.030.1-1.4-1.060	Консоль опорная РК3	3	13,3	
СК1	КНИ.680000	Стойка СК1	3	98,1	
1	Б4	Швеллер 20 ГОСТ 8240-72 / Вст3пс6-I ТУ14-I-3023-80			
		l = 5800	4	106,7	
2	Б4	А-I-10 ГОСТ 5781-82, l=1000	3	0,62	
3		Швеллер 22 ГОСТ 8240-72 / Вст3пс6 ГОСТ 535-79 l=5800			
			4	121,8	
4	Б4	Уголок 50×50×5-Б ГОСТ 8509-86 / Вст3кп2 ГОСТ 535-79 l=170			
			16	0,64	
5	Б4	Уголок 200×200×14-Б ГОСТ 8509-86 / 09Г2С-6 ГОСТ 19281-73 l=250			
			1	10,70	
6	Б4	Швеллер 24 ГОСТ 8240-72 / Вст3пс6 ГОСТ 535-79 l=5230			
			6	125,5	

Спецификация монолитных участков

Формат	Зона	Поз.	Обозначение	Наименование	Кол.	Примечание
				ум1		
				Сборочные единицы		
Б4		7		Сетка 6А-III-100 / 6А-III-200 700×2950 75/50		
				ГОСТ 8478-81	1	6,9 кг
				Материалы		
				Бетон класса В15		0,48 м³
				ум2		
А3		8	КНИ. 550000	Каркас КР1	4	3,92 кг
Б4		9		С 5Вр1-200 / 5Вр1-200 1150×2950 75/75		
				ГОСТ 8478-81	1	4,93 кг
				Материалы		
				Бетон класса В15		0,415 м³

Н.контр.	Ткач		13.08.87
Гл.спец.отд.	Репало		27.07.87
ГИП	Хлебников		27.07.87
Гл.констр.	Тимощенко		27.07.87
Рук.серт.	Колесников		27.07.87
Рук.гр.	Бутенко		27.07.87
Инж.	Власова		27.07.87
Пров.	Жолудева		27.07.87

т. п. 813-2-46.87-КН

Хранилище лука-репки или лука-выборка или лука-севка вместимостью 500 тонн.

Стадия	Лист	Листов
РП	21	

Схема расположения плит перекрытия.

ГИПРОНИВЕЛЬПРОМ г. Орел

Привязан

Инв. №

Инв. № подл. | Подпись и дата | Взам. инв. №

Копировал Муратова

22577-02 36

Формат А2

Альбом I

Типовой проект

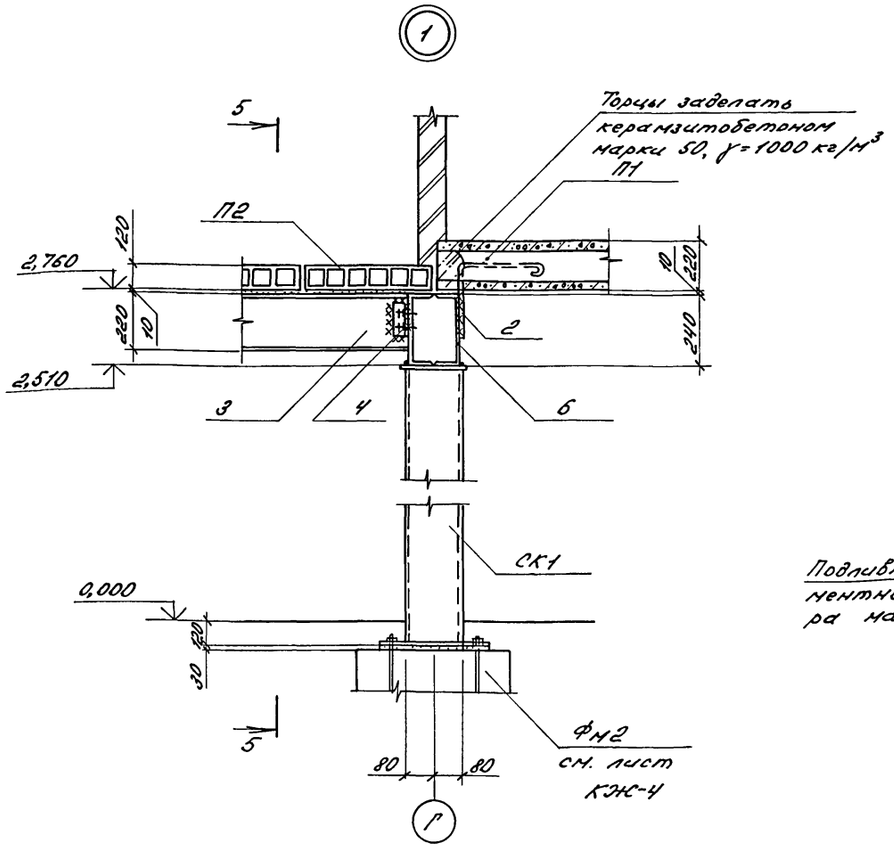

5-5

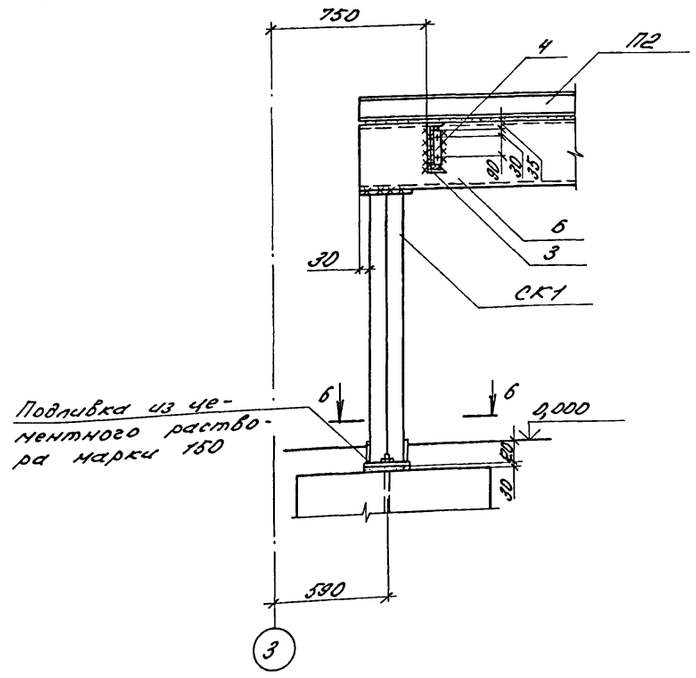

7-7

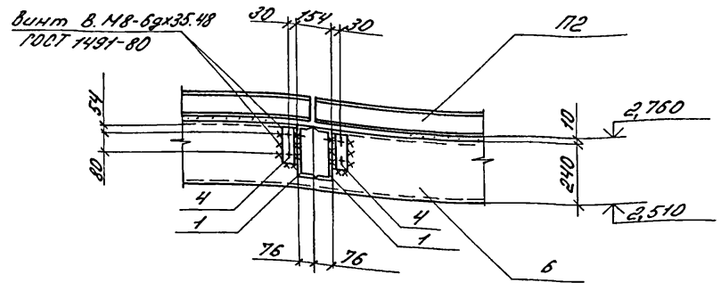

Поз. 2

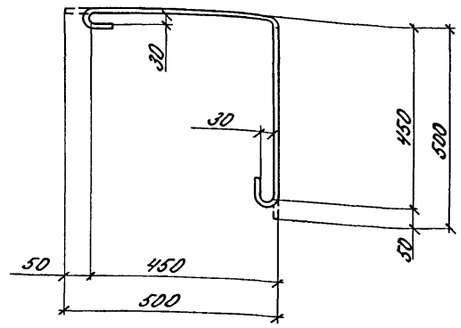

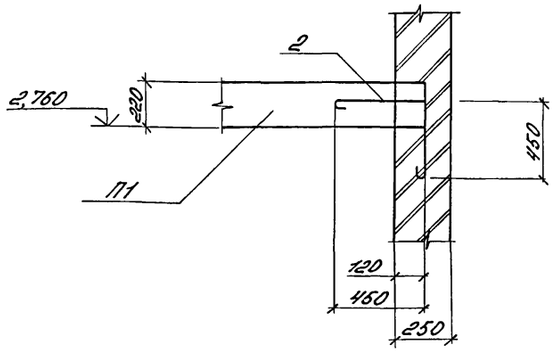

6-6

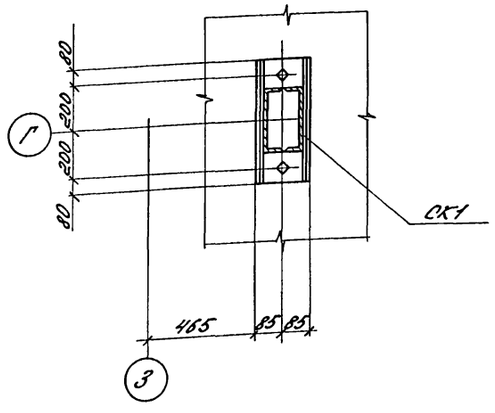

Ведомость расхода стали на элемент, кг

Марка элемента	Изделия арматурные							Всего	Общий расход
	Арматура класса								
	Вр 1		А-I		А-III				
	ГОСТ 6727-80		ГОСТ 5781-82						
	ф5	Итого	ф6	Итого	ф6	ф12	Итого		
Ум1	—	—	—	—	6,9	—	6,9	6,9	6,9
Ум2	4,93	4,93	5,20	5,20	—	10,48	10,48	20,61	20,61

1. Поз. 1,3,5,6, стойку СК1 и опорные консоли РК3 оштукатурить по металлической сетке, толщина штукатурного слоя 25 мм.
2. Устройство поперечного и продольного стыка плит перекрытия см. лист 25 серии 1.000.8-1.
3. Асбестоцементные экструзионные плиты П2 выполнить без утепления.

Н.контр.	Ткач		17.08.87
Гл.спец.отд.	Репало		27.07.87
ГИП	Хлебников		27.07.87
Гл.конструктор	Тимошенко		27.07.87
Рук.сект.	Коленников		27.07.87
Рук.гр.	Бутенко		27.07.87
Инж.	Власова		27.07.87
Пров.	Жолудева		27.07.87

Т.п. 813-2-46.87 КЖС

Хранилище лука-репки, лука-выборка, лука-севка вместимостью 500 тонн

Стадия	Лист	Листов
РП	22	

Узлы 1,2. Сечения. Поз. 2

ГИПРОНИСЕЛЬПРОМ г.Орел

Привязан

Инв. №

Копировал Варич 22577-02 Формат А2

Инв.№ подл. | Подпись и дата | Взам.инв.№

Альбом II

Типовой проект

Схема расположения перекрытия вентшахт в осях 1-2, низ на отм. 2,500 (Схема 1)

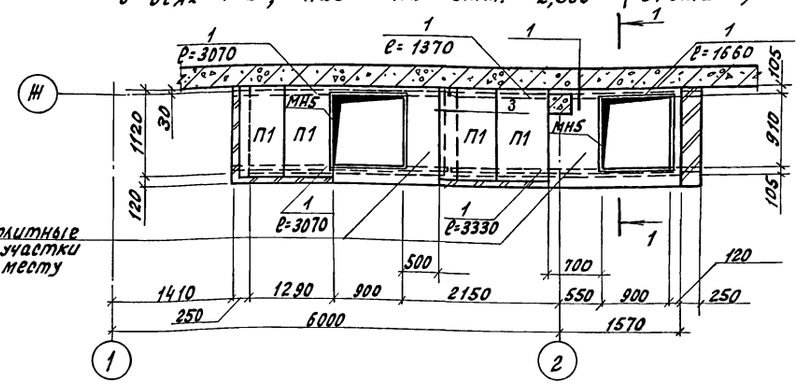

1-1

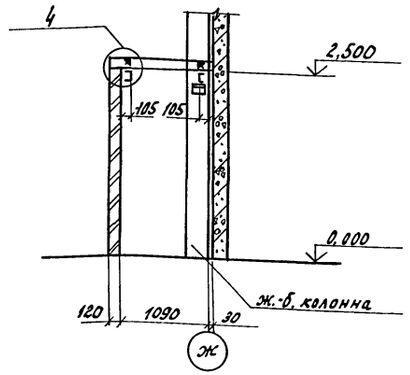

Схема расположения перекрытия вентшахт в осях 3-4, низ на отм. 2,500 (схема 2)

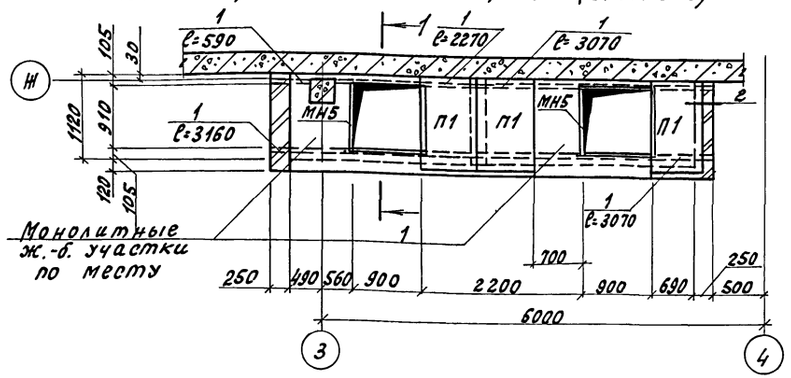

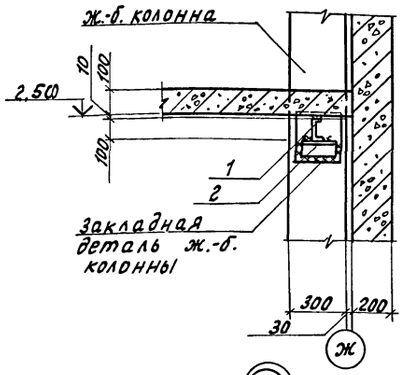

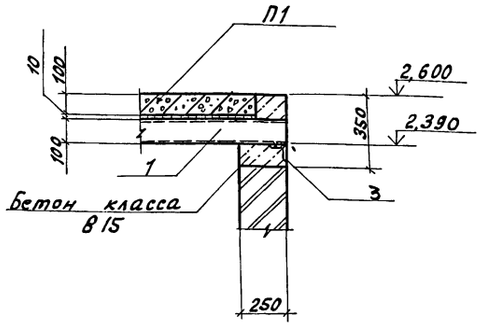

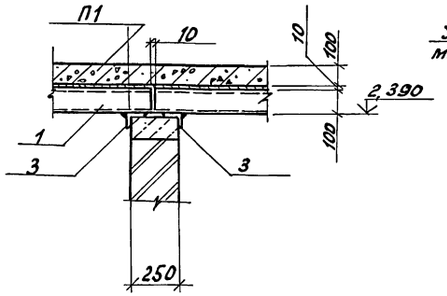

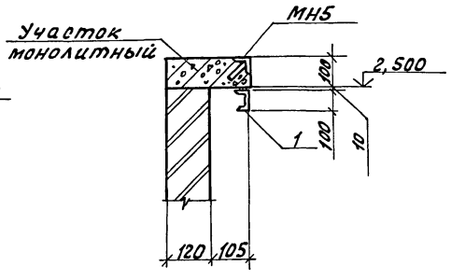

Спецификация к схеме расположения перекрытий вентшахт

Марка, поз.	Обозначение	Наименование	Кол.	Масса ед., кг	Примечание
		Схема 1			
П1	3.006.1-2/82, 1-2-1.0-029	Плита П8д-8	4	210	
МН5	КЖ Н. 600000	Изделие закладное МН5	2	14,94	
1	Б4	Швеллер $\frac{10\ ГОСТ\ 8240-72}{Вст3кп2\ ГОСТ\ 535-79}$	-	107,4	ℓ=12500
2	Б4	Уголок $\frac{125\times125\times8-Б\ ГОСТ\ 8509-86}{Вст3пс6-1\ ТУ\ 14-1-3023-80}$			
		ℓ=150	2	2,33	
3	Б4	Уголок $\frac{63\times63\times5-Б\ ГОСТ\ 8509-86}{Вст3кп2\ ГОСТ\ 535-79}$			
		ℓ=130	8	0,63	
		Монолитные ж.-б. участки по месту			
		Материалы			
		А-III-10 ГОСТ 5781-82		28,1	
		Бетон класса В15			0,223 м³
		Схема 2			
П1	3.006.1-2/82, 1-2-1.0-029	Плита П8д-8	3	210	
МН5	КЖ Н. 600000	Изделие закладное МН5	2	14,94	
1	Б4	Швеллер $\frac{10\ ГОСТ\ 8240-72}{Вст3кп2\ ГОСТ\ 535-79}$		104,5	ℓ=12160
2	Б4	Уголок $\frac{125\times125\times8-Б\ ГОСТ\ 8509-86}{Вст3пс6-1\ ТУ\ 14-1-3023-80}$			
		ℓ=150	2	2,33	
3	Б4	Уголок $\frac{63\times63\times5-Б\ ГОСТ\ 8509-86}{Вст3кп2\ ГОСТ\ 535-79}$ ℓ=130	8	0,63	
		Монолитные ж.-б. участки по месту			
		Материалы			
		А-III-10 ГОСТ 5781-82		34,8	
		Бетон класса В15			0,276 м³

Монолитные ж.-б. участки по месту армировать А-III-10 с шагом 100 мм в обоих направлениях.

Н.контр.	Ткач			т.п. 813-2-46.87		КЖ	
Гл.спец.отд.	Репало						
ГИП	Хлебников						
Гл.констр.	Тимошенко						
Рук.отд.	Колесников						
Рук.гр.	Бутенко			Хранилище лука-репки, или лука-выборка, или лука-севка вместимостью 500 тонн	Стадия	Лист	Листов
Инж.	Власова				РП	23	
Пров.	Молодова			Схемы расположения перекрытий вентшахт	ГИПРОНИСЕЛЬПРОМ г.Орел		

Привязан

Инв. №

Инв. № подл. | Подпись и дата | Взам. инв. №

22577-02 38

Копировал Ахротова

Формат А2

Альбом II

Типовой проект

Схема расположения стеновых панелей по оси 1

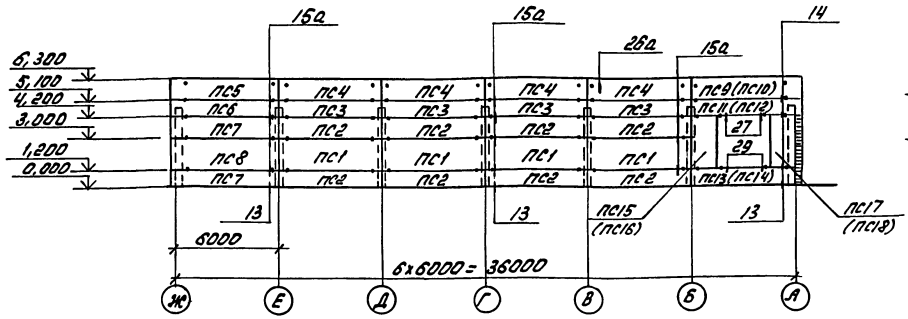

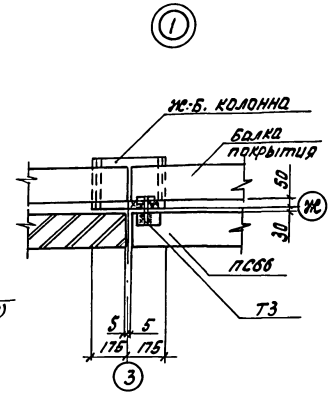

Схема расположения стеновых панелей по оси 4

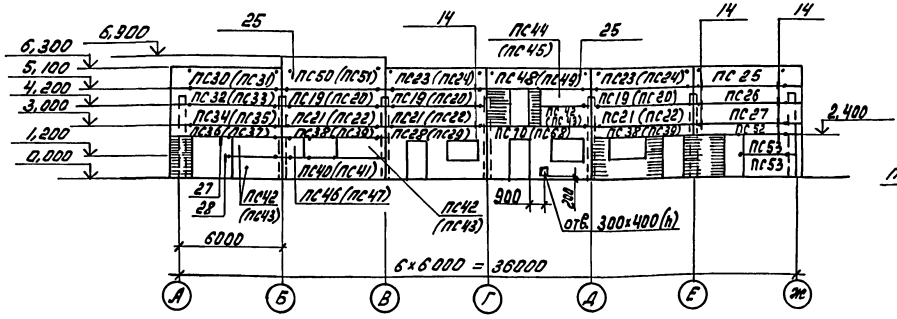

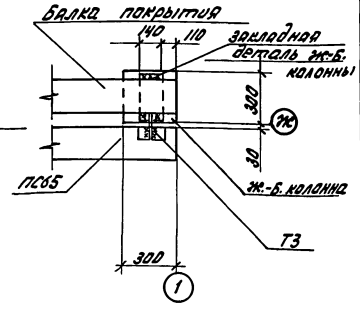

Схема расположения стеновых панелей по оси А

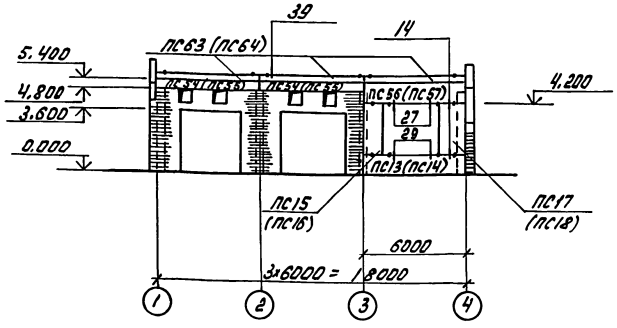

Схема расположения стеновых панелей по оси Ж

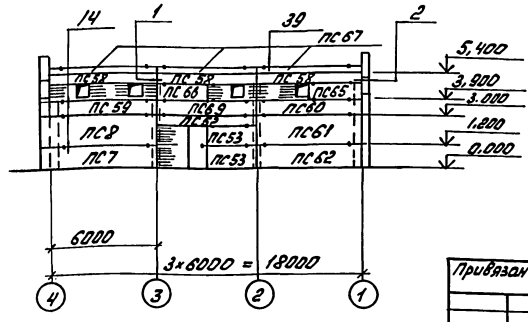

Спецификация к схемам расположения стеновых панелей (начало)

Марка поз.	Обозначение	Наименование	Кол. 1х30	Кол. 1х25	Масса ед.кг	Примечание
		Панели стеновые				
ПС1	КЖИ.260000	ПСД 60.18.20-Т-1	4	4	3200	
ПС2	КЖИ.260000-01	ПСД 60.12.20-Т-1	8	8	2100	
ПС3	1.832.1-9.1.0010000-01	ПСД 60.9.20-Т	4	4	1600	
ПС4	КЖИ.270000-02	ПСД 60.12.20-Т-2	4	4	2100	
ПС 5	КЖИ.280000	ПСД 60.12.20-Т-У-1	1	1	2200	
ПС 6	КЖИ.290000	ПСД 60.9.20-Т-У-1	1	1	1700	
ПС 7	КЖИ.290000-01	ПСД 60.12.20-Т-У-2	3	3	2200	
ПС 8	КЖИ.290000-02	ПСД 60.18.20-Т-У-1	2	2	3400	
ПС 9	КЖИ.300000	ПСД 60.12.40-Т-УП-1	1	–	4000	
ПС 10	КЖИ.300000-01	ПСД 60.12.30-Т-УП-1	–	1	3100	
ПС 11	КЖИ.310000	ПСД 60.9.40-Т-УП-1	1	–	3000	
ПС 12	КЖИ.310000-01	ПСД 60.9.30-Т-УП-1	–	1	2300	
ПС 13	КЖИ.320000	ПСД 60.12.40-Т-1	2	–	3800	
ПС 14	КЖИ.320000-01	ПСД 60.12.30-Т-1	–	2	3000	
ПС 15	КЖИ.330000	ПСД 12.30.40-Т-1	2	–	1900	
ПС 16	КЖИ.330000-01	ПСД 12.30.30-Т-1	–	2	1500	
ПС 17	КЖИ.340000	ПСД 18.30.40-Т-1	2	–	2800	
ПС 18	КЖИ.340000-01	ПСД 18.30.30-Т-1	–	2	2200	
ПС 19	1.832.1-9.10010000-13	ПСД 60.9.40-Т	3	–	2800	
ПС 20	1.832.1-9.10010000-09	ПСД 60.9.30-Т	–	3	2200	
ПС 21	1.832.1-9.1.0010000-14	ПСД 60.12.40-Т	3	–	3800	
ПС 22	1.832.1-9.1.0010000-10	ПСД 60.12.30-Т	–	3	3000	
ПС 23	КЖИ.270000	ПСД 60.12.40-Т-2	2	–	3800	
ПС 24	КЖИ.270000-01	ПСД 60.12.30-Т-2	–	2	3000	
ПС 25	КЖИ.300000-02	ПСД 60.12.20-Т-УП-1	1	1	2800	
ПС 26	КЖИ.350000	ПСД 60.9.20-Т-УП-1	1	1	1700	
ПС 27	КЖИ.350000-01	ПСД 60.12.20-Т-УП-2	1	1	2200	
ПС 28	1.832.1-10.1.2.0.0.0.0-28	2ПСД 6.30.40-ПТ-С	1	–	7200	
ПС 29	1.832.1-10.1.2.0.0.0.0-24	2ПСД 6.30.30-ПТ-С	–	1	5700	
ПС 30	КЖИ.280000-01	ПСД 60.12.40-Т-У-1	1	–	4000	
ПС 31	КЖИ.280000-02	ПСД 60.12.30-Т-У-1	–	1	3100	

Н.контр.	Ткач			
Гл.спец.ОТ	Репало			
ГИП	Хлебников			
Гл.конст.	Тимошенко			
Рук.сект.	Колесников			
Рук.гр.	Бутенко			
Инж.	Власова			
Пров.	Жолудева			

т.п. 813-2-46.87 КЖИ

Хранилище лука-репки или лука-выборка, или лука-севка вместимостью 500 тонн

Стадия	Лист	Листов
РП	24	

Схемы расположения стеновых панелей

ГИПРОНИСЕЛЬПРОМ г. Орел

Привязан

Инв.N

Инв.N подл. | Подпись и дата | Взам. инв.N

Копировал: Быстрова 22577-02 39 Формат А2

Альбом II

Типовой проект

Спецификация к схеме расположения стеновых панелей (продолжение)

Марка, поз.	Обозначение	Наименование	Кол. $t_н=-30°$	Кол. $t_н=-20°$	Масса ед. кг	Примечание
		Панели стеновые				
ПС 32	КЖИ. 290000-03	ПСД 60.9.40-Т-У-1	1	–	3000	
ПС 33	КЖИ. 290000-04	ПСД 60.9.30-Т-У-1	–	1	2300	
ПС 34	КЖИ. 290000-05	ПСД 60.12.40-Т-У-2	1	–	4000	
ПС 35	КЖИ. 290000-06	ПСД 60.12.30-Т-У-2	–	1	3100	
ПС 36	КЖИ. 360000	ПСД 60.6.40-Т-У-1	1	–	2000	
ПС 37	КЖИ. 360000-01	ПСД 60.6.30-Т-У-1	–	1	1600	
ПС 38	КЖИ. 370000	ПСД 60.6.40-Т-1	2	–	1800	
ПС 39	КЖИ. 370000-01	ПСД 60.6.30-Т-1	–	2	1500	
ПС 40	КЖИ. 380000	ПСД 60.12.40-Т-5	1	–	3800	
ПС 41	КЖИ. 380000-01	ПСД 60.12.30-Т-5	–	1	3000	
ПС 42	КЖИ. 390000	ПСД 30.12.40-Т-1	4	–	1900	
ПС 43	КЖИ. 390000-01	ПСД 30.12.30-Т-1	–	4	1500	
ПС 44	КЖИ. 390000-02	ПСД 30.9.40-Т-1	1	–	1400	
ПС 45	КЖИ. 390000-03	ПСД 30.9.30-Т-1	–	1	1100	
ПС 46	КЖИ. 400000	ПСД 12.12.40-Т-1	1	–	740	
ПС 47	КЖИ. 400000-01	ПСД 12.12.30-Т-1	–	1	580	
ПС 48	КЖИ. 410000	ПСД 60.12.40-Т-3	1	–	3800	
ПС 49	КЖИ. 410000-01	ПСД 60.12.30-Т-3	–	1	3000	
ПС 50	КЖИ. 420000	ПСД 60.18.40-Т-1	1	–	5700	
ПС 51	КЖИ. 420000-01	ПСД 60.18.30-Т-1	–	1	4500	
ПС 52	КЖИ. 430000	ПСД 60.6.20-Т-1	2	2	1100	
ПС 53	КЖИ. 440000	ПСД 30.12.20-Т-1	4	4	1100	
ПС 54	КЖИ. 450000	ПСД 60.6.40-Т-2	2	–	1800	
ПС 55	КЖИ. 450000-01	ПСД 60.6.30-Т-2	–	2	1500	
ПС 56	КЖИ. 460000	ПСД 60.12.40-Т-4	1	–	3800	
ПС 57	КЖИ. 460000-01	ПСД 60.12.30-Т-4	–	1	3000	
ПС 58	КЖИ. 470000	ПСД 60.6.20-Т-2	3	3	1100	
ПС 59	КЖИ. 480000	ПСД 60.9.20-Т-1	1	1	1600	
ПС 60	КЖИ. 490000	ПСД 60.9.20-Т-2	1	1	1600	
ПС 61	КЖИ. 500000	ПСД 60.18.20-Т-2	1	1	3200	
ПС 62	КЖИ. 500000-01	ПСД 60.12.20-Т-3	1	1	2100	
ПС 63	1.030.1-1.2-1-6.00.0-03	ПК 60.8-Л	3	–	1500	
ПС 64	1.030.1-1.2-1-6.00.0-02	ПК 60.7.5-Л	–	3	1400	

продолжение

Марка, поз.	Обозначение	Наименование	Кол. $t_н=-30°$	Кол. $t_н=-20°$	Масса ед. кг	Примечание
		Панели стеновые				
ПС 65	КЖИ. 510000	ПСД 30.9.20-Т-1	1	1	800	
ПС 66	КЖИ. 520000	ПСД 30.9.20-Т-2	1	1	800	
ПС 67	1.030.1-1.2-1.6.00.0	ПК 60-6.5-Л	3	3	1200	
ПС 68	КЖИ. 530000-01	2ПСД 6.30.30-ПТ-С-1	–	1	5700	
ПС 69	КЖИ. 540000	ПСД 60.9.20-Т-3	1	1	1600	
ПС 70	КЖИ. 530000	2ПСД 6.30.40-ПТ-С-1	1	–	7200	
		Элементы крепления				
Т20	1.030.1-1.4-1-220-05	Т20	10	10	0.6	
14	1.030.1-1.4-1-220-02	Т19	14	14	0.5	
1	1.030.1-1.4-1-120	Т3	72	72	0.4	
2	1.030.1-1.4-1-120-01	Т4	40	40	0.7	
27	1.030.1-1.4-1-150-01	Т10	12	12	1.3	
19	1.030.1-1.3-3-514	Лист Б-ПН-НО.8.0-ГОСТ 19903-74 Вст3кп2 ГОСТ 14637-79				
		80×140	21	21	0.7	
22	1.030.1-1.3-3-515	Лист Б-ПН-НО.8.0-ГОСТ 19903-74 Вст3кп2 ГОСТ 14637-79				
		140×140	4	4	1.23	
А1	1.030.1-1.0-3-2401	А1	12	12	0.7	
А2	1.030.1-1.0-3-2402	А2	6	6	1.2	
А3	1.030.1-1.0-3-2403	А3	18	18	0.4	
А4	1.030.1-1.0-3-2404	А4	6	6	1.5	

1. Схемы расположения стеновых панелей см. лист 24.
2. Начало спецификации к схемам расположения стеновых панелей см. лист 24.
3. Стеновые панели по оси 1 отстоят от оси на толщину утеплителя 130 мм для $t_н$=минус 30°С, 170 мм для $t_н$= минус 20°С
4. Узлы крепления приняты по серии 1.030.1-1, вып. 3-3.
5. Кирпичную кладку выполнять до монтажа панелей.
6. Узел крепления 15а отличается от узла 15 по серии 1.030.1-1, вып.3-3 привязкой стеновой панели к оси: для $t_н$ минус 30°С – 130 мм; для $t_н$ минус 20°С – 170 мм.
7. Монтаж панелей по оси ж в осях 3-2 выполнить после монтажа оборудования.
8. Узел крепления 26а отличается от узла 26 по серии 1.030.1-1, вып. 3-3 заменой элемента крепления Т22 на Т20.
9. Карнизную панель крепить к подкарнизной до монтажа см. документ 1.030.1-1.0-3-2400 серии 1.030.1-1, вып. 0-3.

Н. контр.	Ткач		11.06.87	т.п. 813-2-46.87-КЖ
Гл. спец. ст.	Репало		27.07.87	
ГИП	Хлебников		27.07.87	
Гл. конст.	Тимошенко		27.07.87	
Рук. срк.	Колесников		27.07.87	
Рук. гр.	Бутенко		27.07.87	Хранилище лука-репки или лука-выборка, или лука-севка вместимостью 500 тонн
Инж.	Власова		27.07.87	
Пров.	Жалядова		27.07.87	Спецификация к схемам расположения стеновых панелей

Привязан

Инв. N

Стадия	Лист	Листов
РП	25	

ГИПРОНИСЕЛЬПРОМ г. Орел

Копировал: Быстрова 22577-02 40 Формат А2

Инв. N подл. | Подпись и дата | Взам. инв. N

Альбом II

Типовой проект

Схема расположения перегородки по оси 2

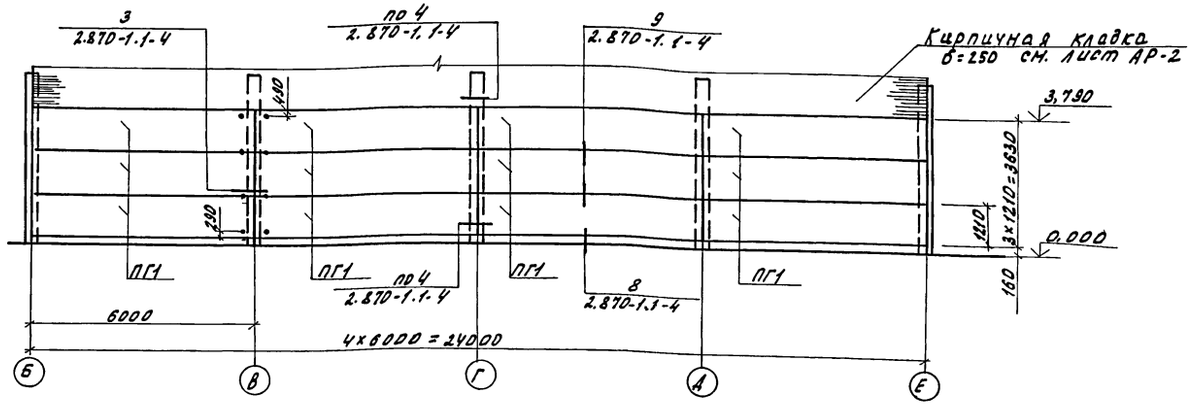

Схема расположения перегородки по оси 3

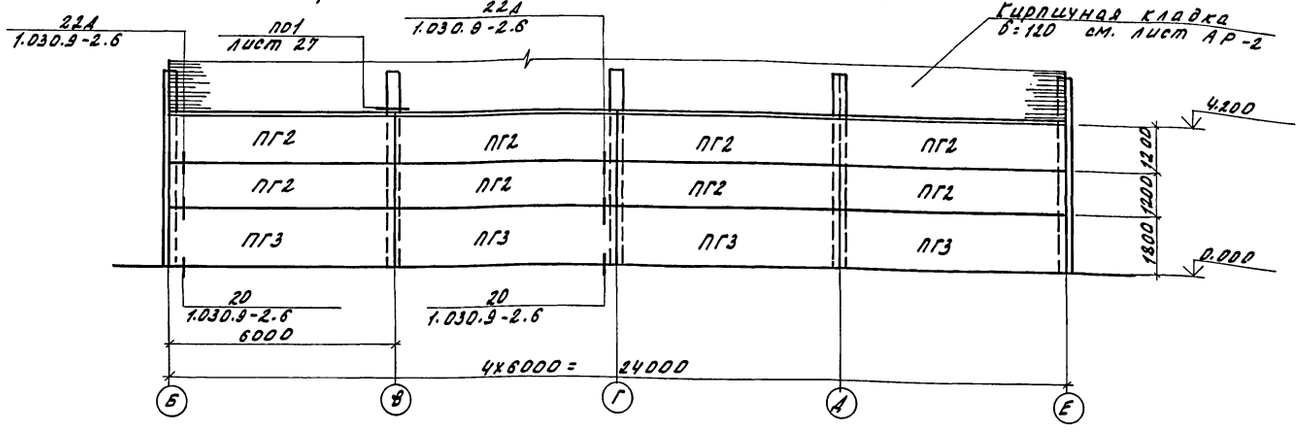

Схема расположения перегородки по оси Е

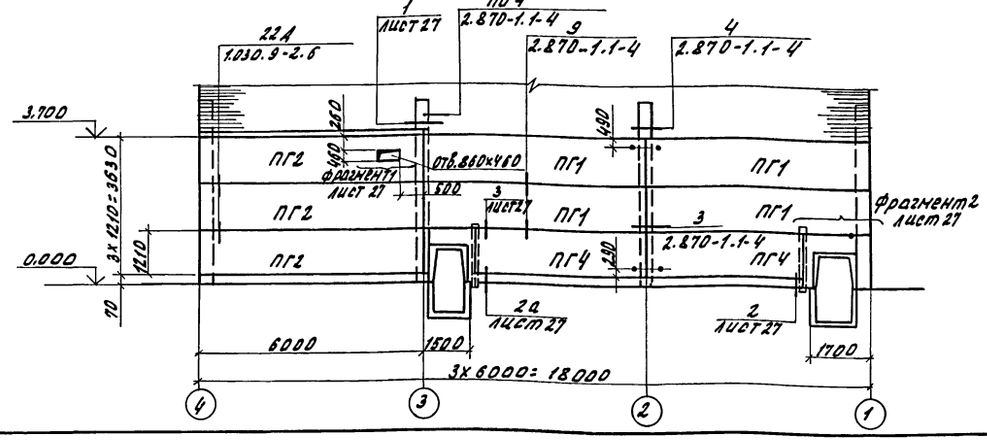

Спецификация к схемам расположения перегородок

Марка, поз.	Обозначение	Наименование	Кол.	Масса ед, кг	Примечание
		Панель перегородки			
ПГ1	2.870-1.2-4 020	ПК 60.12-4АIV Т-Б	16	1770	
ПГ2	1.030.9-2.1-05.0	ПГ60.12-1-Т	11	1370	
ПГ3	1.030.9-2.1-05.0	ПГ60.18-1-Т	4	2040	
ПГ4	1.141-1.60 3000	ПК 42.12-8Т	2		
		Изделия соединительные			
МС9	1.030.9-2.7-2-0.29.0	МС9	15	0.5	
МС9а	1.030.9-2.7-2-0.29.0-01	МС9а	15	0.5	
МС14	1.030.9-2.7-2-0.16.0-08	МС14	20	0.2	
МС3	2.870-1.2-4 030	МС3	48	1,49	
МС6	2.870-1.2-4 070	МС6	48	6.0	
МС6б	1.030.9-2.7-2-0.22.0-08	МС6б	30	0.5	
1	5.900-2	Сальник Ду100, ℓ=200	3	8.2	
2	БЧ	Швеллер 14 ГОСТ 8240-72 / Вст3кп2 ГОСТ 535-79			
		ℓ=5990	5	73,68	
3	БЧ	Швеллер 14 ГОСТ 8240-72 / Вст3кп2 ГОСТ 535-79			
		ℓ=1800	4	22.1	
4	БЧ	Лист Б-ПН-НО-6.0 ГОСТ 19903-74 / Вст3кп2 ГОСТ 14637-79			
		200x200	2	1.88	
5	БЧ	А-I-10 ГОСТ 5781-82, ℓ=1150	4	1.1	
	11761.00.00.000	Дюбель ДРК-М10			см. прим. лист 27
		Гайка М20-6Н.5.016			
		ГОСТ 5915-70	48		
		Шайба 20.01.08 кп.016			
		ГОСТ 11371-78	48		
6		А-I-8 ГОСТ 5781-82, ℓ=250	18	0.1	
7		Двутавр 26Б1 ГОСТ 26020-83 / Вст3пс6-I ТУ14-1-3023-80			
		ℓ=150	2	5.34	
		Материалы			
		ПРП-40.К-30.300 ГОСТ 19177-81			
		ℓ=3600	14		
		Бетон класса В 15			1,31 м³

Гл.контр.	Ткач		26.06.87	т.п. 813-2-46.87 КЖ			
Нач.отд.	Репдо		26.06.87				
ГИП	Хлебников		27.07.87				
Гл.констр.	Тимошенко		27.07.87				
Рук.сект.	Колесников		27.07.87				
Рук.гр.	Бутенко		27.07.87	Хранилище луга-репки или луга-выборка, или луга-севка внместимостью 500 тонн	Стадия	Лист	Листов
Ст.инж.	Власова		27.07.87		РП	26	
Инж.	Жолудева		27.07.87				
Ст.техн.	Шорина		27.07.87	Схемы расположения перегородок.	ГИПРОНИСЕЛЬПРОМ г. Орел		

Привязан

Инв. №

Инв. № подл. | Подпись и дата | Взам. инв. №

22577-02 41

Копировал Онельченко

Формат А2

Альбом II

Типовой проект

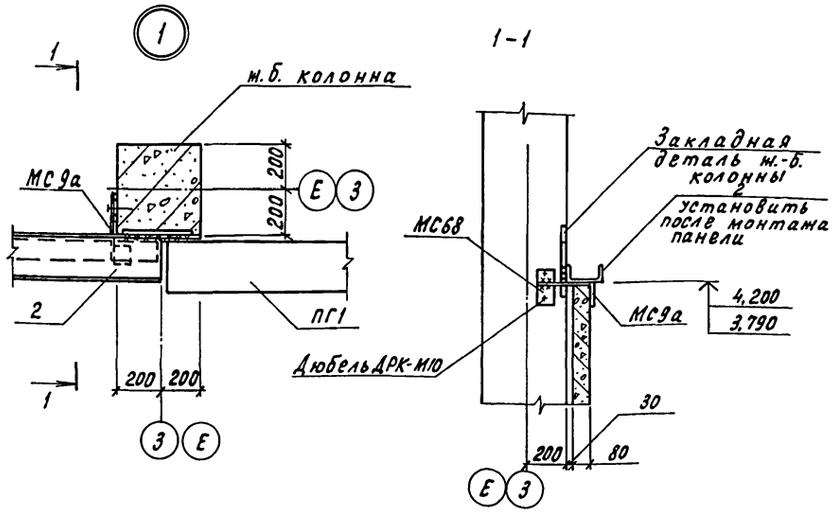

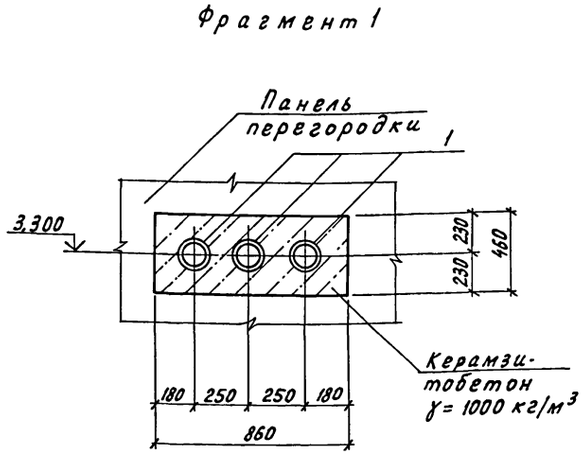

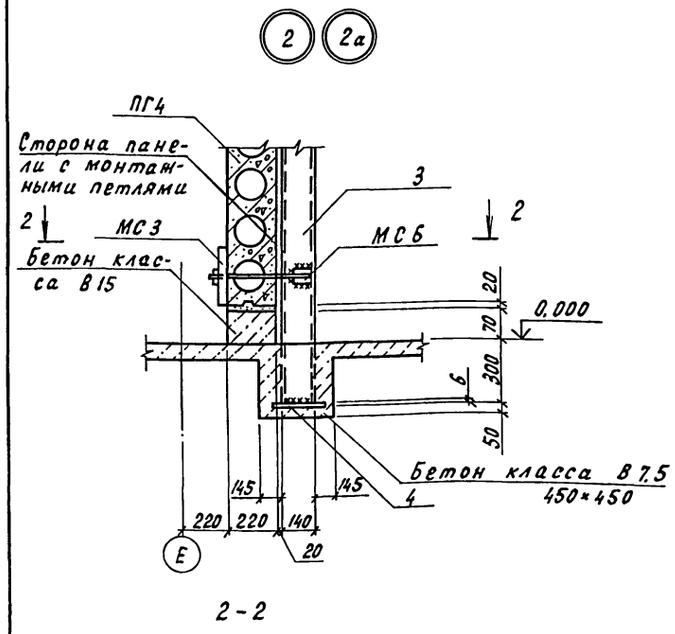

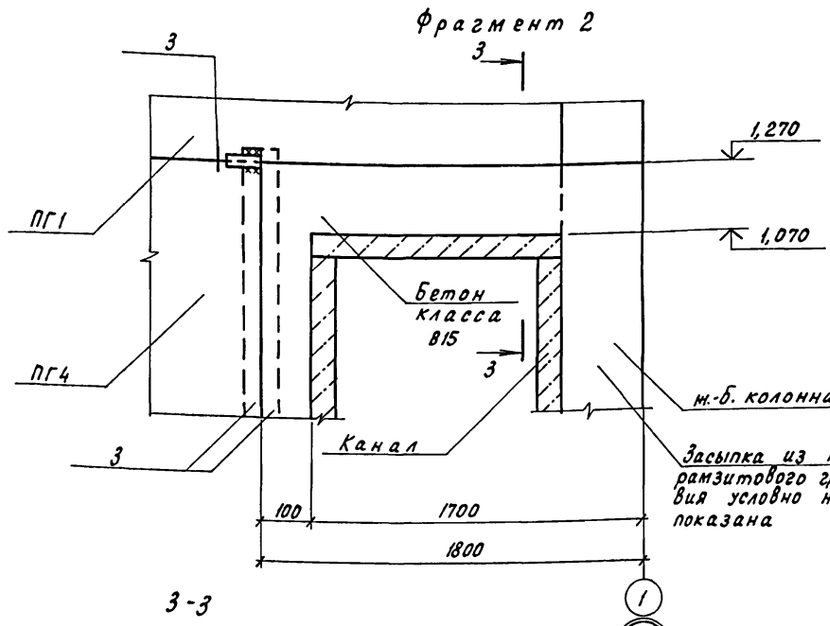

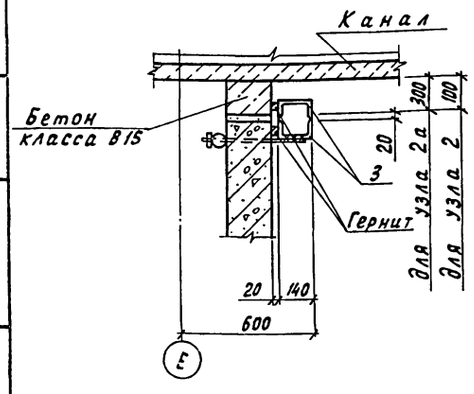

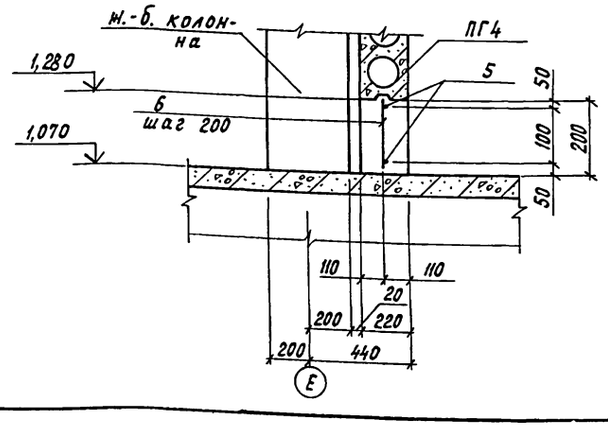

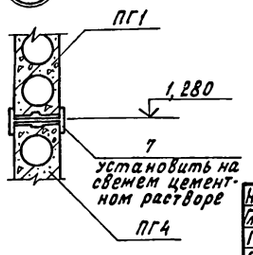

1. Крепление панелей перегородок к железобетонным колоннам осуществляется при помощи распорных дюбелей, устанавливаемых в отверстия, образованные путем сверления с помощью ручного механизированного инструмента. Конструкция дюбеля, разработанного ВНИИМонтажспецстроем, приведена в приложении к вып. 7 ч. 2, серии 1.030.9-2.
2. Отверстие 460×860 выполнить по месту после монтажа, высверлив его по периметру сверлом с шагом, равным два диаметра сверла.
3. Торцы панелей заделать цементно-песчаным раствором марки 100, см. „Деталь заделки торцов панелей" документ 2.870-1.2-4 030 серии 2.870-1, вып. 2-4.

Н.контр.	Ткач		27.07.87	т.п. 813-2-46.87		КЖ		
Гл.спец.отд	Репало		27.07.87					
ГИП	Хлебников		27.07.87					
Гл.констр	Тимошенко		27.07.87					
Рук.сект.	Колесников		27.07.87					
Рук.гр.	Бутенко		27.07.87	Хранилище лука-репки, или лука-выборка, или лука-севка вместимостью 500 тонн	Стадия	Лист	Листов	
Ст.инж.	Власова		27.07.87		РП	27		
Инж.	Жолудева		27.07.87	Фрагменты 1, 2. Узлы 1, 2, 2а.	ГИПРОНИСЕЛЬПРОМ г.Орел			

Привязан

Инв. N

Инв. N подл. | Подпись и дата | Взам. инв. N

22577-02 42

Копировал Перелыгина

Формат А2

Альбом I

Типовой проект

Ведомость рабочих чертежей основного комплекта

Лист	Наименование	Примечание
1	Общие данные (начало)	
2	Общие данные (продолжение)	
3	Общие данные (продолжение)	
4	Общие данные (продолжение)	
5	Общие данные (окончание)	
6	Схемы расположения металлических балок и	
	опоры под градирню	
7	Сечения 2-2...7-7	
8	Площадка ПЛ1 на отм. 2,600	
9	Узлы 1...7.	
10	Узлы 8...10.	
11	Площадка ПЛ2 на отм. 3.000 и стремянка	
	СГ1 - Узел 11.	
12	Узлы 12...15.	
13	Площадка ПЛ3 на отм. 2,000 . Узлы 16...18.	
14	Схема расположения сетчатого ограждения	
	в осях 6-7. Узлы 19,20.	

Ведомость металлоконструкций по видам профилей

Наименование конструкций по номенклатуре Прейскуранта № 01-09	Позиции по прейскуранту № 01-09	№ п/п	Код конструкций	Масса конструкций, т по видам профилей стали: всего стали, подвергнутой II высокой прочности	балки и швеллеры	крупносортная сталь	среднесортная сталь	мелкосортная сталь	толстолистовая сталь	универсальная сталь	тонколистовая сталь	гнутые и гнутосварные	трубы	прочие	Всего	В приведенном виде к стали класса С38/23	Количество, шт	Серия типовых конструкций
1	2	3	4	5	6	7	8	9	10	11	12	13	14	15	16	17	18	19
Типовые конструкции																		
Площадка		1	526243		0,05	0,01			0,07						0,13	0,13		
Лестничные марши	102	2	526242		0,14	0,03			0,22						0,39	0,39		
Стремянка		3				0,06		0,01							0,07	0,07		
Ограждение	102	4	526244		0,19			0,04	0,03		0,13				0,39	0,39		
Консоль опорная		5				0,06			0,01						0,07	0,07		
Нетиповые конструкции																		
Балки		6			0,66	0,03		0,02	0,03						0,74	0,74		
Опора под градирню		7	526396		0,31	0,02			0,02					0,04	0,39	0,39		
Площадки		8	526243		1,75	0,23			1,72						3,70	3,70		
Сетчатое ограждение		9	526200			0,02		0,01						0,06	0,09	0,09		
Итого					3,10	0,46		0,08	2,10		0,13			0,10	5,97	5,97		

Ведомость ссылочных и прилагаемых документов

Обозначение	Наименование	Примечание
	Ссылочные документы	
1.030.1-1, Вып. 4-1	Стены наружные из однослойных	
	панелей для каркасных общест-	
	венных зданий, производственных	
	и вспомогательных зданий про-	
	мышленных предприятий	
1.450.3-3, Вып. 1 ч. 1,2	Стальные лестницы, площадки,	
	стремянки и ограждения	
3.017-1. Вып. 2. 4. 5	Ограждения площадок и участков	
	предприятий, зданий и сооружений	

Условное обозначение

- железобетон

Типовой проект разработан в соответствии с действующими нормами и правилами и предусматривает мероприятия, обеспечивающие взрывную, взрывопожарную и пожарную безопасность при эксплуатации здания.

Главный инженер проекта Р.А. Хлебников

Общие указания

1. Данная часть проекта разработана на основании задания на проектирование, утвержденного Министерством плодоовощного хозяйства СССР от 29 декабря 1985 года.
2. За условную отметку 0.000 принят уровень чистого пола хранилища, что соответствует абсолютной отметке на генплане [ ].
3. Изготовление и монтаж конструкций должны осуществляться в соответствии с указаниями главы СНиП III-18-75 „Металлические конструкции".
4. Сварные швы выполнить электродами типа Э42 по ГОСТ 9466-75 и ГОСТ 9467-75. Высоту шва принять 6 мм.
5. Болты принять нормальной точности класса 5,6 по ГОСТ 7798-70.
6. Закрепление гаек на постоянных болтах осуществить путем зачеканки или подварки резьбы.
7. Все металлические конструкции покрыть эмалью ПФ-133 (2 слоя) ГОСТ 926-82 по грунтовке ГФ-021 (1 слой) ГОСТ 25129-82.
8. Нормативное значение равномерно-распределенной временной нагрузки на площадки принято (150 кгс/м²) 1,5 КПа согласно СНиП 2.01.07-85.
9. Монтажные соединения лестничных маршей с площадками и ограждений с лестничными маршами и площадками производить с помощью болтов М12.8g×30.58.016 по ГОСТ 7798-70. Количество крепежных изделий входит в комплект конструкций.

Согласовано: Рук. пр. пл. тем. Беляев; Рук. сект. Э.А. Коргин; Рук. пр. пл. тем. Ковтун; Рук. сект. Ковтун; Рук. отд. Александров; Рук. сект. Т. Пономарева; Взам. инв. №; Подпись и дата; Инв. № подл.

Инв. №				Привязан
Зам. гл. инж.	Карпенков		27.07.87	
Н. контр.	Ткач		27.07.87	т.п. 813-2-46.87 КМ
Нач. отд.	Ирина		27.07.87	
ГИП	Хлебников		27.07.87	
Гл. констр.	Пимошенко		27.07.87	
Рук. сект.	Колесников		27.07.87	Хранилище лука-репки, или лука-выборка, или лука-севка вместимостью 500 тонн
Рук. гр.	Бутенко		27.07.87	Стадия: РП; Лист: 1; Листов: 14
Инж.	Бирюкова		27.07.87	
Пров.	Бутенко		27.07.87	Общие данные (начало)
				ГИПРОНИСЕЛЬПРОМ г. Орел

Копировал Фомушкина

Формат А2

Альбом II

Типовой проект

Техническая спецификация металла

Вид профиля и ГОСТ, ТУ	Марка металла и ГОСТ	Обозначение и размер профиля (мм)	№№ по порядку	Код марки металла	Код профиля	Код размера профиля	Количество (шт)	Длина (мм)	Масса металла по элементам конструкций (т) Балки	Площадка под градирню (шт.)	Площадка ПЛ1 (шт.1)	Площадка ПЛ2 и стремянка СТ1 (шт.)	Площадка ПЛ3 (шт.1)	Сетчатое ограждение		Общая масса (т)	Масса потребности в металле по кварталам (заполняется изготовителем) (т) I	II	III	IV	Заполняется ВЦ
									Код элемента конструк.												
1	2	3	4	5	6	7	8	9													
Двутавры стальные горячекатаные с параллельными гранями полок Сортамент ГОСТ 26020-83	Вст3пс6-1	I 20Ш1	1		24619						0,55					0,55					
	ТУ 14-1-3023-80																				
	Итого		2	12300							0,55					0,55					
Сталь горячекатаная. Швеллеры. Сортамент ГОСТ 8240-72	Вст3кп2	[10	3		26140						0,31		0,25			0,56					
	ГОСТ 380-71	[14	4		26166				0,66							0,66					
	Итого		5	11240					0,66		0,31		0,25			1,22					
	Вст3пс6-1	[16	6		26182						0,56	0,08				0,64					
	ТУ 14-1-3023-80	[20	7		26239					0,31						0,31					
	Итого		8	12300						0,31	0,56	0,08				0,95					
Сталь прокатная угловая равнополочная. Сортамент ГОСТ 8509-86	Вст3кп2	∟ 50×50×5	9		21113				0,03	0,02	0,01		0,01	0,02		0,09					
	ГОСТ 380-71	∟ 63×63×5	10		21113								0,02			0,02					
	Итого		11	11240					0,03	0,02	0,01		0,03	0,02		0,11					
	Вст3пс6	∟ 75×75×6	12		21113						0,16	0,02				0,18					
	ГОСТ 380-71																				
	Итого		13	12300							0,16	0,02				0,18					
Сталь листовая горячекатаная. Сортамент ГОСТ 19903-74	Вст3кп2	— б=6	14		71200						0,01					0,01					
	ГОСТ 380-71	— б=8	15		71200				0,03		0,03	0,01				0,07					
		— б=10	16							0,02	0,03		0,01			0,06					
	Итого		17	11240					0,03	0,02	0,07	0,01	0,01			0,14					
	Вст3пс6-1	— б=20	18		71200						0,12		0,03			0,15					
	ТУ 14-1-3023-80																				
	Итого		19	12300							0,12		0,03			0,15					
Листы стальные с ромбическим и чечевичным рифлением. Технические условия ГОСТ 8568-77	Вст3кп2	— б=4	20		71315						0,02					0,02					
	ГОСТ 380-71	— б=6	21		71315						0,99		0,48			1,47					
	Итого		22	11240							1,01		0,48			1,49					

Привязан

Инв. N

Н.контр.	Ткач		27.07.87
Гл.спец.отд.	Репало		27.07.87
ГИП	Хлебников		27.07.87
Гл.констр.	Тимошенко		27.07.87
Рук.сект.	Колесников		27.07.87
Рук.гр.	Бутенко		27.07.87
Инж.	Бирюкова		27.07.87
Пров.	Бутенко		27.07.87

т.п. 813-2-46.87 КМ

Хранилище лука-репки, или лука-выборка, или лука-севка вместимостью 500 тонн

Общие данные (продолжение)

Стадия	Лист	Листов
РП	2	

ГИПРОНИСЕЛЬПРОМ г.Орел

22577-02 44

Копировал Перелыгина

Формат А2

Инв. N подл. | Подпись и дата | Взам. инв. N

Альбом II

Типовой проект

Техническая спецификация металла (продолжение)

Вид профиля и ГОСТ, ТУ	Марка металла и ГОСТ	Обозначение и размер профиля (мм)	№№ по порядку	Код: марки металла	Код: профиля	Код: размера профиля	Количество (шт.)	Длина (мм)	Масса металла по элементам конструкции (т): Балки	Опора под грядирную (шт.1)	Площадка ПЛ1 (шт.1)	Площадка ПЛ2 и стремянка (шт.1)	Площадка ПЛ3 (шт.1)	Сетчатое ограждение		Общая масса (т)	Масса потребности в металле по кварталам (заполняется изготовителем) (т): I	II	III	IV	Заполняется ВЦ
				Код элемента констр																	
1	2	3	4	5	6	7	8	9													
Сталь горячекатаная круглая ГОСТ 2590-71	Вст 3 кп 2	• ф6	23		11118									0,01		0,01					
	ГОСТ 380-71	• ф10	24		11118				0,02					0,01		0,03					
	Итого		25	11240					0,02					0,02		0,04					
Трубы стальные бесшовные горячедеформированные. Сортамент ГОСТ 8732-78	Вст 3 кп 2	ф95х6	26		91073					0,04						0,04					
	ГОСТ 380-71																				
	Итого		27	11240						0,04						0,04					
Сетки стальные плетеные одинарные. Технические условия ГОСТ 5336-80	Вст 3 кп 2	50-2,5-0	28											0,01		0,01					
	ГОСТ 380-71	50-3,0-0	29											0,04		0,04					
	Итого		30	11240										0,05		0,05					
Итого масса металла			31																		
Площадки, лестничные марши, стремянка, ограждения	Листы 4,5		32						0,74	0,39	2,79	0,11	0,80	0,09		4,92					
																1,05					
Всего масса металла			33																		
В том числе по маркам	Вст 3 кп 2		34													5,97					
	Вст 3 пс 6		35													4,16					
	Вст 3 пс 6-1		36													0,18					
																1,63					
Масса поставки элементов по кварталам (т) (заполняется заказчиком)	I																				
	II																				
	III																				
	IV																				

Инв. № подл. | Подпись и дата | Взам. инв. №

Н. контр.	Ткач		16.08.87
Гл. спец. пр.	Репало		27.07.87
ГИП	Хлебников		27.07.87
Гл. констр.	Тимошенко		27.07.87
Рук. сект.	Колесников		27.07.87
Рук. гр.	Бутенко		27.07.87
Инж.	Бирюкова		27.07.87
Пров.	Бутенко		27.07.87

т. п. 813-2-46.87 КМ

Хранилище лука-репки, или лука-выборка, или лука-севка вместимостью 500 тонн.

Стадия	Лист	Листов
РП	3	

Общие данные (продолжение)

ГИПРОНИСЕЛЬПРОМ г. Орел

Привязан

Инв. №

Копировал Муратова

225 77-02 45

Формат А2

Альбом II

Типовой проект

Техническая спецификация металла на конструкции, изготавляемые на специализированных заводах

Вид профиля и ГОСТ, ТУ	Марка металла и ГОСТ	Обозначение и размер профиля (мм)	№ п/п по порядку	Код марки металла	Код профиля	Код размера профиля	Количество (шт)	Длина (мм)	Масса металла по элементам конструкции (т) Площадка П1 (шт.)	Площадка П2 (шт.)	Площадка П3 (шт.)			Общая масса (т)	Масса потребности в металле по кварталам (заполняется изготовителем) (т) I	II	III	IV	Заполняется ВЦ
1	2	3	4	5	6	7	8	9	Код элемента констр.										
Швеллеры стальные гнутые равнополочные. Сортамент. ГОСТ 8278-83	Вст3кп2 ГОСТ 380-71	[160×50×4	1		73007					0,05				0,05					
		[180×50×4	2		73007				0,04	0,07	0,03			0,14					
	Итого		3	11240					0,04	0,12	0,03			0,19					
Швеллеры стальные гнутые неравнополочные. Сортамент. ГОСТ 8281-80	Вст3кп2 ГОСТ 380-71	[50×40×12×2,5	4		74002				0,07	0,06	0,06			0,19					
	Итого		5	11240					0,07	0,06	0,06			0,19					
Сталь прокатная угловая равнополочная. Сортамент. ГОСТ 8509-86	Вст3кп2 ГОСТ 380-71	∟25×25×3	6		21113				0,02	0,01	0,01			0,04					
		∟75×75×6	7		21113				0,01	0,02	0,01			0,04					
		∟200×200×14	8		21113						0,06			0,06					
	Итого		9	11240					0,03	0,03	0,08			0,14					
Уголки стальные гнутые равнополочные. Сортамент. ГОСТ 19771-74	Вст3кп2 ГОСТ 380-71	∟80×80×5	10		75116					0,06				0,06					
	Итого		11	11240						0,06				0,06					
Полоса стальная горячекатаная. Сортамент. ГОСТ 103-76	Вст3кп2 ГОСТ 380-71	— δ=4	12		13110					0,03				0,03					
	Итого		13	11240						0,03				0,03					
Сталь листовая горячекатаная. Сортамент. ГОСТ 19903-74	Вст3кп2 ГОСТ 380-71	— δ=10	14		72117						0,01			0,01					
	Итого		15	11240							0,01			0,01					
Сталь листовая холоднокатаная. Сортамент. ГОСТ 19904-74.	Вст3кп2 ГОСТ 380-71	— δ=4	16		71110				0,01	0,01	0,01			0,03					
		— δ=6	17		71110				0,01	0,01	0,01			0,03					
	Итого		18	11240					0,02	0,02	0,02			0,06					

Взам. инв. № | Подпись и дата | Инв. № подл.

Н. контр.	Ткач		14.01.87	Т.п. 813-2-46.87 КМ
Гл. спец. от.	Репало		27.01.87	
РПП	Хлебников		27.01.87	
Гл. констр.	Тимошенко		27.01.87	
Рук. сект.	Колесников		27.01.87	
Рук. гр.	Бутенко		27.01.87	Хранилище лука-репки, или лука-выборка, или лука-севка вместимостью 500 тонн
Инж.	Бирюкова		27.01.87	
Пров.	Бутенко		27.01.87	Общие данные (продолжение)

Стадия	Лист	Листов
РП	4	

ГИПРОНИСЕЛЬПРОМ г. Орел

Привязан

Инв. №

22577-02 46

Копировал Зубакова

Формат А2

Альбом II

Типовой проект

Техническая спецификация металла на конструкции, изготавляемые на специализированных заводах (продолжение)

Вид профиля и ГОСТ, ТУ	Марка металла и ГОСТ	Обозначение и размер профиля (мм)	№№ по порядку	Код марки металла	Код профиля	Код размера профиля	Количество (шт.)	Длина (мм)	Масса металла по элементам конструкций (т) Площадка ПЛ1 (шт.1)	Площадка ПЛ2 (шт.1)	Площадка ПЛ3 (шт.1)			Общая масса (т)	Масса потребности в металле по кварталам (заполняется изготовителем) (т) I	II	III	IV	Заполняется ВЦ
									Код элемента констр.										
1	2	3	4	5	6	7	8	9											
Листы стальные с ромбическим и чечевичным рифлением. Технические условия ГОСТ 8568-77	Вст3кп2 ГОСТ 380-71	-δ=4	19		71129				0,03	0,18	0,02			0,23					
	Итого		20	11240					0,03	0,18	0,02			0,23					
Сталь горячекатаная круглая. Сортамент ГОСТ 2590-71	Вст3кп2 ГОСТ 380-71	⌀18	21		11118					0,01				0,01					
	Итого		22	11240						0,01				0,01					
Сталь холодногнутая Профили корытные равнополочные и неравнополочные конусные Технические условия 4МТУ 2-130-70	Вст3кп2 ГОСТ 380-71	90×30×25×3	23						0,05	0,04	0,04			0,13					
	Итого		24	11240					0,05	0,04	0,04			0,13					
Всего масса металла			25						0,24	0,55	0,26			1,05					
В том числе по маркам	Вст3кп2		26											1,05					
Масса поставки элементов по кварталам (т), (заполняется заказчиком)	I																		
	II																		
	III																		
	IV																		

Инв. № подл. | Подпись и дата | Взам. инв. №

Привязан

Инв. №

Н. контр.	Ткач			т.п. 813-2-46.87 КМ
Гл. спец. пр.	Репало			
ГИП	Хлебников			
Гл. констр.	Тимошенко			
Рук. сект.	Колесников			
Рук. гр.	Бутенко			Хранилище лука-репки, или лука-выборка, или лука-севка вместимостью 500 тонн
Инж.	Бирюкова			
Пров.	Бутенко			

Стадия	Лист	Листов
РП	5	

Общие данные (окончание)

ГИПРОНИСЕЛЬПРОМ г. Орел

22577-02 47

Копировал Ахротова

Формат А2

Альбом I

Типовой проект

Схема расположения металлических балок

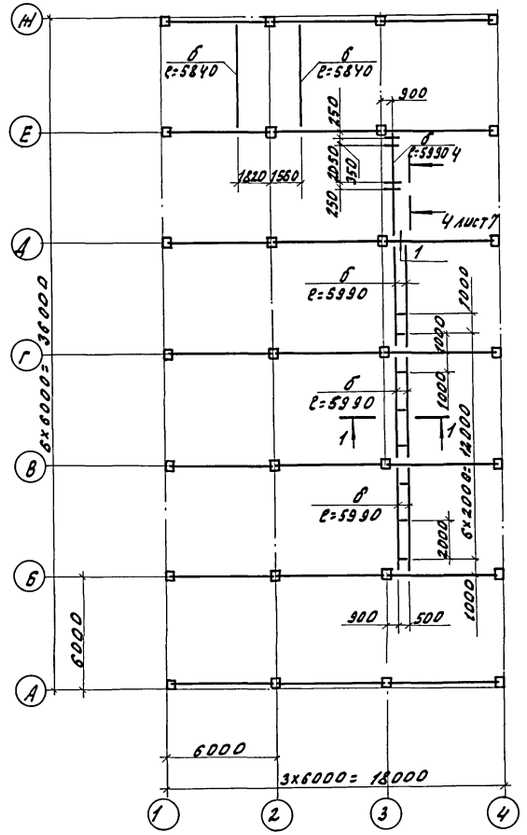

1-1

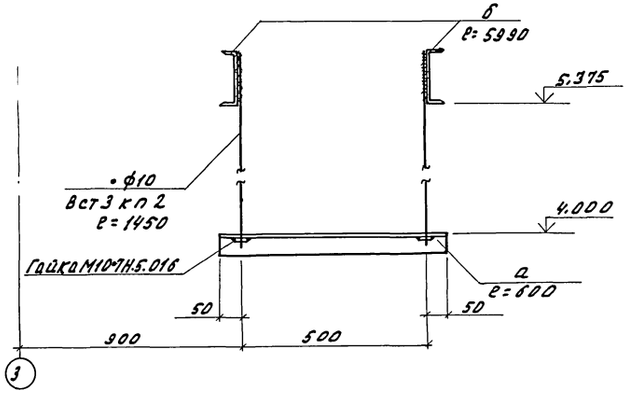

Схема расположения опоры под градирню

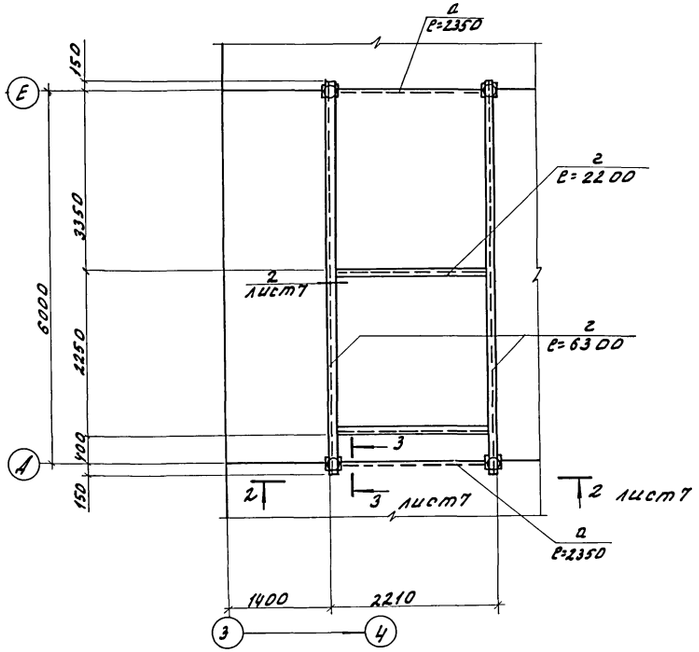

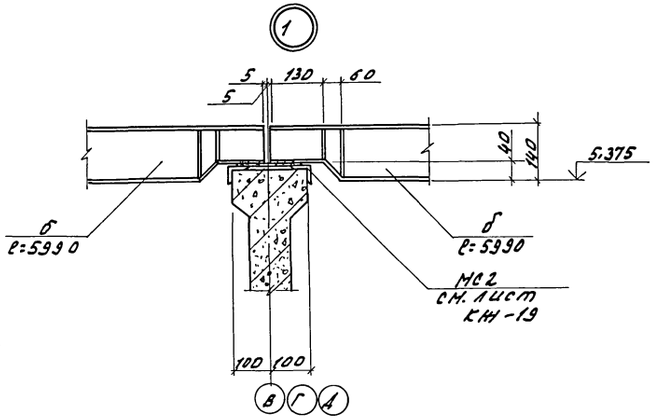

Ведомость элементов

Марка	Сечение: Эскиз	Поз.	Состав	Опорные усилия: M тс.м	N тс	Q тс	Группа конструкций	Марка металла	Примечание
Схема расположения металлических балок									
а	L		L50x50x5	—	—	0,08	IV	Вст3кп2	
б	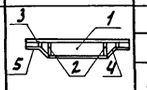	1	C14	—	—	0,40	IV	Вст3кп2	
		2	-8x120	—	—	—	IV	Вст3кп2	ℓ=45
		3	-8x80	—	—	—	IV	Вст3кп2	ℓ=45
		4	-8x75	—	—	—	IV	Вст3кп2	ℓ=70
		5	-8x75	—	—	—	IV	Вст3кп2	ℓ=130
			• ф10				IV	Вст3кп2	ℓ=1450
	Гайка М10-7Н.5.016 ГОСТ 5915-70								16 шт.
Схема расположения опоры под градирню									
в	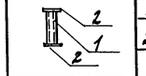	1	Труба ф95x6	—	1,0	—	IV	Вст3кп2	ℓ=650
		2	-10x150	—	—	—	IV	Вст3кп2	ℓ=150
г	C		C20	—	—	1,0	IV	Вст3пс6-I	
а	L		L50x50x5	—	—	—	IV	Вст3кп2	
	L		L60x50x6	—	—	—	IV	Вст3кп2	ℓ=120
	Болт М10-8д x 45.58.016 ГОСТ 7798-70								24 шт.
	Гайка М10-7Н5.016 ГОСТ 5915-70								24 шт.
	Шайба 10.01.08кп 016 ГОСТ 11371-78								24 шт.

Н.контр.	Ткач		14.07.87	т.п. 813-2-46.87	КМ
Гл.спец.	Репало		27.07.87		
ГИП	Хлебников		27.07.87		
Гл.инж.	Тимошенко		27.07.87		
Рук.арх.	Колесников		27.07.87		
Рук.гр.	Бутенко		27.07.87	Хранилище лука-репки, или лука-выборка, или лука-севка вместимостью 500 тонн.	Стадия: РП; Лист: 6; Листов:
Инж.	Власова		27.07.87		
Пров.	Молудева		27.07.87	Схемы расположения металлических балок и опоры под градирню.	ГИПРОНИСЕЛЬПРОМ г. Орел

Привязан

Инв. №

Инв. № подл. | Подпись и дата | Взам. инв. №

22577-02 48

Копировал Онельченко

Формат А2

Альбом II

Типовой проект

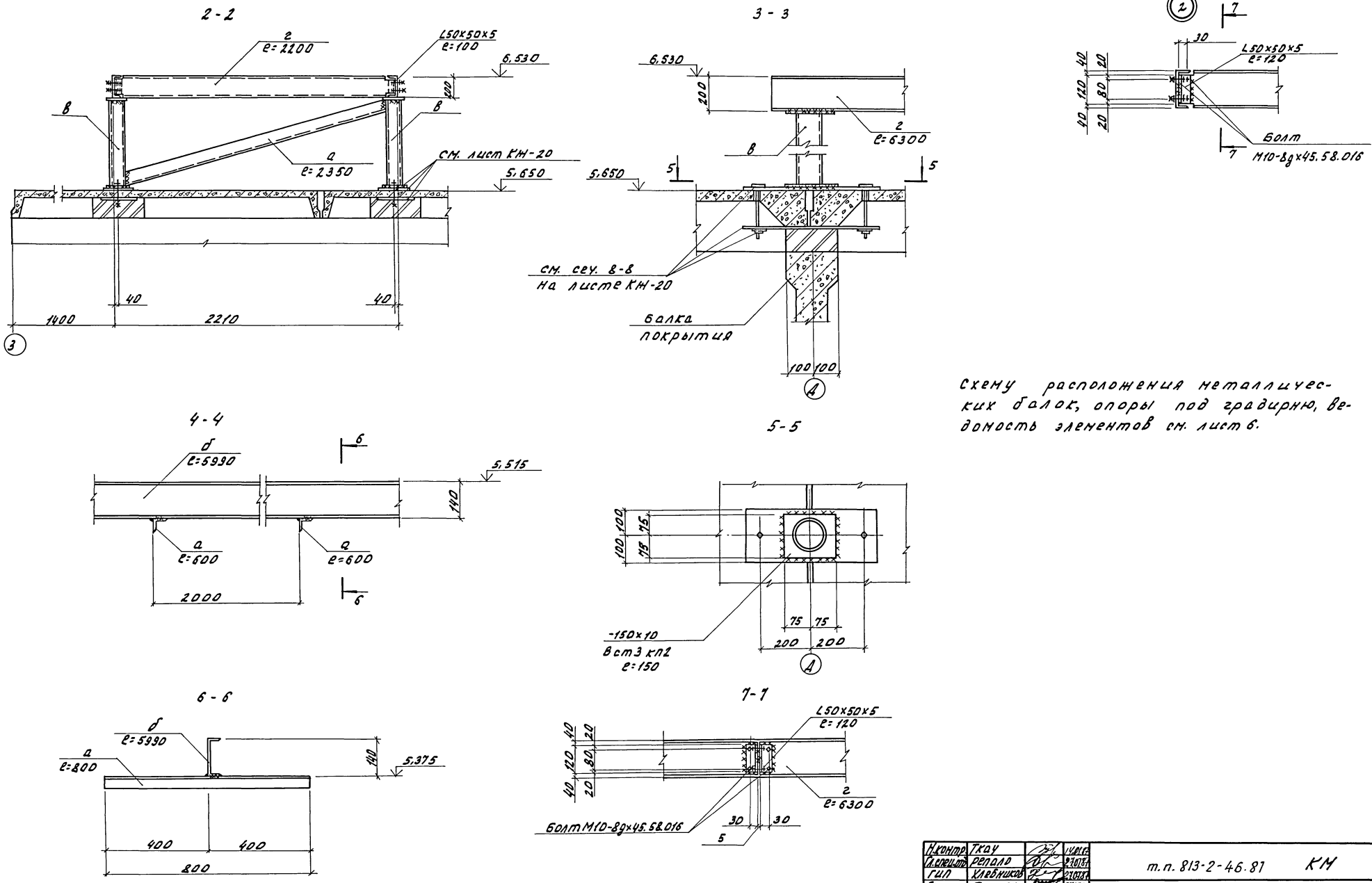

Схему расположения металлических балок, опоры под градирню, ведомость элементов см. лист 6.

Н.контр.	Ткач		27.01.87	т.п. 813-2-46.87		КМ	
Гл.спец.пр.	Репола		27.01.87				
ГИП	Клебников		27.01.87				
Гл.констр.	Пимшенко		27.01.87				
Рук.сект.	Колесников		27.01.87				
Рук.гр.	Бутенко		27.01.87	Хранилище лука-репки или лука-выборка, или лука-севка вместимостью 50 тонн.	Стадия	Лист	Листов
Инж.	Власова		27.01.87		РП	7	
Пров.	Жолудева		27.01.87	Сечения 2-2... 7-7.	ГИПРОНИСЕЛЬПРОМ г. Орел		

Привязан

Инв. №

22577-02 49

Копировал Омельченко

формат А2

Инв.№подл. | Подпись и дата | Взам.инв.№

Альбом II

Типовой проект

Площадка ПЛ1
на отм. 2.600

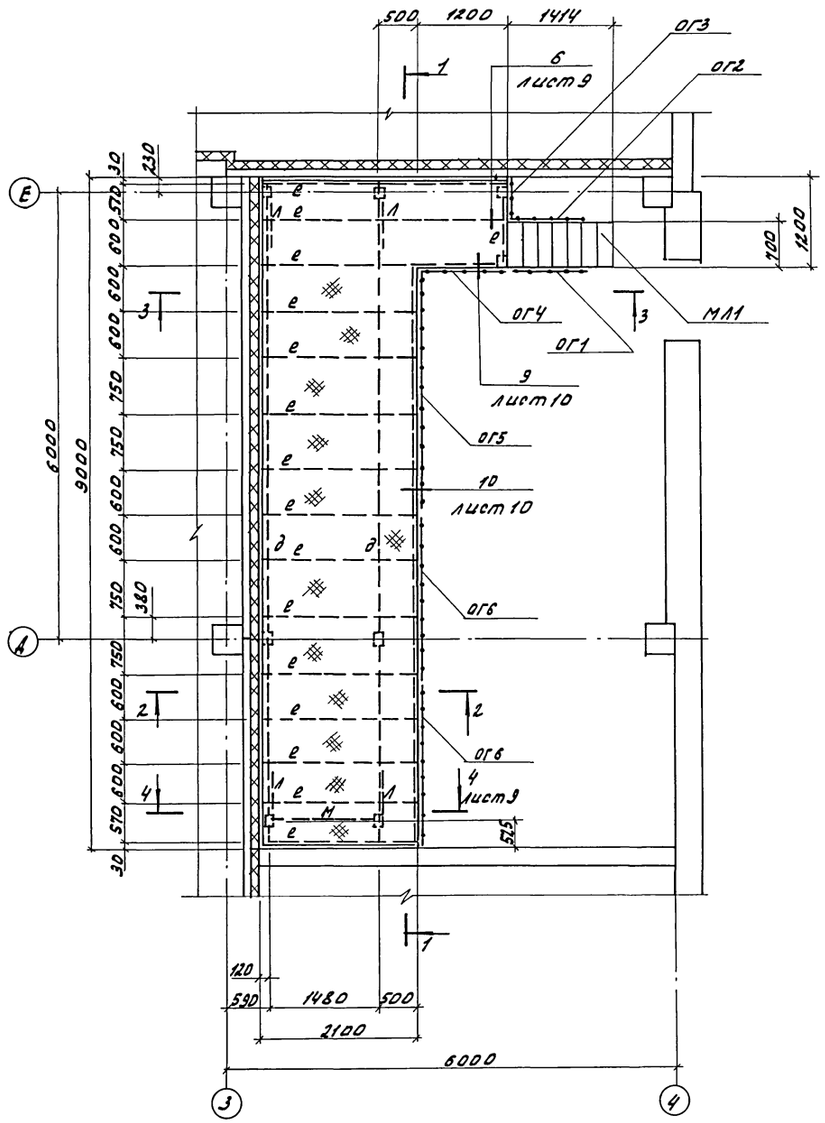

1-1

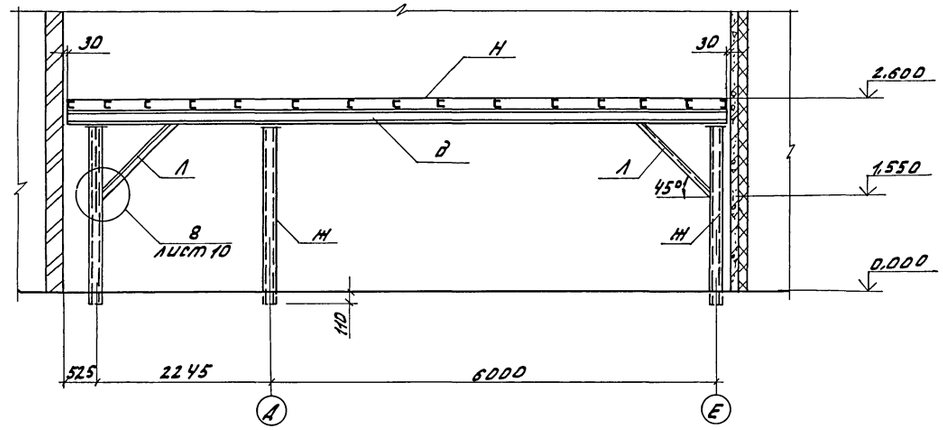

2-2

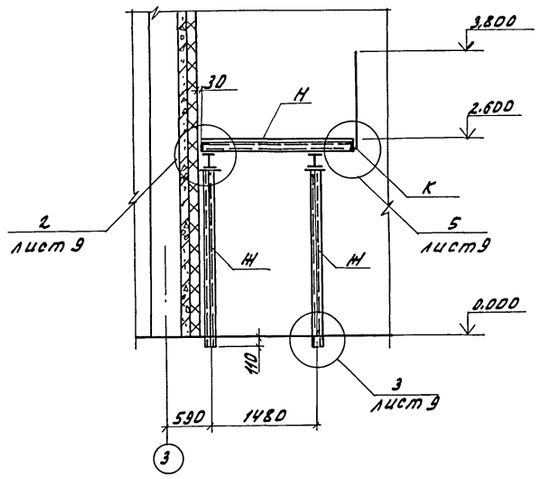

3-3

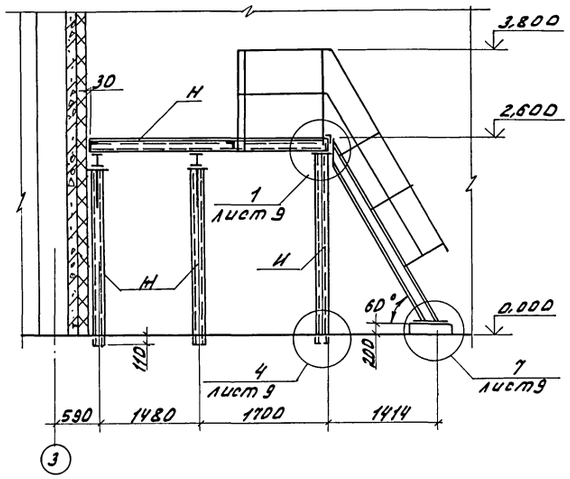

Н.контр.	Ткач		27.07.87	т. п. 813-2-46.87 КМ			
Гл.спец.	Репало		27.07.87				
ГИП	Хлебников		27.07.87				
Гл.констр.	Тимошенко		27.07.87				
Рук.сект.	Колесников		27.07.87				
Рук.гр.	Бутенко		27.07.87	Хранилище лука-репки, или лука-выборка, или лука-севка вместимостью 500 тонн.	Стадия	Лист	Листов
Инж.	Бирюкова		27.07.87		РП	8	
Пров.	Бутенко		27.07.87				
Привязан				Площадка ПЛ1 на отм. 2.600.	ГИПРОНИСЕЛЬПРОМ г. Орел		
Инв.№							

22577-02 50

Копировал Омельченко

Формат А2

Инв.№подл. | Подпись и дата | Взам.инв.№

Альбом II

Типовой проект

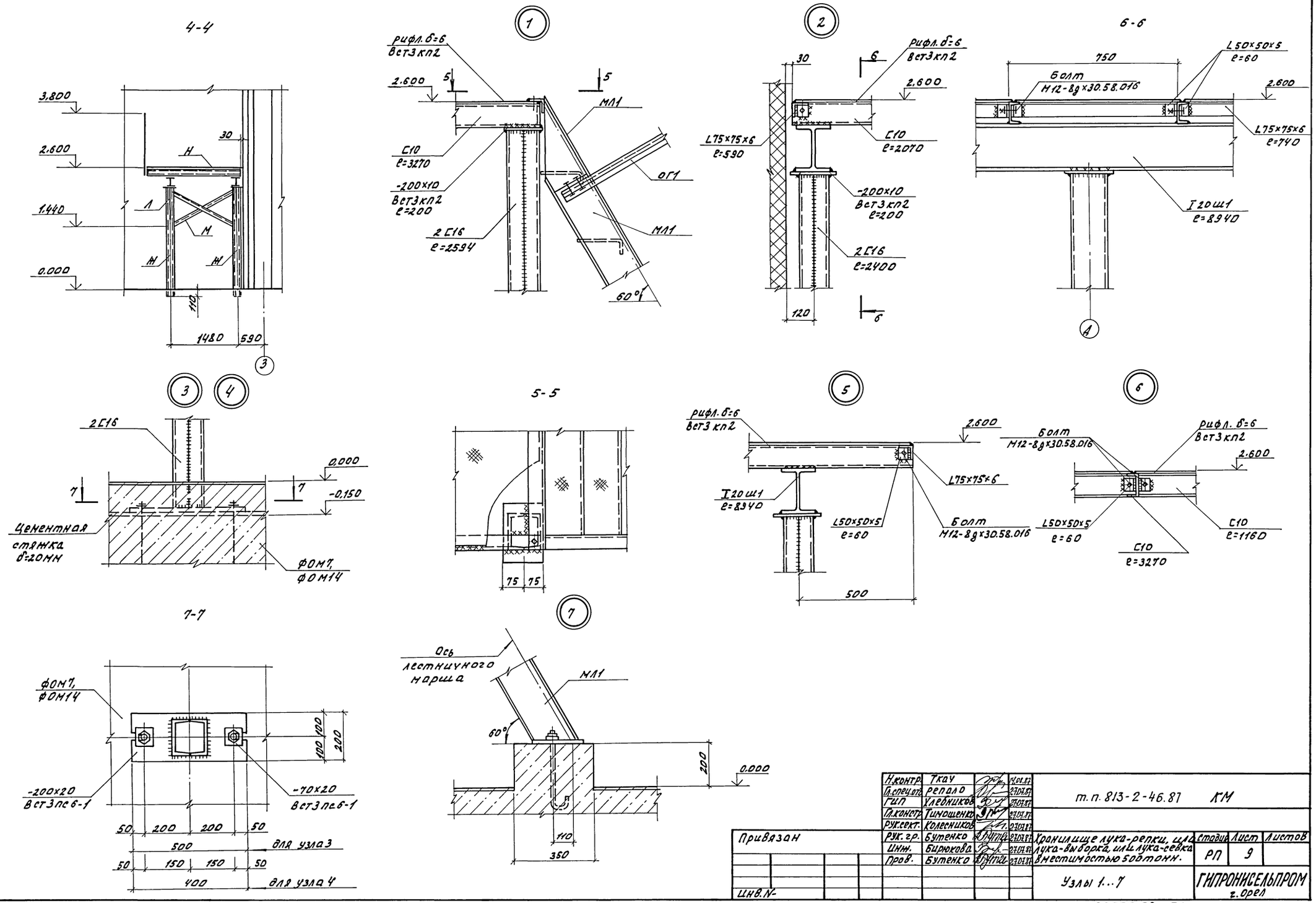

Н.контр.	Ткач		27.04.87	т.п. 813-2-46.87 КМ			
Гл.спец.отд.	Репало		27.04.87				
ГИП	Уледников		27.04.87				
Гл.констр.	Тимошенко		27.04.87				
Рук.сект.	Колесников		27.04.87				
Рук.гр.	Бутенко		27.04.87	Хранилище лука-репки, лука-выборка, или лука-севка вместимостью 500 тонн.	Стадия	Лист	Листов
Инж.	Бирюкова		27.04.87		РП	9	
Пров.	Бутенко		27.04.87				
Привязан				Узлы 1...7	ГИПРОНИСЕЛЬПРОМ г. Орел		
Инв.N-							

22577-02 51

Копировал Омельченко

формат А2

Инв.N подл. | Подпись и дата | Взам.инв.N

Альбом II

Типовой проект

8

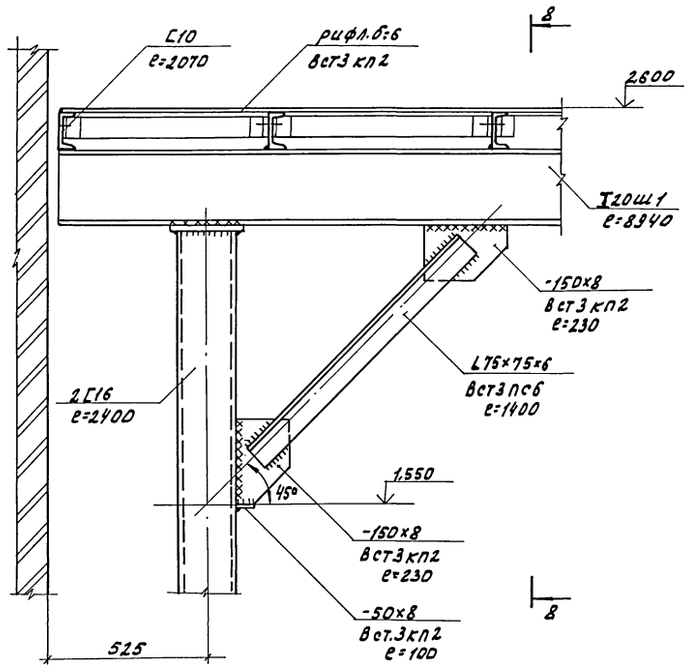

8-8

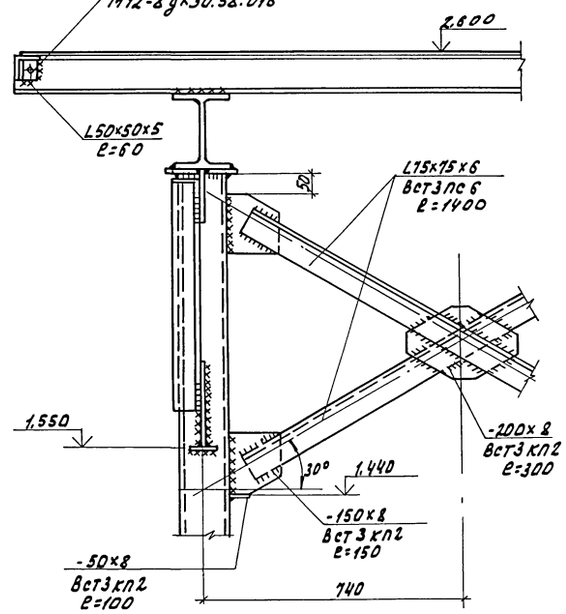

9

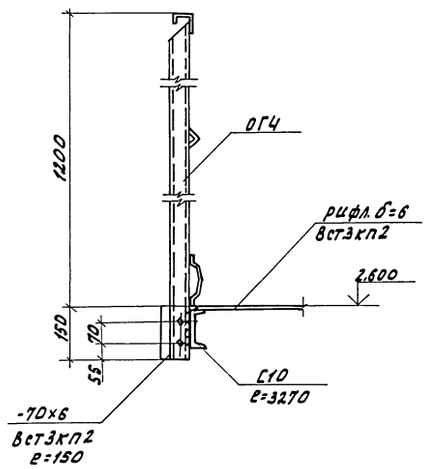

10

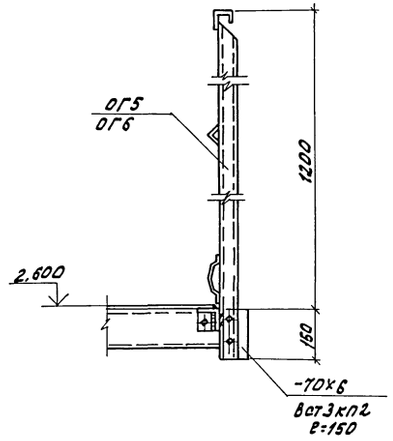

Ведомость элементов

Марка	Сечение: Эскиз	Поз.	Состав	Опорные усилия: M, тс·м	N, тс	Q, тс	Группа конструк.	Марка металла	Примечание
	Площадка ПЛ1								
д	I		I20Ш1				4	Вст3пс6-1	ℓ=8940
е	С		С 10				4	Вст3кп2	
Н	3, 1, 2	1	2 С16				4	Вст3пс6-1	ℓ=2400
		2	-200х20				4	Вст3пс6-1	ℓ=200
		3	-200х10				4	Вст3кп2	ℓ=500
И	3, 4, 5	3	-200х10				4	Вст3кп2	ℓ=200
		4	2С16				4	Вст3пс6-1	ℓ=2594
		5	-200х20				4	Вст3пс6-1	ℓ=400
К	L		L75х75х6				4	Вст3пс6	
Л	6, 7, 45°, 7, 8	6	L75х75х6				4	Вст3пс6	ℓ=820
		7	-150х8				4	Вст3кп2	ℓ=230
		8	-50х8				4	Вст3кп2	ℓ=100
М	9, 11, 8, 10, 1350, 800	8	-50х8				4	Вст3кп2	ℓ=100
		9	L75х75х6				4	Вст3пс6	ℓ=1400
		10	-200х8				4	Вст3кп2	ℓ=300
		11	-150х8				4	Вст3кп2	ℓ=150
Н	—		рифл.б=6				4	Вст3кп2	
	L		L50х50х5				4	Вст3кп2	
	—		-70х6				4	Вст3кп2	ℓ=150
	Болт М12-8дх30.58.016 ГОСТ 7798-70							Вст3кп2	шт. 30
	Гайка М12-7Н.5.016 ГОСТ 5915-70							Вст3кп2	шт. 30
	Шайба 12.01.08 кп.016 ГОСТ 11371-78							Вст3кп2	шт. 60
МЛ1 (шт.1)	1.450.3-3, Вып.1, ч.1			МЛХ60-24.6			4	Вст3кп2	65,0 кг
ОГ1 (шт.1)	1.450.3-3, Вып.1, ч.2			ОГ1 МЛХЭ60-12.24			4	Вст3кп2	18,5 кг
ОГ2 (шт.1)	1.450.3-3, Вып.1, ч.2			ОГ2 МЛХЭ60-12.24			4	Вст3кп2	18,5 кг
ОГ3 (шт.1/2)	1.450.3-3, Вып.1, ч.2			ОГПМХЭ6-12.9			4	Вст3кп2	11,2 кг
ОГ4 (шт.1)	1.450.3-3, Вып.1, ч.2			ОГПМХЭ6-12.12			4	Вст3кп2	12,3 кг
ОГ5 (шт.1)	1.450.3-3, Вып.1, ч.2			ОГПМХЭ6-12.30			4	Вст3кп2	30,5 кг
ОГ6 (шт.2)	1.450.3-3, Вып.1, ч.2			ОГПМХЭ6-12.24			4	Вст3кп2	24,0 кг.

Н.контр.	Ткач		27.07.87	т.п. 813-2-46.87 КМ	
Гл.специал.	Репало		27.07.87		
ГИП	Хлебников		27.07.87		
Гл.констр.	Тимошенко		27.07.87		
Рук.сект.	Колесников		27.07.87		
Рук.гр.	Бутенко		27.07.87	Хранилище лука-репки, или лука-выборка, или лука-севка вместимостью 500 тонн.	Стадия: РП; Лист: 10; Листов:
Инж.	Бирюкова		27.07.87		
Пров.	Бутенко		27.07.87	Узлы 8...10.	ГИПРОНИСЕЛЬПРОМ г. Орел

Привязан

Инв. №

Инв.№ подл. | Подпись и дата | Взам.инв.№

22577-02 52

Копировал Омельченко

Формат А2

Альбом II

Типовой проект

Площадка ПЛ2 на отм. 3.000 и стремянка СГ1

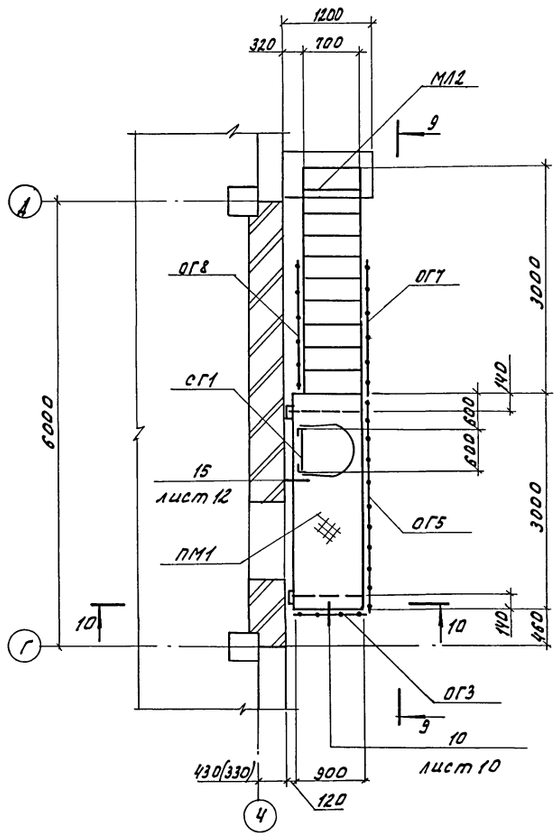

9-9

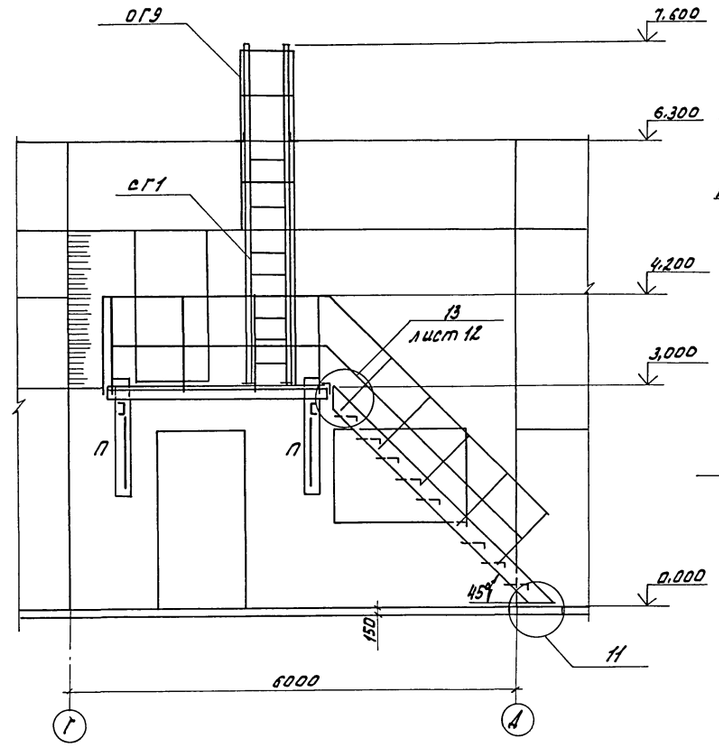

10-10

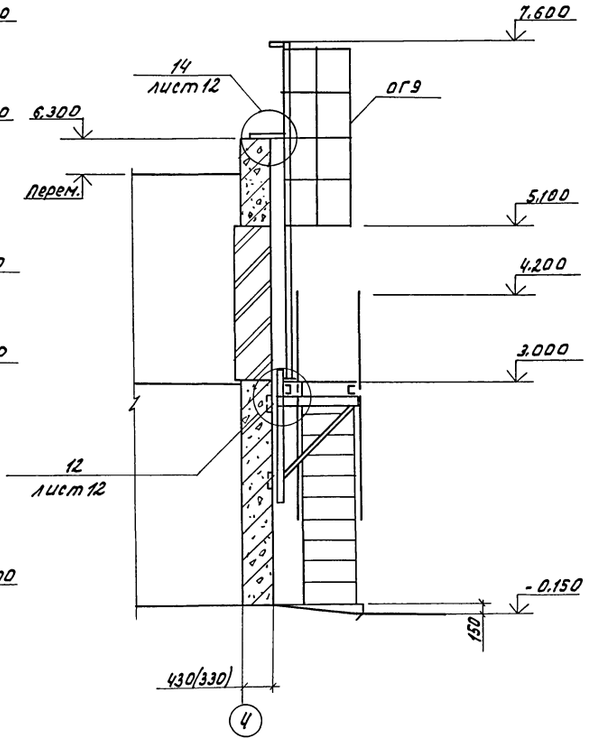

Ведомость элементов на площадку ПЛ2 см. на листе 14.

11

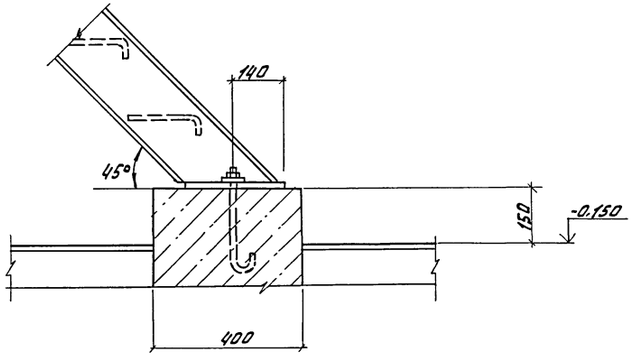

Н.контр.	Гаоу		27.01.87	т.п. 813-2-46.87		КМ	
Гл.спец.пр.	Репало		27.01.87				
ГИП	Хлебников		27.01.87				
Гл.конст.	Тимошенко		27.01.87				
Рук.сект.	Колесников		27.01.87				
Рук.гр.	Бутенко		27.01.87	Хранилище лука-репки, или лука-выборки, или лука-севка вместимостью 500 тонн.	Стадия	Лист	Листов
Инж.	Бирюков		27.01.87		РП	11	
Пров.	Бутенко		27.01.87	Площадка ПЛ2 на отм. 3.000 и стремянка СГ1. Узел 11.	ГИПРОНИСЕЛЬПРОМ г. Орел		

Привязан

Инв. №

22577-02 53

Копировал Онельченко

Формат А2

Инв. № подл. | Подпись и дата | Взам. инв. №

Альбом II

Типовой проект

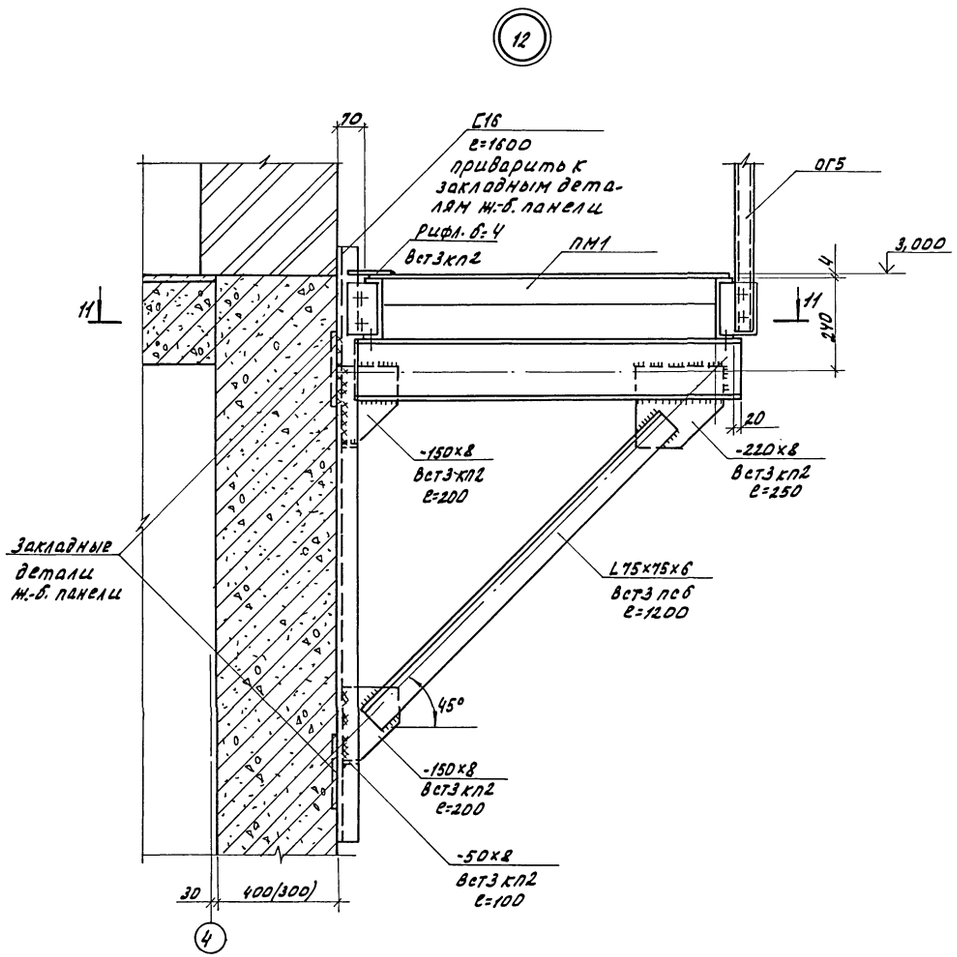

11-11

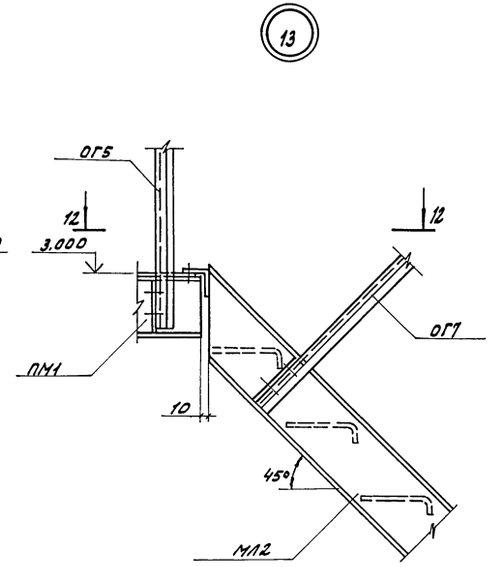

12-12

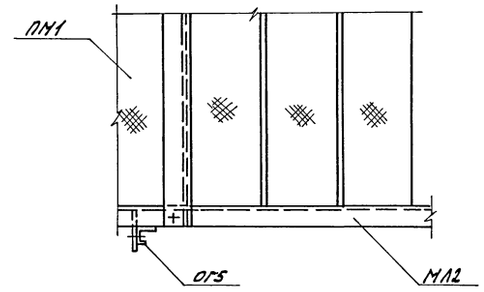

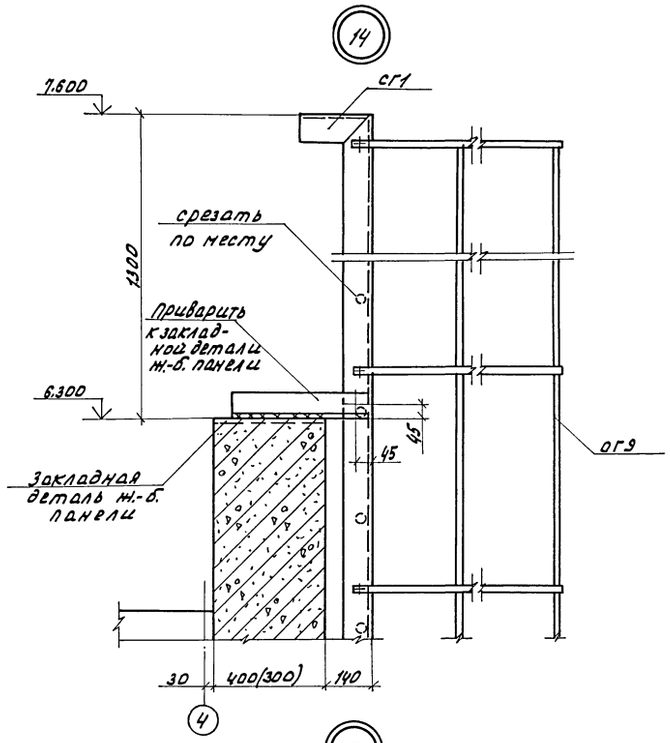

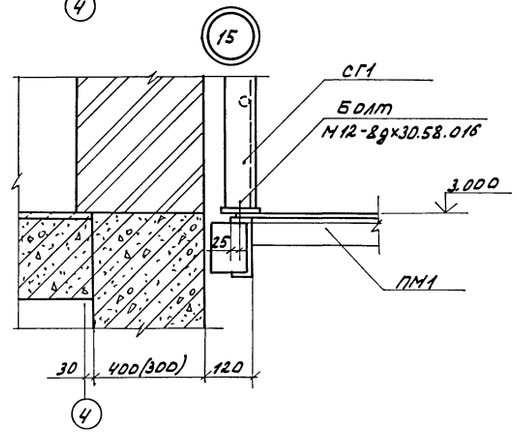

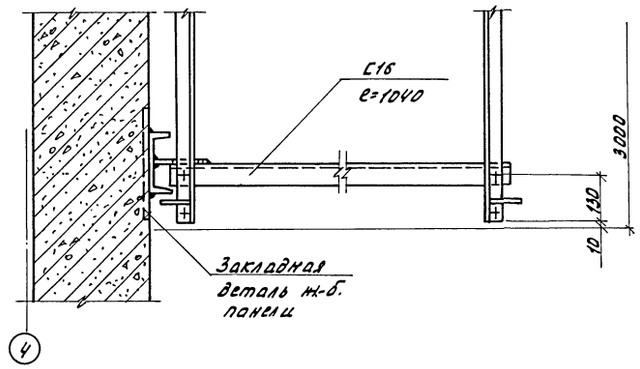

Величины в скобках даны для здания в районах строительства с температурой наружного воздуха минус 20 °С.

Н.контр.	Ткач		16.06.87	т.п. 813-2-46.87		КМ	
Н.отдела	Репало		27.07.87				
ГИП	Хлебников		27.07.87				
Гл.инж.пр.	Тимошенко		27.07.87				
Рук.сект.	Колесников		27.07.87	Хранилище лука-репки или лука-выборка, или лука-севка вместимостью 500 тонн.	стадия	Лист	Листов
Рук.гр.	Бутенко		27.07.87		РП	12	
Инж.	Бирюкова		27.07.87				
Пров.	Бутенко		27.07.87	Узлы 12...15	ГИПРОНИСЕЛЬПРОМ г. Орел		

Привязан

Инв.№

Инв.№ подл. | Подпись и дата | Взам.инв.№

22577-02 54

Копировал Онельченко

Формат А2

Альбом II

Типовой проект

Площадка ПЛ3 на отм. 2.000

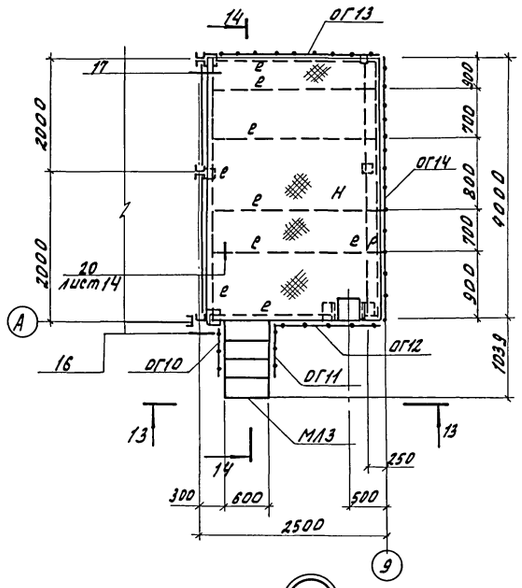

13-13

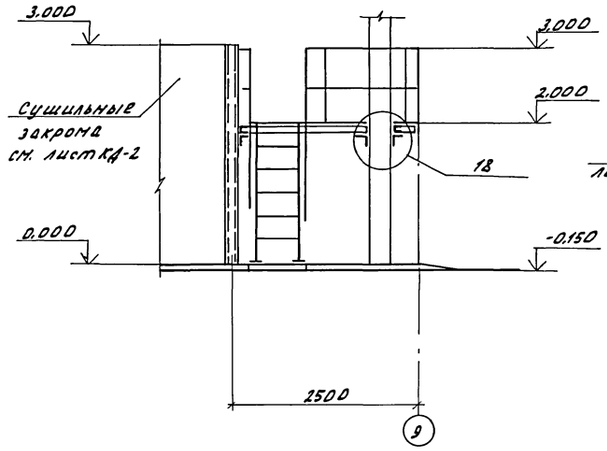

14-14

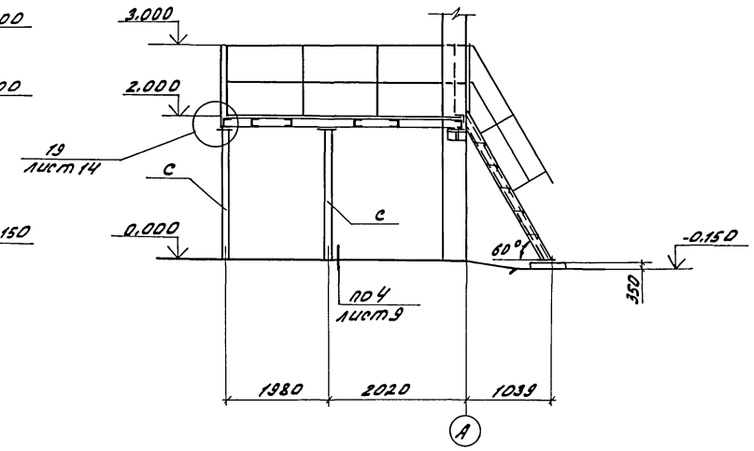

16

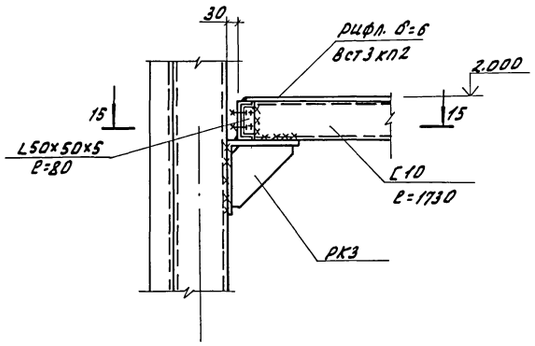

17

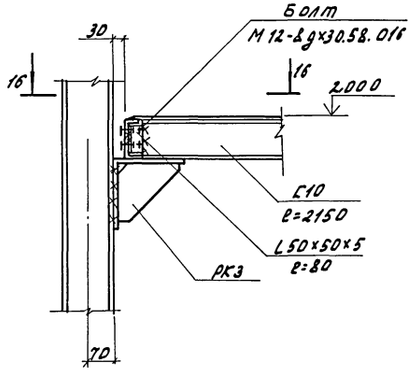

18

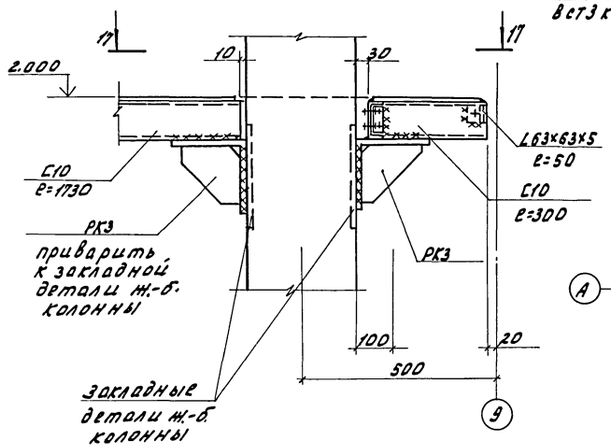

17-17

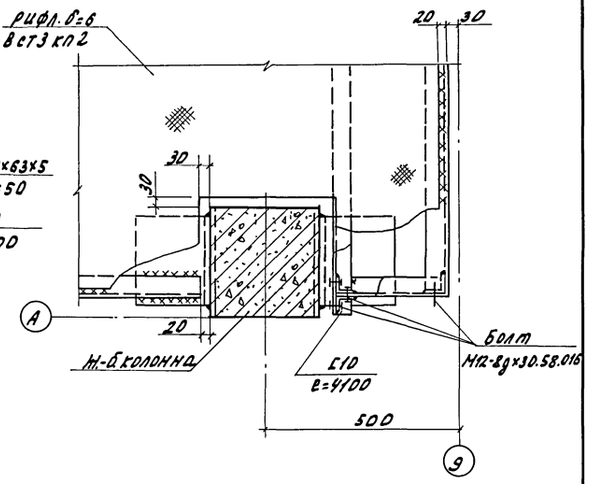

15-15

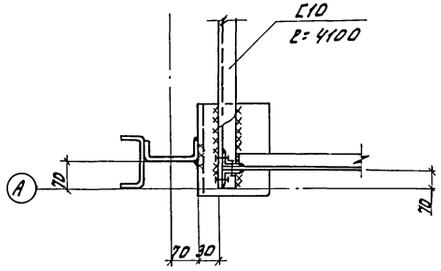

16-16

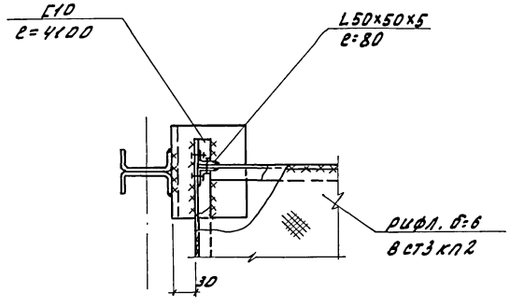

Ведомость элементов на площадку ПЛ3 см. на листе 14.

Н.контр.	Ткач		27.01.87	т.п. 813-2-46.87 КМ			
Гл.спец.	Репало		27.01.87				
ГИП	Хлебников		27.01.87				
Гл.констр.	Тимошенко		27.01.87				
Рук.сект.	Колесников		27.01.87				
Рук.гр.	Бутенко		27.01.87	Хранилище луга-репки, или луга-выборка, или луга-сенка вместимостью 500 тонн.	Стадия	Лист	Листов
Инж.	Бирюкова		27.01.87		РП	13	
Пров.	Бутенко		27.01.87	Площадка ПЛ3 на отм. 2.000. Узлы 16...18.	ГИПРОНИСЕЛЬПРОМ г. Орел		

Привязан

Инв.№

22577-02 55

Копировал Омельченко

Формат А2

Инв.№подл. | Подпись и дата | Взам.инв.№

Альбом I

Типовой проект

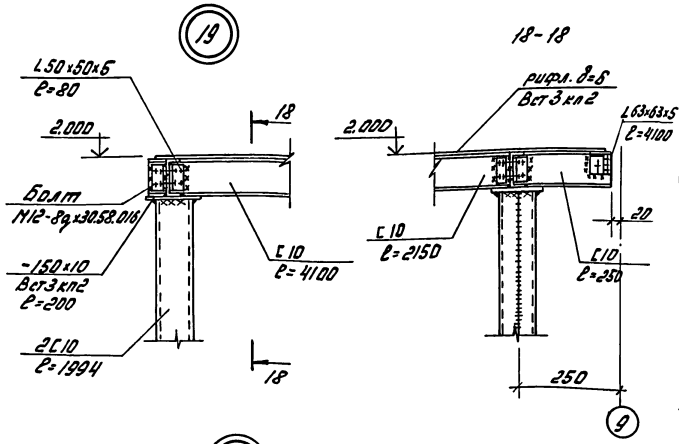

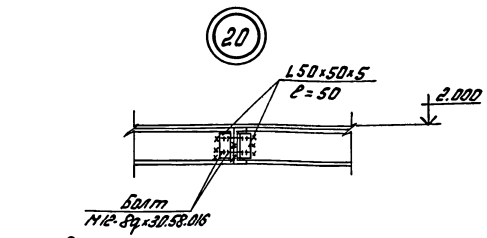

Схема расположения сетчатого ограждения в осях 6-7

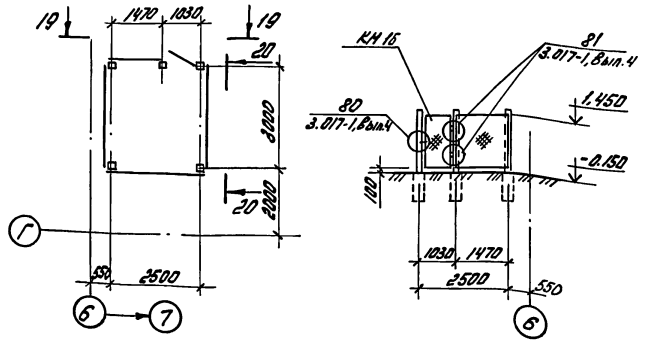

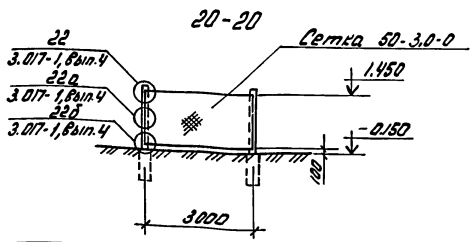

Ведомость элементов

Марка	Сечение: Эскиз	Поз.	Состав	Опорные усилия: N тс. м	N тс	Q тс	Группа констр.	Марка металла	Примечание
	Площадка ПЛ2 и стремянка СГ1								
П	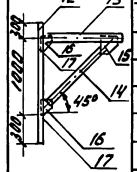	12	[16				4	Вст3пс6-1	ℓ=1800
		13	[16				4	Вст3пс6-1	ℓ=1090
		14	L 75×75×6				4	Вст3пс6	ℓ=1200
		15	-220×8				4	Вст3кп2	ℓ=250
		16	-150×8				4	Вст3кп2	ℓ=200
		17	-50×8				4	Вст3кп2	ℓ=100
	—		рифл. δ=4				4	Вст3кп2	
	Болт М12-8g×30.58.016 ГОСТ 7798-70							Вст3кп2	
	Гайка М12-7Н.5.016 ГОСТ 5915-70							Вст3кп2	
	Шайба 12.01.08 кп.016 ГОСТ 11371-78							Вст3кп2	
ПМ1 (шт.1)	1.450.3-3, вып. 1, 4.2		ПМХФ-30.10					Вст3кп2	161.12 кг
МЛ2 (шт.1)	1.450.3-3, вып. 1, 4.1		МЛХФ45-30.8					Вст3кп2	162.0 кг
ОГ3 (шт.1)	1.450.3-3, вып. 1, 4.2		ОГПМХ3б-12.9					Вст3кп2	11.2 кг
ОГ6 (шт.1)	1.450.3-3, вып. 1, 4.2		ОГПМХ3б-12.30					Вст3кп2	30.5 кг
ОГ7 (шт.1)	1.450.3-3, вып. 1, 4.2		ОГЛМЛХ3б45-12.30					Вст3кп2	34.2 кг
ОГ8 (шт.1)	1.450.3-3, вып. 1, 4.2		ОГПМЛХ3б45-12.30					Вст3кп2	34.2 кг
СГ1 (шт.1)	1.450.3-3, вып. 1, 4.2		СХ46					Вст3кп2	75.1 кг
ОГ9 (шт.1)	1.450.3-3, вып. 1, 4.2		ОГС-24.4					Вст3кп2	23.6 кг
	Схема расположения сетчатого ограждения								
	Сетка 50-3.0-0 ГОСТ 5336-80						4	Вст3кп2	ℓ=9970
МС3 (шт.8)	3.017-1, вып. 2		МС3				4	Вст3кп2	0.42 кг
МС5	3.017-1, вып. 2		МС5				4	Вст3кп2	ℓ=19940
КМ16 (шт.1)	3.017-1, вып. 5		КМ16				4	Вст3кп2	

Ведомость элементов

Марка	Сечение: Эскиз	Поз.	Состав	Опорные усилия: N, тс. м	N, тс	Q, тс	Группа констр.	Марка металла	Примечание
	Площадка ПЛ3								
Е	[		[10				4	Вст3кп2	
Н	——		рифл. δ=6				4	Вст3кп2	
Р	L		L 63×63×5				4	Вст3кп2	
	L		L 50×50×5				4	Вст3кп2	ℓ=50
С	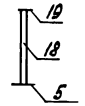	5	-200×20				4	Вст3пс6-1	ℓ=400
		18	2[10				4	Вст3кп2	ℓ=1994
		19	-150×10				4	Вст3кп2	ℓ=200
	Болт М12-8g×30.58.016 ГОСТ 7798-70							Вст3кп2	шт. 72
	Гайка М12-7Н.5.016 ГОСТ 5915-70							Вст3кп2	шт. 72
	Шайба 12.01.08 кп.016 ГОСТ 11371-78							Вст3кп2	шт. 144
РК3 (шт.6)	1.030.1-1.4-1-060		РК3					Вст3кп2	13.3 кг
МЛ3 (шт.1)	1.450.3-3, вып. 1, 4.1		МЛХФ60-18.6					Вст3кп2	60.0 кг
ОГ10 (шт.1)	1.450.3-3, вып. 1, 4.2		ОГЛМЛХ60-10.18					Вст3кп2	7.8 кг
ОГ11 (шт.1)	1.450.3-3, вып. 1, 4.2		ОГПМЛХ60-10.18					Вст3кп2	7.8 кг
ОГ12 (шт.1)	1.450.3-3, вып. 1, 4.2		ОГПМХ3б-10.15					Вст3кп2	16.7 кг
ОГ13 (шт.1)	1.450.3-3, вып. 1, 4.2		ОГПМХ3б-10.24					Вст3кп2	22.8 кг
ОГ14 (шт.1)	1.450.3-3, вып. 1, 4.2		ОГПМХ3б-10.42					Вст3кп2	32.3 кг

Привязан

Инв. N

Н. контр.	Ткач		27.01.87
Нач. отд.	Репало		27.01.87
ГИП	Хлебников		27.01.87
Гл. конст.	Тимошенко		27.01.87
Рук. сек.	Колесников		27.01.87
Рук. гр.	Бутенко		27.01.87
Инж.	Бирюкова		27.01.87
Пров.	Бутенко		27.01.87

т.п. 813-2-46.87 КМ

Хранилище лука-репки, или лука-выборка, или лука-севка вместимостью 500 тонн

Стадия	Лист	Листов
РП	14	

Схема расположения сетчатого ограждения в осях 6-7. Узлы 19, 20

ГИПРОНИСЕЛЬПРОМ г. Орел

22577-02 56

Копировал: Быстрова

Формат А2

Ведомость рабочих чертежей основного комплекта

Лист	Наименование	Примечание
1	Общие данные.	
2	Схема расположения закромных стенок. Узлы 1...4.	
3	Вид 3-3. Сечения 4-4...7-7.	
4	Схема расположения разборной стенки.	
5	Схема расположения деревянных шахт ДШ1. Узел 1.	
6	Схема расположения деревянных ригелей по оси 9	

Ведомость ссылочных и прилагаемых документов

Обозначение	Наименование	Примечание
	Ссылочные документы	
2.870-1, вып. 1-3, 2-3	Узлы крепления ограждающих стенок в зданиях по хранению, товарной обработке и переработке картофеля и овощей.	
	Прилагаемые документы	
	Строительные изделия	Альбом III
КДВМ	Ведомость потребности в материалах.	Альбом VII

Выборка древесины на здание

Наименование сечений	Сечение	Объем, м³					Примечание
		Закромные стенки	Передняя разборная стенка	Деревянные шахты ДШ1	Деревянные ригели		
Брусок	100×125		0,034				
	100×100		0,29	0,536	0,55		
	60×100	0,216					
	60×75	0,324					
Доски	32×100	0,99	1,132				
	25×100	1,992		0,40			
	50×100		0,032				
	32×75	0,18					
	19×100	0,30					
	Всего	4,002	1,488	0,936	0,55		

Ведомость спецификаций

Лист	Наименование	Примечание
3	Спецификация к схеме расположения закромных стенок.	
4	Спецификация к схеме расположения разборной стенки.	
5	Спецификация к схеме расположения деревянных шахт ДШ1.	
6	Спецификация к схеме расположения деревянных ригелей	

Общие указания.

1. Данная часть проекта разработана на основании задания на проектирование, утвержденного Министерством Плодоовощного хозяйства СССР от 29 декабря 1985 года.
2. За условную отметку 0,000 принят уровень чистого пола хранилища, что соответствует абсолютной отметке на генплане [ ].
3. Конструкции должны изготовляться из строганой древесины хвойных пород (сосны или ели) с влажностью не более 20% и удовлетворять требованиям раздела 2 СНиП II-25-80 „Деревянные конструкции. Нормы проектирования."
4. Монтаж стенок из пиломатериалов производить после устройства пола в соответствии со СНиП III-19-76 „Правила производства и приемки работ. Деревянные конструкции."
5. Для всех деревянных конструкций предусмотреть защиту от биологического повреждения путем антисептирования препаратом БС-11 по ГОСТ 23787.6-79 в соответствии с рекомендациями ЦНИИСК им. Кучеренко „Защита клееных деревянных конструкций в хранилищах картофеля и овощей."
6. Все стальные изделия покрыть слоем цинка толщиной 0,12 мм (способ металлизации) согласно требованиям СНиП 2.03.11-85 После монтажа конструкций места антикоррозийного покрытия, поврежденные воздействием электросварочной дуги, должны быть восстановлены путем оцинкования металлизацией согласно СНиП 2.03.11-85

Типовой проект разработан в соответствии с действующими нормами и правилами и предусматривает мероприятия, обеспечивающие взрывную, взрывопожарную и пожарную безопасность при эксплуатации здания.

Главный инженер проекта Г.А. Хлебников

Альбом II

Согласовано: Гл. инж. проекта Александрова; Рук. сект. по гр. Сергеев; Рук. сект. Толмачева

Инв. N подл. | Подпись и дата | Взам. инв. N

Инв. N				Привязан
Зам. гл. инж.	Корпенкова			
Н. контр.	Ткач		1986	т.п. 813-2-46.87 КД
Нач. отд.	Иглина		27.01.87	
ГИП	Хлебников		27.01.87	
Гл. конструктор	Тимошенко		27.01.87	
Рук. сект.	Колесников		27.01.87	Хранилище лука-репки или лука выборка, или лука севка вместимостью 500 тонн
Рук. гр.	Бутенко		27.01.87	Стадия: РП; Лист: 1; Листов: 6
Инж.	Власова		27.01.87	
Пров.	Жолудева		27.01.87	Общие данные
				ГИПРОНИСЕЛЬПРОМ г. Орел

22577-02 57

Копировал Зубакова

Формат А2

Типовой проект Альбом II

Схема расположения закромных стенок

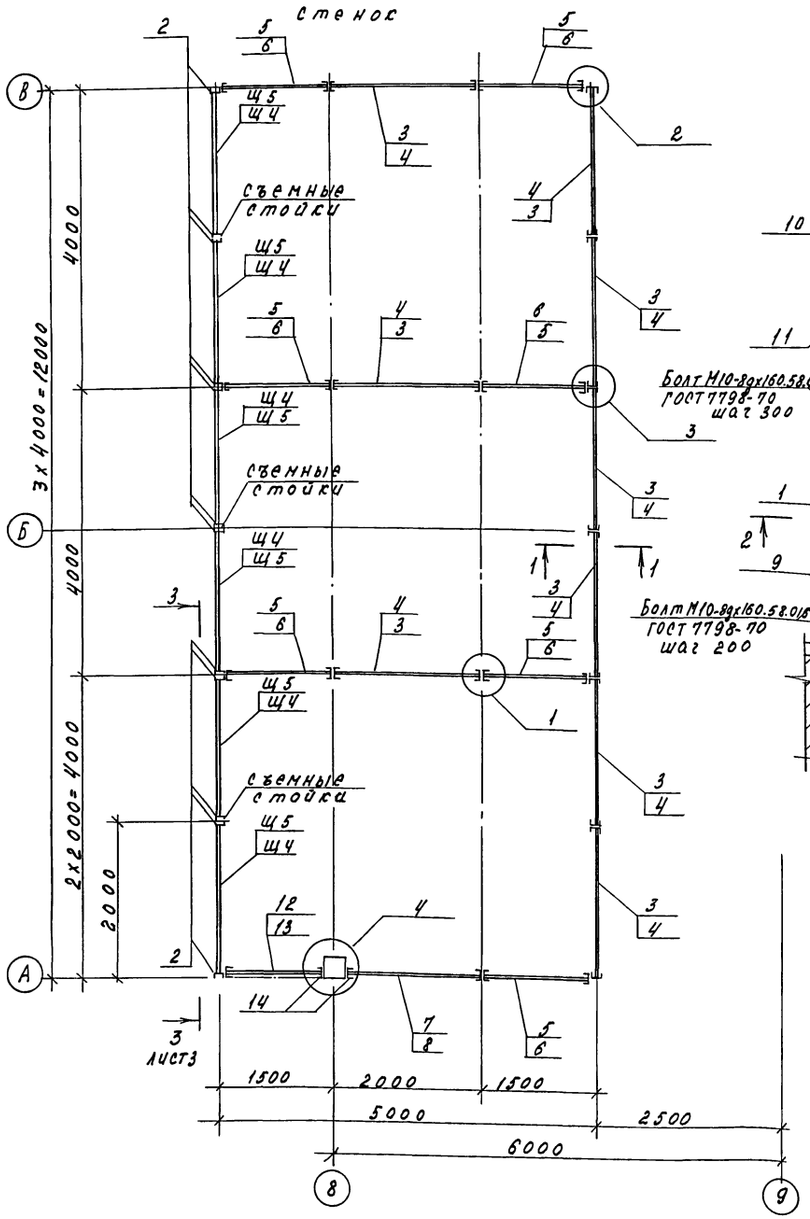

1-1

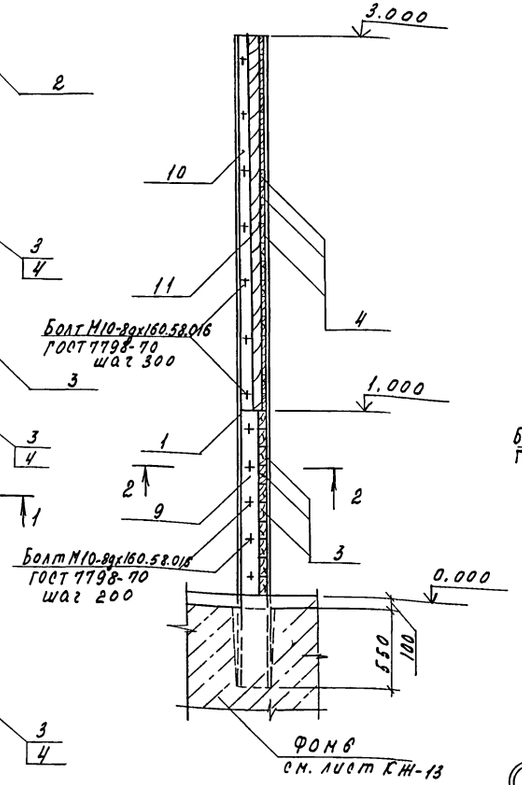

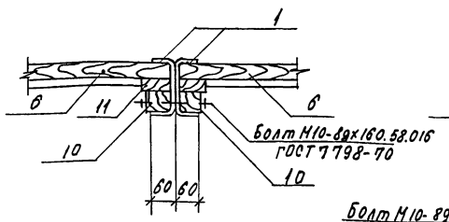

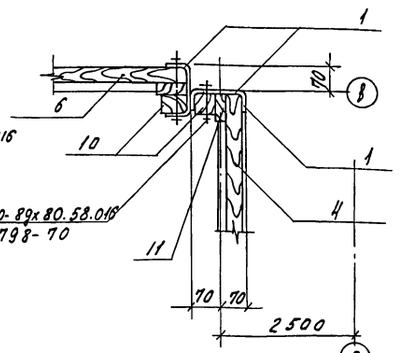

2 - 2

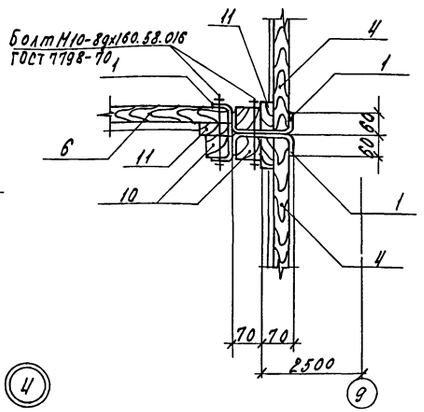

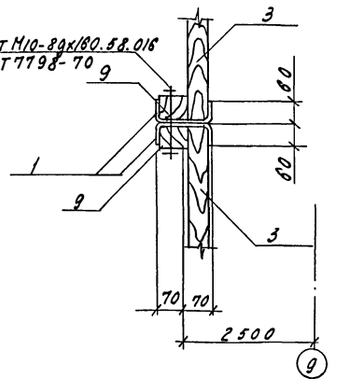

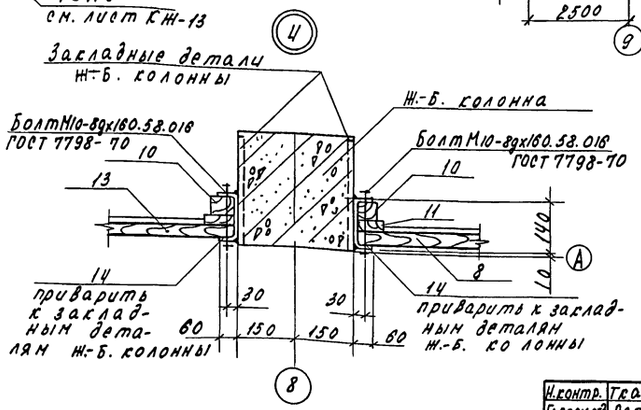

1. Съемные стойки установить в фундаменты Фон 5, остальные стойки в гнездах фундаментов залить цементным раствором марки 200
2. Не обозначенные на схеме расположения стойки - поз.1.
3. Стойки поз 1, 2, 14 окрасить эмалью ПФ133, серая ГОСТ 926-82 VII; 4/1-Л Грунт ГФ-021 ГОСТ 25129-82.

Н.контр.	Тгач.			т.п. 813-2-46.87 КД			
Гл.спец.ОТ	Репало						
ГИП	Хлебников						
Гл.констр.	Тимошенко						
Рук.сект	Колесников						
Рук.гр.	Бутенко			Хранилище луга-резец или луга-выборка, или луга-резка вместимостью 800 тонн	Стадия	Лист	Листов
Инж.	Власова				РП	2	
Пров.	Жолудева						
Привязан				Схема расположения закромных стенок. Узлы 1...4.	ГИПРОНИСЕЛЬПРОМ г. Орел		

Инв. № подл. | Подпись и дата | Взам. инв. №

22577-02 58

Копировал Салова Формат А2

Альбом II

Типовой проект

Вид 3-3

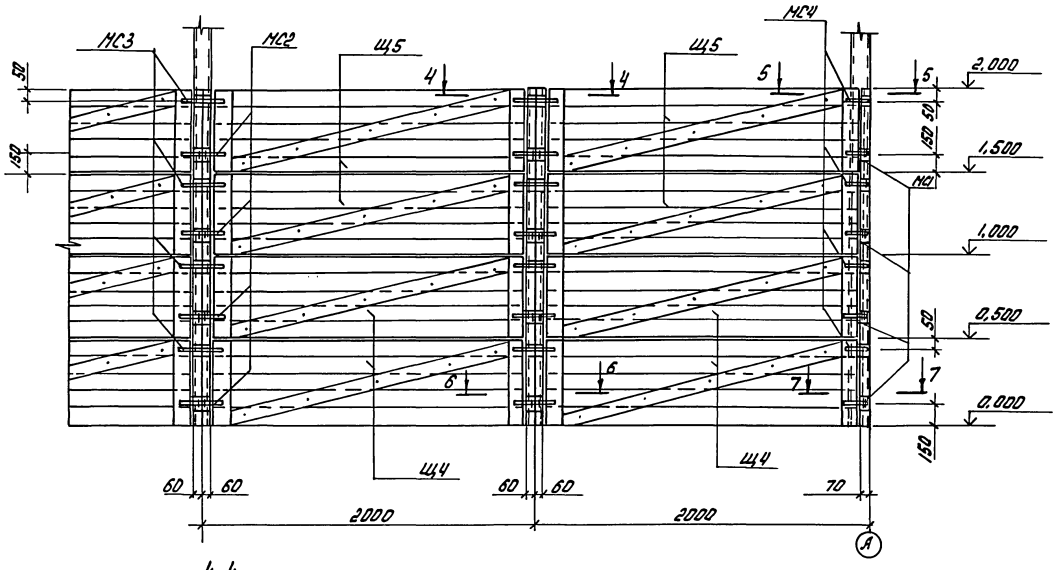

4-4

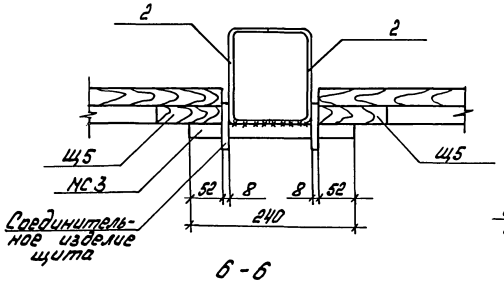

5-5

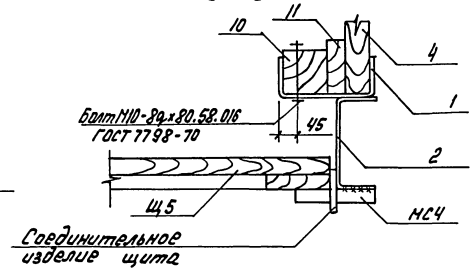

6-6

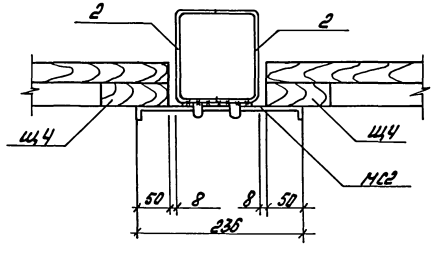

7-7

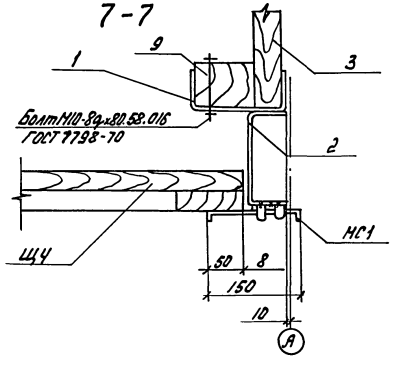

Спецификация к схеме расположения закромных стенок

Марка, поз.	Обозначение	Наименование	Кол.	Масса ед., кг	Примечание
1	лист 2	Швеллер $\frac{140\times60\times4\ ГОСТ\ 8278-83}{Ст3кп2\ ГОСТ\ 11474-76}$			
		ℓ = 3650	34	28,11	
2	лист 2	Швеллер $\frac{140\times60\times4\ ГОСТ\ 8278-83}{Ст3кп2\ ГОСТ\ 11474-76}$			
		ℓ = 2650	12	20,4	
		Изделия соединительные			
МС 1	КДН. 0800 00	МС 1	8	2,56	
МС 2	КДН. 0800 00	МС 2	20	3,54	
МС 3		А-I-20 ГОСТ 5781-82, ℓ = 240	20	0,60	
МС 4		А-I-20 ГОСТ 5781-82, ℓ = 150	8	0,37	
Щ 4	КДН. 030000	Щит Щ 4	12	20,3	
Щ 5	КДН. 040000	Щит Щ 5	12	16,4	
3	лист 2	Доска 32×100 ГОСТ 24454-80, ℓ = 1980	90		0,006 м³
4	лист 2	Доска 25×100 ГОСТ 24454-80, ℓ = 1980	180		0,005 м³
5	лист 2	Доска 32×100 ГОСТ 24454-80, ℓ = 1410	70		0,005 м³
6	лист 2	Доска 25×100 ГОСТ 24454-80, ℓ = 1410	140		0,004 м³
7	лист 2	Доска 32×100 ГОСТ 24454-80, ℓ = 1930	10		0,006 м³
8	лист 2	Доска 25×100 ГОСТ 24454-80, ℓ = 1930	20		0,005 м³
9	лист 2	Брусок 60×100 ГОСТ 24454-80, ℓ = 1000	36		0,006 м³
10	лист 2	Брусок 50×75 ГОСТ 24454-80, ℓ = 2000	36		0,009 м³
11	лист 2	Доска 32×75 ГОСТ 24454-80, ℓ = 2000	36		0,005 м³
12	лист 2	Доска 32×100 ГОСТ 24454-80, ℓ = 1260	10		0,004 м³
13	лист 2	Доска 25×100 ГОСТ 24454-80, ℓ = 1260	20		0,003 м³
		Болт М10-8g×80.58.016			
		ГОСТ 7798-70	48		
		Болт М10-8g×160.58.016			
		ГОСТ 7798-70	216		
		Гайка М10-7Н.6.016			
		ГОСТ 5915-70	264		
		Шайба 10.01.08.кп 016			
		ГОСТ 11371-78	264		
14	лист 2	Швеллер $\frac{140\times60\times4\ ГОСТ\ 8278-83}{Ст3кп2\ ГОСТ\ 11474-76}$			
		ℓ = 2120	2	16,32	

Н. контр.	Ткач		18.07.87	ТП 813-2-46.87 КД	
Гл. спец. ОП	Репало		27.07.87		
ГИП	Хлебников		27.07.87		
Гл. конст.	Тимошенко		27.07.87		
Рук. сек.	Коренников		27.07.87		
Рук. гр.	Бутенко		27.07.87	Хранилище лука-репки или лука-выборка, или лука-севка. Вместимостью 500 тонн	Стадия: РП; Лист: 3; Листов:
Инж.	Власова		27.07.87		
Пров.	Жалудева		27.07.87	Вид 3-3. Сечения 4-4 ... 7-7	ГИПРОНИСЕЛЬПРОМ г. Орел

Привязан

Инв. N

Инв. N подл. | Подпись и дата | Взам. инв. N

Копировал: Быстрова 22577-02 59 Формат А2

Альбом II

Типовой проект

Схема расположения разборной стенки

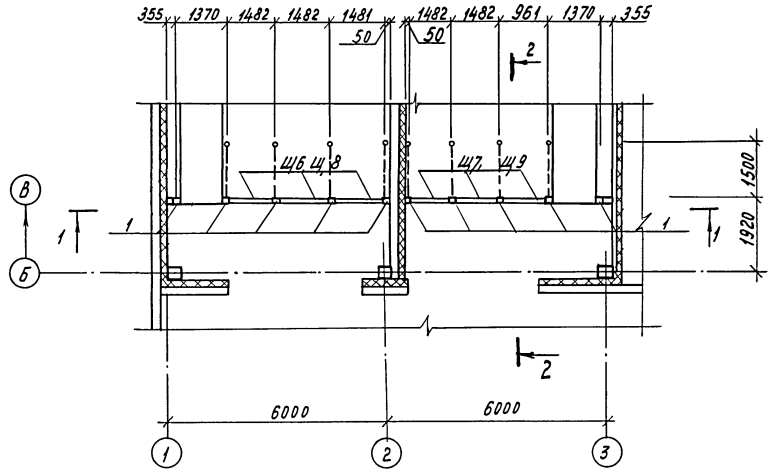

2-2

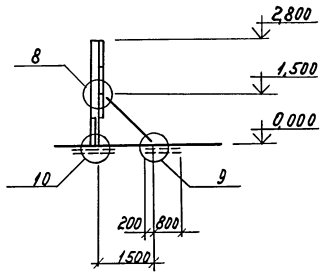

1-1

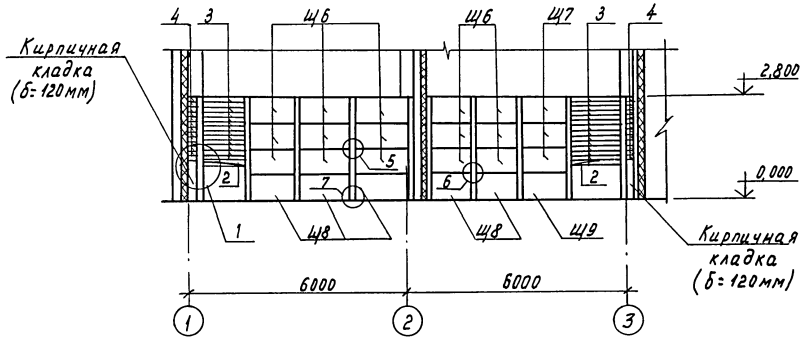

1

3-3

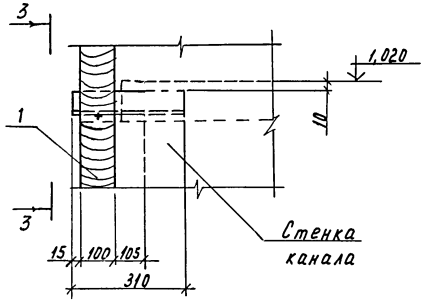

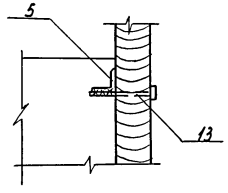

Спецификация к схеме расположения разборной стенки.

Марка, поз.	Обозначение	Наименование	Кол. tн=-30°С	Кол. tн=-20°С	Масса ед., кг	Примечание
		Щиты				
Щ6	КДИ. 050000	Щ6	15	15	28,6	
Щ7	КДИ. 050000	Щ7	3	3	18,2	
Щ8	КДИ. 06 0000	Щ8	5	5	23,4	
Щ9	КДИ. 06 00 00	Щ9	1	1	18,2	
		Изделия соединительные				
МС2	2.870-1. 2-3 040	МС2	8	8	3,27	
МС5	2.870-1. 2-3 070	МС5	8	8	1,94	
МС7	2.870 -1.2-3 080	МС7	8	8	3,4	
МС9	2.870- 1. 2-3 090	МС9	8	8	12,7	
МС12	2.870- 1.2-3 100	МС12	8	8	0,63	
МС14	2.870- 1.2-3 120	МС14	8	8	0,34	
		Изделия закладные				
МН1	2.870- 1.2-3 010	МН1	8	8	11,84	
МН2	2.870- 1.2-3 020	МН2	8	8	3,64	
1		Брусок 100×100 ГОСТ 24454-80, ℓ=2900	10	10		0,029 м³
2		Брусок 100×125 ГОСТ 24454-80, ℓ=1400	2	2		0,017 м³
3		Доска 32×400 ГОСТ 24454-80, ℓ=1350	36	36		0,004 м³
4		Доска 32×100 ГОСТ 24454-80, ℓ=360	36	36		0,001 м³
5		Уголок $\frac{63\times63\times5-Б\ ГОСТ\ 8509-86}{Вст3кп2\ ГОСТ\ 535-79}$ ℓ=310	2	2	1,49	
11	2.870-1.1-3 091	А-I-16 ГОСТ 5781-82. ℓ=200	8	8	0,3	
12	2.870-1. 1-3 092	Сетка $\frac{5Вр1-100}{5Вр1-100}$ 1140×1000 ГОСТ 8478-81	40	40	3,30	
13		Болт М12-8g×150.58.016 ГОСТ 7798-70	16	16		
14		Шайба 12.01.08 016 ГОСТ 11371-78	16	16		
15		Гайка М12-6Н.5.016 ГОСТ 5915-70	16	16		
16		Гайка М20-6Н.5.016 ГОСТ 5915-70	8	8		
17		Шуруп 1-5×20.016 ГОСТ 1144-80	32	32		
20		Доска 50×100 ГОСТ 24454-80, ℓ=750	8	8		0,004 м³

1. Монтаж стенок из пиломатериалов производить после устройства пола в соответствии со СНиП III-19-76 „Правила производства и приемки работ. Деревянные конструкции."
2. Узлы 5...10 приняты по серии 2.870-1, вып. 1-3.
3. Поз. 11...17, 20 см. узлы 5...10 серии 2.870-1, вып. 1-3, 2-3.

Н.контр.	Ткач		27.07.87	т.п. 813-2-46.87 КД
Гл.специал.	Репало		27.07.87	
Г.И.П	Хлебников		27.07.87	
Гл.констр.	Тимошенко		27.07.87	
Рук.сект.	Колесников		27.07.87	
Рук.гр.	Бутенко		27.07.87	Хранилище лука-репки, или лука-выборка, или лука-севка вместимостью 500 тонн.
Ведущ.инж.	Молодева		27.07.87	
Инж.	Бирюкова		27.07.87	
Проверил	Бутенко		27.07.87	Схема расположения разборной стенки.

Стадия	Лист	Листов
РП	4	

ГИПРОНИСЕЛЬПРОМ г. Орел

Привязан

Инв. №

Инв.№ подл. | Подпись и дата | Взам.инв.№

22577-02 60

Копировал Муратова

Формат А2

Альбом II

Типовой проект

Схема расположения деревянных шахт ДШ1

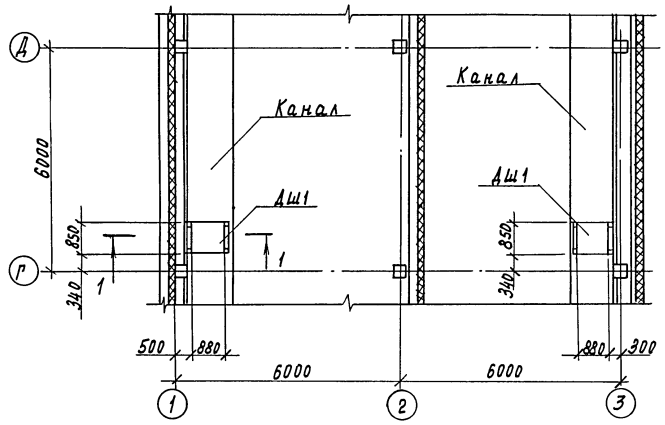

1-1

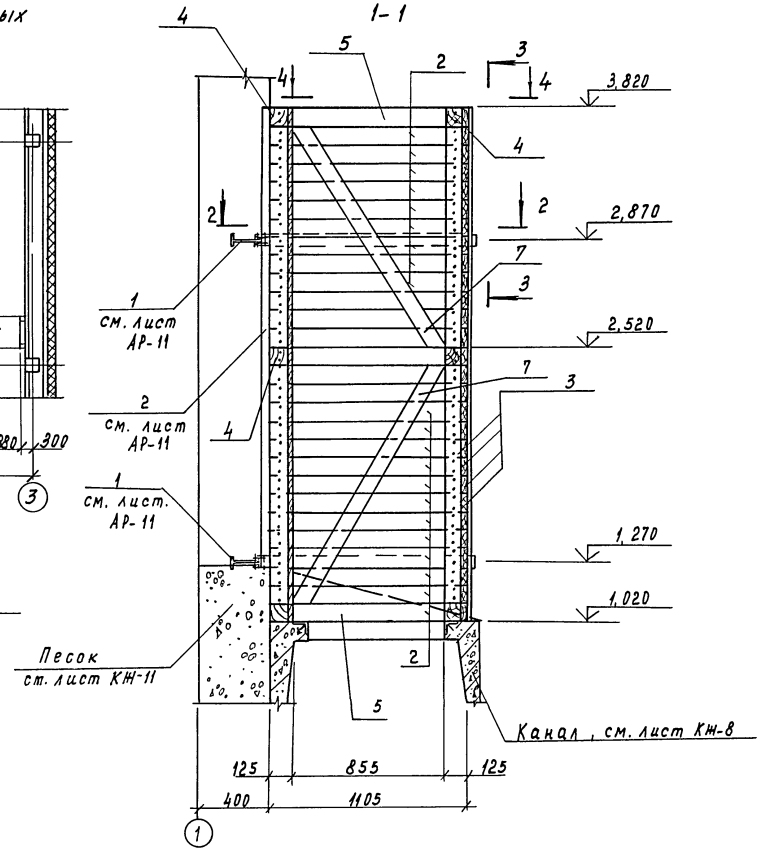

2-2

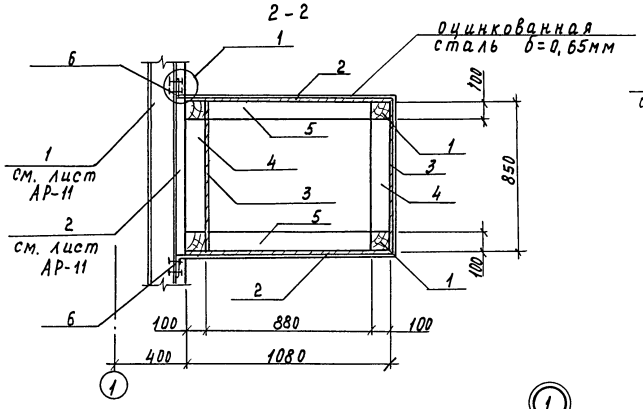

Вид 3-3

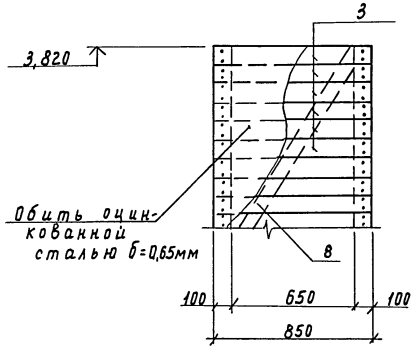

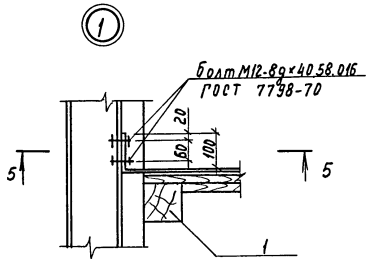

5-5

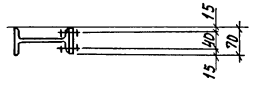

4-4

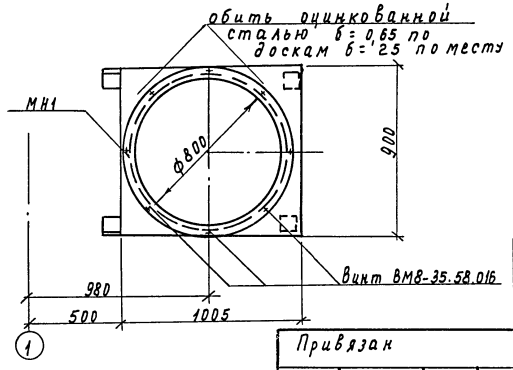

Спецификация к схеме расположения деревянных шахт ДШ1

Марка, поз.	Обозначение	Наименование	Кол.	Масса, ед, кг	Примечание
1		Брусок 100×100 ГОСТ 24454-80,			
		l= 2800	8		0,028 м³
2		Доска 25×100 ГОСТ 24454-80,			
		l= 1080	80		0,003 м³
3		Доска 25×100 ГОСТ 24454-80,			
		l= 900	80		0,002 м²
4		Брусок 100×100 ГОСТ 24454-80,			
		l= 650	12		0,007 м³
5		Брусок 100×100 ГОСТ 24454-80,			
		l= 880	12		0,009 м³
6		Лист Б-ПН-НО-4,0 ГОСТ 19903-74			
		Вст3кп2 ГОСТ 14637-79			
		70×3400	4	7,47	
		Изделие закладное			
МН1	КДИ.070000	МН1	2		
		Болт М12-8g×40.58.016			
		ГОСТ 7798-70	32		
7		Брусок 100×100 ГОСТ 24454-80			
		l= 1550	4		0,015 м³
8		Брусок 100×100 ГОСТ 24454-80			
		l= 1450	4		0,015 м³
		ОЦ Б-ПН-НО-0,65 ГОСТ 19904-74			
		Вст3-ПК-МТ-УР2 ГОСТ 14918-80			22,52 м²
		Винт ВМ8-35.58.016			
		ГОСТ 1491-80	8		

1. В спецификации расход дан на две шахты.
2. Шахты с наружной стороны обить внахлестку оцинкованной сталью по ГОСТ 14918-80, б=0,65 мм.

Н.контр.	Ткач		14.08.87	т.п. 813-2-46.87 КД			
Гл.спец.пр.	Репало		27.07.87				
ГИП	Хлебников		27.07.87				
Гл.констр.	Тимошенко		27.07.87				
Рук.сект.	Колесников		27.07.87				
Рук.гр.	Бутенко		27.07.87	Хранилище лука-репки, или лука выборка, или лука-севка вместимостью 500 тонн	Стадия	Лист	Листов
Инж.	Власова		27.07.87		РП	5	
Пров.	Жолудева		27.07.87	Схема расположения деревянных шахт ДШ1. Узел 1.	ГИПРОНИСЕЛЬПРОМ г. Орел		

Привязан

Инв. №

Инв.№ подл. | Подпись и дата | Взам. инв.№

22577-02 61

Копировал Муратова

Формат А2

Альбом II

Типовой проект

Схема расположения деревянных ригелей по оси 9

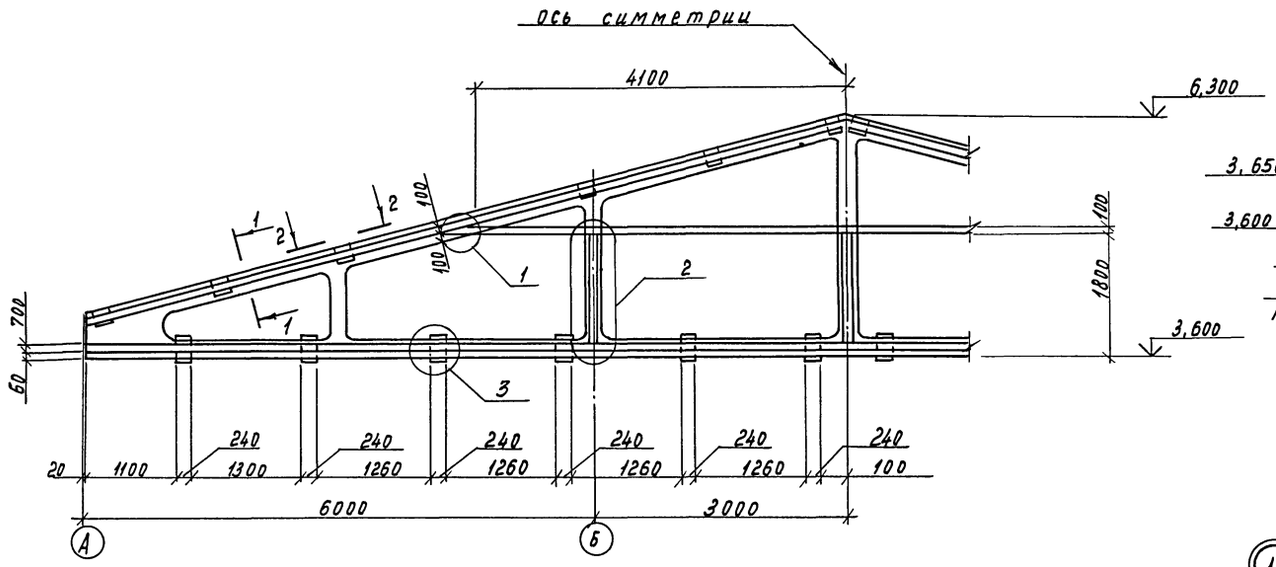

1-1

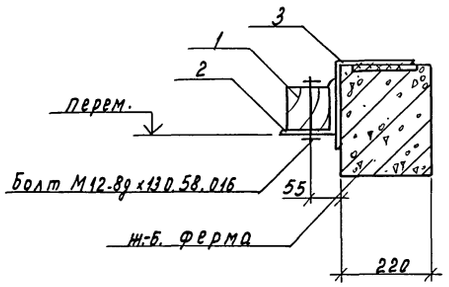

Вид 2-2

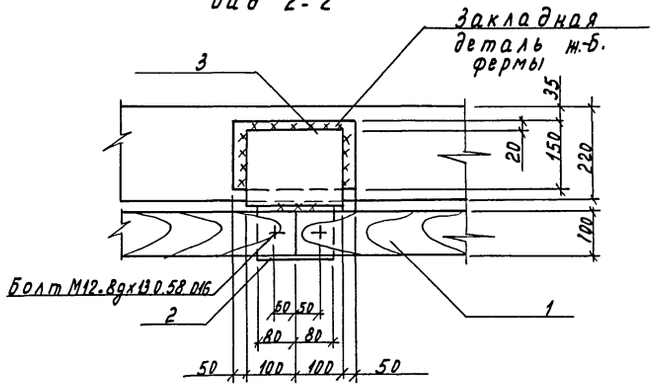

3-3

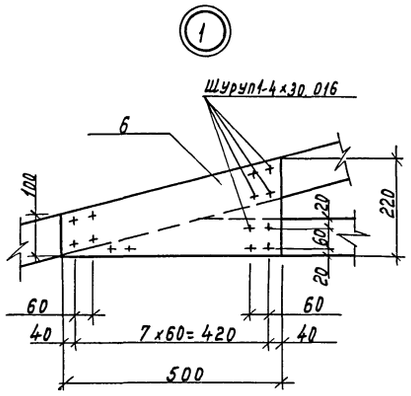

2

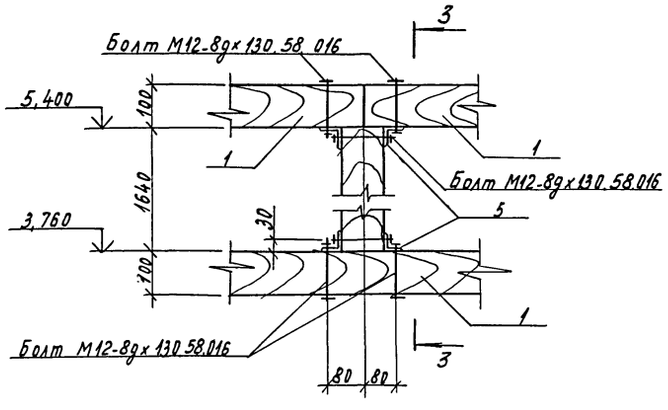

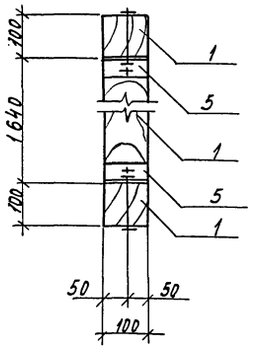

3

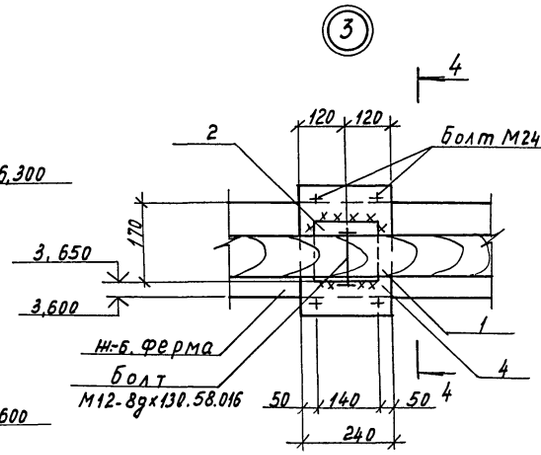

4-4

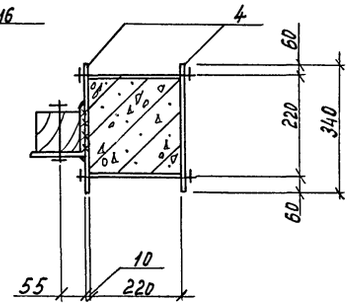

1. Ж-б. прогоны условно не показаны.
2. Привязку закладных деталей по верхнему поясу ж-б. фермы см. лист КЖ-17.

Спецификация к схеме расположения деревянных ригелей

Марка, поз.	Обозначение	Наименование	Кол.	Масса ед, кг.	Примечание
1		Брусок 100×100 ГОСТ 24454-80			
		l = 5,5 п.м.			0,55 м³
2		Уголок 100×100×8-Б ГОСТ 8509-86 / Вст3пс6-1 ТУ14-1-3023-80			
		l = 160	26	1,95	
3		Уголок 200×200×12-Б ГОСТ 8509-86 / 09Г2С-6 ГОСТ 19281-73			
		l = 200	14	7,40	
4		Лист Б-ПН-НО-10.0 ГОСТ 19903-74 / Вст3пс6-1 ТУ14-1-3023-80			
		240 × 320	24	6,03	
5		Уголок 50×50×5-Б ГОСТ 8509-86 / Вст3кп2 ГОСТ 535-79 l = 100			
			12	0,37	
6		Лист Б-ПН-НО-4.0 ГОСТ 19903-74 / Вст3кп2 ГОСТ 14637-79 220×500	2	3,45	
		Шуруп 1-4×30.016 ГОСТ 1144-80	30		
		Болт М24-8g×260.58.016 ГОСТ 7798-70	48		
		Болт М12-8g×130.58.016 ГОСТ 7798-70	48		
		Гайка М24-7Н.5.016 ГОСТ 5915-70	48		
		Гайка М12-7Н.5.016 ГОСТ 5915-70	48		
		Шайба 24.01.08 КП 016 ГОСТ 11371-78	48		
		Шайба 12.01.08 КП 016 ГОСТ 11371-78	48		

Н.контр.	Ткач		27.01.87	т.п. 813-2-46.87 КД
Гл.спец.пр.	Репало		27.01.87	
ГИП	Хлебников		27.01.87	
Гл.констр.	Тимошенко		27.01.87	
Рук.сект.	Колесников		27.01.87	
Рук.гр.	Бутенко		27.01.87	Хранилище лука-репки или лука-выборка или лука-севка вместимостью 500 тонн.
Инж.	Власова		27.01.87	
Пров.	Бутенко		27.01.87	Схема расположения деревянных ригелей по оси 9.

Стадия	Лист	Листов
РП	6	

ГИПРОНИСЕЛЬПРОМ г. Орел

Привязан

Инв. №

Инв. № подл. | Подпись и дата | Взам. инв. №

Копировал Муратова

22577-02 62

Формат А2

Альбом II

Типовой проект

Ведомость рабочих чертежей основного комплекта

Лист	Наименование	Примечание
1	Общие данные (начало)	
2	Общие данные (продолжение)	
3	Общие данные (продолжение)	
4	Общие данные (окончание)	
5	План на отм. 0.000. Установки систем В1; В5...В7	
6	План на отм. 0.000 между осями 4-9; А-Г	
	Установка системы ПТ1	
7	Схемы систем теплоснабжения установок П5; П6;	
	А5; У5 Схема системы отопления. Схемы систем А1...А4	
8	Схемы систем П1...П6; У1...У5; В1...В9; ПТ-1; ПС1; ПС2; ВЕ1	
9	Установки систем П1...П4	
10	Установки систем П5; П6	
11	Установки систем ПС1; ПС2	
12	Установки систем У1...У5	
13	Тепловой пункт. План. Разрезы 1-1; 2-2. Схема узла управления	
14	Спецификация отопительно-вентиляционных установок П1...П4,	
	В1...В4; У1...У5	
15	Спецификация отопительно-вентиляционных установок В6; В7; ПТ1	

Ведомость ссылочных и прилагаемых документов

Обозначение	Наименование	Примечание
	Ссылочные документы	
1.494-2 вып.10	Воздушно-тепловые завесы для ворот промышленных зданий	
1.494-10	Решетки щелевые регулирующие. Тип Р.	
1.494-21	Крепление решеток воздухоприточных типа „РР" и щелевых регулирующих типа „Р" к воздуховодам и строительным конструкциям	
1.494-30 вып.1	Установка и крепление вентиляторов к строительным конструкциям	
1.494-32	Зонты и дефлекторы вентиляционных систем	
7.903.9 – 2	Индустриальные конструкции для промышленной тепловой изоляции	
4.903-10 вып.8	Изделия и детали трубопроводов	

Ведомость рабочих чертежей основного комплекта — продолжение

Обозначение	Наименование	Примечание
	для тепловых сетей	
4.904-69	Детали крепления санитарно-технических приборов и трубопроводов	
5.903-1	Узлы обвязки регулирующих клапанов на трубопроводах теплоснабжения калориферных установок	
5.903-2 вып.1	Воздухосборники для систем отопления и теплоснабжения вентиляционных установок	
5.904-1	Детали креплений воздуховодов	
5.904-4	Двери и люки для вентиляционных камер	
5.904-10	Узлы прохода вентиляционных вытяжных шахт через покрытия промышленных зданий. Узлы прохода общего назначения	
5.904-13 вып.1-2	Заслонки воздушные унифицированные для систем вентиляции	
5.904-26 вып.I...V	Циклоны ЦН-11 диаметром 400, 500, 630, 800	
5.904-38	Гибкие вставки к центробежным вентиляторам.	
	Прилагаемые документы	
ОВН1	Коллектор	
ОВН2	Сетка в рамке прямоугольного сечения	
ОВН3	Конфузор К1	
ОВН4	Конфузор К2	
ОВН5	Конфузор К3	
ОВН6	Диффузор Д1	
ОВН7	Диффузор Д2	
ОВН8	Диффузор Д3	
ОВН9	Диффузор Д4	
ОВН10	Зонт	
ОВН11	Подставка под оборудование	

Ведомость рабочих чертежей основного комплекта — продолжение

Обозначение	Наименование	Примечание
ОВН12	Переход соединительный	
ОВН13	Лючок для прочистки	
ОВСО	Спецификация оборудования	Альбом
ОВВМ	Ведомость потребности в материалах	Альбом

Ведомость спецификаций

Лист	Наименование	Примечание
10	Спецификация отопительно-вентиляционных установок П5; П6; В5	
11	Спецификация отопительно-вентиляционных установок ПС1; ПС2.	
13	Спецификация узла управления	
14	Спецификация отопительно-вентиляционных установок П1...П4; В1...В4; У1...У5	
15	Спецификация отопительно-вентиляционных установок В6; В7; ПТ1.	

Тепловой проект разработан в соответствии с действующими нормами и правилами и предусматривает мероприятия обеспечивающие взрывную, взрывопожарную, пожарную безопасность при эксплуатации зданий.

Главный инженер проекта Г.А. Хлебников

Согласовано:
Гл. технолог. Павлова
Гл. строит. конст. Колесников
Гл. элетр. сист. Корзик

Инв. № подл. | Подпись и дата | Взам. инв. №

Зам. гл. инж.	Карпенков		
Н. контр.	Ткач		
Нач. отд.	Иглина		
ГИП	Хлебников		
Гл. спец.	Макашов		
Рук. сект.	Беляев		
Рук. гр.	Савосина		
Ст. инж.	Малашенко		
Проверил	Абашева		

Привязан

Инв. №

т.п. 813-2-46.87 ОВ

Хранилище лука-репки или лука-выборка или лука-севка вместимостью 500 тонн.

Стадия	Лист	Листов
РП	1	15

Общие данные (начало)

ГИПРОНИСЕЛЬПРОМ г. Орел

Копировал Муратова

22577-02 ОВ 3

Формат А2

Альбом II

Типовой проект

Общие указания.

Данная часть проекта разработана на основании задания на проектирование, утвержденного Министерством Плодоовощного хозяйства СССР от 29 декабря 1985 года.

Основные показатели по чертежам отопления и вентиляции

Наименование здания (сооружения), помещения	Объем, м³	Периоды года при $t_н$, °С	Расход тепла, Вт (ккал/ч) на отопление	на вентиляцию	на горячее водоснабжение	Общий	Расход холода, Вт (ккал/ч)	Установленная мощность электродвигателей, кВт
Секции хранения	1582	минус 20°	8260 (7125)	–	565150* (487200)*	8260 (7125)	–	590,61
		минус 30°	13100 (11300)	–		13100 (11300)		587,61
Вспомогательные помещения	1631	минус 20°С	47000 (40520)	46770 (40320)	43850 (37800)	149020 (128480)	–	0,43
		минус 9,0	–	11400 (9820)				
		минус 30°	57290 (49390)	62540 (53190)	43850 (37800)	178180 (152880)		0,43
		минус 18°	–	14500 (12500)				

Проект выполнен в соответствии с требованиями „Общесоюзных норм технологического проектирования предприятий по хранению и обработке картофеля и плодоовощной продукции" ОНТП-6-86; СНиП II-3-79„ Строительная теплотехника"; СНиП II-33-75„ Отопление, вентиляция и кондиционирование воздуха"; СНиП II-92-76„ Вспомогательные здания и помещения промышленных предприятий".

Расчетные температуры наружного воздуха приняты:

зимняя отопления минус 20°С, минус 30°С;

зимняя вентиляции минус 9°С, минус 18°С

Расчетные температуры внутреннего воздуха:

секции хранения $t_в$ минус 3°С; φ=80%

отделение переборки, машинное отделение холодильной установки $t_в$=16°С, φ=60%

Служебное помещение $t_в$=18°С, φ=60%.

Венткамера $t_в$=5°С; φ=60%.

Вспомогательные помещения по СНиП II-92-76.

В качестве теплоносителя принята горячая вода с параметрами:

в подающих трубопроводах (Т1) 115°С;

в обратных трубопроводах (Т2) 70°С.

Располагаемое давление:

системы отопления 6615 Па(674 кг/м²) [3704 Па(378 кг/м²)]

системы теплоснабжения установки А5 5929 Па(605 кг/м²) [4851 Па(495 кг/м²)]

системы теплоснабжения установки У5 14994 Па(1530 кг/м²) [8546 Па(872 кг/м²)]

системы теплоснабжения установок П5, П6 5252 Па(536 кг/м²) [3352 Па(342 кг/м²)].

Воздуховоды систем П1...П4, В1...В4 изготовить из тонколистовой оцинкованной стали. Воздуховоды систем П5, П6, В5...В7, ПС1, ПС2, ПТ1 изготовить из тонколистовой стали по ГОСТ 19904-74. Толщину стали принять по СНиП II-33-75 в зависимости от размера воздуховода.

Воздуховоды систем П1...П4 изолировать по серии 7.903.9-2.

Трубопроводы систем отопления и теплоснабжения изготовить из электросварных труб по ГОСТ 10704-76. Для гнутых участков трубопроводов и на участках соединений с арматурой и отопительными приборами приняты водогазопроводные трубы по ГОСТ 3262-75. Трубопроводы, прокладываемые в каналах у наружных дверей и трубопроводы теплоснабжения установок изолируются по серии 7.903.9-2.

Неизолированные трубопроводы систем отопления и нагревательные приборы окрасить масляной краской за два раза.

Перед изоляцией трубопроводы покрыть битумным лаком БТ-577 по ГОСТ 5631-79.

Все установки и воздуховоды заземлить не менее, чем в двух местах путем присоединения к заземляющим контурам электрооборудования в соответствии с требованиями ПУЭ. Воздуховоды в пределах данной вентустановки соединить в непрерывную электрическую цепь. Для обеспечения такой непрерывности во фланцевых соединениях тщательно зачистить не менее двух болтов и положить луженые шайбы под головками и гайками болтов с зачисткой мест присоединения.

При монтаже систем В5...В7 в нижней части корпуса вентагрегата просверлить отверстие ф 10 мм для выпуска конденсата.

Монтаж внутренних санитарно-технических систем вести в соответствии со СНиП 3.05.01-85.

Расход тепла на тонну продукции:

для зоны $t_н$ минус 20°С - 318,1 Вт (274,2 ккал/ч);

для зоны $t_н$ минус 30°С - 386,8 Вт (333,4 ккал/ч).

План - схема

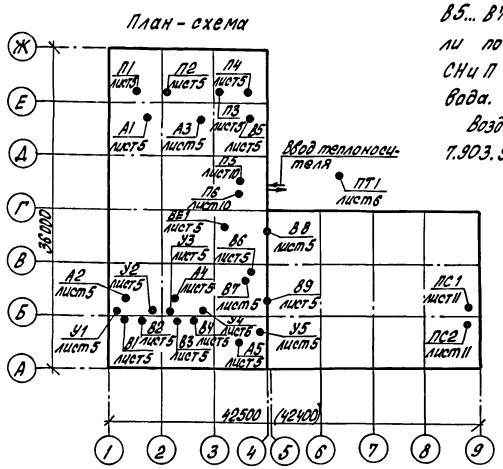

* Расход тепла на оттайку воздухоохладителей.

Гл.инж.пр.	Карпенков			т.п. 813-2-46.87		ОВ	
Н.контр.	Ткач						
Нач.отд.	Целина						
ГИП	Хледников						
Гл.спец.	Макашов			Хранилище лука-репки или лука-выборка, или лука-севка вместимостью 500 тонн	Стадия	Лист	Листов
Рук.сект.	Беляев				РП	2	
Рук.гр.	Сабосина						
Вед.инж.	Абашева			Общие данные (продолжение)	ГИПРОНИСЕЛЬПРОМ г.Орел		

Привязан

Инв. №

Инв. № подл. | Подпись и дата | Взам. инв. №

22577-02 64

Копировал Попова

Формат А2

Альбом II

Типовой проект

Характеристика отопительно-вентиляционных систем

Обозначение системы	Кол. систем	Наименование обслуживаемого помещения (технологического оборудования)	Тип установки агрегата	Вентилятор: Тип, исполн. по взрывозащите	№	Схема исполнен.	Положение	L, м³/ч	P, Па (кгс/м²)	n, об/мин	Электродвигатель: Тип, исполнение по взрывозащите	N, кВт	n, об/мин	Воздухонагреватель: Тип	№	Кол.	Т-ра нагрева, °С от	до	Расход тепла, Вт (ккал/ч)	ΔP, Па (кгс/м²)	Примечание
П1, П3	2	Секции хранения	АВ095-2	В-Ц4-70-	8	1	Л270°	17890	607,6	965	4А132S6У2	5,5	965								
				-8-05А					(62)												
П2, П4	2	Секции хранения	АВ095-2	В-Ц4-70-	8	1	Пр0°	17890	607,6	965	4А132S6У2	5,5	965								
				-8-05А					(62)												
П5	1	Машинное отделение	А2.5105-1	В-Ц4-70																	
		холодильной установки		2,5-03А	2,5	1	Пр0°	900	156,8	1375	4А56А4У2	0,12	1375	КВСБ-	6	1	-9	16	7520	7,84	
									(16)					-ПУ3					(6480)	(0,8)	
																	-16	16	9620	7,84	
																			(8290)	(0,8)	
П6	1	Бытовые помещения	А2.5095-1	В-Ц4-70-	2,5	1	Л0°	430	156,8	1375	4А56А4У2	0,12	1375	КВСБ-	6	1	-9	18	3880	6,86	
				2,5-02А					(16)					ПУ3					(3340)	(0,7)	
																	-16	18	4880	6,86	
																			(4210)	(0,7)	
В1...В4	4	Секции хранения		В-06-300	8А			17890	73,5	915	4А80А6У2	0,75	915								
									(7,5)												
В5	1	Машинное отделение	А2.5105-1	В-Ц4-70-	2,5	1	Л90°	900	156,8	1375	4А56А4У1	0,12	915								
		холодильной установки		-2,5-02А					(16)												
В6	1	Санузел	А2.5095-1	В-Ц4-70-	2,5	1	Пр90°	50	156,8	1375	4А56А4У1	0,12	1375								
				-2,5-02А					(16)												
В7	1	Душевые	А2.5095-1	В-Ц4-70-	2,5	1	Л90°	150	156,8	1375	4А56А4У1	0,12	1375								
				-2,5-02А					(16)												
В8	1	Комната обогрева и	АИСИ-2	ВО10-У2				122				0,035									
		приема пищи																			
В9	1	Служебное помещение	АИСИ-2	ВО10-У2				35				0,035									
ПС1	1	Сушильные закрома	АВ095-2	В-Ц4-70-	8	1	Л270°	16930	588	965	4А132S6У2	5,5	965	СФО-250		1	13,5	47	189490	98	минус-20°С
				В-05А					(60)					0,5Н1					(163350)	(10)	
ПС2	1	Сушильные закрома	АВ095-2	В-Ц4-70-	8	1	Пр270°	16930	588	965	4А132S6У2	5,5	965	СФО-250		1	13,5	47	189490	98	минус 20°С
				-8-05А					(60)					0,5Н1					(163350)	(10)	
ПС1	1	Сушильные закрома	АВ090-1	В-Ц4-70-	8	1	Л270°	15625	568,4	950	4А112М6У2	4,0	950	СФО-250		1	10,7	47	189490	98	минус 30°С
				-8-06А					(58)					0,5Н1					(163350)	(10)	
ПС2	1	Сушильные закрома	АВ090-1	В-Ц4-70-	8	1	Пр270°	15625	568,4	950	4А112М6У2	4,0	950	СФО-250		1	10,7	47	189490	98	минус 30°С
				-8-06А					(58)					0,5Н1					(163350)	(10)	
ПТ1	1	Лукоотминочная машина ЛПС-6А, сортировка		В-Ц16-45	5	6	Пр0°	3450	1400	1755	4А100L4У1	4,0	1430								
		Лука СЛС-7А, очиститель грохоткый ОГЛ-6		-5-01					(142)												

В системах ПС1, ПС2 расход воздуха определен на период прокаливания лука.

Зам.гл.инж.	Карпенков		
Н.контр.	Ткач		28.09.87
Нач.отд.	Цглика		28.09.87
РИП	Хлебников		28.09.87
Гл.спец.сект.	Макашов		28.09.87
Рук.сект.	Беляев		28.09.87
Рук.гр.	Савосина		28.09.87
Вед.инж.	Абашева		28.09.87

т. п. 813-2-46.87 ОВ

Хранилище лука-репки или лука-выборка или лука-севка вместимостью 500 тонн.

Стадия	Лист	Листов
РП	3	

Общие данные (продолжение)

ГИПРОНИСЕЛЬПРОМ г. Орел

Привязан

Инв. №

Инв.№ подл. | Подпись и дата | Взам.инв.№

Копировал Муратова

22577-02 ОБ

Формат А2

Альбом II

Типовой проект

продолжение

Обозначение системы	Кол. систем	Наименование обслуживаемого помещения (технологического оборудования)	Тип установки агрегата	Вентилятор: Тип исполн. по взрывозащите	№	Схема исполнен.	Положение	L, м³/ч	P, Па (кгс/м²)	n, об/мин	Электродвигатель: Тип, исполнение по взрывозащите	N, кВт	n, об/мин	Воздухонагреватель: Тип	№	Кол.	Т-ра нагрева, С от	до	Расход тепла, Вт (ккал/ч)	ΔP, Па (кгс/м²)	Примечание
А1..А4	4	Секции хранения	СФ00-10/	В.Ц6.300	6,3А			7000	68,6	910	4А71А6У3	0,37	910	электри-	9,6	1	-3	-1	9350		
			04ш1						(7)					ческий	квт				(8064)		
А5	1	Отделение переборки	А02-4-0143	В-Ц6-300	5А			4000	117,6	1365	4А63В4У3	0,37	1365	КВБ6-	7	1	-20	16	21460	49,05	
									(12)					ПУ3					(18500)	(5)	
														КВБ6-	7	1	-30	16	25460	49,05	
														ПУ3					(21950)	(5)	
У1, У3	2	Секции хранения	А5105-2Б	В-Ц4-70-	5	1	Пр180°	7000	735	1435	4А100S4У2	3,0	1435								
				5-03А					(75)												
У2, У4	2	Секции хранения	А5105-2Б	В.Ц4-70-	5	1	Л180°	7000	735	1435	4А100S4У2	3,0	1435								
				-5-03А					(75)												
У5	1	Отделение переборки	А5105-2Б	В.Ц4-70-	5	1	Л180°	7000	735	1435	4А100S4У2	3,0	1435	КВС6-	7	2	12	32	46770	58,8	минус 20°С
				-5-03А					(75)					ПУ3					(40320)	(6)	
У5	1	Отделение переборки	А5105-2Б	В-Ц4-70-	5	1	Л180°	7200	686	1435	4А100S4У2	3,0	1435	КВО6-	7	2	12	38	62540	58,8	минус 30°С
				5-03А					(70)					ПУ3					(53910)	(6)	
ВЕ1	1	Электрощитовая																			L=25м³/ч

Таблица тепловоздушного баланса

Климатическая зона	Наименование помещения	Период хранения	Температура вентил. воздуха	Теплопотери, Вт (ккал/ч): через наружные ограждения	С удаляемым воздухом	Всего	Теплопоступления, Вт (ккал/ч): от продукции	от вент. оборудов.	Всего	Влаговыделения, г/ч	Объем воздуха, м³/ч: рециркуляционный	Наружный	Вытяжной	Всего	Расход тепла на отопление Вт (ккал/ч)
-20	Секции хранения	зимний	-3	1570 (1355)	9440 (8140)	11010 (9495)	1380 (1190)	1370 (1180)	2750 (2370)	3070	16230	1660	1660	17890	8260 (7125)
-30	Секции хранения	зимний	-3	3730 (3220)	12120 (10450)	15850 (13670)	1380 (1190)	1370 (1180)	2750 (2370)	3070	16550	1340	1340	17890	13100 (11300)

Местные отсосы от технологического оборудования

Технологическое оборудование: Поз.	Наименование	Кол.	Характеристика выделяющихся вредностей	Объем вытяжки м³/ч: На ед. оборуд.	Всего	Характеристика местного отсоса: Обозначение	Применяемые документы	Обозначение системы	Примечание
1.1	Лукоотминочная машина ЛПС-6А	1	Пыль, чешуя лука, перо	1200	1200		по расчету	ПТ1	
1.6	Сортировка лука СЛС-7А	1	Пыль, чешуя лука	1100	1100		по расчету	ПТ1	
1.7	Очиститель грохотный ОГЛ-6	1	Пыль	1150	1150	Зонт 1600×1200×1200	по расчету	ПТ1	

Зам.гл.инж.	Карпенков		
Н.контр.	Ткач		7.09.87
Нач.отд.	Иглина		7.09.87
ГИП	Хлебников		7.09.87
Гл.спец.сек.	Макашов		7.09.87
Рук.сект.	Беляев		7.09.87
Рук.гр.	Савосина		7.09.87
Вед.инж.	Абашева		7.09.87

Привязан

Инв. №

т.п. 813-2-46.87 ОВ

Хранилище лука-репки или лука-выборка или лука-севка. Вместимостью 500 тонн.

Стадия	Лист	Листов
РП	4	

Общие данные (окончание)

ГИПРОНИСЕЛЬПРОМ г.Орел

22577-02 66

Копировал Муратова

Формат А2

Инв.№ подл. | Подпись и дата | Взам.инв.№

Альбом II

Типовой проект

План на отм. 0.000

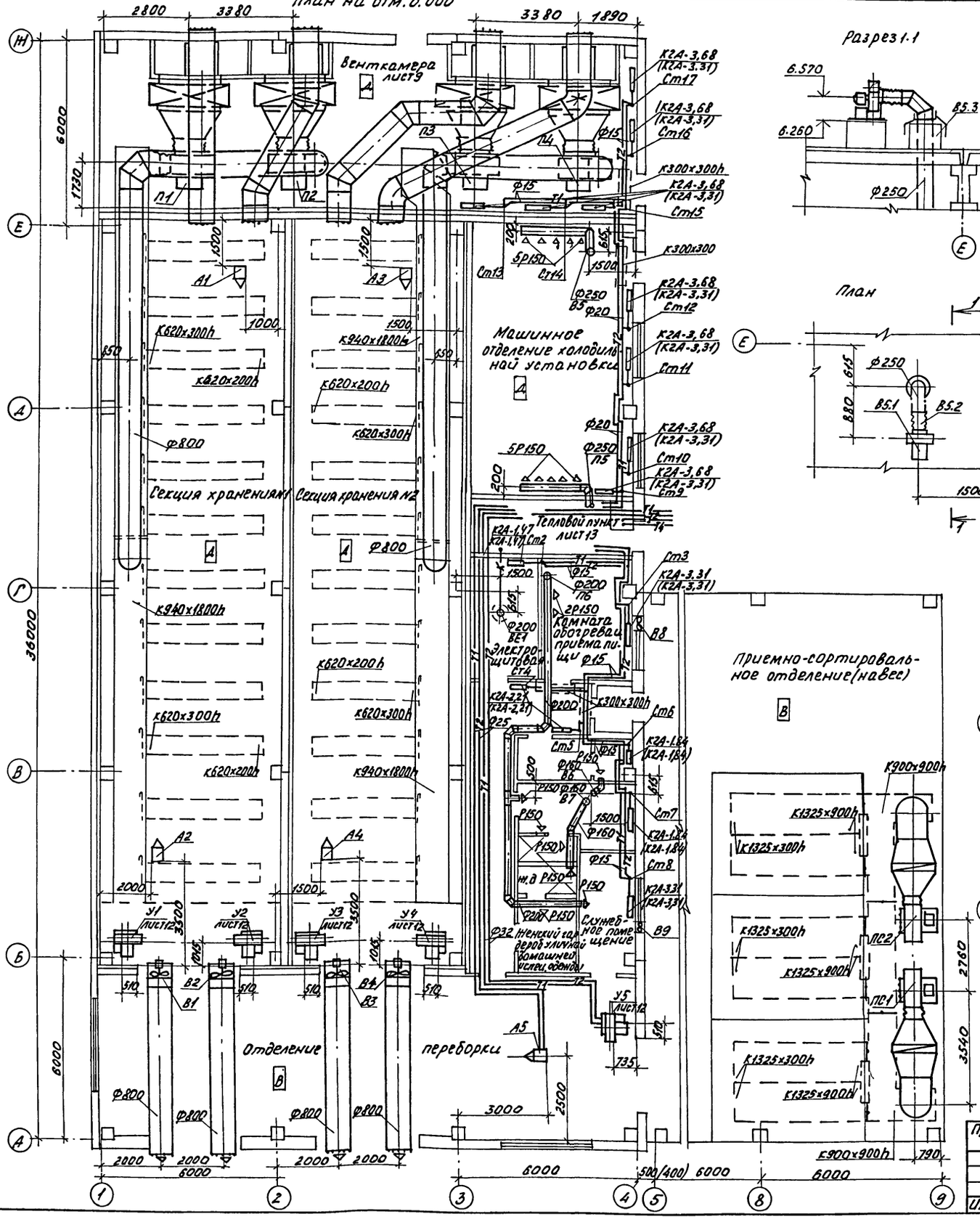

Разрез 1-1

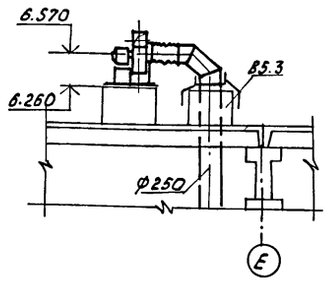

План

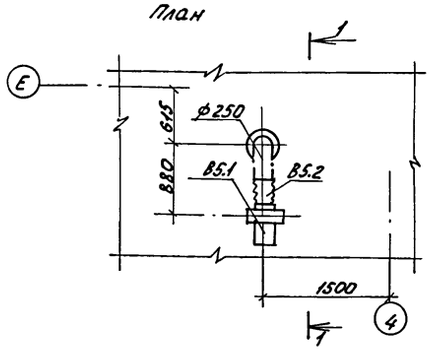

Разрез 2-2

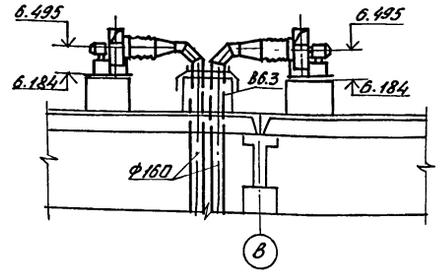

План

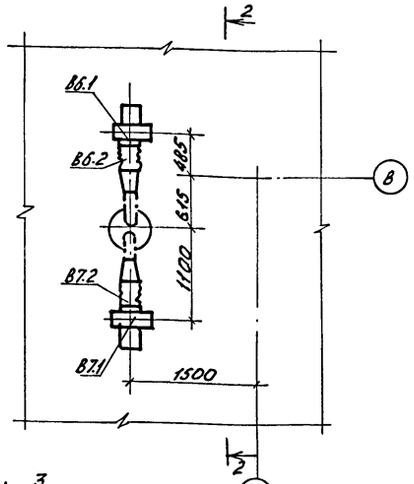

План

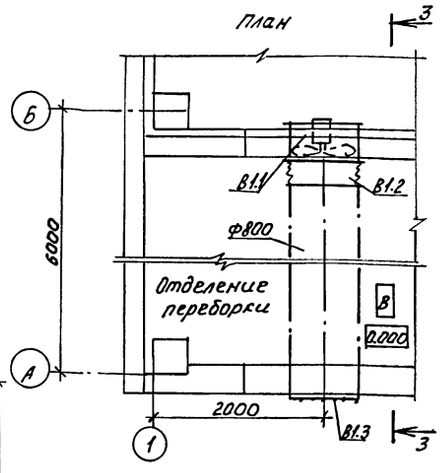

Разрез 3-3

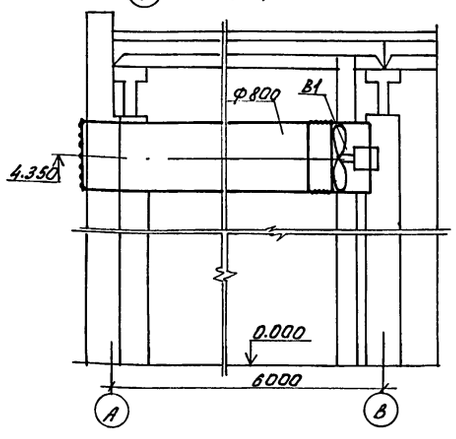

1. Данные в скобках относятся к зоне с наружной температурой tн минус 20°С.
2. Спецификация на установки В1, В5...В7 дана на листе ОВ14; ОВ15

Н. контр.	Ткач		07.09.87	т.п. 813-2-46.87 ОВ	
Гл. спец. отд.	Репало		7.09.87		
РИП	Хлевников		7.09.87		
Гл. спец. сект.	Макашов		7.09.87		
Рук. сект.	Беляев		7.09.87		
Рук. гр.	Савосина		7.09.87	Хранилище лука-репки или лука-выборка, или лука-севка вместимостью 500 тонн	Стадия: РП; Лист: 5; Листов:
Вед. инж.	Абашева		7.09.87	План на отм. 0.000. Установки систем В1, В5...В7	ГИПРОНИСЕЛЬПРОМ г. Орел

Привязан

Инв. №

Инв. № подл. | Подпись и дата | Взам. инв. №

22577-02 67

Копировал Фомушкина

Формат А2

Альбом II

Типовой проект

План на отм. 0,000 между осями 4-9; А-Г

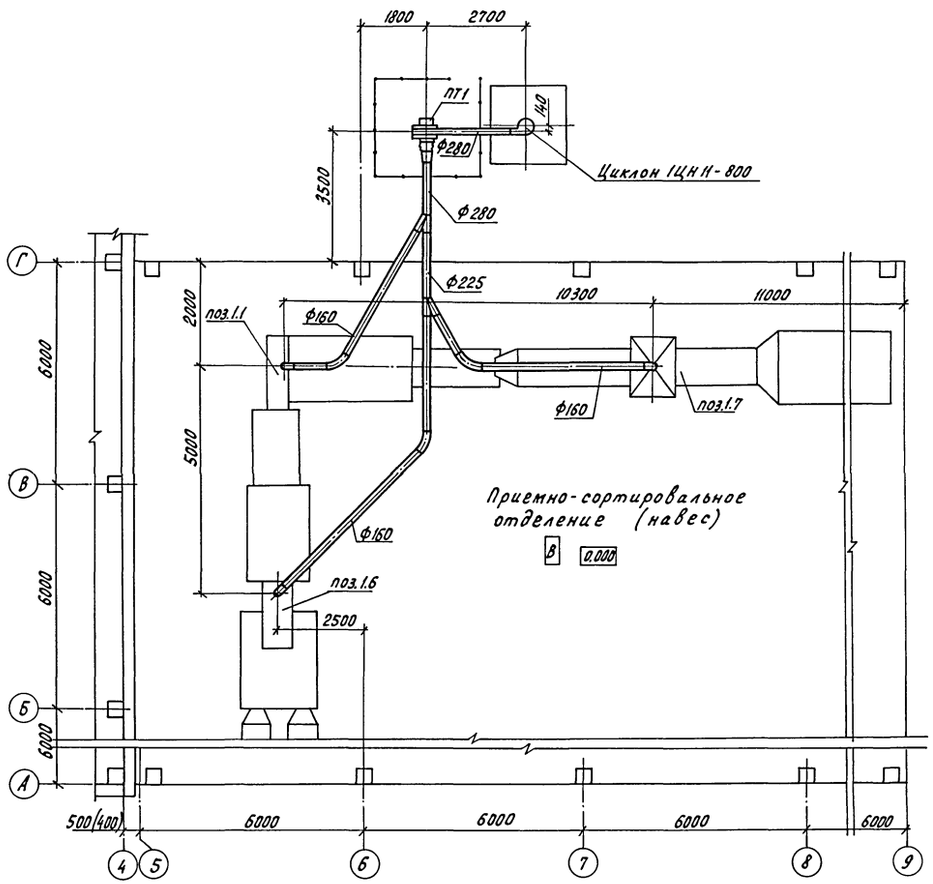

Разрез 1-1

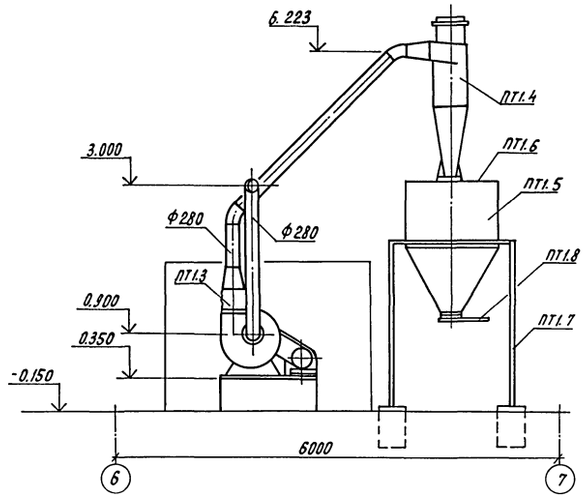

План

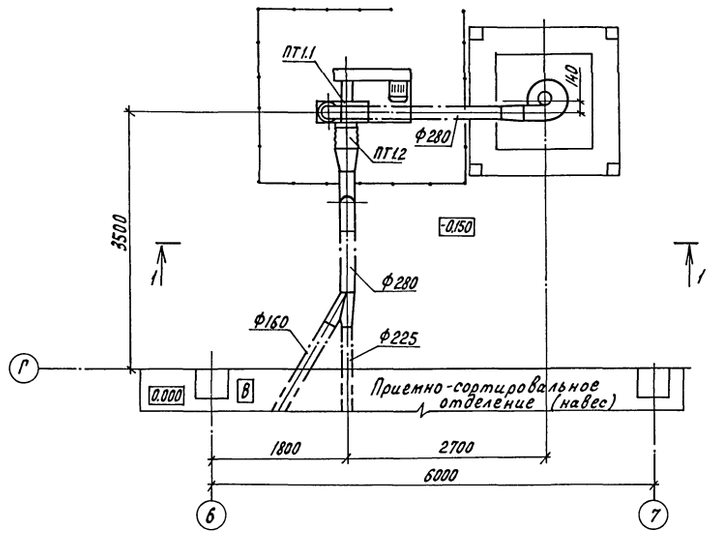

1. Спецификация на вентиляционную установку ПТ1 дана на листе 0815.
2. Данные в скобках относятся к зоне с наружной температурой $t_н$ минус 20°С.

Н.контр.	Ткач		08.09.87	т.п. 813-2-46.87		ОВ
Гл.спец.отд.	Репало		7.09.87			
ГИП	Хлебников		7.09.87			
Гл.спец.сек.	Макашов		7.09.87			
Рук.сект.	Беляев		7.09.87			
Рук.гр.	Савосина		7.09.87	Хранилище лука-репки, или лука-выборка, или лука-севка вместимостью 500 тонн	Стадия	Лист	Листов
Вед.инж.	Абашева		7.09.87		РП	6	
				План на отм. 0,000 между осями 4-9; А-Г. Установка системы ПТ1	ГИПРОНИСЕЛЬПРОМ г. Орел		

Привязан

Инв. N

22577-02 68

Копировал Перелыгина

Формат А2

Инв. N подл. | Подпись и дата | Взам. инв. N

Альбом II

Типовой проект

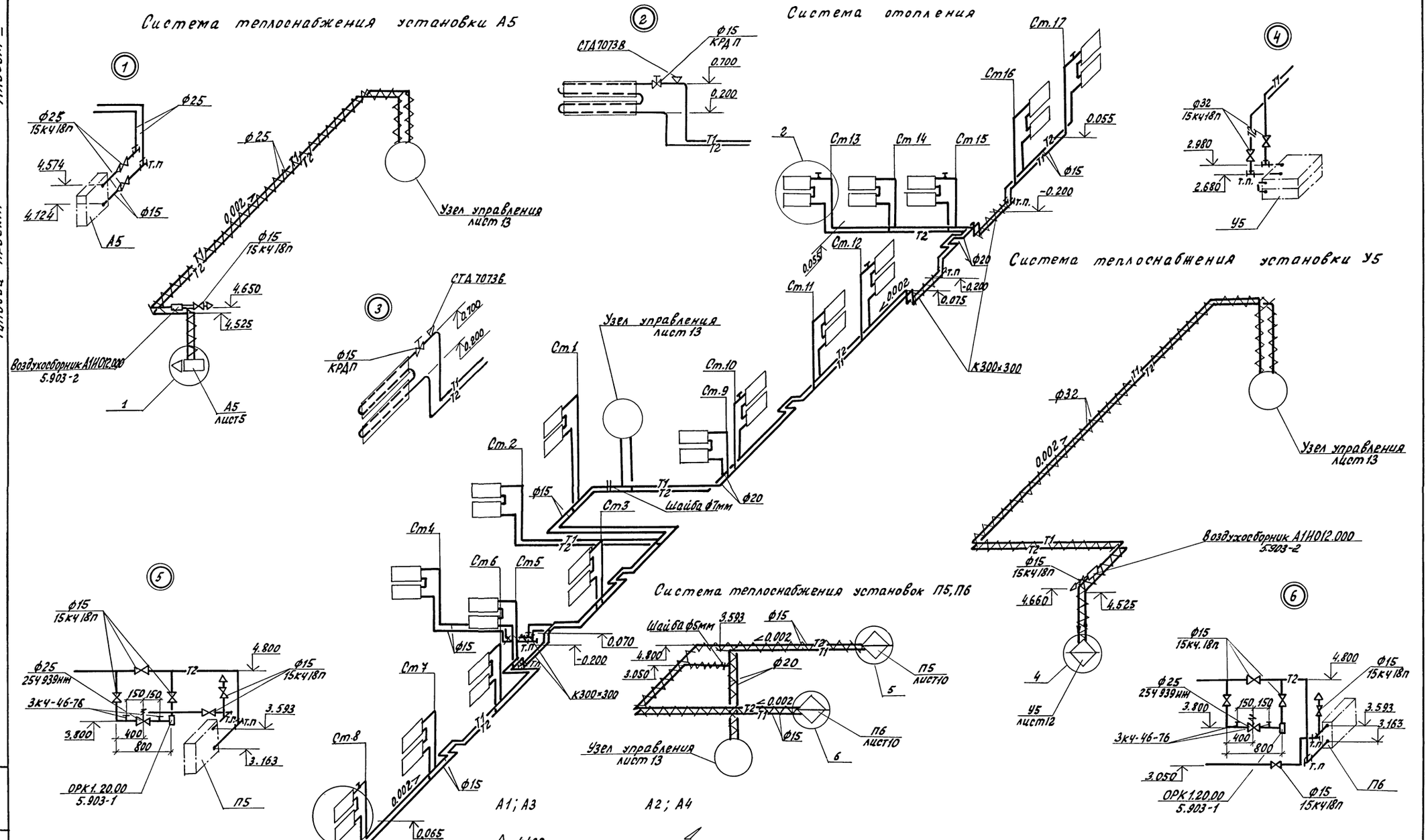

Н.контр.	Ткач			т.п. 813-2-46.87		ОВ	
Гл.спец.	Репало						
ГИП	Хлебников						
Гл.спец.	Макашов						
Рук.сект.	Беляев						
Рук.гр.	Савосина			Хранилище лука-репки или лука-выборка или лука-севка вместимостью 500тонн	Стадия	Лист	Листов
Ст.инж.	Малашенко				РП	7	
Провер.	Абашева			Схемы систем теплоснабжения установок П5;П6;А5;У5. Схема системы отопления. Схемы систем А1,А4	ГИПРОНИСЕЛЬПРОМ г.Орёл		

Привязан

Инв. №

Инв.№подл. | Подпись и дата | Взам.инв.№

22577-02 69

Копировал Ахромова

Формат А2

Альбом II

Типовой проект

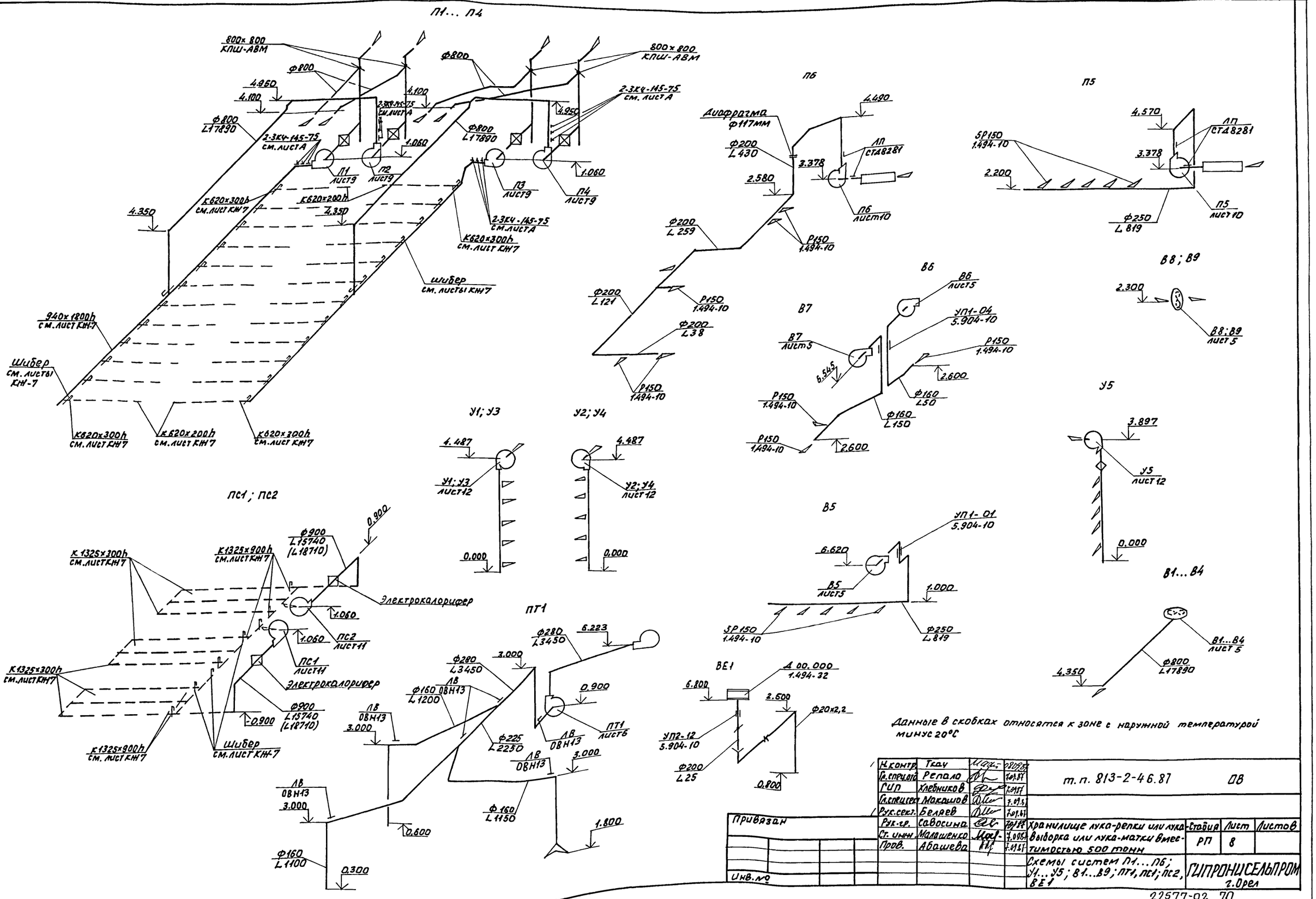

Инв.№ подл. | Подпись и дата | Взам.инв.№

Копировал Фомушкина

Формат А2

Альбом II

Типовой проект

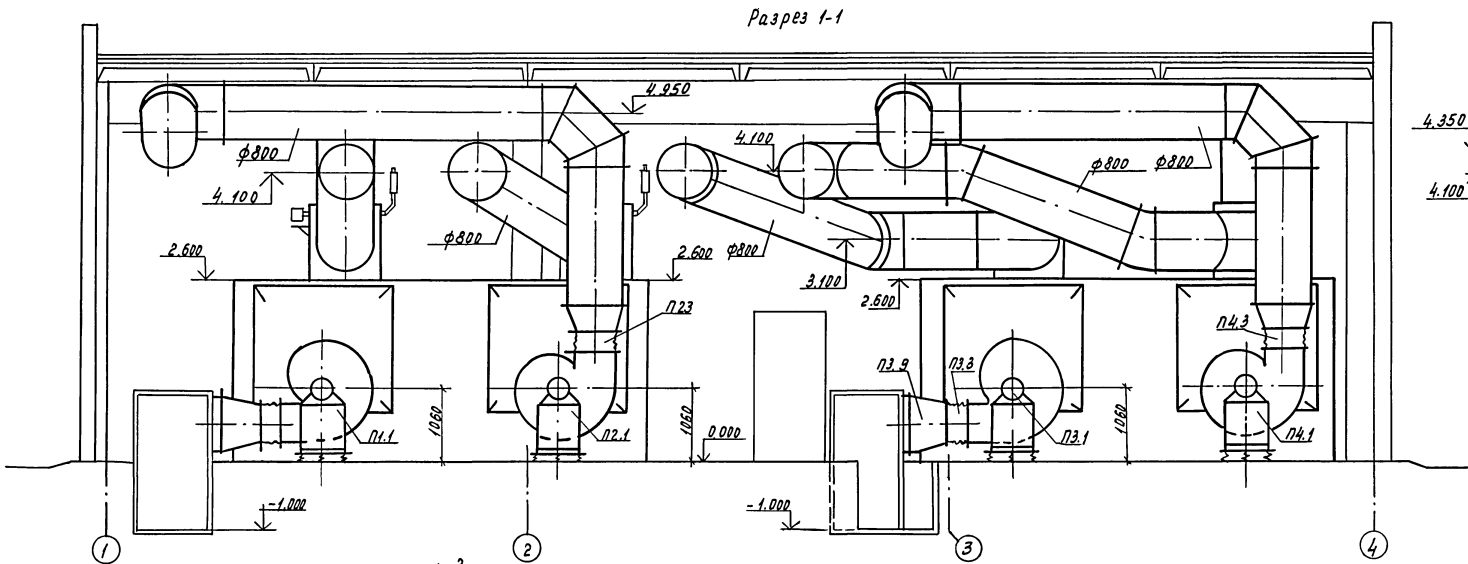

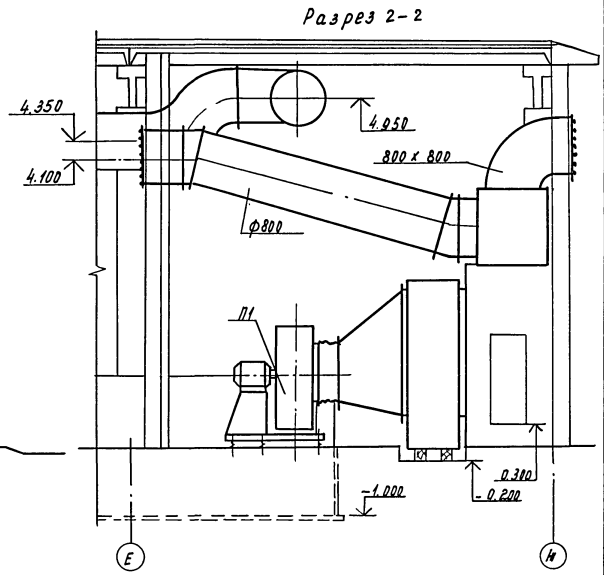

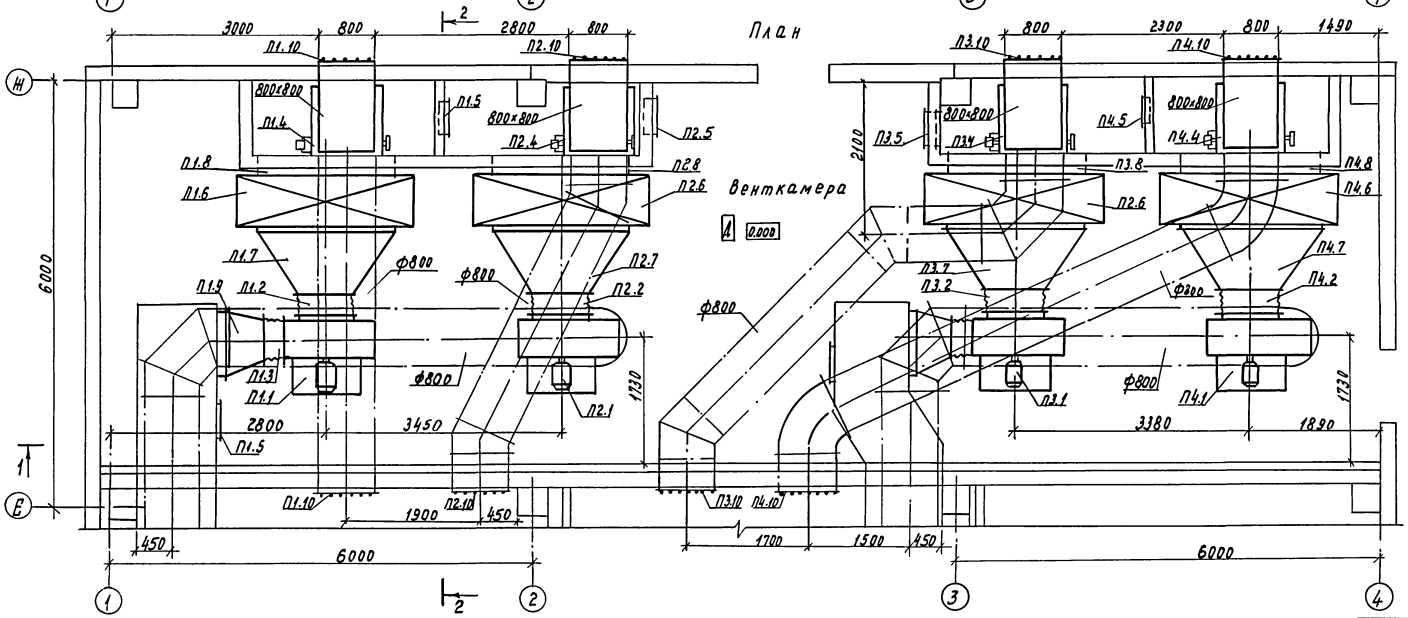

1. Изоляция воздуховодов и оборудования условно не показана.
2. Спецификация на установки П1...П4 дана на листе ОВ14.

Н.контр.	Ткач		28.09.87	т.п. 813-2-46.87 ОВ			
Гл.спец.пр.	Репало		7.09.87				
ГИП	Хлебников		7.09.87				
Гл.спец.	Макашов		7.09.87				
Рук.сект.	Беляев		7.09.87				
Рук.гр.	Савосина		29.09.87	Хранилище лука-репки или лука-выборка или лука-севка вместимостью 500 тонн.	Стадия	Лист	Листов
Вед.инж.	Абашева		25.09.87		РП	9	
Привязан				Установки систем П1...П4.	ГИПРОНИСЕЛЬПРОМ г. Орел		
Инв.№							

Копировал Муратова

22577-02 71 Формат А2

Взам.инв.№ | Подпись и дата | Инв.№подл.

Типовой проект

Разрез 1-1

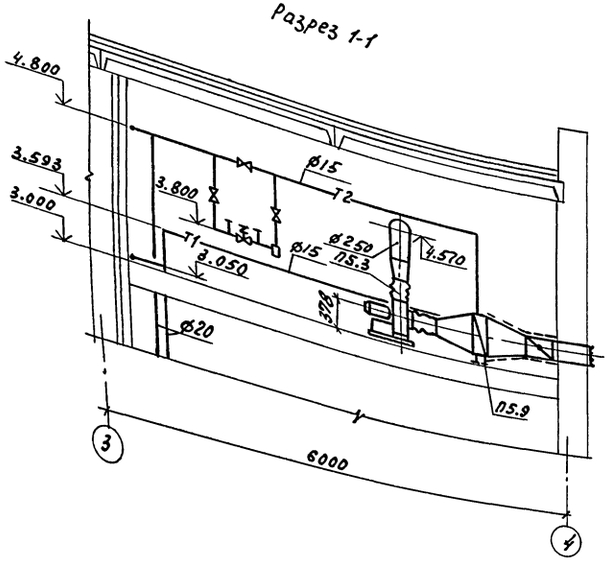

Разрез 2-2

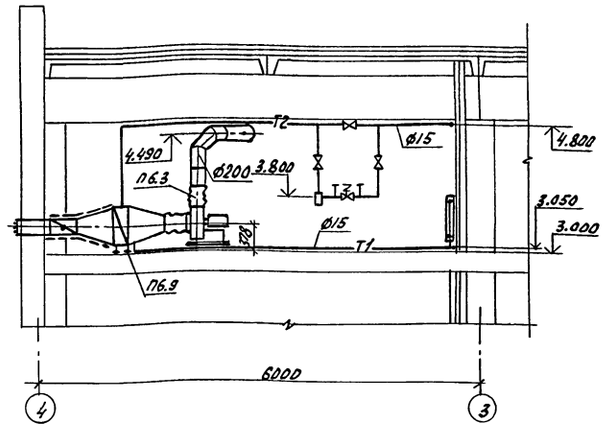

План

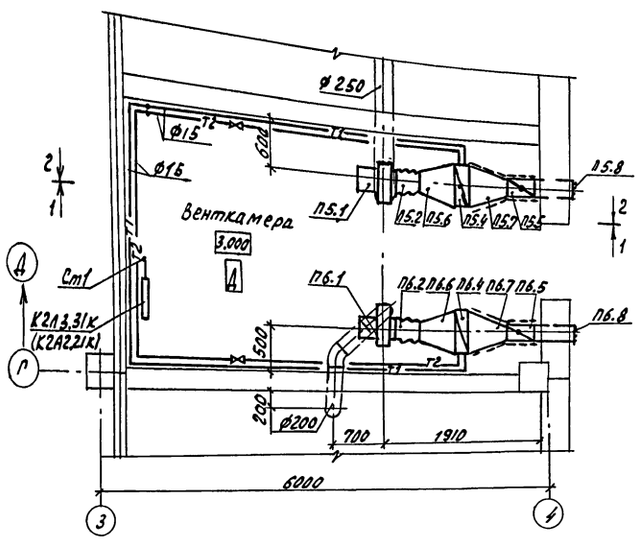

Спецификация отопительно-вентиляционных установок П5,П6.85

Марка, поз	Обозначение	Наименование	Кол.	Масса ед. кг.	Примечание
		П5			
П5.1	ТУ22-4208-78	Агрегат вентиляторный			
		А2.5105-1 компл.	1	26,2	
		а.вентилятор радиальный			
		В-Ц4-70-2,5-03А исполнение			
		1, положение ПрО°			
		б. электродвигатель			
		4А56А4У2 0,12кВт, 1375об/мин			
П5.2	5.904-38	Вставка гибкая В00.00-03	1	0.91	
П5.3	5.904-38	Вставка гибкая Н00.00-03	1	0,86	
П5.4	ТУ22-5721-84	Калорифер КВС6Б-ПУ3	1	55	
П5.5	5.904-13 Вып 1-2	Заслонка воздушная			
		АЗД.122.000-01	1	13.94	
П5.6	ОВН5	Конфузор К3	1	13,25	
П5.7	ОВН9	Диффузор Д4	1	13,25	
П5.8	ОВН2-01	Сетка в рамке прямо-			
		угольного сечения	1	2.077	
П5.9	ОВН11	Подставка под обо-			
		рудование	4	1.45	

продолжение

Марка, поз.	Обозначение	Наименование	Кол.	Масса ед. кг.	Примечание
		П6			
П6.1	ТУ22-4208-78	Агрегат вентиляторный			
		А2.5095-1 компл.	1	26,2	
		а.вентилятор радиальный			
		В-Ц4-70-2,5-02А исполнение 1.			
		положение Л0°			
		б.электродвигатель 4А56А4			
		0,12кВт. 1375об/мин			
П6.2	5.904-38	Вставка гибкая В00.00-03	1	0,91	
П6.3	5.904-38	Вставка гибкая Н00.00-03	1	0,88	
П6.4	ТУ22-5721-84	Калорифер КВС6Б-ПУ3	1	55	
П6.5	5.904-13 Вып. 1-2	Заслонка воздушная			
		АЗД.122.000	1	12,75	
П6.6	ОВН5	Конфузор К3	1	13,25	
П6.7	ОВН8	Диффузор Д3	1	11,37	
П6.8	ОВН2-02	Сетка в рамке прямоу-			
		гольного сечения	1	1.637	
П6.9	ОВН11	Подставка под оборудо-			
		вание	4	1.45	
		В5			
В5.1	ТУ22-4208-78	Агрегат вентиляторный			
		А2.5105-1 компл.	1	26.2	
		а.вентилятор радиальный			
		В-Ц4-70-2,5-03А исполнение			
		1, положение Л90°			
		б. электродвигатель			
		4А56А4У1 0,12кВт, 1375об/мин			
В5.2	5.904-38	Вставка гибкая В00.00-03	1	0.91	
В5.3	5.904-10	Узел прохода УП1-01	1	76.5	

Н.контр.	Ткач		18.01.87	т. п. 813-2-46.87	ОВ
Гл.спец.от.	Репало		20.01.87		
ГИП	Хлевников		20.01.87		
Гл.спец.сект.	Макашов		7.01.87		
Рук.сект.	Беляев		7.01.87		
Рук.гр.	Соводина		7.01.87	Хранилище луга-реки, или луга-выборка или луга-севка вместимостью 500 тонн.	Стадия: РП; Лист: 10; Листов:
Вед.инж.	Абашева		7.01.87	Установки систем П5,П6	ГИПРОНИСЕЛЬПРОМ г.Орел

Привязан

Инв. №

Инв.№подл. | Подпись и дата | Взам.инв.№

22577-02 72

Копировал Зубакова

Формат А2

Альбом II

Типовой проект

План

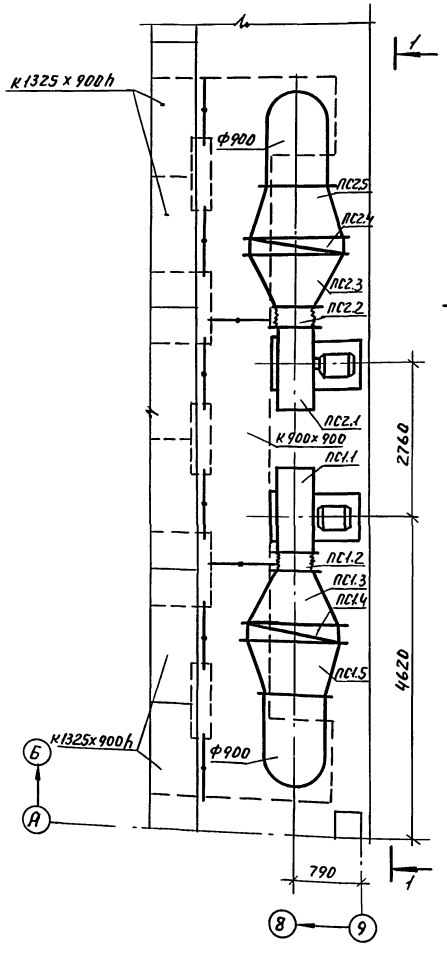

Разрез 1-1

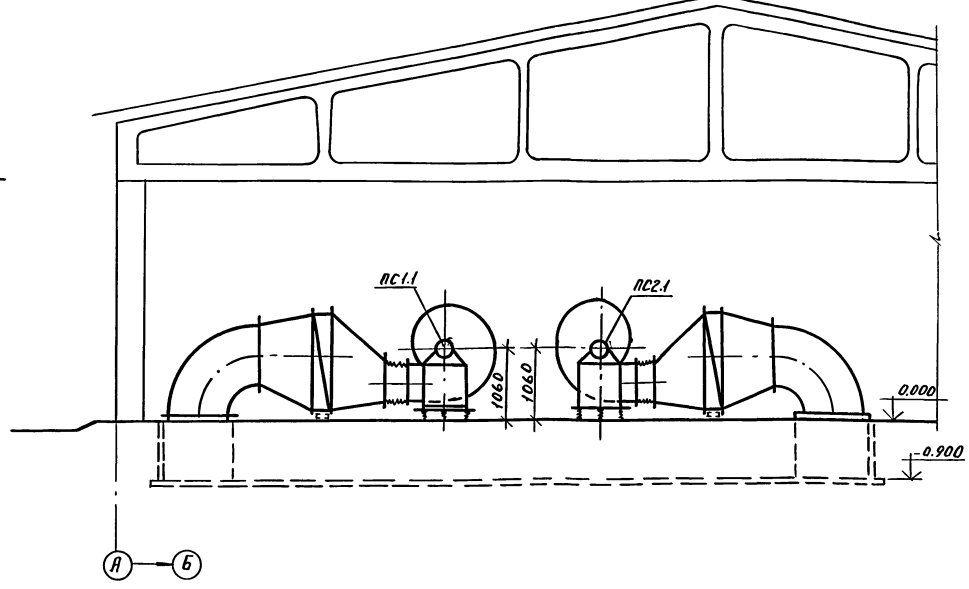

Спецификация отопительно-вентиляционных установок ПС1, ПС2

Марка поз.	Обозначение	Наименование	Кол.	Масса ед. кг	Примечание
ПС1.1	ТУ22-4865-80	Агрегат вентиляторный			tн минус
		А8095-2 компл.	1	342	20°С
		а.вентилятор радиальный			
		В-Ц4-70-8-05А исполнение1, по-			
		ложение Л270°			
		б.электродвигатель 4А132S6У2			
		5,5 квт. 965 об/мин			
ПС2.1	ТУ22-4865-80	Агрегат вентиляторный			
		А8.095-2 компл.	1	342	tн минус
		а.вентилятор радиальный			20°С
		В-Ц4-70-8-05А исполнение1,			
		положение Пр270°			
		б.электродвигатель 4А132S6У2			
		5,5 квт, 965 об/мин			
ПС1.1	ТУ22-4865-80	Агрегат вентиляторный			
		А8.090-1 компл.	1	321	tн минус
		а.вентилятор радиальный			30°С
		В-Ц4-70-8-06А исполнение1			

продолжение

Марка, поз.	Обозначение	Наименование	Кол.	Масса ед. кг	Примечание
		положение Л270°			
		б.электродвигатель 4АН2МВ6			
		У2 4квт. 950 об/мин			
ПС2.1	ТУ22-4865-80	Агрегат вентиляторный			
		А8.090-1 компл.	1	321	tн минус
		а.вентилятор радиальный			30°С
		В-Ц4-70-8-06А исполнение1			
		положение Пр 270°			
		б.электродвигатель 4А112МВ6			
		У2 4квт. 950 об/мин			
ПС1.2;ПС2.2	5.904-38	Вставка гибкая Н00.00-17	1	2.83	
ПС1.3;ПС2.3	ОВН7	Диффузор Д2	1	35.67	
ПС1.4;ПС2.4	ТУ16-681.146-86	Электрокалорифер СФО250/0,5Н1	1	175	
ПС1.5;ПС2.5	ОВН4	Конфузор К2	1	42.28	

Спецификация дана на одну установку

Н.контр.	Ткач	подп.	
Гл.ст.ин.	Репало	"	
ГИП	Хлебников	"	
Гл.ст.ин.	Макашов	"	
Рук.сек.	Беляев	"	
Рук.гр.	Совосина	"	
Вед.инж.	Абашева	"	

Т.П. 813-2-46.87 ОВ

Хранилище лука-репки или лука-выборка или лука-севка вместимостью 500 тонн

Стадия	Лист	Листов
РП	11	

Установки систем ПС1, ПС2.

ГИПРОНИСЕЛЬПРОМ г. Орёл

Привязан

Инв.№

Инв.№ подл. | Подп. и дата | Взам.инв.№

Альбом II

Типовой проект

Разрез 1-1

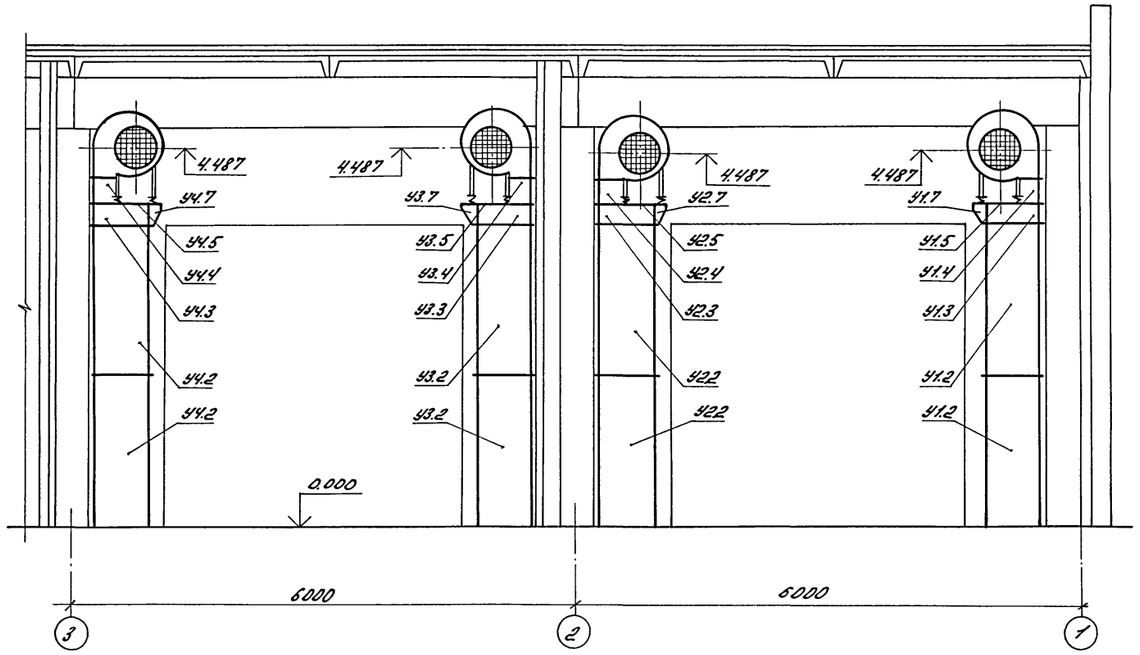

Разрез 2-2

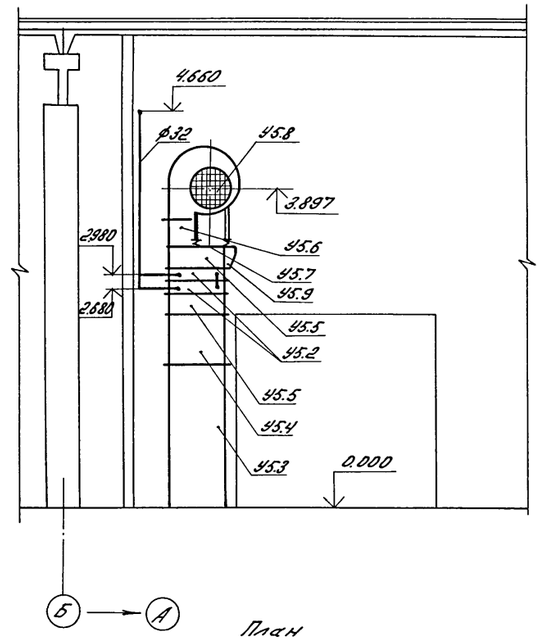

План

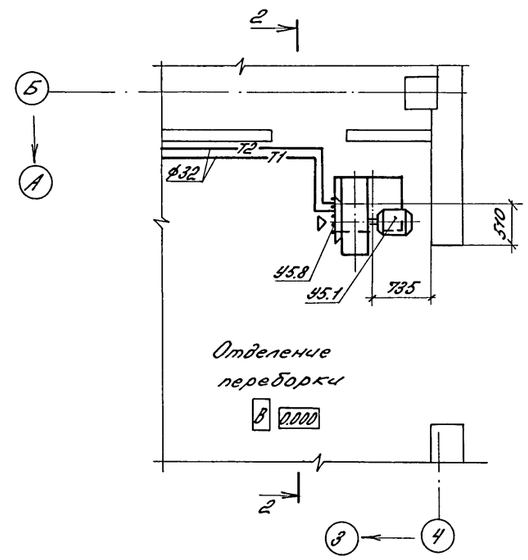

План

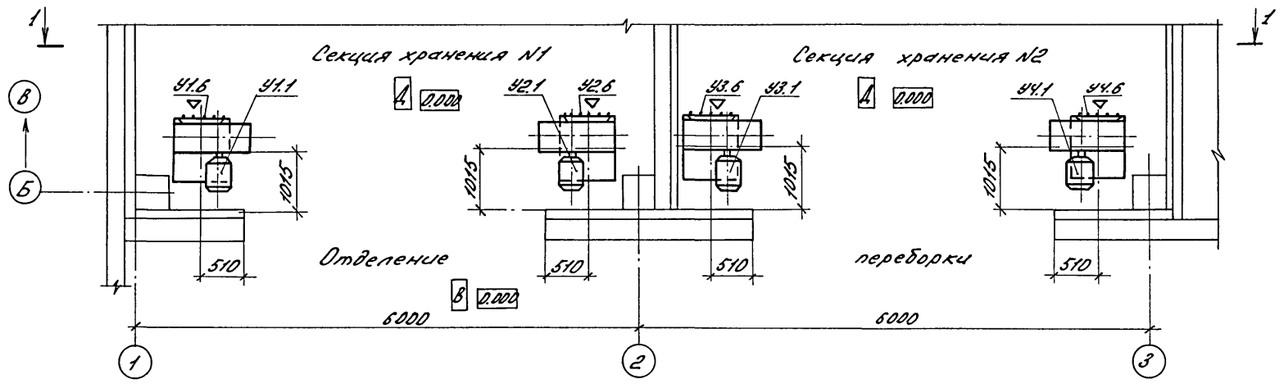

Н.контр.	Ткач		13.09.87	т.п. 813-2-46.87			ОВ
Гл.спец.отд.	Репало		7.09.87				
РУП	Хлебников		7.09.87				
Гл.спец.	Макашов		7.09.87				
Рук.сект.	Беляев		7.09.87				
Рук.гр.	Савосина		7.09.87	Хранилище лука-репки или лука-выборка, или лука-севка вместимостью 500 тонн	Стадия	Лист	Листов
Вед.инж.	Абашева		23.07.87		РП	12	
Привязан				Установки систем У1-У5	ГИПРОНИСЕЛЬПРОМ г.Орел		
Инв.№							

Инв.№подл. | Подпись и дата | Взам.инв.№

Альбом II

Типовой проект

Разрез 1-1

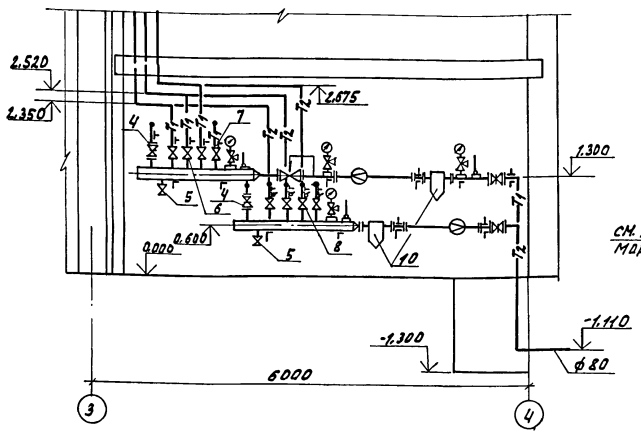

Разрез 2-2

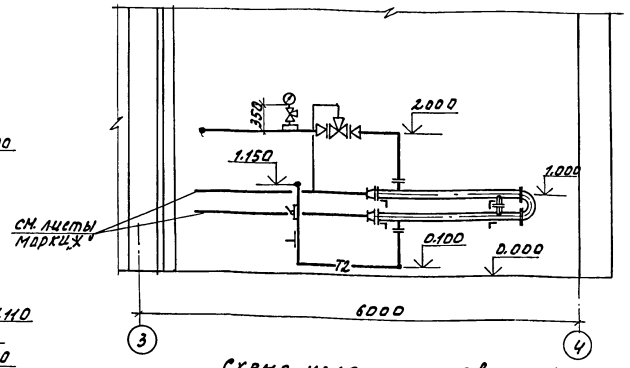

Схема узла управления

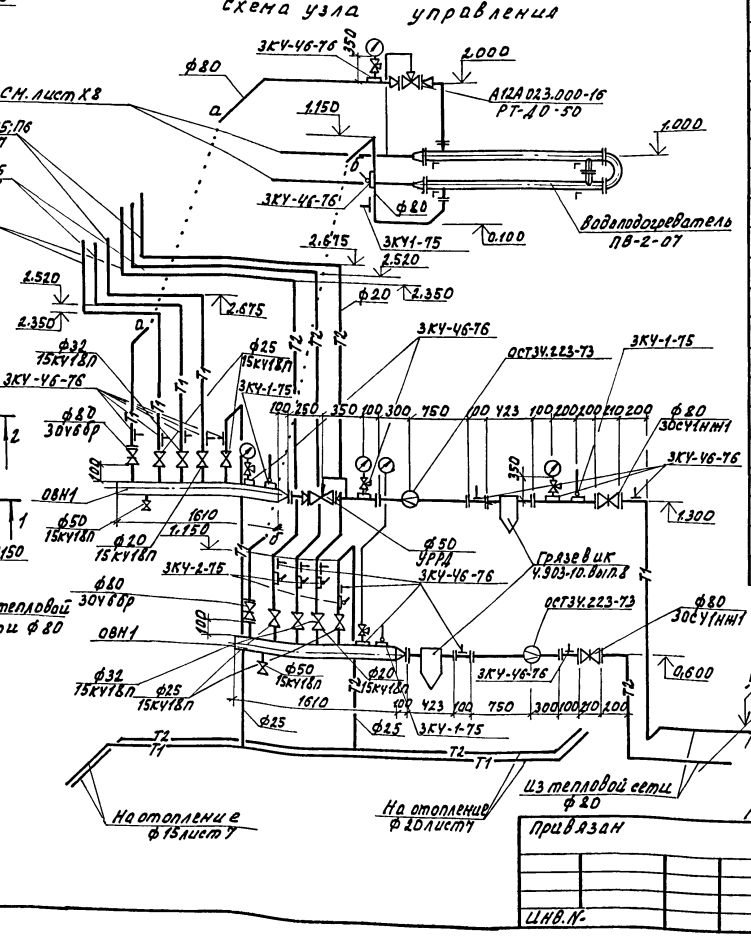

План

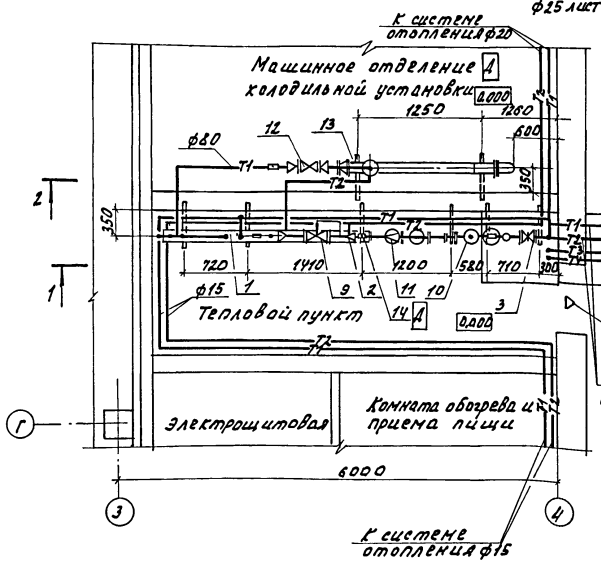

Спецификация узла управления

Марка, поз.	Обозначение	Наименование	Кол.	Масса ед.кг	Примечание
		Узел ввода			
1	ОВН1	Коллектор	1	26,5	
2	ОВН1	Коллектор	1	26,5	
3	30с 41нж	Задвижка клиновая с			
		выдвижным шпинделем			
		ф 80 ГОСТ 10194-78	2	38,0	
4	30ч6бр	Задвижка параллельная			
		с выдвижным шпинделем			
		ф 80 ГОСТ 8937-75	2	18,4	
	15кч18п	Вентиль запорный			
		муфтовый ГОСТ 18161-72			
5		ф 50	2	5,0	
6		ф 32	2	2,1	
7		ф 25	4	1,4	
8		ф 20	2	0,9	
9	ТУ25-02-160970-76	Клапан регулирующий			
		УРРД ф 50	1	45,0	
10	У.903-10 вып.8	Грязевик 16-80ТЗУ-04	2	32,2	
11	ОЗ ОСТ 3У.223-73	Соединения с плоски-			
		ми приварными фланцами	2		
12	ТУ 25.02 090123-81	Регулятор температу-			
		ры РТ-Д0-50 (100-140)	1	16,0	
13	ТУ 78 УССР 125-78	Подогреватель водово-			
		дяной ПВ-2-07	1	146,8	
14	3КУ-46-76	Закладная для манометра	18		
15	3КУ-1-75	Закладная для термо-	4		
	3КУ-2-75	метра	4		
16	ТУ26-07-1061-84	Кран трехходовой натяжной			
		муфтовый, 14ч1 ф 15	6		

Н.контр.	Ткач		10.09.87	т.п. 813-2-46.87	ОВ
Гл.спец.отд.	Репало		7.09.87		
ГИП	Хлебников		7.09.87		
Гл.спец.пр.	Макашов		7.09.87		
Рук.сект.	Беляев		7.09.87		
Рук.гр.	Савосина		10.09.87	Хранилище лука-репки или лука-выборка или лука-севка вместимостью 500 тонн.	Стадия: РП; Лист: 13; Листов:
Ст.инж.	Малашенко		7.09.87		
Провер.	Абашева		10.09.87	Тепловой пункт. План. Разрезы 1-1; 2-2. Схема узла управления.	ГИПРОНИСЕЛЬПРОМ г.Орел

Привязан

Инв. №

Инв. № подл. | Подпись и дата | Взам. инв. №

22577-02 75

Копировал Омельченко

Формат А2

Альбом II

Типовой проект

Спецификация отопительно-вентиляционных установок П1...П4; В1...В4; У1...У5

Марка, поз.	Обозначение	Наименование	Кол.	Масса ед. кг	Примечание
		П1...П4			
П1.1; П3.1	ТУ22-4865-80	Агрегат вентиляторный АВ.035-2 с виброизоляторами, компл.	1	342	
		а. вентилятор радиальный В-Ц4-70-8-05У2 исполнение 1, положение П0°			
		б. электродвигатель 4А132S6У2, 965 об/мин. 5.5 кВт			
П2.1; П4.1	ТУ22-4865-80	Агрегат вентиляторный АВ.035-2 с виброизоляторами, компл.	1	342	
		а. вентилятор радиальный В-Ц4-70-8-05У2 исполнение 1, положение Л270°			
		б. электродвигатель 4А132S6У2, 965 об/мин, 5.5 кВт			
П1.2...П4.2	5.904-38	Вставка гибкая В.00.00-14	1	2.69	
П3...П4.3	5.904-38	Вставка гибкая Н.00.00-17	1	2.83	
П1.4...П4.4	ТУ111-7-1-84	Клапан счетчельный КПШ-АВМ 850×850	1	250	
П1.5...П4.5	5.904-4	Дверь герметическая утепленная Ду 0.5×1.25	1	36.0	
П1.6...П4.6		Воздухоохладитель F=200м³	1		учтен в марке „Х"
П1.7...П4.7	ОВН3	Конфузор К1	1	73.31	
П1.8...П4.8	ОВН12	Переход соединительный 1750×1810(h) L=220мм	1	34.02	
П1.9; П3.9	ОВН6	Диффузор А1	1	29.89	
П1.10...П4.10	ОВН1	Сетка в раме прямоугольного сечения	1	7.82	
	Спецификация дана на одну установку				
		В1...В4			
В1.1...В4.1	ТУ22-5862-84	Вентилятор осевой			

Продолжение

Марка поз.	Обозначение	Наименование	Кол.	Масса ед. кг	Примечание
		В-06.300-8АУ2 с электродвигателем 4А80А6У2 915 об/мин. 0.75 кВт.	1	6.20	
В1.2...В4.2	5.904-38	Вставка гибкая В.00.00-14	1	2.69	
В1.3...В4.3	ОВН1	сетка в раме прямоугольного сечения	1	7.82	
	Спецификация дана на одну установку				
		У1...У4			
У1...У4	1.494-2 вып. 10	Агрегат воздушной завесы А5Ц.00.000-01 компл.	1	292.2	
У1.1; У3.1	ТУ22-4208-78	Агрегат вентиляторный А5105-2Б с виброизоляторами компл.	1	76.0	
		а. вентилятор радиальный В-Ц4-70-5-03АУ2 исполнение 1, положение П180°			
		б. электродвигатель 4А100S4У2, 1435 об/мин. 3.0 кВт			
У1.1; У4.1	ТУ22-4208-78	Агрегат вентиляторный А5105-2Б с виброизоляторами компл.	1	76.0	
		а. вентилятор радиальный В-Ц4-70-5-03АУ2 исполнение 1, положение Л180°			
		б. электродвигатель 4А100S4У2, 1435 об/мин 3.0 кВт			
У1.2...У4.2	1.494-2 вып. 10	Секция раздаточного короба А5Ц.02.000	2	81.8	
У1.3...У4.3	1.494-2 вып. 10	Патрубок переходный А5Ц01.000	1	17.5	
У1.4...У4.4	1.494-2 вып. 10	Патрубок А5Ц.03.200	1	6.6	
У1.5...У4.5	1.494-2 вып. 10	Плита опорная А5Ц.03.300	1	24.8	
У1.6...У4.6	1.494-2 вып. 10	Решетка А5Ц.03.110	1	0.9	

Продолжение

Марка поз.	Обозначение	Наименование	Кол.	Масса ед. кг	Примечание
У1.7...У4.7	1.494-2 вып. 10	Косынка А5Ц.03.301	2	2.8	
	Спецификация дана на одну установку				
		У5			
У5	1.494-2 вып. 10	Агрегат воздушно-тепловой завесы А5Ц.00.000-01 компл.	1	292.1	
У5.1	ТУ22-4208-78	Агрегат вентиляторный А5105-2Б с виброизоляторами компл.	1	76.0	
		а. вентилятор радиальный В-Ц4-70-5-03АУ2 исполнение 1, положение Л180°			
		б. электродвигатель 4А100S4У2, 1435 об/мин. 3.0 кВт.			
У5.2	ТУ22-5721-84	Калорифер КВСБ-7ПУ3	2	65.6	
У5.3	1.494-2 вып. 10	Секция раздаточного короба А5Ц.02.000	1	81.8	
У5.4	1.494-2 вып. 10	Секция раздаточного короба А5Ц.02.000-01	1	33.0	
У5.5	1.494-2 вып. 10	Патрубок переходный А5Ц.01.000	2	17.5	
У5.6	1.494-2 вып. 10	Патрубок А5Ц.03.200	1	6.6	
У5.7	1.494-2 вып. 10	Плита опорная А5Ц.03.300	1	24.8	
У5.8	1.494-2 вып. 10	Решетка А5Ц.03.110	1	0.9	
У5.9	1.494-2 вып. 10	Косынка А5Ц.03.301	2	2.8	

Привязан

Инв. №

Н. контр.	Ткач		10.09.87
Н. спец. отд.	Репало		10.09.87
ГИП	Хлебников		10.09.87
Гл. спец.	Макашов		10.09.87
Рук. сект.	Белдев		10.09.87
Рук. гр.	Савосина		10.09.87
Ст. инж.	Малашенко		10.09.87
Провер.	Абашева		10.09.87

т.п. 813-2-46.87 ОВ

Хранилище лука-репки или лука-выборки, или лука-севка вместимостью 500 тонн.

Стадия	Лист	Листов
РП	14	

Спецификация отопительно-вентиляционных установок П1...П4; В1...В4; У1...У5.

ГИПРОНИСЕЛЬПРОМ г. Орел

22577-02 76

Копировал Омельченко

Формат А2

Подпись и дата | Взам. инв. №

Альбом II

Типовой проект

Спецификация отопительно-вентиляционных установок В6, В7, ПТ1

Марка поз.	Обозначение	Наименование	Кол.	Масса ед.кг	Примечание
		В6			
В6.1	ТУ22-4208-78	Агрегат вентиля-			
		торный А2.5.095-1 с			
		виброизоляторами компл.	1	26.2	
		а. вентилятор радиаль-			
		ный В-Ц4-70-2.5-2АУ2			
		исполнение 1, положе-			
		ние Пр 90°.			
		б. электродвигатель			
		4А56А4У1, 1375 об/мин.			
		0.12 кВт.			
В6.2	5.904-38	Вставка гибкая В.00.00-03	1	0.91	
В6.3	5.904-10	Узел прохода УП1-04	1	109	
		В7			
В7.1	ТУ22-4208-78	Агрегат вентиляторный			
		А2.5.095-1 с вибро			
		изоляторами, компл.	1	26.2	
		а. вентилятор радиальный			
		В-Ц4-70-2.5-2АУ2			
		исполнение 1, положе-			
		ние Л 90°			
		б. электродвигатель			
		4А56А4У1, 1375 об/мин.			
		0.12 кВт.			
В7.2	5.904-38	Вставка гибкая В.00.00-03	1	0.91	

Продолжение

Марка поз.	Обозначение	Наименование	Кол.	Масса ед.кг	Примечание
		ПТ1			
ПТ1.1	ТУ22-5928-85	Вентилятор радиаль-			
		ный пылевой В.Ц6-45-			
		-5-01.42 исполнение 6			
		положение Пр 0° с			
		электродвигателем			
		4А100L4У1, 1430 об/мин, 4.0 кВт			
		без виброизоляторов	1	365	
ПТ1.2	5.904-38	Вставка гибкая В.00.00-03	1	1.71	
ПТ1.3	5.904-38	Вставка гибкая Н.00.00-09	1	1.53	
ПТ1.4	5.904-26 вып. II	Циклон левый ЦН-11-800Л	1	391	
ПТ1.5	5.904-26 вып. III	Бункер 1Б-01	1	248	
ПТ1.6	5.904-26 вып. III	Крышка бункера 1КБ-03	1	64.0	
ПТ1.7	5.904-26 вып. V	Постамент 2ПО-КМ	1	1122.0	
ПТ1.8	5.904-26 вып. III	Затвор 1.3Т	1	62.0	

Н.контр.	Ткач		20.09.87	т.п. 813-2-46.87 ОВ	
Гл.спец.	Репало		7.09.87		
ГИП	Хлевников		7.09.87		
Гл.спец.	Макашов		7.09.87		
Рук.сект.	Белаев		7.09.87		
Рук.гр.	Годовина		7.09.87	Хранилище лука-репки или лука-выборка или лука-севка вместимостью 500 тонн.	Стадия: РП; Лист: 15; Листов:
Ст.инж.	Мищенко		7.09.87		
Провер.	Абашева		7.09.87	Спецификация отопительно-вентиляционных установок В6, В7, ПТ1.	ГИПРОНИСЕЛЬПРОМ г. Орел

Привязан

Инв. №

22577-02 77

Копировал Омельченко

Формат А2

Инв. № подл. | Подпись и дата | Взам. инв. №

Альбом II

ТИПОВОЙ ПРОЕКТ
813-2-46.87

ХРАНИЛИЩЕ ЛУКА-РЕПКИ ИЛИ ЛУКА-ВЫБОРКА ИЛИ ЛУКА-СЕВКА ВМЕСТИМОСТЬЮ 500 ТОНН

АЛБОМ

Эскизные чертежи общих видов нетиповых конструкций систем отопления и вентиляции

Привязан

Инв. N

Инв. N подл. | Подпись и дата | Взам. инв. N

Копировал Фомушкина Формат А4

Обозначение	Наименование	Примечание
ОВН1	Коллектор	
ОВН2	Сетка в рамке прямоугольного сечения	
ОВН3	Конфузор К1	
ОВН4	Конфузор К2	
ОВН5	Конфузор К3	
ОВН6	Диффузор Д1	
ОВН7	Диффузор Д2	
ОВН8	Диффузор Д3	
ОВН9	Диффузор Д4	
ОВН10	Зонт	
ОВН11	Подставка под оборудование	
ОВН12	Переход соединительный	
ОВН13	Лючок для прочистки	

Привязан

Инв. N

Н. контр.	Ткач		20.09.87	т.п. 813-2-46.87		ОВН	
Гл. спец. отд.	Репало		7.09.87				
Рук. сект.	Беляев		7.09.87				
Рук. гр.	Савосина		7.09.87	Содержание	Стадия	Лист	Листов
Вед. инж.	Абашева		7.09.87		РП		1
					ГИПРОНИСЕЛЬПРОМ г. Орел		

Копировал Фомушкина Формат А4

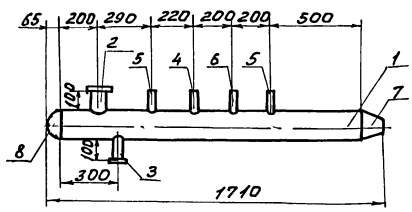

Выборка материалов

Поз.	Наименование	Кол., кг
	Материал	
1	Труба $\frac{159\times3,2\ ГОСТ10704-76}{Д\ ГОСТ10705-80}$	21,033
2	Труба $\frac{89\times2,8\ ГОСТ10704-76}{Д\ ГОСТ10705-80}$	0,595
3	Труба $\frac{57\times2,5\ ГОСТ10704-76}{Д\ ГОСТ10705-80}$	0,336
4	Труба $\frac{38\times2,2\ ГОСТ10704-76}{Д\ ГОСТ10705-80}$	0,194
5	Труба $\frac{32\times2,2\ ГОСТ10704-76}{Д\ ГОСТ10705-80}$	0,324
6	Труба $\frac{25\times2,2\ ГОСТ10704-76}{Д\ ГОСТ10705-80}$	0,124
	Стандартные изделия	
7	Переход К 159×4,5-89×3,5 ГОСТ17378-83	2,4
8	Заглушка 159×4,5 ГОСТ17379-83	1,5

1. Конструкция сварная
2. Коллектор служит для распределения и сбора тепла.
Масса 26,506 кг.

Привязан

Инв. N

Н. контр.	Ткач		20.09.87	т.п. 813-2-46.87		ОВН1	
Гл. спец. отд.	Репало		7.09.87				
Рук. сект.	Беляев		7.09.87				
Рук. гр.	Савосина		7.09.87	Коллектор	Стадия	Лист	Листов
Вед. инж.	Абашева		7.09.87		РП		1
					ГИПРОНИСЕЛЬПРОМ г. Орел		

Копировал Фомушкина Формат А4

25577-02 78

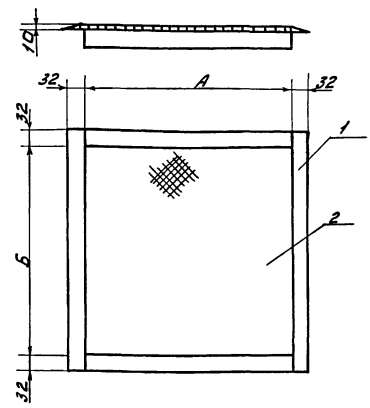

Обозначение	Размер, мм	
	А	Б
ОВН2	800	800
-01	250	250
-02	200	200

Выборка материалов

Поз.	Наименование	Кол., кг		
		ОВН2	ОВН2-01	ОВН2-02
	Материал			
1	Уголок $\frac{32\times32\times4-Б\ ГОСТ8509-86}{ВСТ3пс1\ ГОСТ535-79}$	6,12	1,91	1,53
2	Сетка 20×2,0 ГОСТ5336-80	1,70	0,167	0,107

1. Конструкция сварная
2. Сетка предназначена для предотвращения попадания мусора в воздуховод.

Привязан

Инв. N

Н. контр.	Ткач		20.09.87	т.п. 813-2-46.87		ОВН2	
Гл. спец. отд.	Репало		7.09.87				
Рук. сект.	Беляев		7.09.87				
Рук. гр.	Савосина		7.09.87	Сетка в рамке прямоугольного сечения	Стадия	Лист	Листов
Вед. инж.	Абашева		7.09.87		РП		1
					ГИПРОНИСЕЛЬПРОМ г. Орел		

Копировал Фомушкина Формат А4

Альбом II

Типовой проект

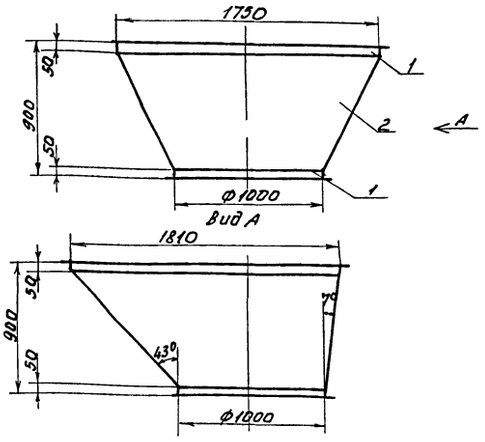

Выборка материалов

Поз.	Наименование	Кол, кг
	Материал	
1	Уголок $\frac{50\times50\times4\text{-Б ГОСТ 8509-86}}{\text{ВСТ3пс1 ГОСТ 535-79}}$	33,92
2	Лист ОЦ $\frac{\text{Б-ПН-НО-1.0 ГОСТ 19904-74}}{\text{ОН-МТ-2 ГОСТ 14918-80}}$	30,39

1. Конструкция сварная.
2. Конфузор служит для соединения вентилятора с воздухохладителем
3. Фланцы окрасить масляной краской за 2 раза по ГОСТ 8292-85.

Масса 73,31 кг.

Привязан

Инв. №

Н.контр.	Ткач		7.09.87
Гл.спец.отд.	Репало		7.09.87
Рук.сект.	Беляев		7.09.87
Рук.гр.	Савосина		7.09.87
Вед.инж.	Абашева		7.09.87

Т.п. 813-2-46.87 ОВН3

Конфузор К1

Стадия	Лист	Листов
РП		1

ГИПРОНИСЕЛЬПРОМ г. Орел

Инв.№ подл. | Подпись и дата | Взам.инв.№

Копировал Фомушкина Формат А4

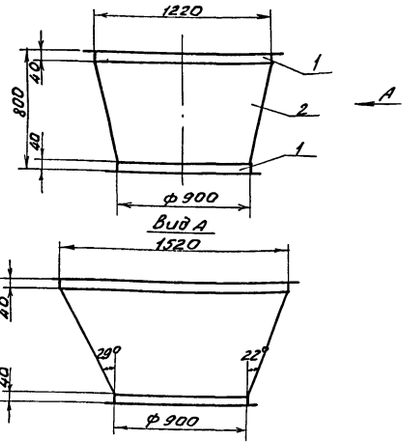

Выборка материалов

Поз.	Наименование	Кол. кг
	Материал	
1	Уголок $\frac{40\times40\times4\text{-Б ГОСТ 8509-86}}{\text{ВСТ3пс1 ГОСТ 535-79}}$	22,15
2	Лист $\frac{\text{Б-ПН-НО-0,7 ГОСТ 19903-74}}{\text{2-IV ВСТ3пс ГОСТ 16523-70}}$	20,13

1. Конструкция сварная
2. Конфузор служит для соединения воздуховода с электрокалорифером
3. Конфузор окрасить масляной краской за 2 раза по ГОСТ 8292-85.

Масса 42,28 кг

Привязан

Инв.№

Н.контр.	Ткач		7.09.87
Гл.спец.отд.	Репало		7.09.87
Рук.сект.	Беляев		7.09.87
Рук.гр.	Савосина		7.09.87
Вед.инж.	Абашева		7.09.87

Т.п. 813-2-46.87 ОВН4

Конфузор К2

Стадия	Лист	Листов
РП		1

ГИПРОНИСЕЛЬПРОМ г. Орел

Инв.№ подл. | Подпись и дата | Взам.инв.№

Копировал Фомушкина Формат А4

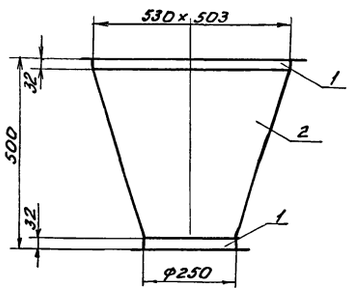

Выборка материалов

Поз.	Наименование	Кол. кг
	Материал	
1	Уголок $\frac{32\times32\times4\text{-Б ГОСТ 8509-86}}{\text{ВСТ3пс1 ГОСТ 535-79}}$	8,25
2	Лист $\frac{\text{Б-ПН-НО-0,7 ГОСТ 19903-74}}{\text{2-IV-ВСТ3пс ГОСТ 16523-70}}$	5,00

1. Конструкция сварная.
2. Конфузор служит для соединения калорифера с вентилятором.
3. Конфузор окрасить масляной краской за 2 раза по ГОСТ 8292-85

Масса 13,25 кг

Привязан

Инв.№

Н.контр.	Ткач		7.09.87
Гл.спец.отд.	Репало		7.09.87
Рук.сект.	Беляев		7.09.87
Рук.гр.	Савосина		7.09.87
Вед.инж.	Абашева		7.09.87

Т.п. 813-2-46.87 ОВН5

Конфузор К3

Стадия	Лист	Листов
Р		1

ГИПРОНИСЕЛЬПРОМ г. Орел

Инв.№ подл. | Подпись и дата | Взам.инв.№

Копировал Фомушкина Формат А4

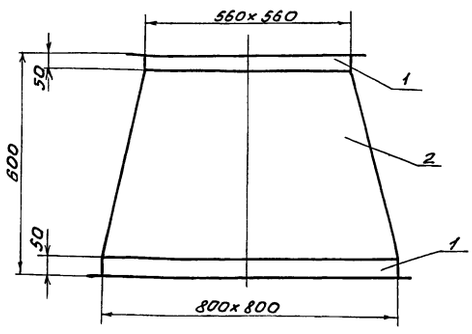

Выборка материалов

Поз.	Наименование	Кол. кг
	Материал	
1	Уголок $\frac{50\times50\times4\text{-Б ГОСТ 8509-86}}{\text{ВСТ3пс1 ГОСТ 535-79}}$	17,08
2	Лист ОЦ $\frac{\text{Б-ПН-НО-1.0 ГОСТ 19904-74}}{\text{ОН-МТ-2 ГОСТ 14918-80}}$	12,81

1. Конструкция сварная
2. Диффузор служит для соединения вентилятора с каналом.
3. Фланцы окрасить масляной краской за 2 раза по ГОСТ 8292-85

Масса 29,89 кг

Привязан

Инв.№

Н.контр.	Ткач		7.09.87
Гл.спец.отд.	Репало		7.09.87
Рук.сект.	Беляев		7.09.87
Рук.гр.	Савосина		7.09.87
Вед.инж.	Абашева		

Т.п. 813-2-46.87 ОВН6

Диффузор Д1

Стадия	Лист	Листов
РП		1

ГИПРОНИСЕЛЬПРОМ г. Орел

Инв.№ подл. | Подпись и дата | Взам.инв.№

Копировал Фомушкина Формат А4

Альбом I

Типовой проект

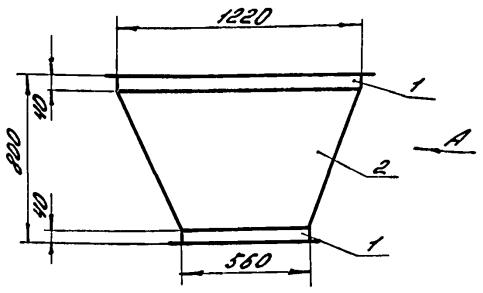

Вид А

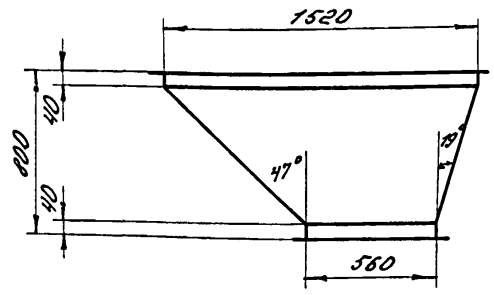

Выборка материалов

Поз.	Наименование	Кол., кг
	Материал	
1	Уголок $\frac{40\times40\times4\text{-Б ГОСТ 8509-86}}{\text{В Ст3пс1 ГОСТ 535-79}}$	18,68
2	Лист $\frac{\text{Б-ПН-НО-0,7 ГОСТ 19903-74}}{\text{2-IV В Ст3пс ГОСТ 16523-70}}$	16,99

1. Конструкция сварная.
2. Диффузор служит для соединения калорифера с вентилятором.
3. Диффузор окрасить масляной краской за 2 раза по ГОСТ 8292-85.

Масса 35,67 кг

Привязан

Инв. N

Н.контр.	Ткач		08.09.87	т.п. 813-2-46.87 08Н7
Гл.спец.отд.	Репало		7.09.87	
Рук.сект.	Беляев		7.09.87	
Рук.гр.	Сабосина		8.09.87	Диффузор Д2
Вед.инж.	Абашева		27.07.87	Стадия: РП; Лист; Листов: 1
Пров.				ГИПРОНИСЕЛЬПРОМ г. Орел

Инв. N подл. | Подпись и дата | Взам. инв. N

Копировал Варич Формат А4

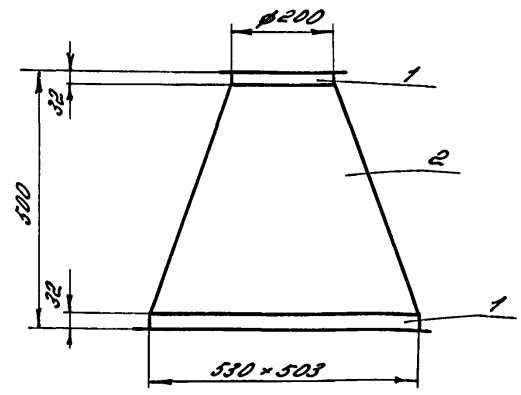

Выборка материалов

Поз.	Наименование	Кол., кг
	Материал	
1	Уголок $\frac{32\times32\times4\text{-Б ГОСТ 8509-86}}{\text{В Ст3пс1 ГОСТ 535-79}}$	6,61
2	Лист $\frac{\text{Б-ПН-НО-0,7 ГОСТ 19903-74}}{\text{2-IV В Ст3пс ГОСТ 16523-70}}$	4,76

1. Конструкция сварная
2. Диффузор служит для соединения заслонки с вентилятором
3. Диффузор окрасить масляной краской за 2 раза по ГОСТ 8292-85

Масса 11,37 кг

Привязан

Инв. N

Н.контр.	Ткач		08.09.87	т.п. 813-2-46.87 08Н8
Гл.спец.отд.	Репало		7.09.87	
Рук.сект.	Беляев		7.09.87	
Рук.гр.	Сабосина		7.09.87	Диффузор Д3
Вед.инж.	Абашева		27.07.87	Стадия: РП; Лист; Листов: 1
				ГИПРОНИСЕЛЬПРОМ г. Орел

Инв. N подл. | Подпись и дата | Взам. инв. N

Копировал Варич Формат А4

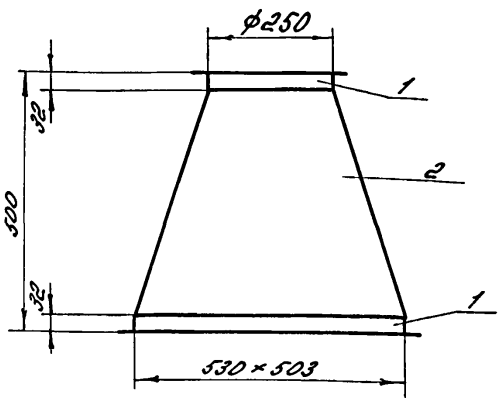

Выборка материалов

Поз.	Наименование	Кол., кг
	Материал	
1	Уголок $\frac{32\times32\times4\text{-Б ГОСТ 8509-86}}{\text{В Ст3пс1 ГОСТ 535-79}}$	8,25
2	Лист $\frac{\text{Б-ПН-НО-0,7 ГОСТ 19903-74}}{\text{2-IV-В Ст3 пс ГОСТ 16523-70}}$	5,00

1. Конструкция сварная.
2. Диффузор служит для соединения заслонки с калорифером.
3. Диффузор окрасить масляной краской за 2 раза по ГОСТ 8292-85

Масса 13,25 кг

Привязан

Инв. N

Н.контр.	Ткач		08.09.87	т.п. 813-2-46.87 08Н9
Гл.спец.отд.	Репало		7.09.87	
Рук.сект.	Беляев		7.09.87	
Рук.гр.	Сабосина		8.09.87	Диффузор Д4
Вед.инж.	Абашева		27.07.87	Стадия: РП; Лист; Листов: 1
				ГИПРОНИСЕЛЬПРОМ г. Орел

Инв. N подл. | Подпись и дата | Взам. инв. N

Копировал Варич Формат А4

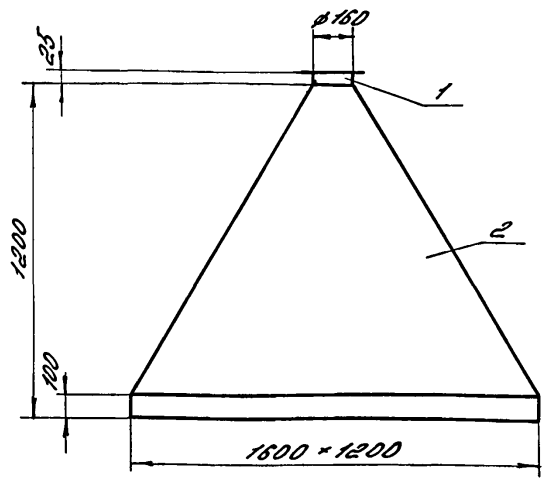

Выборка материалов

Поз.	Наименование	Кол., кг
	Материал	
1	Уголок $\frac{25\times25\times4\text{-Б ГОСТ 8509-86}}{\text{В Ст3пс1 ГОСТ 535-79}}$	1,17
2	Лист $\frac{\text{Б-ПН-НО-0,7 ГОСТ 19903-74}}{\text{2-IV-В Ст3 пс ГОСТ 16523-70}}$	21,12

1. Конструкция сварная
2. Зонт служит для сосредоточенного удаления пыли от технологического оборудования.
3. Зонт окрасить масляной краской за 2 раза по ГОСТ 8292-85

Масса 22,29 кг

Привязан

Инв. N

Н.контр.	Ткач		08.09.87	т.п. 813-2-46.87 08Н10
Гл.спец.отд.	Репало		7.09.87	
Рук.сект.	Беляев		7.09.87	
Рук.гр.	Сабосина		7.09.87	Зонт
Вед.инж.	Абашева		27.07.87	Стадия: РП; Лист; Листов: 1
				ГИПРОНИСЕЛЬПРОМ г. Орел

Инв. N подл. | Подпись и дата | Взам. инв. N

Копировал Варич Формат А4

22577-02 ВО

Альбом II

Типовой проект

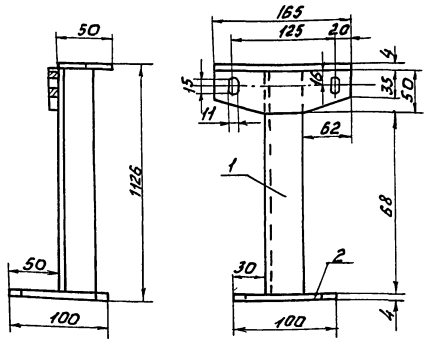

Выборка материалов

Поз.	Наименование	Кол, кг
	Материал	
1	Уголок $\frac{40\times40\times4\text{-Б ГОСТ 8509-86}}{\text{ВСТ3пс4 ГОСТ 535-79}}$	0,65
2	Лист $\frac{\text{Б-ПН-НО-4,0 ГОСТ 19903-74}}{\text{ВСТ3пс ГОСТ 14637-79}}$	0,8

1. Конструкция сварная.
2. Подставку окрасить масляной краской за 2 раза по ГОСТ 8292-85

Масса 1,45 кг

Привязан

Инв. N

Н.контр.	Ткач			т.п. 813-2-46.87	ОВН11
Гл.спец.отд.	Репало				
Рук.сект.	Беляев				
Рук.гр.	Савосина			Подставка под оборудование	Стадия: РП; Лист: ; Листов: 1
Вед.инж.	Абашева				ГИПРОНИСЕЛЬПРОМ г. Орел

Копировал Фомушкина Формат А4

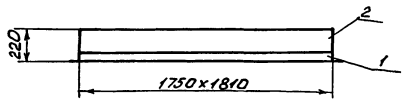

Выборка материалов

Поз.	Наименование	Кол. кг
	Материал	
1	Уголок $\frac{30\times30\times4\text{-Б ГОСТ 8509-86}}{\text{ВСТ3пс4 ГОСТ 535-79}}$	21.72
2	Лист ОЦ $\frac{\text{Б-ПН-Н.О-1,0 ГОСТ 19904-74}}{\text{ОН-МТ-2 ГОСТ 19918-80}}$	12.3

1. Конструкция сварная
2. Переход служит для соединения воздухоохладителя с строительными конструкциями.
3. Фланец окрасить масляной краской за 2 раза по ГОСТ 8292.85

Масса 34,02 кг

Привязан

Инв. N

Н.контр.	Ткач			т.п. 813-2-46.87	ОВН12
Гл.спец.отд.	Репало				
Рук.сект.	Беляев				
Рук.гр.	Савосина			Переход соединительный	Стадия: РП; Лист: ; Листов: 1
Вед.инж.	Абашева				ГИПРОНИСЕЛЬПРОМ г. Орел

Копировал Фомушкина Формат А4

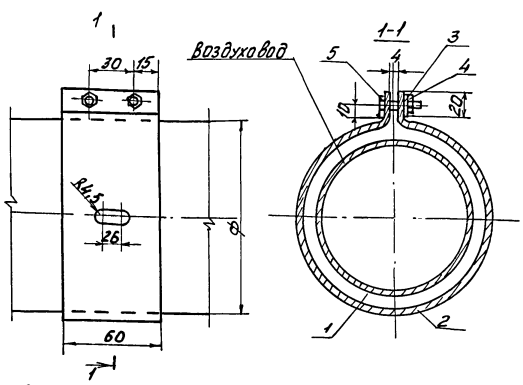

Выборка материалов

Поз.	Наименование	Кол. кг
	Материал	
1	Пластина ТХМЦ-С-5×200 ГОСТ 7338-77	0,02
2	Лента 2,5×60 ГОСТ 6009-74	0,9
	Стандартные изделия	
3	Шайба 16 65Т ГОСТ 6402-70	0,02
4	Гайка М16-6Н.5 ГОСТ 5915-70	0,066
5	Болт М16-6g×25.58 ГОСТ 7798-70	0,2

Обозначение	Ф, мм
ОВН13	160
-01	225
-02	280

1. Лючок предназначен для прочистки воздуховодов системы аспирации.

Привязан

Инв. N

Н.контр.	Ткач			т.п. 813-2-46.87	ОВН13
Гл.спец.отд.	Репало				
Рук.сект.	Беляев				
Рук.гр.	Савосина			Лючок для прочистки	Стадия: РП; Лист: ; Листов: 1
Вед.инж.	Абашева				ГИПРОНИСЕЛЬПРОМ г. Орел

Копировал Фомушкина Формат А4

22577-02 81

Привязан

Инв. N

Н.контр.				т.п. 813-2-46.87	
Гл.спец.отд.					
Рук.сект.					
Рук.гр.					Стадия: ; Лист: ; Листов:
Вед.инж.					ГИПРОНИСЕЛЬПРОМ г. Орел

Копировал Фомушкина Формат А4

08

Альбом II

Ведомость рабочих чертежей основного комплекта

Лист	Наименование	Примечание
1	Общие данные (начало).	
2	Общие данные (окончание).	
3	План на отметке 0.000. План кровли	
	между осями 3-4, Е-Г. схемы систем В4, В5,	
	К13.	
4	Схемы водомерных узлов 1.2. схемы	
	систем В1, Т3, К1.	

Ведомость ссылочных и прилагаемых документов

Обозначение	Наименование	Примечание
	Ссылочные документы	
2-190-1/72	Узлы и детали инженерного	
выпуск 3	оборудования жилых и	
	общественных зданий для	
	сельского строительства	
3.903-12	Индустриальные конструк-	
	ции для промышленной и	
	тепловой изоляции	
4.904-69	Детали крепления сани-	
	тарно-технических	
	приборов и трубопроводов	
	Прилагаемые документы	
ВК, СО	спецификация оборудова-	альбом
	ния	
ВК, ВМ	Ведомость потребности	альбом
	в материалах.	

Типовой проект разработан в соответствии с действующими нормами и правилами и предусматривает мероприятия, обеспечивающие взрывную, взрыво-пожарную и пожарную безопасность при эксплуатации здания.

Гл. инженер проекта Хлебников

Условные обозначения

—В1— водопровод хозяйственно-питьевой, производственный, противопожарный

—К13— Канализация производственная незагрязненных стоков.

Трубопроводы оборотного водоснабжения

—В4— подающий

—В5— обратный

Общие указания

Данная часть проекта разработана на основании задания на проектирование, утверждённого Министерством плодоовощного хозяйства СССР от 29.12.85.

За условную отметку 0.000 принят уровень чистого пола здания, что соответствует абсолютной отметке [ ].

Монтаж трубопроводов производить в соответствии с требованиями СНиП 3.05.01-85 и СН 478-80.

Стальные трубопроводы, прокладываемые открыто окрасить масляной краской ГОСТ 10503-71 за два раза под колер помещений, трубопроводы системы оборотного водоснабжения, прокладываемые вне здания, покрыть каменноугольным лаком по ГОСТ 1709-75.

Расход воды на полив территории определяется при привязке проекта.

Крепление трубопроводов выполнить согласно серии 4.904-69.

Отметки на вводах и выпусках канализации назначаются при привязке проекта.

При производстве работ по системам составить акт освидетельствования скрытых работ:

1. на устройство оснований под трубопроводы;
2. на качественное соединение стыков;
3. на правильность уклонов трубопроводов;
4. на испытание трубопроводов;
5. на проверку действия систем.

Изоляцию трубопроводов горячего водоснабжения предусмотреть согласно серии 3.903-12 полотном холстопрошивным из остатков стеклянного волокна толщиной 40 мм марки ХПС-7-5 по ТУ6-11-454-77 с покрытием алюминиевой фольгой ФО, 15 м-ст ТУ 36-1177-77.

Для охлаждения оборотной воды системы холодоснабжения предусмотрена градирня ГПВ-160 производительностью 32 м³/ч с электродвигателем мощностью 5.5 квт.

Расчет систем водопровода и канализации произведён согласно СНиП 2.04.01-85.

Основные показатели по системе В1 в таблице приведены с учетом расхода воды на хозяйственно-питьевые нужды, который составляет 1.15 м³/сут; 0.815 м³/ч.

Основные показатели по чертежам водопровода и канализации

Наименование системы	Потребный напор ввода, м	Расчетный расход м³/сут	м³/ч	л/с	при пожаре, л/с	Установленная мощн. электродвигателей, квт	Примечание
В1	14	6.47	0.815	0.23	5.62	0.125	период охлаждения продукции
В1	14	3.83	0.815	0.23	5.62	0.125	период хранения продукции
Т3	11	1.26	0.63	0.75			
В4, В5		660	30	8.34		5.5	период охлаждения продукции
В4, В5		165	15	4.17		5.5	период хранения продукции
К1		2.41	1.18	2.86			
К13		0.40	0.40	0.11			период охлаждения продукции
К13		0.20	0.20	0.06			период хранения продукции.

Согласовано: Гл. архитектор проекта; Гл. спец. сет. ТП; Гл. инженер; Рук. технологич. отдела

Взам. инв. №

Подпись и дата

Инв. № подл.

Привязан				
Инв. № подл.				
Согл. по инв.	Карпенков		21.01.87	
Н. контр.	Ткач		10.01.87	т. п. 813-2-46.87 ВК
Нач. отд.	Щелина		10.01.87	
ГИП	Хлебников		10.01.87	
Рук. сект.	Беляев		10.01.87	
Рук. гр.	Цурганов		10.01.87	Хранилище лука-репки или лука-выборка, или лука-севка вместимостью 500 тонн.
Инж.	Басова		10.01.87	
Пров.	Сотникова		10.01.87	

Стадия	Лист	Листов
РП	1	4

Общие данные (начало).

ГИПРОНИСЕЛЬПРОМ г. Орел

22577-02 82

Копировал Омельченко

Формат

Альбом II

Внутренние сети водоснабжения и канализации здания разработаны из условия подключения к соответствующим наружным сетям.

Строительный объем здания 3305 м³, степень огнестойкости II, категория производства по пожарной опасности В, Д; из них с категорией В - 551 м³.

Согласно п. 6.1, табл. 2 и табл. 3 СНиП 2.04.01-85 в отделении переборки предусмотрено внутреннее пожаротушение с расчетным расходом 5,2 л/с (две струи по 2,6 л/с), при высоте компактной части 6м, длине рукава 20м и диаметре спрыска наконечника пожарного ствола 16мм.

Расход воды на наружное пожаротушение согласно п. 2.14 (табл. 7) и п. 2.15 СНиП 2.04.02-84 составляет 10 л/с. Наружное пожаротушение решается при привязке проекта и может осуществляться от гидрантов, размещенных на наружной водопроводной кольцевой сети хозяйства или от двух противопожарных резервуаров (с объемом каждого не менее 54 м³).

Расходы воды на хозяйственно-питьевые нужды определены согласно СНиП 2.04.01-85, на производственные согласно технологическим расчетам и приведены на листах ВК-1 и ВК-2.

Годовой расход воды по хранилищу составляет:

- на хозяйственно-бытовые нужды 138 м³, в т.ч. из сети горячего водоснабжения 72,4 м³;
- на производственные нужды 509,9 м³ (зона-20°С) и 365,9 (зона-30°С)

Хранилище оборудуется системой водопровода хозяйственно-питьевого, производственного, противопожарного назначения, горячим водоснабжением, оборотным водоснабжением холодильной установки, бытовой и производственной канализацией.

Сеть водопровода хозяйственно-питьевого, производственного противопожарного назначения из стальных оцинкованных труб диаметрами 100, 65, 50, 32, 25, 15мм тупиковая, прокладывается открыто по строительным конструкциям здания, для учета расхода воды на вводе предусмотрен водосчетчик. Потребители системы технологическое и санитарно-техническое оборудование, поливочные и пожарные краны. В связи с тем, что счетчик не обеспечивает пропуск общего расхода воды (с учетом противопожарного), на обводной линии водомерного устройства предусмотрена задвижка с электроприводом, открытие которой предусмотрено от кнопок, установленных у пожарных кранов. Требуемый напор на вводе в здание 14м.

Горячее водоснабжение здания централизованное, предусмотрено от узла ввода теплосети (см. разрел „Отопление и вентиляция)". Внутренние сети из стальных оцинкованных труб диаметрами 32...15мм, тупиковые, монтируются открыто. Подающий трубопровод системы, кроме подводок к водоразборным приборам, теплоизолируется. Потребители горячей воды - санитарные приборы бытовых помещений. Учет количества воды предусмотрен водосчетчиком, установленным в помещении теплового пункта. Расчетный расход тепла на горячее водоснабжение 43850 вт. Требуемый напор на вводе 14м. Циркуляция системы предусмотрена в наружной сети до ввода в здание.

Система оборотного водоснабжения холодильной установки внутри здания разработана в разделе „Холодоснабжение." в разделе „Водоснабжение и канализация" для данной системы на кровле здания над машинным отделением предусмотрена установка и обвязка градирни ГПВ-160 для охлаждения оборотной воды в количестве - 30 м³/ч в период охлаждения продукции; 15 м³/ч в период хранения продукции и подача свежей воды из сети водопровода на восполнение технологических потерь в бак емкостью 2м³.

Сети канализации из пластмассовых канализационных труб диаметрами 100, 50мм. Состав бытовых стоков обычный. Характеристика производственных сточных вод приведена в таблице на данном листе.

Незагрязненные сточные воды от оттайки воздухоохладителей отдельным выпуском (выпуск К13-1) отводятся в сеть дождевой канализации.

Данные по производственному водопотреблению и водоотведению

№-потребителя по плану	Наименование потребителя	Количество потребителей	Количество часов работы в сутки	Водопотребление: Требования к качеству воды	Потребный напор у потребителя, м	Режим водопотребления	Расход воды на одного потребителя, м³/ч	Из хозяйственно-питьевого производственного, противопожарного водопровода: м³/сут	м³/ч	л/с	Из системы оборотного водоснабжения холодильной установки: м³/сут	м³/ч	л/с	Водоотведение: Характеристика сточных вод	Режим водоотведения	В систему оборотного водоснабжения холодильной установки: м³/сут	м³/ч	л/с	В производственную канализацию незагрязненных стоков: м³/сут	м³/ч	л/с	Концентрация загрязнений сточных вод после локальных очистных сооружений, мг/л	Примечание
	Электрокипятильник КИЭ-25М	1	2,0	питьев.	2,0	периодич.	0,025	0,050	0,025	0,007	—	—	—			—	—	—	—	—	—		
	Холодильная установка	1	2,2	техн.	—	непрерывн.	30	—	—	—	660	30	8,34	незагрязненные	непрерывн.	659,72	29,76	8,27	—	—	—		Период охлаждения продукции
	Холодильная установка	1	11	техн.	—	непрерывн.	15	—	—	—	165	15	4,17	незагрязненные	непрерывн.	162,36	14,76	4,10	—	—	—		Период хранения продукции
	Восполнение потери воды в системе оборотного водоснабжен.	—	22	техн. питьев.	5,0	периодич.	—	5,28	0,24	0,07	—	—	—			5,28	0,24	0,07	—	—	—		Период охлаждения продукции
	Восполнение потер воды в системе оборотного водоснабжения	—	11	техн. питьев.	5,0	периодич.	—	2,64	0,24	0,07	—	—	—			2,64	0,24	0,07	—	—	—		Период хранения продукции
	Воздухоохладители	4												незагрязненные	периодич.	—	—	—	0,40	0,40	0,11		Период охлаждения продукции
	Воздухоохладители	4												незагрязненные	периодич.	—	—	—	0,20	0,20	0,06		Период хранения продукции
	Итого:							5,33	0,265	0,074	660	30	8,34			660	30	8,34	0,40	0,40	0,11		Период охлаждения продукции
	Итого:							2,69	0,265	0,074	165	15	4,17			165	15	4,17	0,20	0,20	0,06		Период хранения продукции

Зам.главного	Корепанов		10.07.87	т. п. 813-2-46.87 ВК
Н.контр.	Гкау		10.07.87	
Нач.отд.	Цигина		10.07.87	
ГИП	Кедников		10.07.87	
Рук.сект.	Беляев		10.07.87	
Рук.гр.	Цурганов		10.07.87	Хранилище лука-репки или лука-выборка или лука-севка вместимостью 500 тонн
Ст.инж.	Сотникова		10.07.87	
Пров.	Сотникова		10.07.87	Общие данные (окончание).

Стадия	Лист	Листов
РП	2	

ГИПРОНИСЕЛЬПРОМ г. Орел

Привязан

Инв. №

Инв. № подл. | Подпись и дата | Взам. инв. №

22577-02 83

Копировал Омельченко

Формат А2

Альбом II

План на отм. 0,000

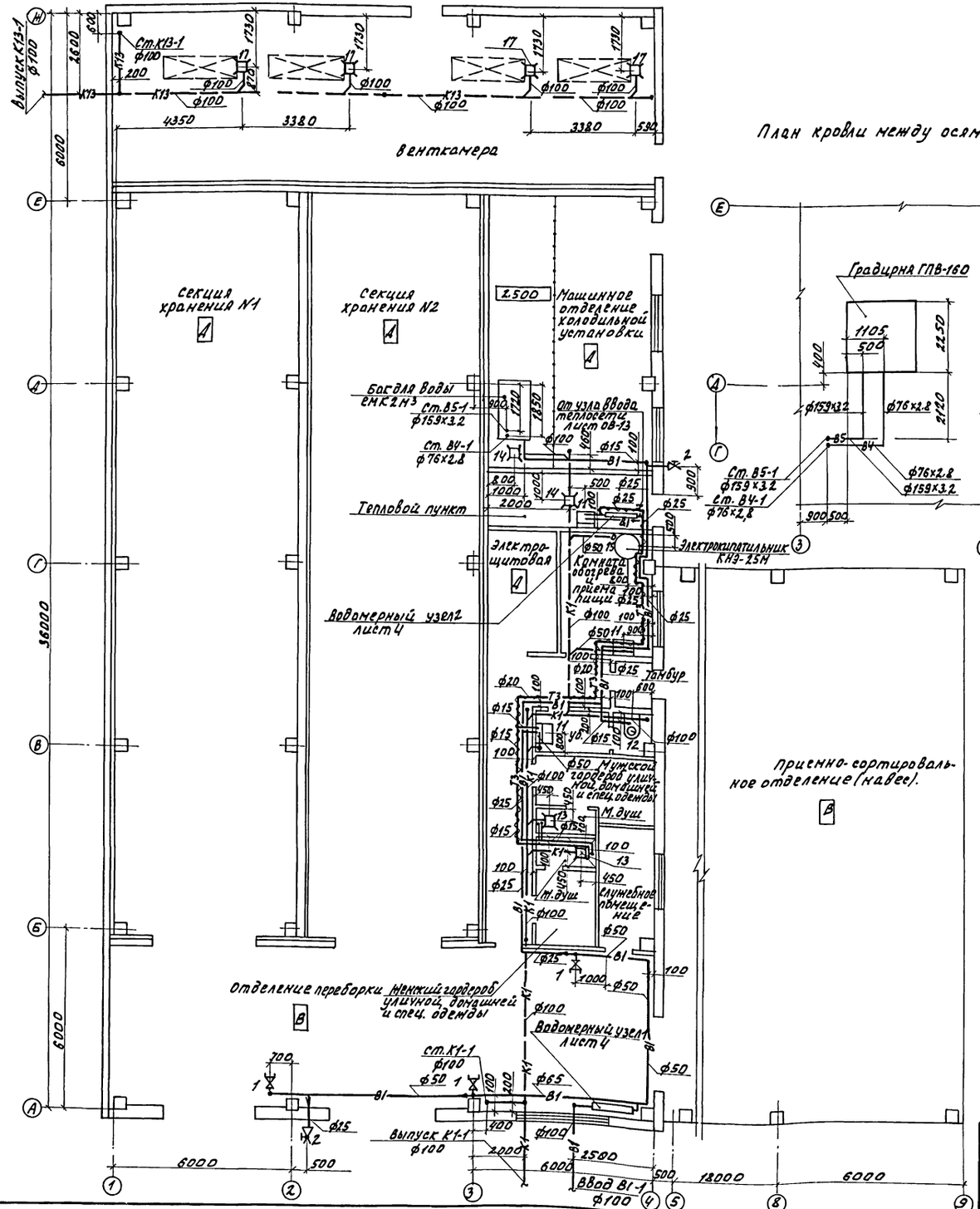

План кровли между осями 3-4, Е-Г.

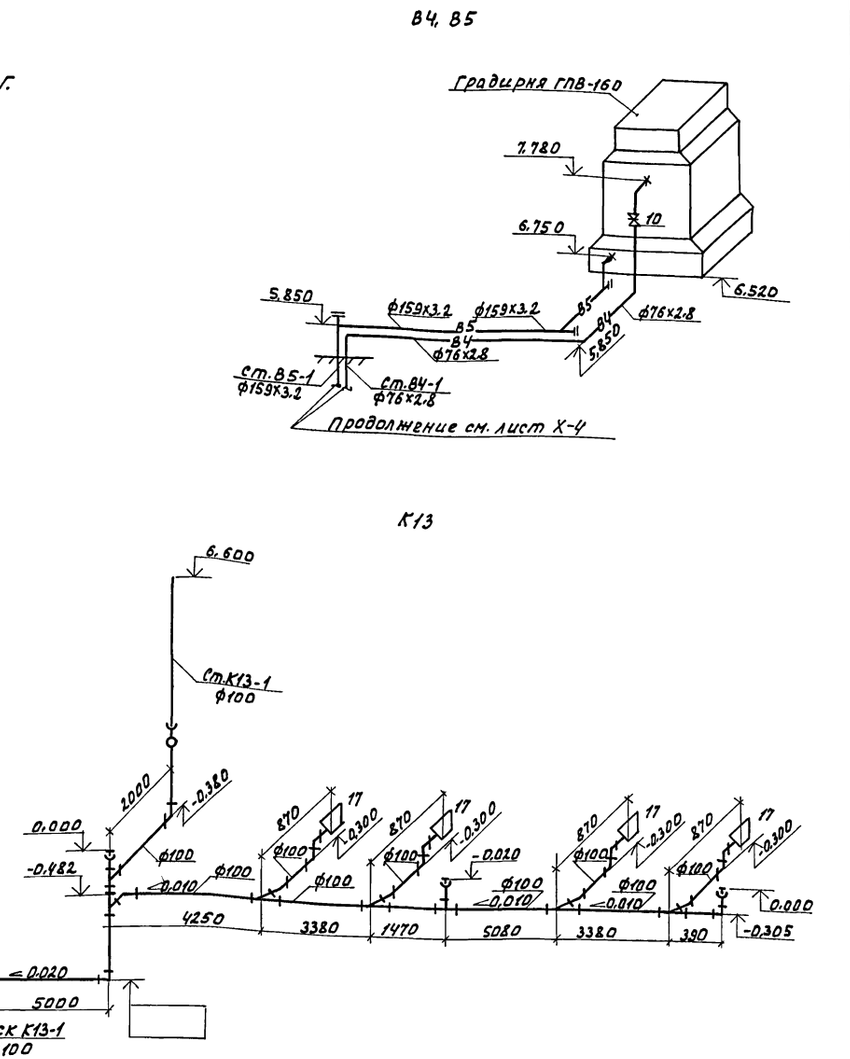

Н.контр.	Ткач		20.07.87	т.п. 813-2-46.87	ВК
Гл.спец.отд.	Реполо		18.07.87		
ГИП	Клевников		20.07.87		
Рук.сект.	Беляев		18.07.87		
Рук.гр.	Цурганов		18.07.87		
Ст.инж.	Сотникова		18.07.87	Хранилище лука-репки или лука-выборка или лука-севка. Вместимостью 500 тонн.	Стадия: РП; Лист: 3; Листов:
Пров.	Сотникова		18.07.87		
Привязан				План на отм. 0.000. План кровли между осями 3-4, Е-Г. Схемы систем В4, В5, К13.	ГИПРОНИСЕЛЬПРОМ г. Орел
Инв. N					

22577-02 84

Копировал Онельченко

формат А2

Инв. N подл. | Подпись и дата | Взам. инв. N

Альбом II

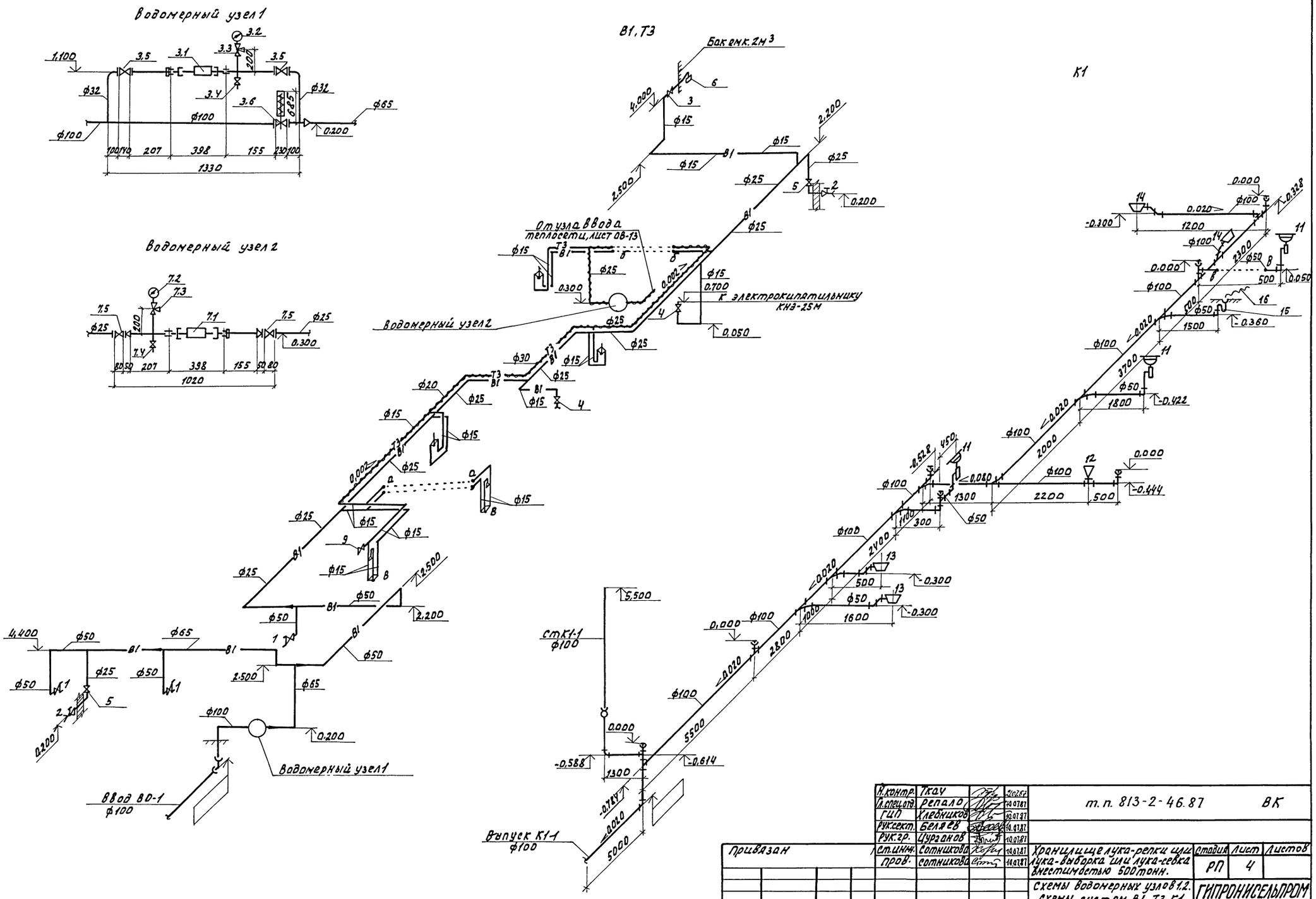

Н.контр.	Ткач		21.02.87	т.п. 813-2-46.87		ВК
Н.отд.отд.	Репало		20.07.87			
ГИП	Хледников		20.07.87			
Рук.сект.	Беляев		10.07.87			
Рук.гр.	Цурганов		10.07.87			
Ст.инж.	Сотникова		10.07.87	Хранилище лука-репки или лука-выборка или лука-севка внеместимостью 500 тонн.	Стадия: РП	Лист: 4 / Листов:
Пров.	Сотникова		10.07.87			
Привязан				Схемы водомерных узлов 1,2. Схемы систем В1, Т3, К1.	ГИПРОНИСЕЛЬПРОМ г. Орел	

Инв. №

Инв. № подл. | Подпись и дата | Взам. инв. №

22577-02

Копировал Онельченко

формат А2