# ТИПОВОЙ ПРОЕКТ

708-64.91

# ХРАНИЛИЩЕ ЗАПОЛНИТЕЛЕЙ БЕТОНА ВМЕСТИМОСТЬЮ 6 ТЫС. КУБ. М С ОДНИМ ТРАКТОМ ЗАГРУЗКИ И АВТОМАТИЗИРОВАННОЙ СИСТЕМОЙ ВЫДАЧИ

## АЛЬБОМ 3

КЖ. КОНСТРУКЦИИ ЖЕЛЕЗОБЕТОННЫЕ стр. 2-65

# ТИПОВОЙ ПРОЕКТ
# 708-64.91

## ХРАНИЛИЩЕ ЗАПОЛНИТЕЛЕЙ БЕТОНА ВМЕСТИМОСТЬЮ 6 ТЫС. КУБ. М С ОДНИМ ТРАКТОМ ЗАГРУЗКИ И АВТОМАТИЗИРОВАННОЙ СИСТЕМОЙ ВЫДАЧИ

## АЛЬБОМ 3

### Перечень альбомов

| | | |
|---|---|---|
| АЛЬБОМ 1 | ПЗ | Пояснительная записка |
| | ТХ | Технология производства |
| | ТХ.Н | Общие виды нетиповых технологических конструкций |
| АЛЬБОМ 2 | АР | Архитектурные решения |
| | КМ | Конструкции металлические |
| АЛЬБОМ 3 | КЖ | Конструкции железобетонные |
| АЛЬБОМ 4 | КЖИ | Строительные изделия |
| АЛЬБОМ 5 | ОВ | Отопление и вентиляция |
| | ОВ.Н | Общие виды нетиповых конструкций |
| | ОЗ | Обогрев заполнителей |
| | ОЗ.Н | Общие виды нетиповых конструкций |
| | ВК | Водопровод и канализация |
| | ВК.Н | Общие виды нетиповых конструкций |
| АЛЬБОМ 6 | ЭМ | Силовое электрооборудование |
| | ЭО | Электрическое освещение |
| | СС | Связь и сигнализация |
| АЛЬБОМ 7 | | Устройства комплектные низковольтные Техническая документация, передаваемая предприятию - изготовителю |
| АЛЬБОМ 8 | АТХ | Автоматизация технологических процессов |
| АЛЬБОМ 9 | часть 1. | Документация для заказа комплекса средств автоматизации |
| | часть 2. | Задание заводу-изготовителю щитов и пультов |
| АЛЬБОМ 10 | СО | Спецификации оборудования |
| АЛЬБОМ 11 | ВМ | Ведомости потребности в материалах |
| АЛЬБОМ 12 | С | Сметы |


Разработан институтами:

ПРОМТРАНСНИИПРОЕКТ (ведущий)

Главный инженер института — В. И. Поляков

Главный инженер проекта — Н. Н. Кузнецов

ХАРЬКОВСКИЙ ПРОМСТРОЙНИИПРОЕКТ

Главный инженер института — Н. Ф. Довгий

Главный инженер проекта — А. П. Школьный

УКРНИИПРОЕКТСТАЛЬКОНСТРУКЦИЯ

Главный инженер института — В. И. Гордеев

Главный инженер проекта — А. Я. Мельниченко

ЧЕЛЯБИНСКОЕ ОТДЕЛЕНИЕ ВНИПИ „ТЯЖПРОМЭЛЕКТРОПРОЕКТ"

Главный инженер института — В. В. Голиков

Главный инженер проекта — Э. Ц. Филишкевич

МАГНИТОГОРСКИЙ ГПКИ „ПРОЕКТАВТОМАТИКА"

Главный инженер института — В. Н. Степашкин

Главный инженер проекта — В. Я. Ковяков



Утвержден и введен в действие Промтрансниипроектом

Приказ от 17.01.92 г. № 3

Альбом 3

# Ведомость чертежей основного комплекта КЖ

| Лист | Наименование | Примечан. |
|---|---|---|
| 1 | Общие данные (начало). | |
| 2 | Общие данные (продолжение). | |
| 3 | Общие данные (окончание). | |
| 4 | Схема расположения монолитных железобетонных конструкций. | |
| 5 | Тоннель монолитный Тм1. Схема расположения конструктивных элементов. | |
| 6 | Тоннель монолитный Тм2. Схема расположения конструктивных элементов. | |
| 7 | Тоннель монолитный Тм3. Схема расположения конструктивных элементов. | |
| 8 | Тоннель монолитный Тм4. Схема расположения конструктивных элементов. | |
| 9 | Тоннель монолитный Тм4. Схема расположения плит покрытия и элементов лестницы | |
| 10 | Днище Дм1. Схема расположения сеток и каркасов. | |
| 11 | Днище Дм1. Сечение 1-1 ... 5-5. | |
| 12 | Днище Дм2. Схема расположения сеток и каркасов. | |
| 13 | Днище Дм2. Сечение 1-1...3-3. Ведомость расхода стали. | |
| 14 | Днище Дм3. Схема расположения сеток и каркасов. | |
| 15 | Днище Дм3. Сечение 1-1...3-3. Ведомость расхода стали. | |
| 16 | Днище Дм4. Схема расположения сеток и каркасов. | |
| 17 | Стена Стм1; Стм1-1. Армирование. | |
| 18 | Стена Стм1; Стм1-1. Армирование. Разрез 1-1 ... 4-4. | |
| 19 | Стена Стм2. Армирование. | |
| 20 | Стена Стм3. Армирование. Разрез 1-1; 5-5. | |
| 21 | Стена Стм3. Армирование. Разрез 3-3; 6-6... ... 8-8. | |
| 22 | Стена Стм4; Стм4-1. Армирование. | |
| 23 | Стена Стм4; Стм4-1. Армирование. Разрез 1-1... 4-4. | |
| 24 | Стена Стм5 ... Стм7. Армирование. Ведомость расхода стали. | |
| 25 | Стена Стм8 ... Стм10. Армирование. | |
| 26 | Стена Стм11, Стм12. Армирование. Ведомость расхода стали. | |
| 27 | Балка монолитная Бм1. | |
| 28 | Балка монолитная Бм2. | |
| 29 | Балка монолитная Бм3. | |
| 30 | Балка монолитная Бм4. | |
| 31 | Балка монолитная Бм5, Бм6. Ведомость расхода стали. | |
| 32 | Балка монолитная Бм7... Бм9. Ведомость расхода стали. | |
| 33 | Узел I ... IV. | |
| 34 | Узел V - IX. | |
| 35 | Участок монолитный Ум1. | |
| 36 | Плита Пм1. | |
| 37 | Плита Пм2, колонна Км1. Спецификация, ведомость расхода стали. | |
| 38 | Схема расположения сборных железобетонных конструкций. План. Разрезы. | |
| 39 | Схема расположения сборных железобетонных конструкций. Узел 1, 2. | |
| 40 | Схема расположения сборных железобетонных конструкций. Узел 3...8. | |
| 41 | Галерея. Схема расположения конструктивных элементов. Сечение 1-1...4-4. | |
| 42 | Галерея. Схема расположения плит покрытия. Узел I ... III. | |
| 43 | Галерея. Плита покрытия Пм3. Армирование. Спецификация арматуры. | |
| 44 | Галерея. Армирование. Сечение 1-1...7-7. Балка Бм10. | |
| 45 | Перегрузка. Схема расположения конструктивных элементов подвала и покрытия. | |
| 46 | Перегрузка. Подвал. Плита Пм4. Армирование. Спецификация. | |
| 47 | Площадки под циклоны. Схема расположения конструктивных элементов. | |
| 48 | Фундамент Фм1; Фм2. | |
| 49 | Фундамент Фм3; Фм4. | |
| 50 | Фундамент Фм5...Фм9. | |
| 51 | Вентпомещение. Схема расположения конструктивных элементов нулевого цикла. Разрез 1-1...3-3. | |
| 52 | Вентпомещение. Разрез 4-4 ... 6-6. Узел I ... V. | |
| 53 | Вентпомещение. Фундамент Фм10 ... Фм13. | |
| 54 | Вентпомещение. Схема расположения конструктивных элементов на отм. 4.200 и 8.100. Плита Пм5. | |
| 55 | Вентпомещение. Плита монолитная Пм5. Армирование. | |
| 56 | Схема расположения каналов. Разрез 1-1; 2-2. | |
| 57 | Схема расположения каналов. Разрез 3-3...11-11. | |
| 58 | Участок монолитный Ум1 ... Ум3. | |
| 59 | Участок монолитный Ум1...Ум3. Спецификация. | |
| 60 | Подпорная стена Псм1; Псм1-1. | |
| 61 | Схема гидроизоляции подземных конструкций. | |
| 62 | Схема гидроизоляции подземных конструкций. Узел 1...7. | |
| 63 | Схема гидроизоляции подземных конструкций. Сечение 1-1... 10-10. Узел 8. | |
| 64 | Расчетные схемы тоннелей. | |

Типовой проект разработан в соответствии с действующими нормами, правилами, инструкциями и государственными стандартами, а также предусматривает мероприятия по безопасной эксплуатации зданий и сооружений с пожароопасным и взрывоопасным характером производства.

Главный инженер проекта А.П. Школьный

Согласовано: Группа АР Тихонов; Группа ОВ Кибгила; Группа ВК Давыдова

Гл. инж. проекта ПТИ НИП Сидорова; ОТК Межибовская

Инв. № подл. | Подпись и дата | Взам. инв. №

Привязан:

Инв. №

708-64.91 КЖ

| | | |
|---|---|---|
| Гл.инж.пр. | Школьный | |
| Нач.отд. | Атранович | |
| Н.контр. | Зорин | |
| Гл.спец. | Зорин | |
| Зав.гр. | Фридланд | |
| Вед.инж. | Ломазова | |
| Провер. | Фридланд | |
| Разраб. | Белан | |

Хранилище заполнителей бетона вместимостью 6 тыс. куб.м с одним трактом загрузки и автоматизированной системой выгрузки.

Общие данные (начало)

| Стадия | Лист | Листов |
|---|---|---|
| Р | 1 | |

Харьковский Промстройниипроект

25208-03 3

## Ведомость спецификаций

| Лист | Наименование | Примечание |
|---|---|---|
| 4 | Спецификация к схеме расположения | |
| | монолитных железобетонных конструкций | |
| 5 | Спецификация к схеме расположения | |
| | конструктивных элементов | |
| 6 | то же | |
| 7 | " | |
| 8 | " | |
| 10 | Спецификация к схеме расположения сеток | |
| | и каркасов | |
| 12 | то же | |
| 14 | " | |
| 16 | " | |
| 17 | Спецификация Сп 1; Сп 1-1 | |
| 21 | Спецификация Сп 3 | |
| 22 | Спецификация Сп 4; Сп 4-1 | |
| 24 | Спецификация Сп 2; Сп 5... Сп 7 | |
| 26 | Спецификация Сп 8... Сп 12 | |
| 27 | Спецификация Бп 1 | |
| 28 | Спецификация Бп 2 | |
| 29 | Спецификация Бп 3 | |
| 30 | Спецификация Бп 4 | |
| 31 | Спецификация Бп 5; Бп 6 | |
| 32 | Спецификация Бп 7... Бп 9 | |
| 35 | Спецификация арматуры Ут 1 | |
| 37 | Спецификация арматуры Пп 1; Пп 2; Кп 1 | |
| 38 | Спецификация к схеме расположения | |
| | сборных железобетонных конструкций | |
| 41 | Спецификация к схеме расположения | |
| | конструктивных элементов | |
| 43 | Спецификация к схеме расположения | |
| | сеток и каркасов | |
| 45 | Спецификация к схеме расположения | |
| | конструктивных элементов | |
| 46 | Спецификация арматуры Пп 4 | |
| 47 | Спецификация к схеме расположения | |
| | конструктивных элементов | |
| 48 | Спецификация фундаментов Фп 1; Фп 2 | |
| 49 | Спецификация фундаментов Фп 3; Фп 4 | |
| 50 | Спецификация фундаментов Фп 5... Фп 9 | |
| 51 | Спецификация к схеме расположения | |
| | конструктивных элементов | |

| Лист | Наименование | Примечание |
|---|---|---|
| 53 | Спецификация Фп 10... Фп 13 | |
| 54 | Спецификация к схеме расположения | |
| | конструктивных элементов | |
| 55 | Спецификация арматуры Пп 5 | |
| 56 | Спецификация к схеме расположения | |
| | каналов | |
| 59 | Спецификация Ут 1... Ут 3 | |
| 60 | Спецификация Пп 1; Пп 1-1 | |
| 63 | Спецификация к схеме гидроизо- | |
| | ляции | |

Ведомость объемов сборных бетонных и железобетонных конструкций по рабочим чертежам основного комплекта марки КЖ

| № п/п | Наименование группы элементов конструкций | Код | Кол., м³ | Примечание |
|---|---|---|---|---|
| 1 | Подпорные стены | 5800000000 | 175.0 | |
| 2 | Колонны | 5821000000 | 238.5 | |
| 3 | Стеновые панели | 5831000000 | 170.6 | |
| 4 | Плиты покрытий | 5841000000 | 30.0 | |
| 5 | Элементы лестниц | 5891000000 | 1.8 | |
| 6 | Опорные подушки | 5800000000 | 0.2 | |
| 7 | Перемычки | 5828000000 | 2,8* | |
| 8 | Конструкции каналов | 5858000000 | 9.6 | |

*) Объем бетона перемычек приведен по чертежам марок КЖ и АР.

## Ведомость присвоенных и ссылочных документов

| Обозначение | Наименование | Примечание |
|---|---|---|
| 1.141-1, Вып. 60; Вып. 63 | Панели перекрытий железобетонные многопустотные | |
| 5.900. - 2 | Скрепления набивные Ду 50... 1400 для прокладки труб через стены рабочие чертежи | |
| 3.006.1-2.87 Вып. 1;2;3 | Сборные железобетонные каналы и тоннели из лотковых элементов | |
| 1.400-15, Вып. 1 | Унифицированные закладные изделия железобетонных конструкций для крепления технологических коммуникаций и устройств | |
| 1.410-3. Вып. 1. | Сетки сварные для армирования железобетонных конструкций | |
| 1.423.1-3/88 Вып. 1 | Колонны железобетонные прямоугольного сечения для одноэтажных производственных зданий высотой до 9,6 м без подвесных опорных кронштейнов | |
| ГОСТ 24379.1-80 | Болты фундаментные. Общие технические условия. Конструкция и размеры. | |
| ГОСТ 23279-85 | Сетки арматурные сварные для железобетонных конструкций и изделий. | |
| 1.400-9, Вып. 1 | Унифицированные строповочные петли для подъема сборных железобетонных конструкций зданий и сооружений промышленных предприятий. | |
| 3.400-6/76 | Унифицированные закладные детали сборных железобетонных конструкций и инженерных сооружений промышленных предприятий | |
| 1.050.1-2 Вып. 1; Вып. 2 | Сборные железобетонные марши, площадки и приступки для многоэтажных общественных зданий, производственных и вспомогательных зданий промышленных предприятий | |
| 1.494-24. Вып. 1 | Стаканы для крепления крышных вентиляторов, дефлекторов и зонтов | |
| 1.415.1-2 Вып. 1 | Балки фундаментные железобетонные для наружных и внутренних стен производственных зданий промышленных предприятий. Балки для стен зданий с шагом колонн 6 м. | |

Привязан:

Инв. №

| | | | |
|---|---|---|---|
| Нач. отд. | Атаниязов | | |
| Н. контр. | Зорин | | |
| Гл. спец. | Зорин | | |
| Зав. гр. | Фрицланд | | |
| Вед. инж. | Зотизова | | |
| Провер. | Фрицланд | | |
| Разраб. | Соколова | | |

ТПР-64.91

Хранилище заполнителей бетона вместимостью 6 тыс. м³ с двумя заводами бетонных и растворных смесей и автоматизированной системой управления

| Стадия | Лист | Листов |
|---|---|---|
| Р | 2 | |

Общие данные (продолжение)

Харьковский Промстройпроект

Инв. № подл. | Подпись и дата | Взам. инв. №

Альбом 3

# Общие указания

1. Проект склада разработан для строительства в следующих природных условиях:
а) сейсмичность района не выше 6 баллов,
б) территория без подработок горными выработками,
в) нормативное значение ветрового давления 0,23 кПа (23 кгс/м²),
г) нормативное значение веса снегового покрова 1,0 кПа (100 кгс/м²),
д) расчетная зимняя температура наружного воздуха минус 30°С,
е) рельеф территории спокойный,
ж) расчетный уровень грунтовых вод принят на отметке минус 1,0 м.
По химическому составу грунтовые воды не агрессивны по отношению к бетону нормальной плотности на портландцементе.

2. Грунты в основании непучинистые, непросадочные со следующими нормативными характеристиками:
а) нормативный угол внутреннего трения $\varphi^н = 28°$,
б) нормативное удельное сцепление $C^н = 2$ кПа (0,02 кгс/см²),
в) модуль деформации $E = 14,7$ МПа (150 кгс/см²),
г) плотность грунта $\gamma = 1,8$ т/м³.

3. Основанием фундаментов металлических трехшарнирных рам навеса приняты насыпные грунты с расчетным сопротивлением $R_0 = 150$ кПа (1,5 кгс/см²).
Коэффициент стандартного уплотнения насыпных грунтов должен быть не менее 0,98.
Уплотнение грунтов в основании фундаментов выполнять по специальному проекту, разрабатываемому в составе проекта производства работ.

4. Конструкции емкостной части рассчитаны на давление от заполнителей (песок, щебень) с объемной массой $\gamma = 1,5$ т/м³ и нормативным углом внутреннего трения $\varphi^н = 40°$.

5. Класс ответственности сооружения в соответствии с „Правилами учета степени ответственности зданий и сооружений при проектировании конструкций" установлен III, в связи с чем при расчете конструкций принят коэффициент надежности по назначению $\gamma_n = 0,9$

6. Если действительные условия строительства и эксплуатации склада отличаются от принятых в проекте, при привязке проекта должны быть выполнены необходимые расчеты, подтверждающие возможность применения конструкций типового проекта без изменений, либо внесены необходимые изменения и дополнения.

7. Емкостная часть склада заполнителей запроектирована в виде штабеля, ограниченного с двух сторон земляными обвалованиями, откосы которых облицованы сборными железобетонными элементами уголкового типа.
Под штабелем расположен двухпролетный монолитный железобетонный тоннель с металлическими бункерами в перекрытии, через которые заполнитель подается из штабеля на ленточные конвейеры.
В поперечном направлении штабель разделен на отсеки с помощью разделительных стен, контрфорсы которых установлены на подштабельный тоннель.
Покрытие емкостной части запроектировано в виде навеса из металлических рам, покрытых асбестоцементными волнистыми листами по стальным прогонам, и опирающихся на железобетонные фундаменты.
Подземные части натяжного и перегрузочного пунктов выполнены из монолитного железобетона
Надземные части вспомогательных сооружений склада выполнены с кирпичными стенами.

8. Под всеми монолитными железобетонными фундаментами и другими монолитными железобетонными конструкциями выполнить подготовку толщиной 100 мм из бетона класса В 3,5.

9. Размеры подготовок в плане принимать в каждом направлении на 100 мм больше, чем размеры подошвы конструкций.

10. Указания по устройству гидроизоляции сооружений склада даны на листе 61 настоящего выпуска.

11. Указания по антикоррозионной защите закладных и соединительных изделий при их изготовлении даны в альбоме 4 настоящего проекта.
Восстановление антикоррозионного покрытия, разрушенного при выполнении строительно-монтажных работ, должно выполняться в соответствии с требованиями конкретного проекта.

12. Обратную засыпку пазух котлована производить песком с послойным уплотнением и доведением коэффициента стандартного уплотнения до К=0,98.

13. Выпуски арматуры из сборных железобетонных колонн типов К1 ... К4 при их изготовлении и фиксацию положения соответствующих выпусков арматуры из монолитного подштабельного тоннеля необходимо производить с помощью кондуктора

14. Строительно-монтажные работы должны выполняться в соответствии с требованиями действующих глав СНиП по производству и приемке работ, а также главы СНиП „Техника безопасности в строительстве".

15. Порядок выполнения строительно-монтажных работ приведен в комплекте „ОС" настоящего альбома.

16. Приемку склада в эксплуатацию производить в соответствии с требованиями главы СНиП 3.01.04-87 „Приемка в эксплуатацию законченных строительством объектов. Основные положения."

Инв. № подл. | Подпись и дата | Взам. инв. №

Привязан:

Инв. №

| | | | |
|---|---|---|---|
| Нач. отд. | Агранович | | |
| Н. контр. | Зорин | | |
| Гл. спец. | Зорин | | |
| Зав. гр. | Фридланд | | |
| Вед. инж. | Показова | | |
| Провер. | Фридланд | | |
| Разраб. | Белан | | |

708-64.91 КЖ

Хранилище заполнителей бетона вместимостью 6 тыс. куб. м с одним трактом загрузки и автоматизированной системой выдачи

| Стадия | Лист | Листов |
|---|---|---|
| Р | 3 | |

Общие данные (окончание)

Харьковский Промстройниипроект

25208-03 5

Альбом 3

## Схема расположения монолитных железобетонных конструкций

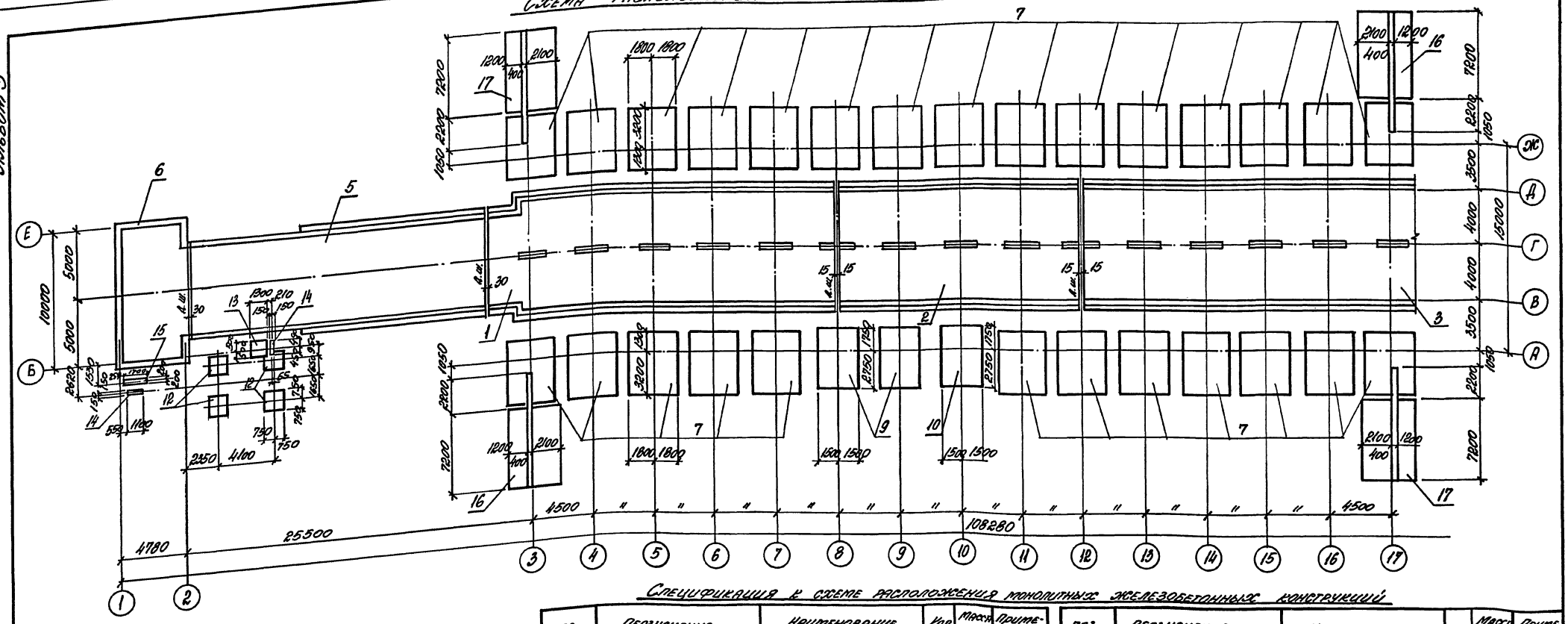


## Спецификация к схеме расположения монолитных железобетонных конструкций

| Поз. | Обозначение | Наименование | Кол. | Масса ед., кг | Примечание |
|---|---|---|---|---|---|
| | | Тоннель монолитный | | | |
| 1 | 708-64.91 КН л.5 | Тм1 | 1 | | |
| 2 | 708-64.91 КН л.6 | Тм2 | 1 | | |
| 3 | 708-64.91 КН л.7 | Тм3 | 1 | | |
| 4 | 708-64.91 КН л.8;9 | Тм4 | 1 | | |
| 5 | 708-64.91 КН л.41;42 | Галерея | 1 | | |
| 6 | 708-64.91 КН л.45 | Подвал перегрузочного пункта | | | |
| | | Фундамент монолитный | | | |
| 7 | 708-64.91 КН л.48 | Фм1 | 27 | | |
| 8 | То же | Фм2 | 2 | | |
| 9 | 708-64.91 КН л.49 | Фм3 | 2 | | |
| 10 | То же | Фм4 | 1 | | |
| 11 | 708-64.91 КН л.50 | Фм5 | 2 | | |
| 12 | 708-64.91 КН л.50 | Фм6 | 8 | | |
| 13 | То же | Фм7 | 2 | | |
| 14 | " | Фм8 | 3 | | |
| 15 | " | Фм9 | 1 | | |
| | | Подпорная стена | | | |
| 16 | 708-64.91 КН л.60 | ПСм1 | 2 | | |
| 17 | То же | ПСм1-1 | 2 | | |

Привязан:

Инв. №

| | | | |
|---|---|---|---|
| Нач. отд. | Агранович | | |
| Н. контр. | Зорин | | |
| Гл. спец. | Зорин | | |
| Зав. гр. | Фроланда | | |
| Вед. инж. | Помазова | | |
| Провер. | Фроланда | | |
| Разраб. | Пономарев | | |

708-64.91 КЖ

Хранилище заполнителей бетона вместимостью 6 тыс. куб. м с одним трактором загрузкой и автоматизированной системой выдачи

| Стадия | Лист | Листов |
|---|---|---|
| Р | 4 | |

Схема расположения монолитных железобетонных конструкций

Харьковский Промстройниипроект

Инв. № подл. | Подпись и дата | Взам. инв. №

25208-03 6

Альбом 3

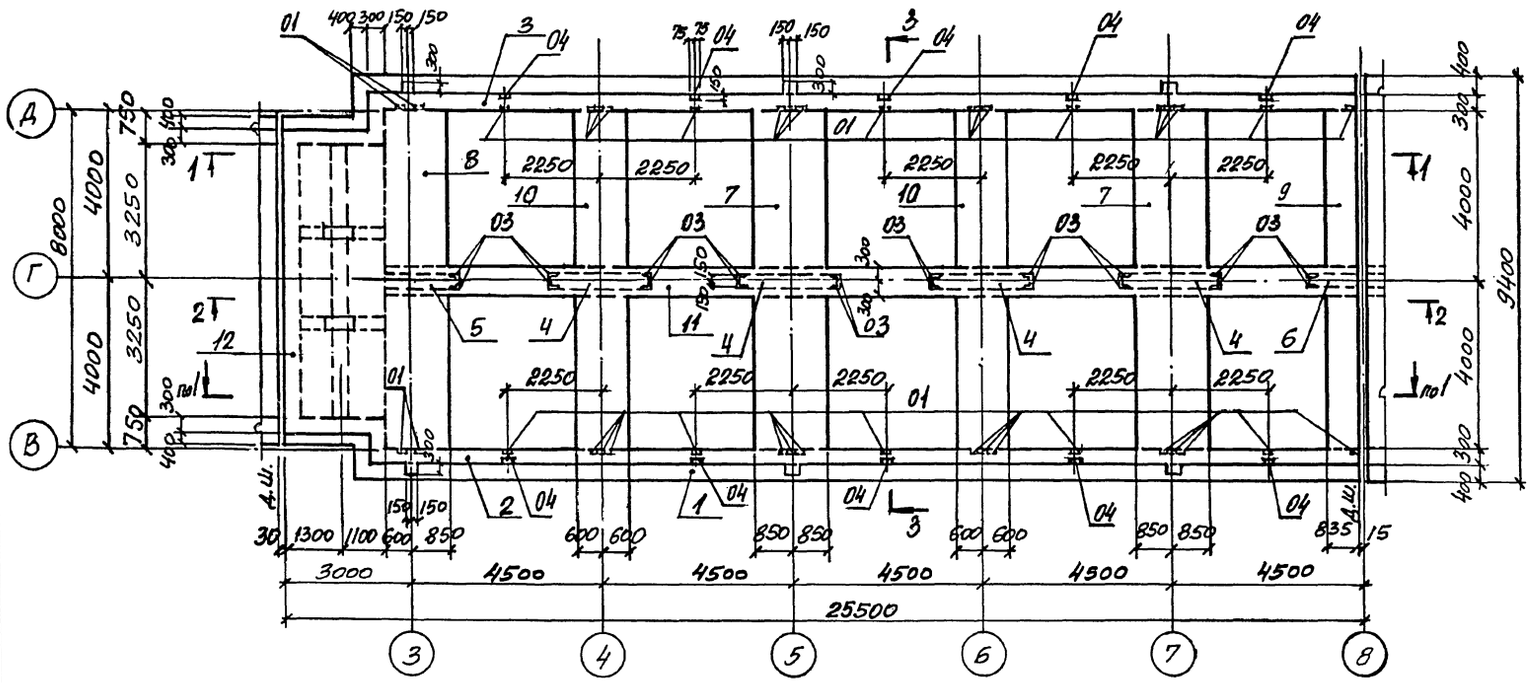


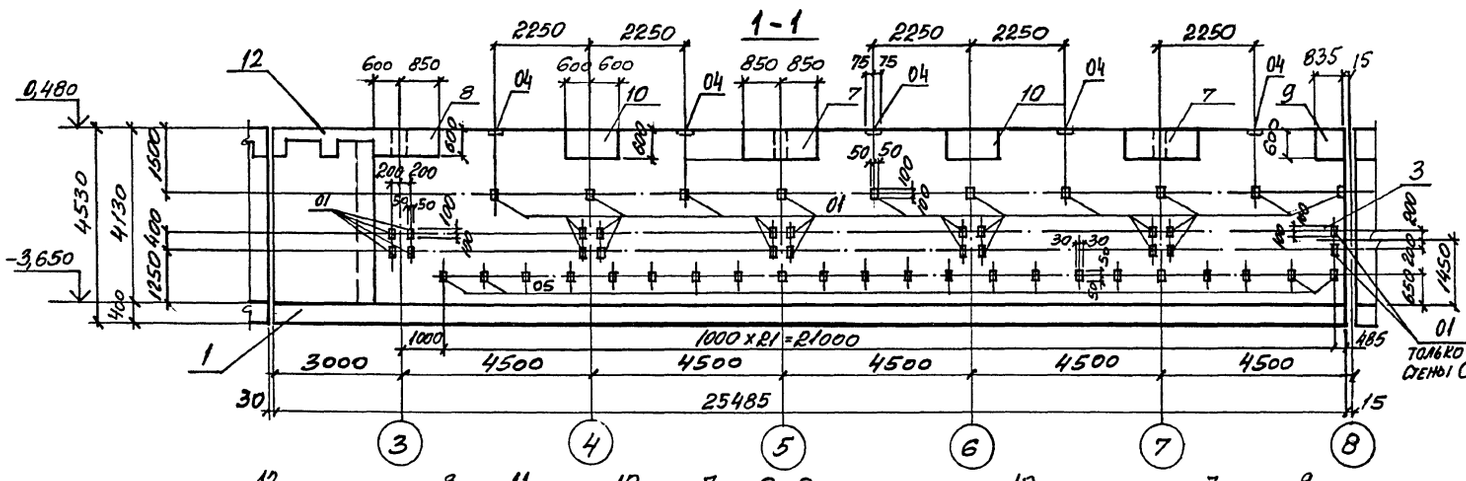


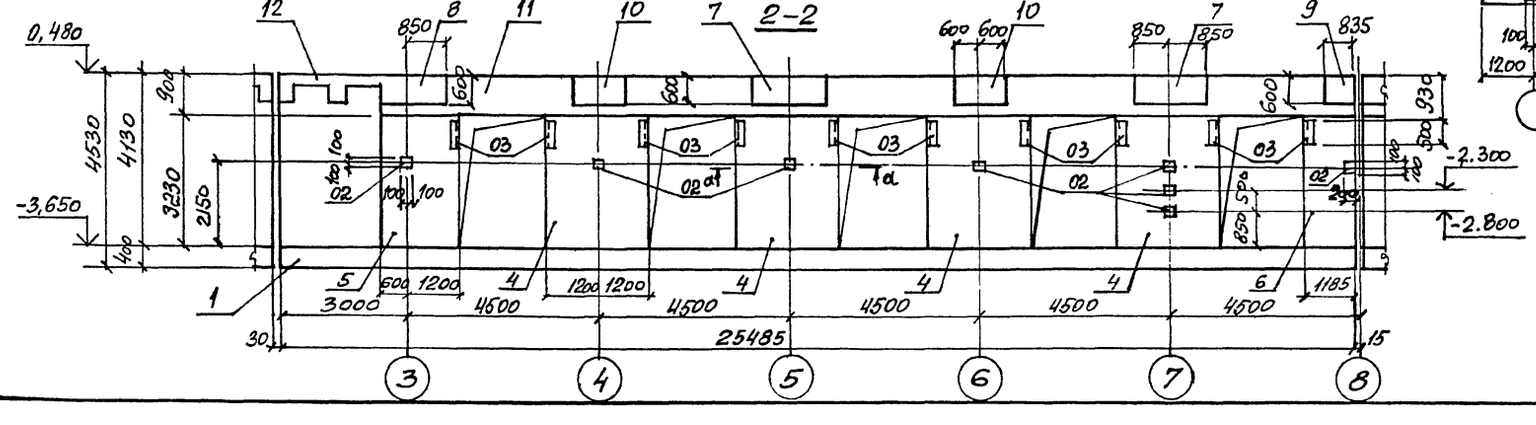


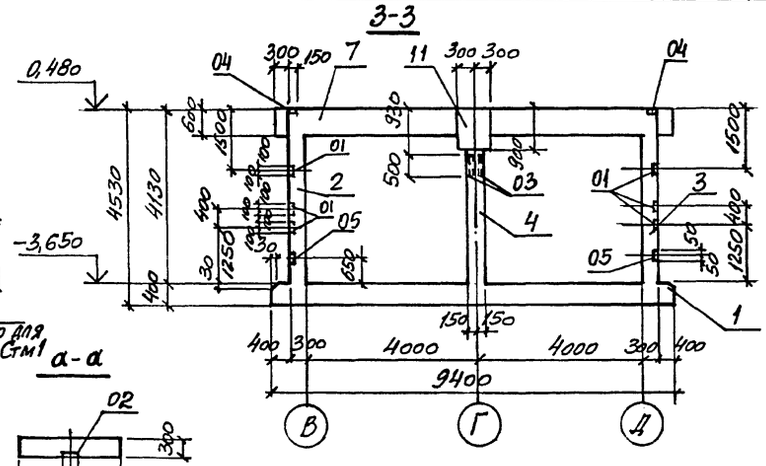


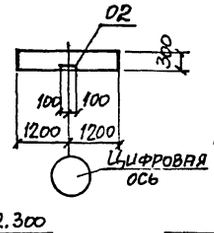


Только для схемы Стм1

а-а

1. Расчетную схему тоннеля см. л. 64
2. Гидроизоляцию тоннеля см л. 61, 62

Спецификация к схеме расположения конструктивных элементов

| Поз. | Обозначение | Наименование | Кол. | Масса ед., кг | Приме-чание |
|---|---|---|---|---|---|
| 1 | 708-64.91 КЖ л.10 | Днище Дм1 | 1 | | |
| | | Стена монолитная | | | |
| 2 | 708-64.91 КЖ л.17 | Стм1 | 1 | | |
| 3 | то же | Стм1-1 | 1 | | |
| 4 | 708-64.91 КЖ л.24 | Стм5 | 4 | | |
| 5 | то же | Стм6 | 1 | | |
| 6 | " | Стм7 | 1 | | |
| | | Балка монолитная | | | |
| 7 | 708-64.91 КЖ л.27 | Бм1 | 2 | | |
| 8 | 708-64.91 КЖ л.28 | Бм2 | 1 | | |
| 9 | 708-64.91 КЖ л.29 | Бм3 | 1 | | |
| 10 | 708-64.91 КЖ л.30 | Бм4 | 2 | | |
| 11 | 708-64.91 КЖ.л.31 | Бм5 | 1 | | |
| 12 | 708-64.91 КЖ л.35 | Участок монолитный Ум1 | 1 | | |
| | | Изделие закладное | | | |
| 01 | 1.400-15.В1.120-13 | МН 107-2 | 62 | 1,3 | |
| 02 | 1.400-15.В1.130-01 | МН 117-2 | 8 | 2,3 | |
| 03 | 1.400-15.В1.510-13 | МН 514 | 20 | 5,9 | |
| 04 | 1.400-15.В1.120-43 | МН 112-2 | 10 | 2,7 | |
| 05 | 1.400-15.В1.110-01 | МН 101-3 | 44 | 0.5 | |

Привязан:

Инв. №

| | | | |
|---|---|---|---|
| Нач. отд. | Ягранович | | |
| Н. контр. | Зорин | | |
| Гл. спец. | Зорин | | |
| Зав. гр. | Фридланд | | |
| Вед. инж. | Ломазова | | |
| Провер. | Ломазова | | |
| Разраб. | Артеменко | | |

708-64.91 КЖ

Хранилище заполнителей бетона вместимостью 6 тыс. куб. м с одним трактом загрузки и автоматизированной системой выдачи

| Стадия | Лист | Листов |
|---|---|---|
| Р | 5 | |

Тоннель монолитный Тм1. Схема расположения конструктивных элементов

Харьковский Промстройниипроект

Инв. № подл. | Подпись и дата | Взам. инв. №

Альбом 3

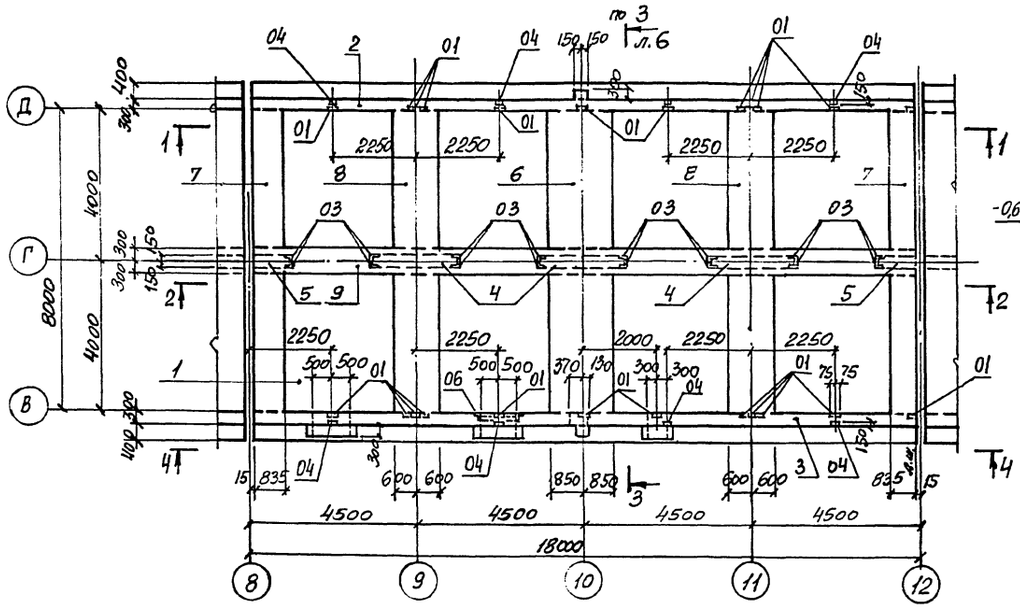


5-5; 6-6; 7-7

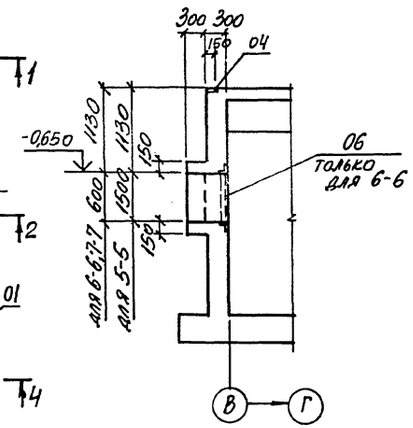


Спецификация к схеме расположения конструктивных элементов

| Поз. | Обозначение | Наименование | Кол. | Масса ед., кг | Примечание |
|---|---|---|---|---|---|
| 1 | 708-64.91 КЖ л.12 | Днище Дм 2 | 1 | | |
| | | Стена монолитная | | | |
| 2 | 708-64.91 КЖ л.19 | Стм 2 | 1 | | |
| 3 | 708-64.91 КЖ л.20 | Стм 3 | 1 | | |
| 4 | 708-64.91 КЖ л.24 | Стм 5 | 3 | | |
| 5 | то же | Стм 7 | 2 | | |
| | | Балка монолитная | | | |
| 6 | 708-64.91 КЖ л.27 | Бм 1 | 1 | | |
| 7 | 708-64.91 КЖ л.29 | Бм 3 | 2 | | |
| 8 | 708-64.91 КЖ л.30 | Бм 4 | 2 | | |
| 9 | 708-64.91 КЖ л.31 | Бм 6 | 1 | | |
| | | Изделие закладное | | | |
| 01 | 1.400-15.В1.120-13 | МН 107-2 | 32 | 1,3 | |
| 02 | 1.400-15.В1.130-01 | МН 117-2 | 9 | 2,3 | |
| 03 | 1.400-15.В1.510-13 | МН 514 | 16 | 5,9 | |
| 04 | 1.400-15.В1.120-43 | МН 112-2 | 8 | 2,7 | |
| 05 | 1.400-15.В1.110-01 | МН 101-3 | 36 | 0,5 | |
| 06 | 1.400-15.В1.710 | МН 701-1 | 1 | 4,9 | |

1-1

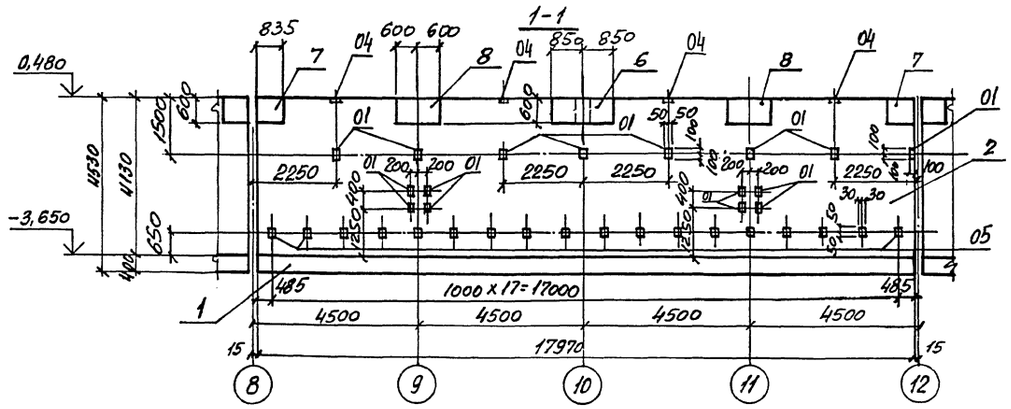


4-4

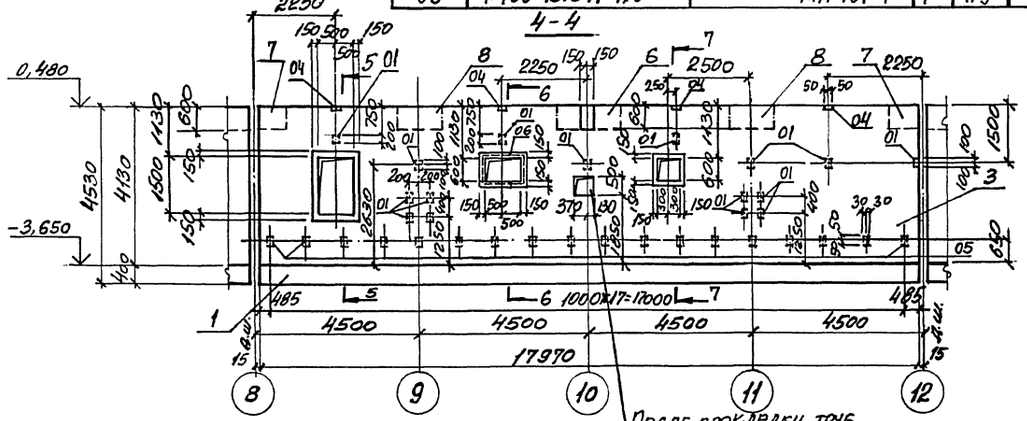


После прокладки труб отверстие заветонировать

2-2

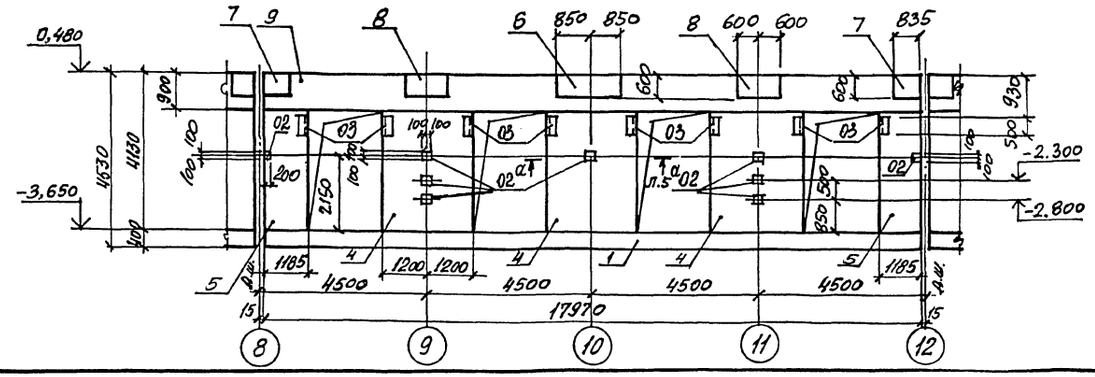


| | | | | | | | |
|---|---|---|---|---|---|---|---|
| Привязан: | | | | 708-64.91 КЖС | | | |
| | | | | Гл. инж. отд. Аранович | | | |
| | | | | Н. контр. Зорин | | | |
| | | | | Гл. спец. Зорин | | | |
| | | | | Зав. пр. Фридланд | | | |
| | | | | Вед. инж. Ломазова | | | |
| | | | | Провер. Ломазова | | | |
| | | | | Разраб. Артеменко | | | |
| Инв. № | | | | Хранилище заполнителей бетона вместимостью 6 тыс. куб. м с одним трактом загрузки и автоматизированной системой выдачи | Стадия | Лист | Листов |
| | | | | | Р | 6 | |
| | | | | Тоннель монолитный Тм 2. Схема расположения конструктивных элементов | Харьковский Промстройниипроект | | |

Взам. инв. № | Подпись и дата | Инв. № подл.

Альбом 3

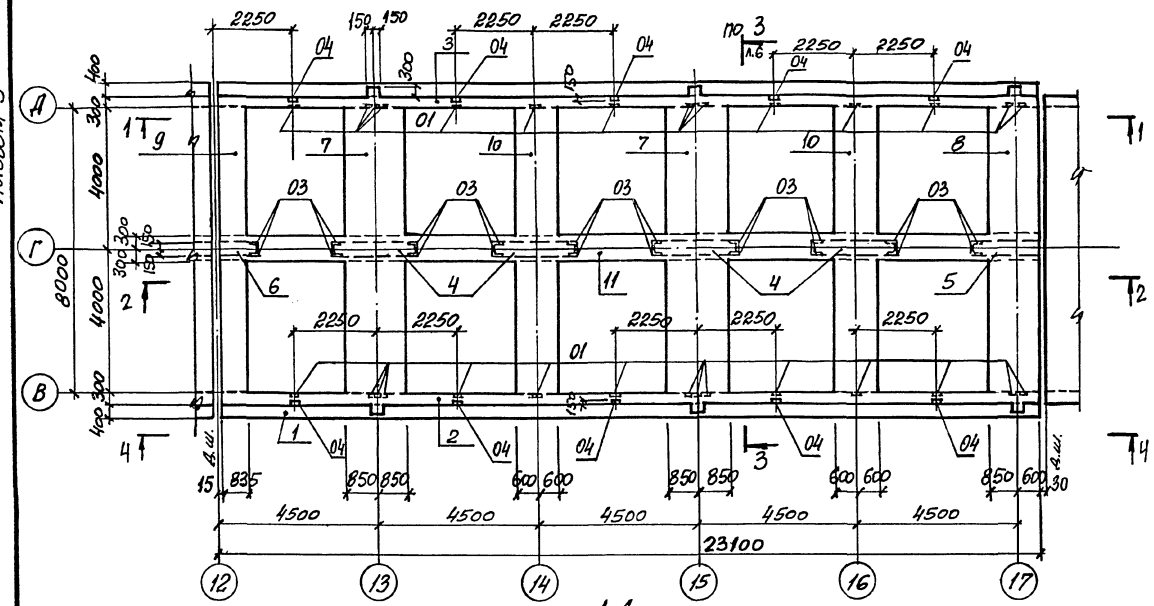


Спецификация к схеме расположения конструктивных элементов

| Поз. | Обозначение | Наименование | Кол. | Масса ед., кг | Примечание |
|---|---|---|---|---|---|
| 1 | 708-64.91 КЖ л. 14 | Днище Дм3 | 1 | | |
| | | Стена монолитная | | | |
| 2 | 708-64.91 КЖ л. 22 | Стм4 | 1 | | |
| 3 | то же | Стм4-1 | 1 | | |
| 4 | 708-64.91 КЖ л. 24 | Стм5 | 4 | | |
| 5 | то же | Стм6 | 1 | | |
| 6 | " | Стм7 | 1 | | |
| | | Балка монолитная | | | |
| 7 | 708-64.91 КЖ л. 27 | Бм1 | 2 | | |
| 8 | 708-64.91 КЖ л. 28 | Бм2 | 1 | | |
| 9 | 708-64.91 КЖ л. 29 | Бм3 | 1 | | |
| 10 | 708-64.91 КЖ л. 30 | Бм4 | 2 | | |
| 11 | 708-64.91 КЖ л. 31 | Бм5 | 1 | | |
| | | Изделие закладное | | | |
| 01 | 1.400-15.В.1.120-13 | МН 107-2 | 38 | 1,3 | |
| 02 | 1.400-15.В.1.130-01 | МН 117-2 | 10 | 2,3 | |
| 03 | 1.400-15.В.1.510-13 | МН 514 | 20 | 5,9 | |
| 04 | 1.400-15.В.1.120-43 | МН 112-2 | 10 | 2,7 | |
| 05 | 1.400-15.В.1.110-01 | МН 101-3 | 46 | 0,5 | |

Привязан:

Инв. №

| | | | |
|---|---|---|---|
| Нач. отд. | Играновы | | 708-64.91 КЖ |
| Н. контр. | Зорин | | |
| Гл. спец. | Зорин | | Хранилище заполнителей бетона вместимостью 6 тыс. куб. м с одним трактом загрузки и автоматизированной системой выдачи |
| Зав. гр. | Фридланд | | |
| Вед. инж. | Ломазова | | |
| Провер. | Ломазова | | Тоннель монолитный Тм3. Схема расположения конструктивных элементов |
| Разраб. | Ярлеменко | | |

| Стадия | Лист | Листов |
|---|---|---|
| Р | 7 | |

Харьковский Промстройниипроект

Инв. № подл. | Подпись и дата | Взам. инв. №

Альбом 3

## Схема расположения конструктивных элементов на отм. -3.650

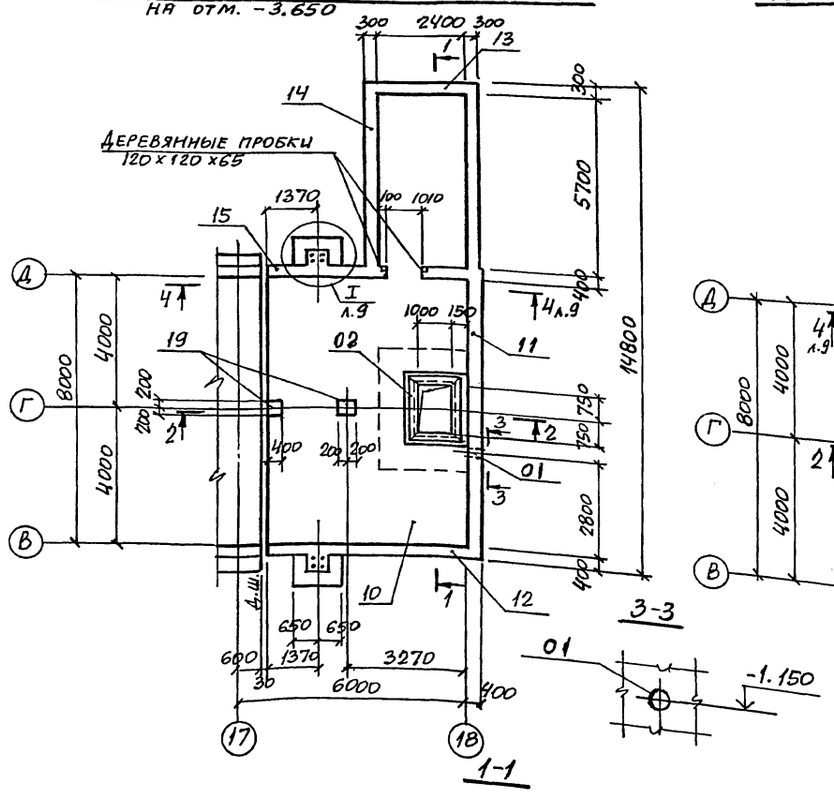


## Схема расположения конструктивных элементов на отм. 0.480

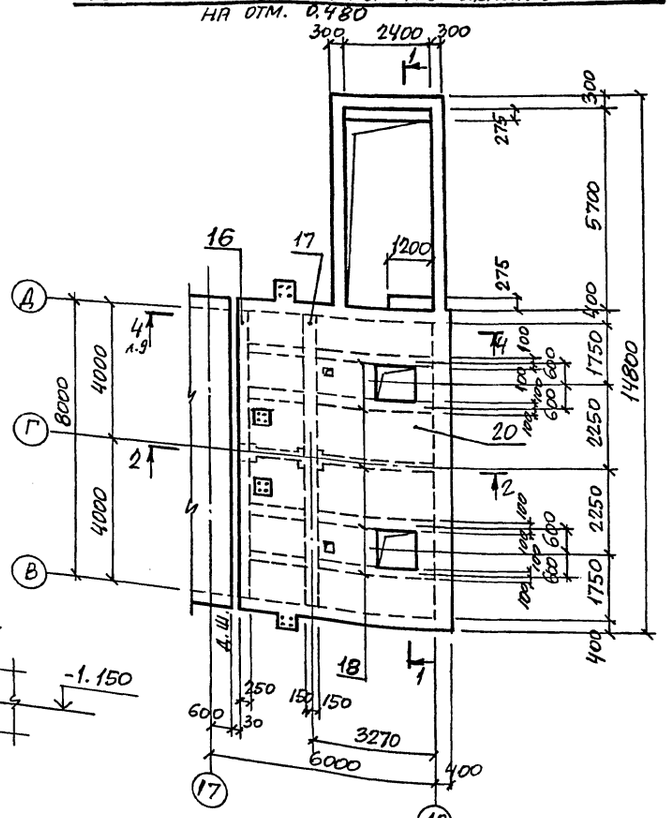


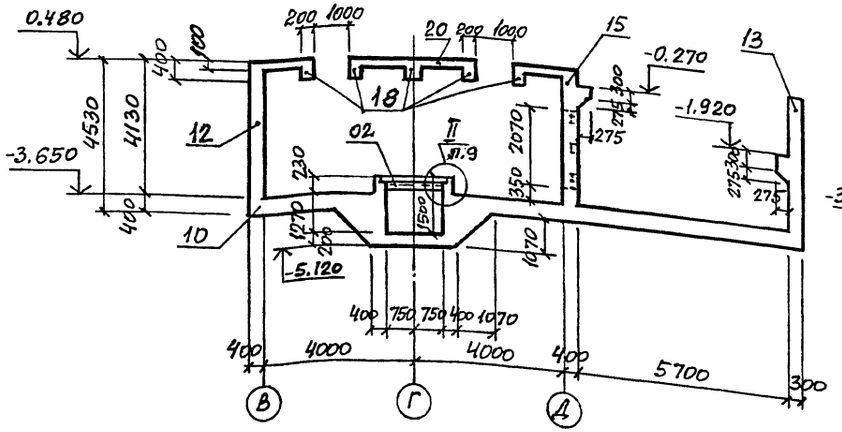


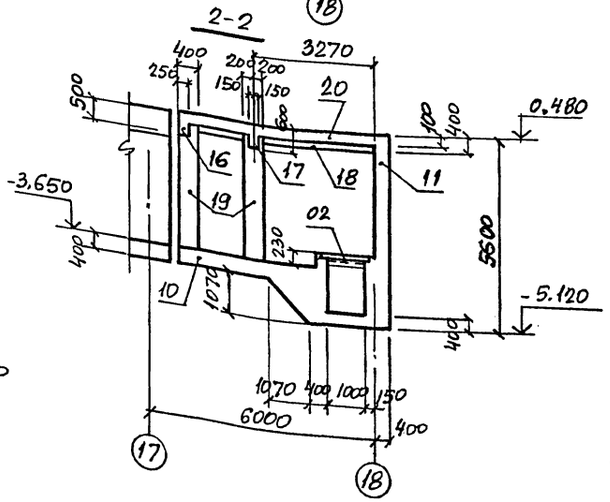


## Спецификация к схеме расположения конструктивных элементов

| Поз. | Обозначение | Наименование | Кол. | Масса ед. кг | Примечание |
|---|---|---|---|---|---|
| | | Сборные железобетонные элементы | | | |
| | | Плиты перекрытия | | | |
| 1 | 1.141-1.60 3000-01 | ПК36.12-8Т | 3 | 1280 | |
| 2 | 1.141-1.60 2000-01 | ПК36.15-8Т | 2 | 1700 | |
| 3 | 1.141-1.60 2000-03 | ПК27.15-8Т | 3 | 1290 | |
| 4 | 1.141-1.60 3000-03 | ПК27.12-8Т | 1 | 970 | |
| 5 | 1.050.1-2.1 04.0.00.0 | Лестничный марш ЛМП57.11.17-5 | 1 | 2400 | |
| 6 | 1.050.1-2.1 13.0.00.0 | ЛМП57.11.17-5-3 | 1 | 2100 | |
| 7 | 1.050.1-2.2 02.0 | Ограждение ОМ17-1 | 2 | 38,2 | |
| 8 | 1.050.1-2.2 07.0 | ОМВ17-1 | 1 | 15,8 | |
| 9 | 1.494-24 в.1 | Стакан СБ7А-1 | 1 | 290 | |
| | | | | | |
| | | Монолитные железобетонные элементы | | | |
| 10 | 708-64.91 КЖ л.16 | Днище Дм4 | 1 | | |
| 11 | 708-64.91 КЖ л.25 | Стена Стм8 | 1 | | |
| 12 | То же | Стм9 | 1 | | |
| 13 | " | Стм10 | 1 | | |
| 14 | 708-64.91 КЖ л.26 | Стм11 | 1 | | |
| 15 | То же | Стм12 | 1 | | |
| 16 | 708-64.91 КЖ л.32 | Балка Бм7 | 1 | | |
| 17 | То же | Бм8 | 1 | | |
| 18 | " | Бм9 | 5 | | |
| 19 | 708-64.91 КЖ л.37 | Колонна Км1 | 2 | | |
| 20 | 708-64.91 КЖ л.36 | Плита Пм1 | 1 | | |
| 21 | 708-64.91 КЖ л.37 | Пм2 | 1 | | |
| 22 | 1.494-24 вып.1 | Изделие соединительное МС1 | 4 | 0,4 | |
| | | Изделие закладное | | | |
| 01 | 5.900-2 | Сальник ДУ100, l=500 | 1 | 13,9 | |
| 02 | 1.400-15 в.1 | МН54В | 5,4 п.м | 4,2 | |
| 06 | То же | МН120-5 | 9 | 5,2 | |

Привязан:

Инв. №

| | | | |
|---|---|---|---|
| Нач. отд. | Агранович | | |
| Н. контр. | Зорин | | |
| Гл. спец. | Зорин | | |
| Зав. гр. | Фридланд | | |
| Вед. инж. | Ломазова | | |
| Провер. | Фридланд | | |
| Разраб. | Артеменко | | |

708-64.91 КЖС

Хранилище заполнителей бетона вместимостью 6 тыс. куб.м с одним трактом загрузки и автоматизированной системой выдачи

Тоннель монолитный Тм4. Схема расположения конструктивных элементов

| Стадия | Лист | Листов |
|---|---|---|
| Р | 8 | |

Харьковский Промстройниипроект

25208-03 10

Инв. № подл. | Подпись и дата | Взам. инв. №

Альбом 3

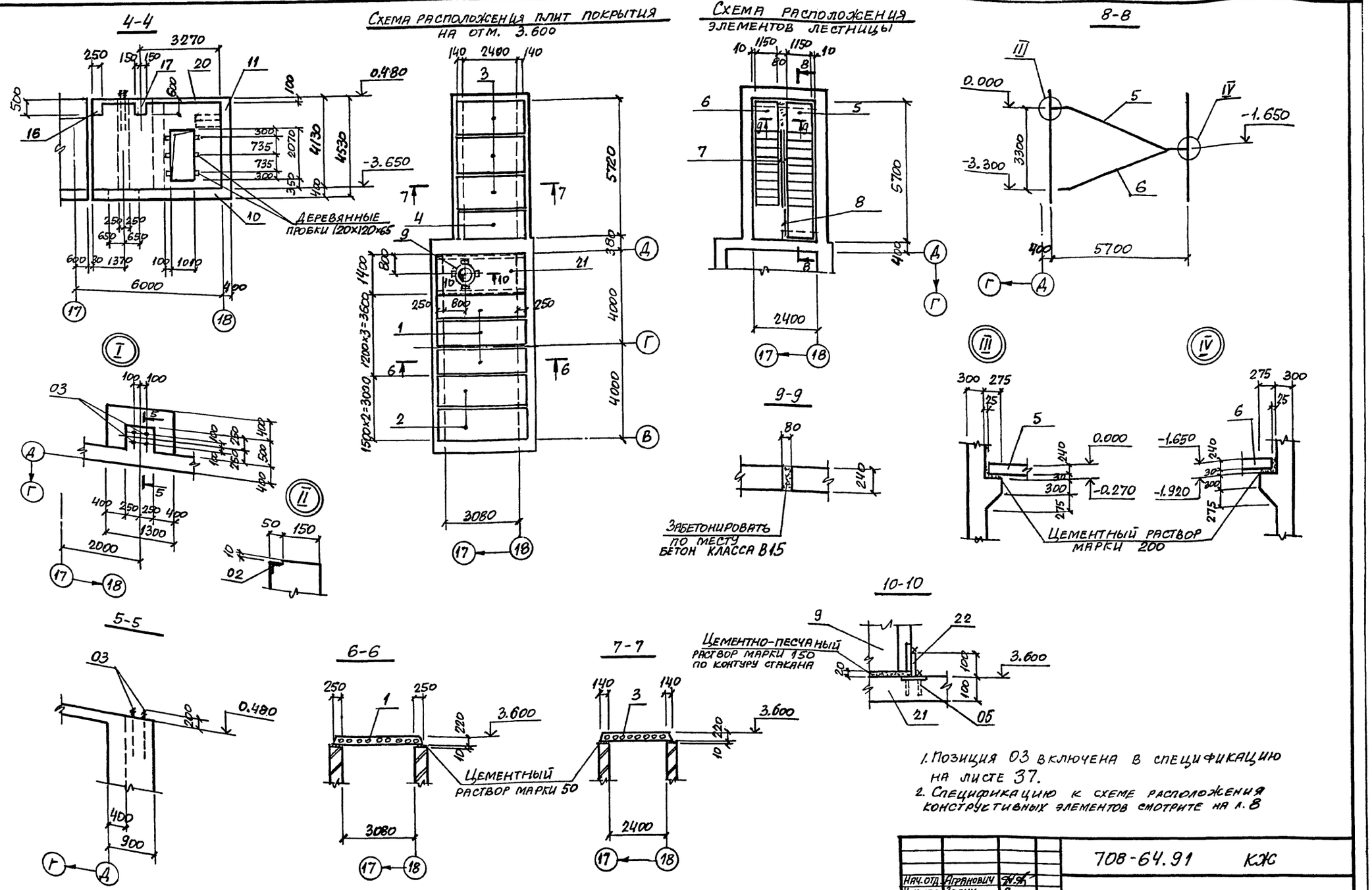


1. Позиция 03 включена в спецификацию на листе 37.
2. Спецификацию к схеме расположения конструктивных элементов смотрите на л. 8

| | | | | | | | |
|---|---|---|---|---|---|---|---|
| | | | | 708-64.91 КЖ | | | |
| Нач. отд. | Агранович | | | Хранилище заполнителей бетона вместимостью 6 тыс. куб.м с одним трактом загрузки и автоматизированной системой выдачи | Стадия | Лист | Листов |
| Н. контр. | Зорин | | | | Р | 9 | |
| Гл. спец. | Зорин | | | | | | |
| Зав. гр. | Фридланд | | | | | | |
| Вед. инж. | Ломазова | | | | | | |
| Провер. | Фридланд | | | Тоннель монолитный ТМ4. Схема расположения плит покрытия и элементов лестницы | Харьковский Промстройниипроект | | |
| Разраб. | Артеменко | | | | | | |

Привязан:

Инв. №

Инв. № подл. | Подпись и дата | Взам. инв. №

25208-03 11

Альбом 3

## Схема расположения верхних и нижних сеток

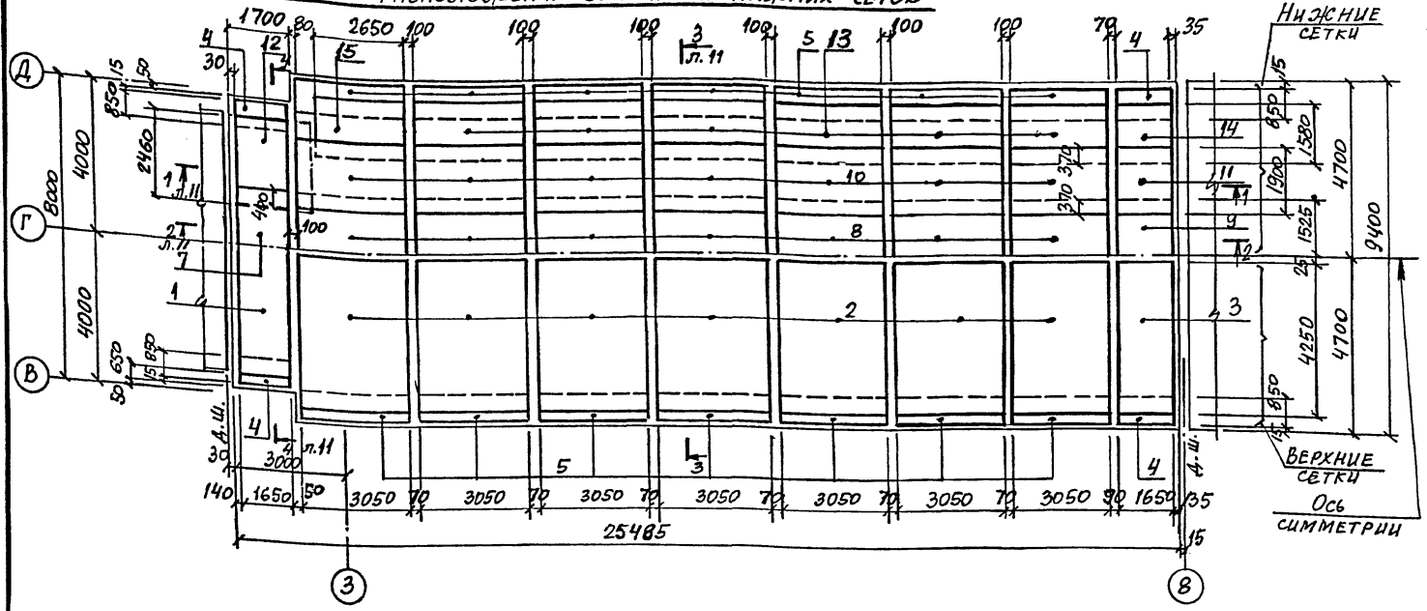


## Схема расположения каркасов, сеток-выпусков для стен

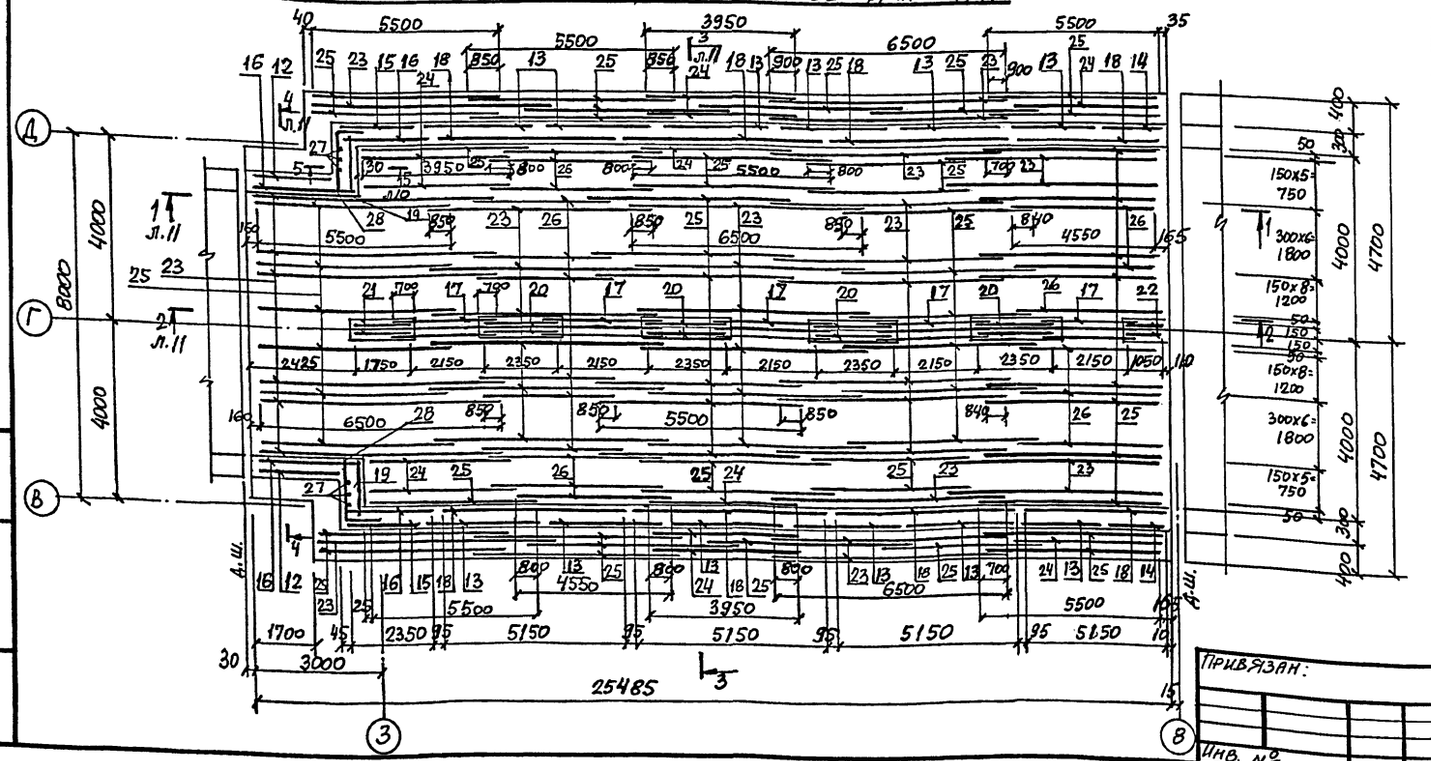


## Спецификация к схеме расположения сеток и каркасов

| Формат | Зона | Поз. | Обозначение | Наименование | Кол. | Примечание |
|---|---|---|---|---|---|---|
| | | | | Сборочные единицы | | |
| | | | | Сетка арматурная | | |
| | | 1 | ГОСТ 23279-85 | 1С $\frac{20АIII}{10АIII}$-165×670 $\frac{50}{25}$ | 1 | 161,2 |
| | | 2 | То же | 1С $\frac{20АIII}{10АIII}$-305×425 $\frac{325}{25}$ | 14 | 181,2 |
| | | 3 | " | 1С $\frac{20АIII}{10АIII}$-165×425 $\frac{325}{25}$ | 2 | 101,6 |
| | | 4 | | 4С $\frac{10АIII-200}{6АI-200}$ 165×85 $\frac{50+200}{25}$ | 8 | 6,2 |
| | | 5 | " | 4С $\frac{10АIII-200}{6АI-200}$ 305×85 $\frac{50+200}{25}$ | 28 | 11,1 |
| | | 7 | | 1С $\frac{14АIII}{6АIII}$-165×280 $\frac{200}{25}$ | 1 | 33,8 |
| | | 8 | " | 1С $\frac{28АIII}{14АIII}$-305×305 | 7 | 257,8 |
| | | 9 | " | 1С $\frac{28АIII}{14АIII}$ 165×305 | 1 | 144,6 |
| | | 10 | " | 1С $\frac{14АIII}{8АIII}$-305×190 $\frac{50}{25}$ | 14 | 41,6 |
| | | 11 | " | 3С $\frac{8АI-400}{14АIII-200}$ 190×165 $\frac{25}{150}$ | 2 | 24,0 |
| | | 12 | 708-64.91 КЖ.И-С1...С4 | С1 | 2 | 116,2 |
| | | 13 | То же | С2 | 12 | 131,8 |
| | | 14 | " | С3 | 2 | 73,9 |
| | | 15 | " | С4 | 2 | 115,3 |
| | | 16 | 708-64.91 КЖ.И-С5 | С5 | 4 | 12,5 |
| | | 17 | 708-64.91 КЖ.И-С13 | С13 | 5 | 27,4 |
| | | 18 | ГОСТ 23279-85 | 2С $\frac{12АIII}{10АIII}$ 515×85 $\frac{75+375}{75}$ | 8 | 29,1 |
| | | 19 | То же | 2С $\frac{12АIII}{10АIII}$ 85×85 $\frac{75+375}{25}$ | 2 | 5,4 |
| | | 20 | " | 2С $\frac{12АIII}{10АIII}$ 235×85 $\frac{75+375}{75}$ | 8 | 13,5 |
| | | 21 | " | 2С $\frac{12АIII}{10АIII}$ 175×85 $\frac{75+375}{75}$ | 2 | 10,0 |
| | | 22 | " | 2С $\frac{12АIII}{10АIII}$ 105×85 $\frac{75+375}{25}$ | 2 | 6,5 |
| | | | | Каркас плоский | | |
| | | 23 | 708-64.91 КЖ.И-Кр1...Кр4 | Кр1 | 76 | 26,5 |
| | | 24 | То же | Кр2 | 16 | 16,0 |
| | | 25 | " | Кр3 | 116 | 22,4 |
| | | 26 | " | Кр4 | 40 | 18,4 |
| | | | | Детали | | |
| | | 27 | | ⌀20АIII, ГОСТ 5781-82*, ℓ=3050 | 8 | 7,5 |
| | | 28 | | ⌀10АI, То же, ℓ=1750 | 10 | 1,1 |
| | | | | Материалы | | |
| | | | | Бетон класса В20 | 94,3 | м³ |

*) Позиции 27; 28 см. ведомость деталей на листе 11. Ведомость расхода стали см. на листе 13.

Привязан:

Инв. №

| | | | |
|---|---|---|---|
| Нач. отд. | Агранович | | |
| Н. контр. | Зорин | | |
| Гл. спец. | Зорин | | |
| Зав. гр. | Фридлянд | | |
| Вед. инж. | Ломазова | | |
| Провер. | Ломазова | | |
| Разраб. | Артеменко | | |

708-64.91 КЖС

Хранилище запомнителей бетона вместимостью 6 тыс. куб. м с одним трактом загрузки и автоматизированной системой выдачи

Стадия: Р | Лист: 10 | Листов:

Анице Дм1.
Схема расположения сеток и каркасов

Харьковский Промстройниипроект

Инв. № подл. | Подпись и дата | Взам. инв. №

Альбом 3

## 1-1

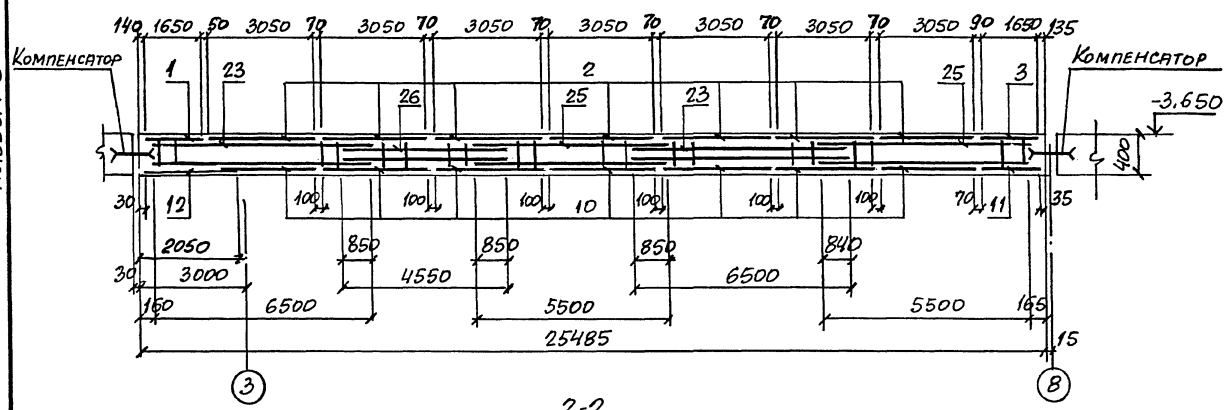


## 4-4

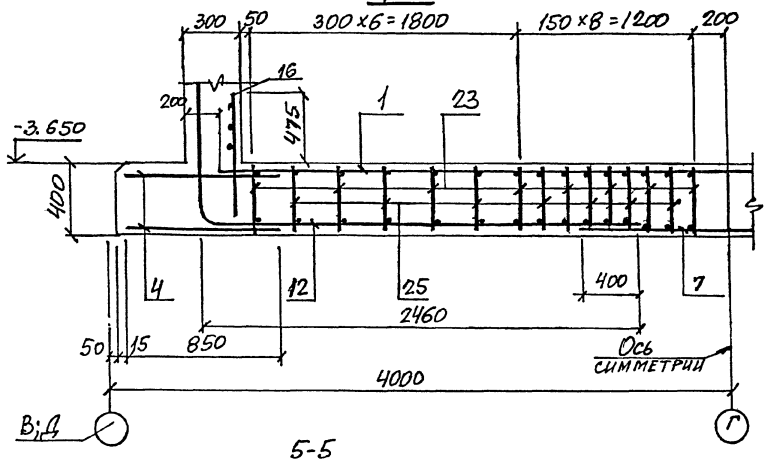


## 2-2

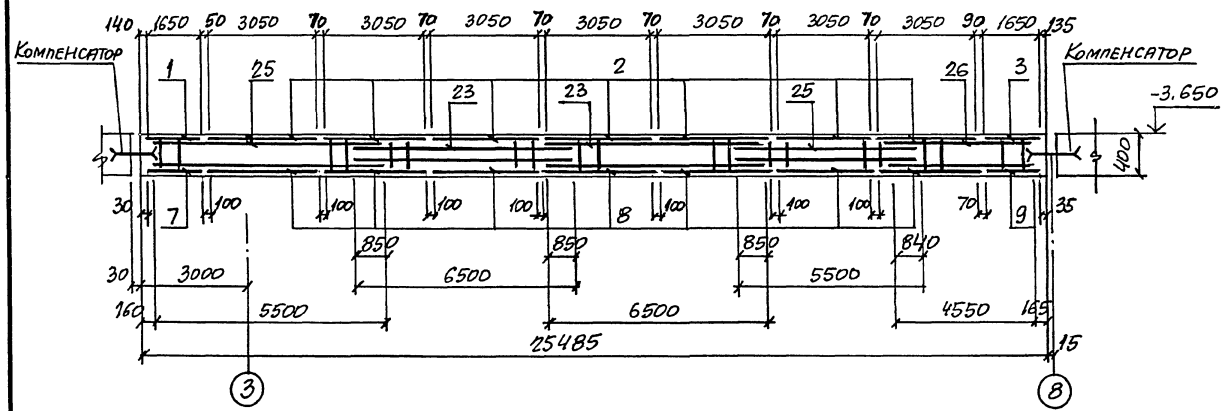


## 5-5

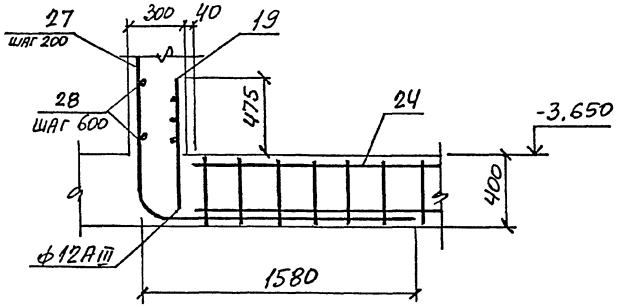


## 3-3

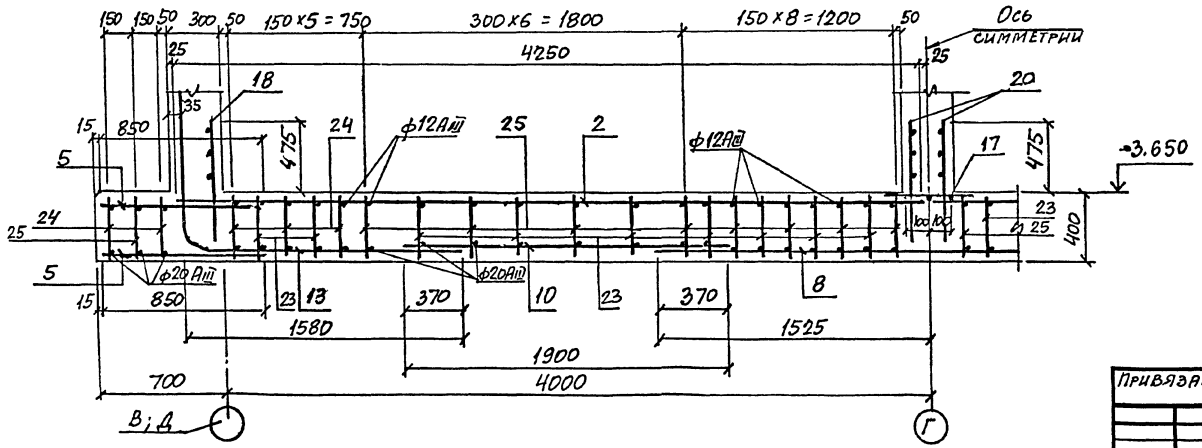


### Ведомость деталей

| Поз. | Эскиз |
|---|---|
| 27 | 1380, R=160, 250, 1420 |
| 28 | 600, 1000 |

| | | | | | | | |
|---|---|---|---|---|---|---|---|
| Нач.отд. | Игранович | | 708-64.91 КЖ | | | | |
| Н.контр. | Зорин | | | | | | |
| Гл.спец. | Зорин | | | | | | |
| Зав.гр. | Фридланд | | Хранилище заполнителей бетона вместимостью 6 тыс. куб.м с одним трактом загрузки и автоматизированной системой дозирования | Стадия | Лист | Листов | |
| Вед.инж. | Ломазова | | | Р | 11 | | |
| Провер. | Ломазова | | Днище Дм1. Сечение 1-1...5-5 | Харьковский Промстройниипроект | | | |
| Разраб. | Артеменко | | | | | | |

Привязан:

Инв. №

Инв. № подл. | Подпись и дата | Взам. инв. №

25208-03 13

Альбом 3

## Схема расположения верхних и нижних сеток

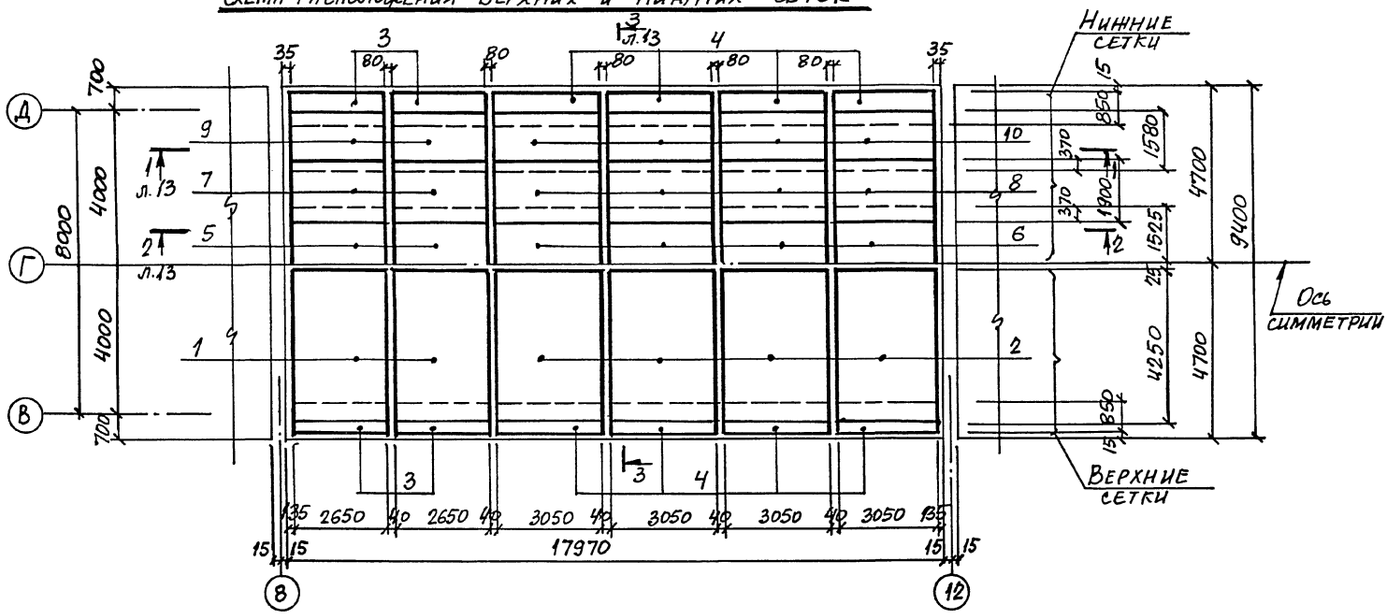


## Схема расположения каркасов, сеток-выпусков

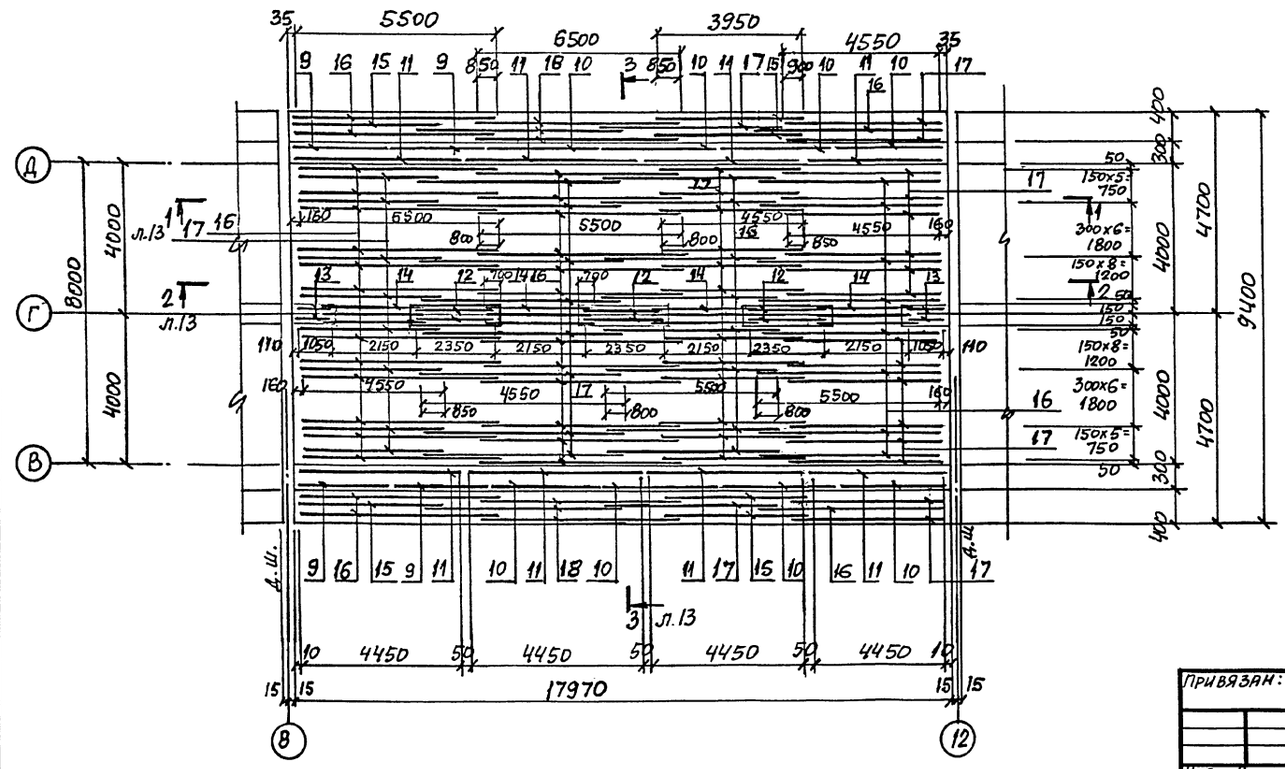


## Спецификация к схеме расположения сеток и каркасов

| Формат | Зона | Поз. | Обозначение | Наименование | Кол. | Примечание |
|---|---|---|---|---|---|---|
| | | | | Сборочные единицы | | |
| | | | | Сетка арматурная | | |
| | | 1 | ГОСТ 23279-85 | 1С $\frac{20АIII}{10АIII}$ 265×425 $\frac{325}{25}$ | 4 | 158,4 |
| | | 2 | То же | 1С $\frac{20АIII}{10АIII}$ 305×425 $\frac{325}{25}$ | 8 | 181,2 |
| | | 3 | " | 4С $\frac{10АIII-200}{6АI-200}$ 265×85 $\frac{50+200}{25}$ | 8 | 9,7 |
| | | 4 | " | 4С $\frac{10АIII-200}{6АI-200}$ 305×85 $\frac{50+200}{25}$ | 16 | 11,1 |
| | | 5 | " | 1С $\frac{28АIII}{14АIII}$ 265×305 | 2 | 225,4 |
| | | 6 | " | 1С $\frac{28АIII}{14АIII}$ 305×305 | 4 | 257,8 |
| | | 7 | " | 1С $\frac{14АIII}{8АIII}$ 265×190 $\frac{50}{25}$ | 4 | 36,4 |
| | | 8 | " | 1С $\frac{14АIII}{8АIII}$ 305×190 $\frac{50}{25}$ | 8 | 41,6 |
| | | 9 | 708-64.91 КШ.И-С1...С4 | С4 | 4 | 115,3 |
| | | 10 | То же | С2 | 8 | 131,8 |
| | | 11 | ГОСТ 23279-85 | 2С $\frac{12АIII}{10АIII}$ 445×85 $\frac{75+375}{25}$ | 8 | 25,6 |
| | | 12 | То же | 2С $\frac{12АIII}{10АIII}$ 235×85 $\frac{75+375}{25}$ | 6 | 13,5 |
| | | 13 | " | 2С $\frac{12АIII}{10АIII}$ 105×85 $\frac{75+375}{25}$ | 4 | 6,5 |
| | | 14 | 708-64.91 КШ.И-С13 | С13 | 4 | 27,4 |
| | | | | | | |
| | | | | Каркас плоский | | |
| | | 15 | 708-64.91 КШ.И-Кр1...Кр4 | Кр2 | 6 | 16,0 |
| | | 16 | То же | Кр3 | 86 | 22,4 |
| | | 17 | " | Кр4 | 86 | 18,4 |
| | | 18 | " | Кр1 | 6 | 26,5 |
| | | | | Материалы | | |
| | | | | Бетон класса В20 | 67,6 | м³ |

Ведомость расхода стали см. на листе 13.

| | | | |
|---|---|---|---|
| Нач. отд. | Агранович | | |
| Н. контр. | Зорин | | |
| Гл. спец. | Зорин | | |
| Зав. гр. | Фридланд | | |
| Вед. инж. | Ломазова | | |
| Провер. | Ломазова | | |
| Разраб. | Артеменко | | |

Привязан:

Инв. №

708-64.91 КЖС

Хранилище заполнителей бетона вместимостью 6 тыс. куб. м с одним трактом загрузки и автоматизированной системой выдачи

Днище Дм 2. Схема расположения сеток и каркасов

| Стадия | Лист | Листов |
|---|---|---|
| Р | 12 | |

Харьковский Промстройниипроект

25208-03 14

Инв. № подл. | Подпись и дата | Взам. инв. №

Альбом 3

## 1-1

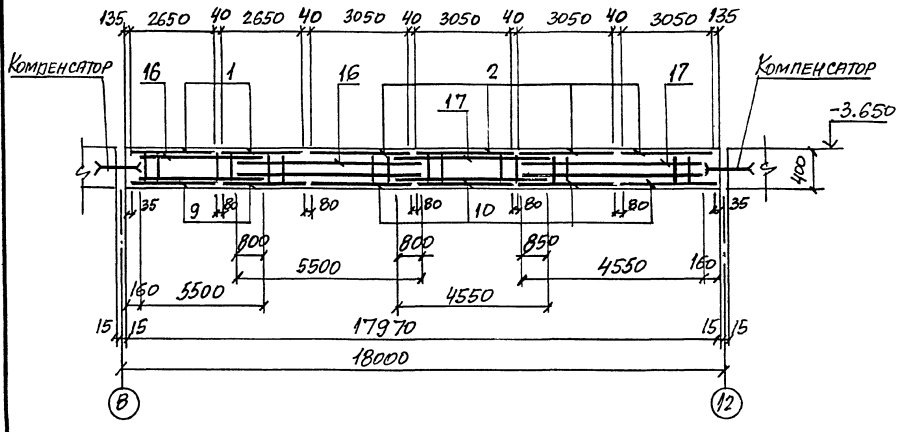


## 3-3

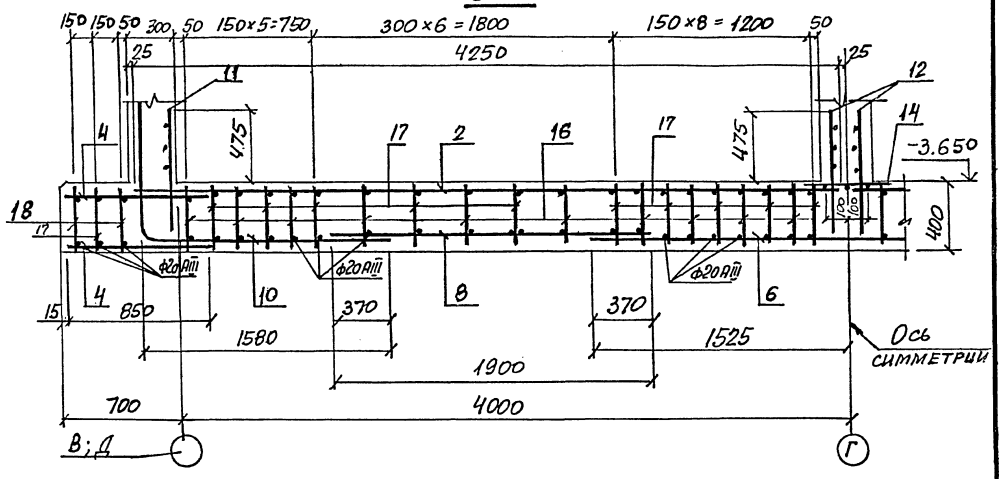


## 2-2

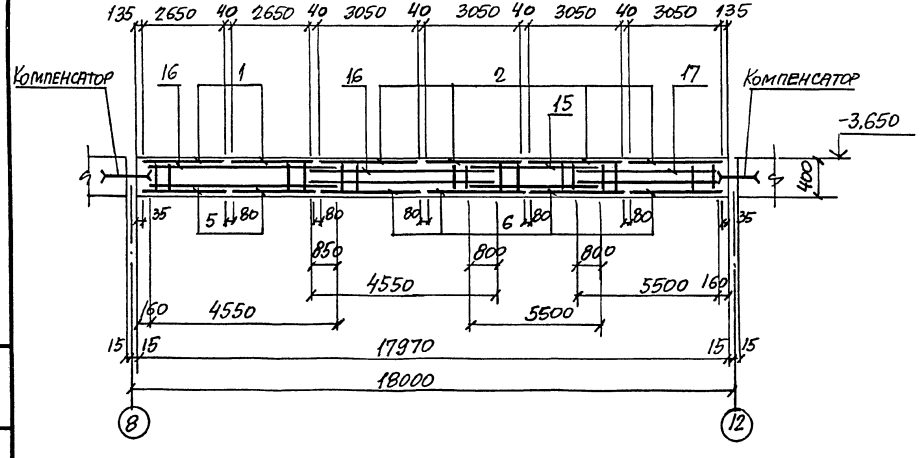


### Ведомость расхода стали на элемент, кг

| Марка элемента | Изделия арматурные | | | | | | | | | | | | | Общий расход |
|---|---|---|---|---|---|---|---|---|---|---|---|---|---|---|
| | Арматура класса | | | | | | | | | | | | | |
| | А-III | | | | | | | | А-I | | | | | |
| | ГОСТ 5781-82* | | | | | | | | | | | | | |
| | ф8 | ф10 | ф12 | ф14 | ф20 | ф28 | | Итого | ф6 | ф8 | ф10 | | Итого | |
| Дм1 | 70,5 | 810,8 | 1518,2 | 753,8 | 8292,1 | 1782,5 | | 13227,9 | 87,6 | 989,4 | 11,0 | | 1088,0 | 14315,9 |
| Дм2 | 55,2 | 573,6 | 1029,4 | 550,0 | 5632,4 | 1355,2 | | 9195,8 | 62,4 | 661,4 | – | | 723,8 | 9919,6 |

| | | | | | | | |
|---|---|---|---|---|---|---|---|
| Нач. отд. | Игранович | | 708-64.91 КЖС | | | | |
| Н. контр. | Зорин | | | | | | |
| Гл. спец. | Зорин | | Хранилище заполнителей бетона вместимостью 6 тыс. куб. м с одним трактом загрузки и автоматизированной системой выдачи | Стадия | Лист | Листов | |
| Зав. гр. | Фридланд | | | Р | 13 | | |
| Вед. инж. | Ломазова | | Днище Дм2. Сечение 1-1...3-3. Ведомость расхода стали | Харьковский Промстройниипроект | | | |
| Провер. | Ломазова | | | | | | |
| Разраб. | Артеменко | | | | | | |

Привязан:

Инв. №

Инв. № подл. | Подпись и дата | Взам. инв. №

25208-03 15

Альбом 3

## Схема расположения верхних и нижних сеток

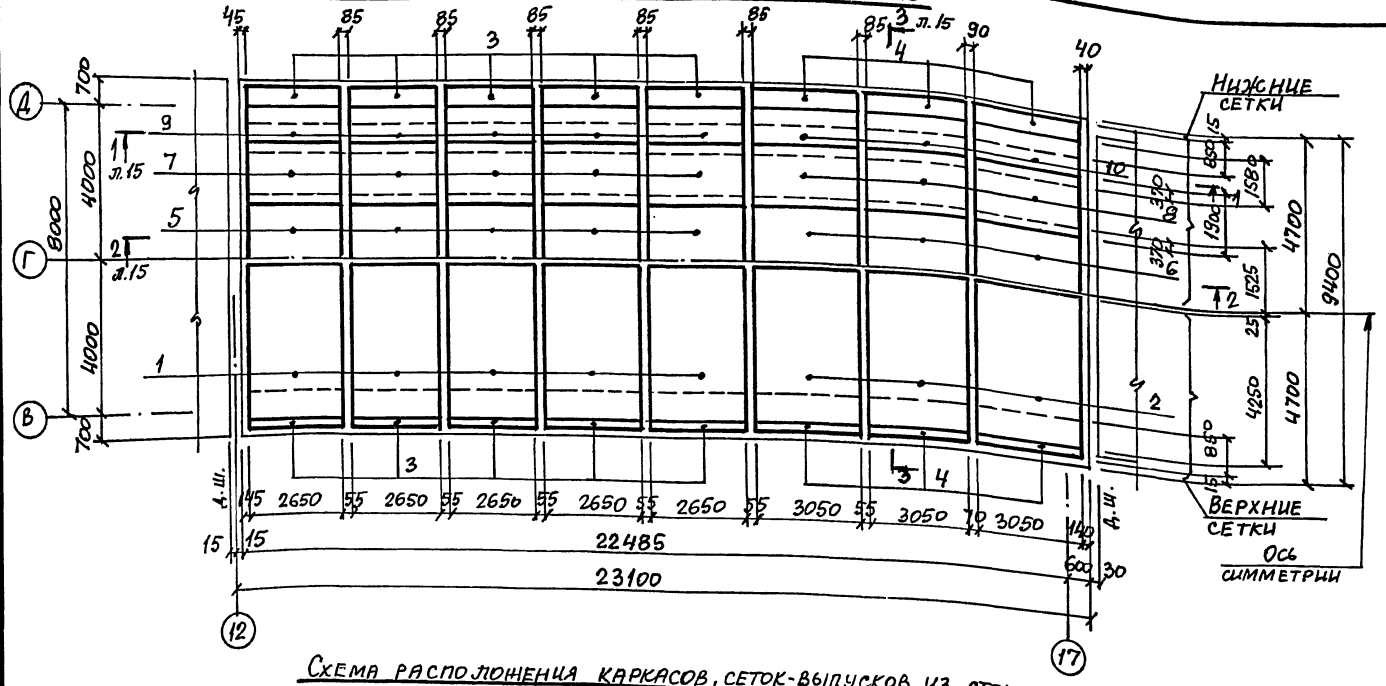


## Схема расположения каркасов, сеток-выпусков из стен

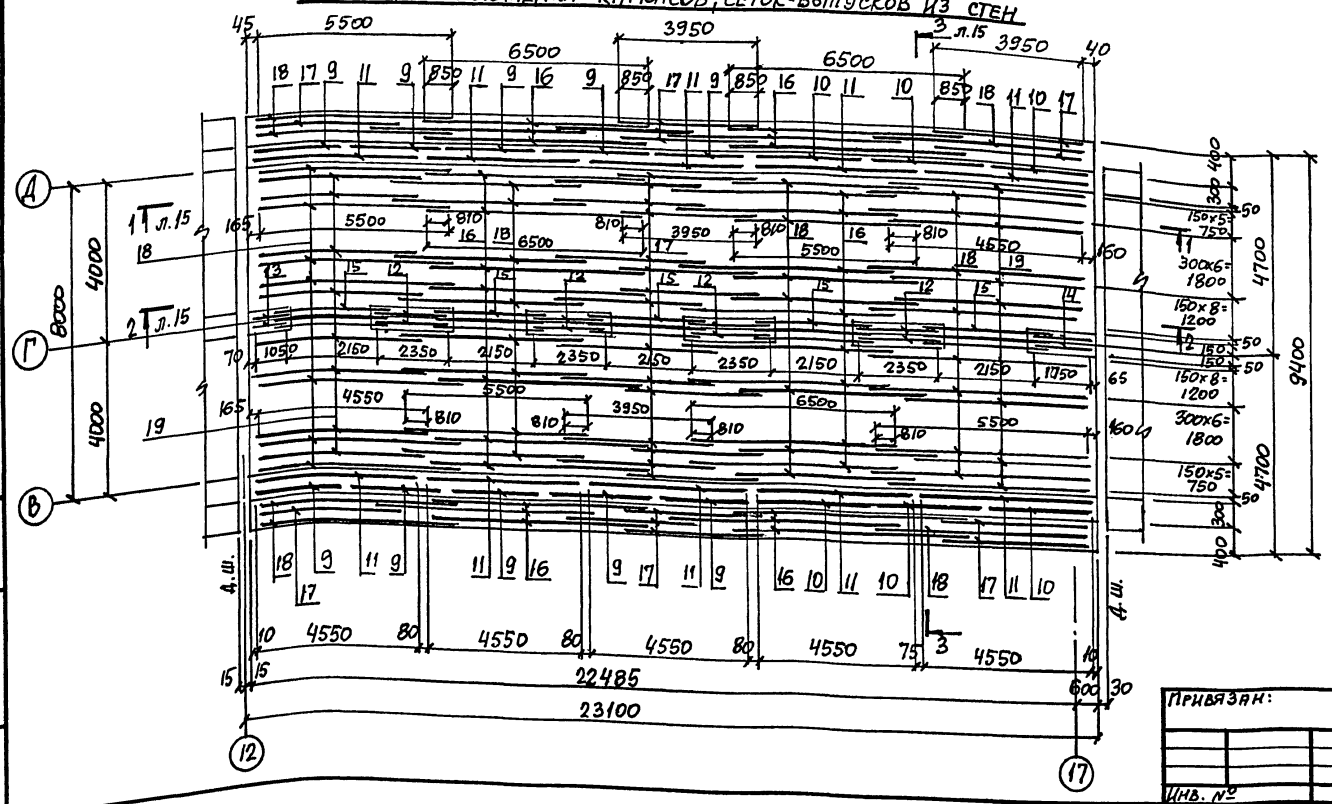


## Спецификация к схеме расположения сеток и каркасов

| Формат | Зона | Поз. | Обозначение | Наименование | Кол. | Примечание |
|---|---|---|---|---|---|---|
| | | | | Сборочные единицы | | |
| | | | | Сетка арматурная | | |
| | | 1 | ГОСТ 23279-85 | 1С $\frac{20АIII}{10АIII}$ 265×425 $\frac{325}{25}$ | 10 | 158,4 |
| | | 2 | То же | 1С $\frac{20АIII}{10АIII}$ 305×425 $\frac{325}{25}$ | 6 | 181,2 |
| | | 3 | " | 4С $\frac{10АIII-200}{6АI-200}$ 265×85 $\frac{50+200}{25}$ | 20 | 9,7 |
| | | 4 | " | 4С $\frac{10АIII-200}{6АI-200}$ 305×85 $\frac{50+200}{25}$ | 12 | 11,1 |
| | | 5 | " | 1С $\frac{28АIII}{14АIII}$ 265×305 | 5 | 225,4 |
| | | 6 | " | 1С $\frac{28АIII}{14АIII}$ 305×305 | 3 | 257,8 |
| | | 7 | " | 1С $\frac{14АIII}{8АIII}$ 265×190 $\frac{50}{25}$ | 10 | 36,4 |
| | | 8 | " | 1С $\frac{14АIII}{8АIII}$ 305×190 $\frac{50}{25}$ | 6 | 41,6 |
| | | 9 | 708-64.91 КЖ.И-С1...С4 | С4 | 10 | 115,3 |
| | | 10 | То же | С2 | 6 | 131,8 |
| | | 11 | ГОСТ 23279-85 | 2С $\frac{12АIII}{10АIII}$ 455×85 $\frac{75+375}{75}$ | 10 | 25,8 |
| | | 12 | То же | 2С $\frac{12АIII}{10АIII}$ 235×85 $\frac{75+375}{75}$ | 8 | 13,5 |
| | | 13 | " | 2С $\frac{12АIII}{10АIII}$ 105×85 $\frac{75+375}{25}$ | 2 | 6,5 |
| | | 14 | " | 2С $\frac{12АIII}{10АIII}$ 175×85 $\frac{75+375}{75}$ | 2 | 10,0 |
| | | 15 | 708-64.91 КЖ.И-С13 | С13 | 5 | 27,4 |
| | | | | | | |
| | | | | Каркас плоский | | |
| | | 16 | 708-64.91 КЖ.И-Кр1...Кр4 | Кр1 | 32 | 26,5 |
| | | 17 | То же | Кр2 | 32 | 16,0 |
| | | 18 | " | Кр3 | 46 | 22,4 |
| | | 19 | " | Кр4 | 20 | 18,4 |
| | | | | Материалы | | |
| | | | | Бетон класса В20 | 86,8 | м³ |

Ведомость расхода стали см. на листе 15.

Привязан:

Инв. №

| | | | |
|---|---|---|---|
| Нач.отд. | Агранович | | |
| Н.контр. | Зорин | | |
| Гл.спец. | Зорин | | |
| Зав.гр. | Фридланд | | |
| Вед.инж. | Ломазова | | |
| Провер. | Журавлева | | |
| Разраб. | Артеменко | | |

708-64.91 КЖ

Хранилище заполнителей бетона вместимостью 6 тыс. куб.м с одним трактом загрузки и автоматизированной системой выдачи

| Стадия | Лист | Листов |
|---|---|---|
| Р | 14 | |

Днище Дм3. Схема расположения сеток и каркасов

Харьковский Промстройниипроект

25208-03 16

Инв.№ подл. | Подпись и дата | Взам.инв.№

Альбом 3

## 1-1

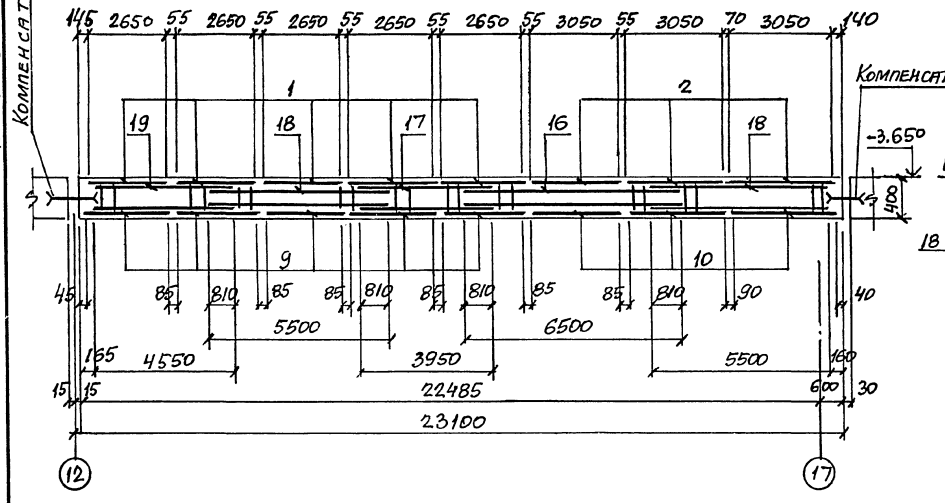


## 3-3

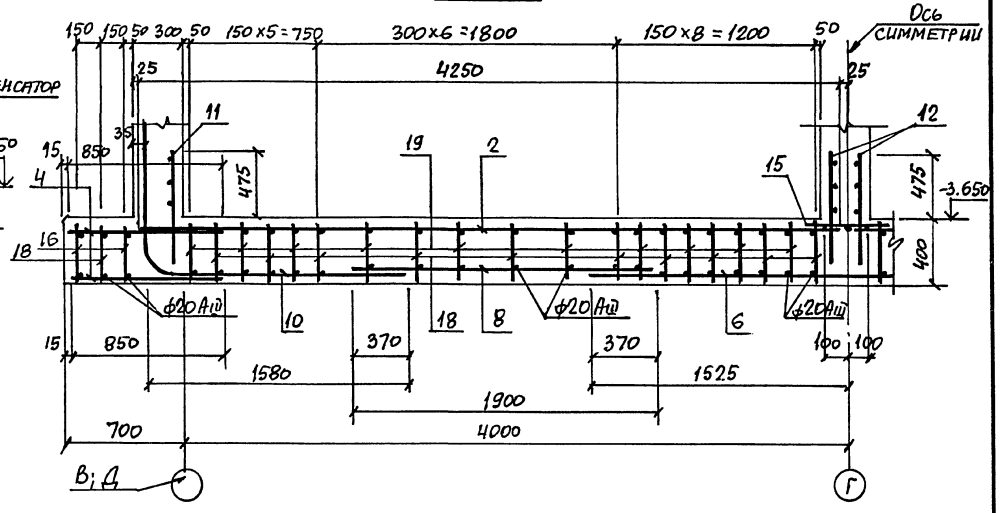


## 2-2

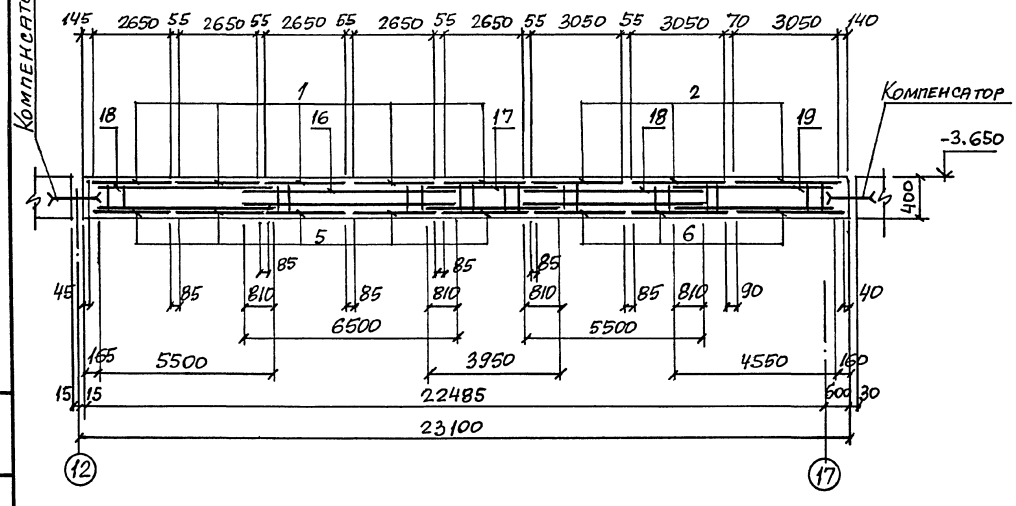


### Ведомость расхода стали на элемент, кг

| Марка элемента | Изделия арматурные | | | | | | | | | | | | | Общий расход |
|---|---|---|---|---|---|---|---|---|---|---|---|---|---|---|
| | Арматура класса | | | | | | | | | | | | | |
| | А-II | | | | | | | | А-I | | | | | |
| | ГОСТ 5781-82* | | | | | | | | | | | | | |
| | ф8 | ф10 | ф12 | ф14 | ф20 | ф28 | | Итого | ф6 | ф8 | | | Итого | |
| Дм 3 | 70,8 | 735,4 | 872,4 | 705,1 | 6063,4 | 1738,1 | | 10185,2 | 80,4 | 488,2 | | | 568,6 | 10753,8 |

| | | | | | | | | |
|---|---|---|---|---|---|---|---|---|
| | | | | 708-64.91 КЖС | | | | |
| Нач.отд. | Игранович | | | | | | | |
| Н.контр. | Зорин | | | | | | | |
| Гл.спец. | Зорин | | | Хранилище заполнителей бетона вместимостью 6 тыс. куб. м с одним трактом загрузки и автоматизированной системой выдачи | Стадия | Лист | Листов | |
| Зав.гр. | Фридланд | | | | Р | 15 | | |
| Вед.инж. | Ломазова | | | Днище. Дм3. Сечение 1-1... 3-3. Ведомость расхода стали | Харьковский Промстройниипроект | | | |
| Провер. | Журавлева | | | | | | | |
| Разраб. | Артеменко | | | | | | | |

Привязан:

Инв. №

Инв. № подл. | Подпись и дата | Взам. инв. №

25208-03 17

Альбом 3

## Схема расположения нижних сеток

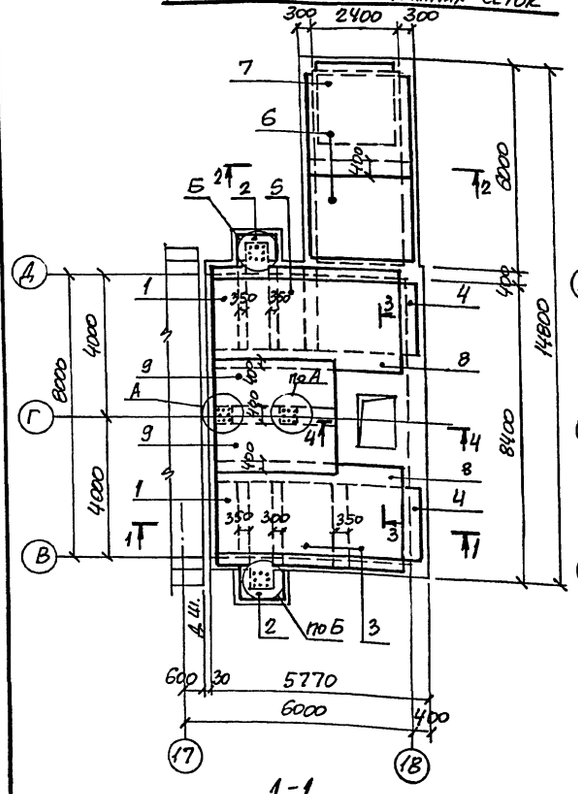


## Схема расположения верхних сеток

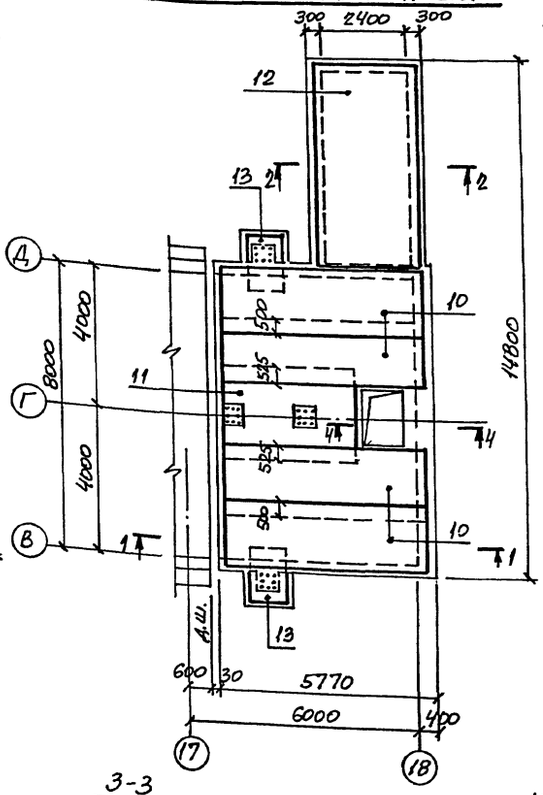


## Ведомость деталей

| Поз. | Эскиз |
|---|---|
| 16 | 100, 1350 |
| 17 | 100, 850 |
| 18 | 100, 1000 |
| 19 | 1450, 200, 1800 |
| 22 | 1200, 500, 2300, 1650 |
| 23 | 130, 270, 270 |
| 25 | |

## Схема расположения каркасов днища

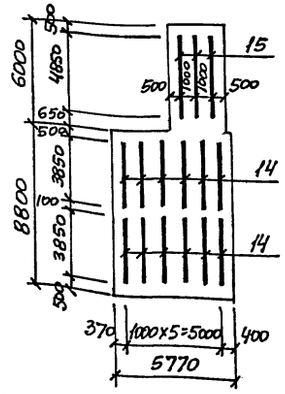


## Спецификация к схеме расположения сеток и каркасов

| Формат | Зона | Поз. | Обозначение | Наименование | Кол. | Примечание |
|---|---|---|---|---|---|---|
| | | | | Сборочные единицы | | |
| | | | | Сетка арматурная | | |
| | | 1 | 708-64.91 КЖ.И С23...С26; С29; С30; С63 | С23 | 2 | 55,1 |
| | | 2 | ГОСТ 23279-85 | 2С 16АIII/10АIII 125×325 | 2 | 49,1 |
| | | 3 | 708-64.91 КЖ.И С23...С26; С29; С30; С63 | С24 | 2 | 102,5 |
| | | 4 | То же | С25 | 2 | 85,0 |
| | | 5 | " | С26 | 1 | 37,4 |
| | | 6 | 708-64.91 КЖ.И-С62 | С62 | 2 | 233,4 |
| | | 7 | 708-64.91 КЖ.И С23...С26; С29; С30; С63 | С63 | 1 | 113,4 |
| | | 8 | ГОСТ 23279-85 | 2С 12АIII/10АIII 205×535 75/75 | 2 | 86,5 |
| | | 9 | То же | 2С 12АIII/10АIII 255×355 75/75 | 2 | 69,3 |
| | | 10 | " | 3С 10АI-200/12АIII-200 205×565 | 4 | 91,2 |
| | | 11 | " | 3С 10АI-200/12АIII-200 255×405 25/75 | 1 | 80,1 |
| | | 12 | " | 2С 10АIII/12АIII 255×595 75/75 | 1 | 93,0 |
| | | 13 | " | 2С 12АIII/10АIII 125×165 | 2 | 17,2 |
| | | | | Каркас пространственный | | |
| | | 14 | 708-64.91 КЖ.И-КП6 | КП6 | 12 | 20,2 |
| | | 15 | 708-64.91 КЖ.И-КП7 | КП7 | 3 | 25,2 |
| | | 02 | 1.400-15 В.1 | Изделие закладное МН548 | 54 п.м. | 4,2 |
| | | | | Детали | | |
| | | 16* | | ф16АIII, ГОСТ 5781-82*, ℓ=1450 | 16 | 2,3 |
| | | 17* | | ф16АIII, То же, ℓ=950 | 16 | 1,5 |
| | | 18* | | ф12АIII, " , ℓ=1100 | 18 | 0,98 |
| | | 19* | | ф16АIII, " , ℓ=3450 | 20 | 5,5 |
| | | 20 | | ф10АIII, " , ℓ=1650 | 26 | 1,0 |
| | | 21 | | ф10АIII, " , ℓ=1200 | 8 | 0,74 |
| | | 22* | | ф16АIII, " , ℓ=3500 | 8 | 5,5 |
| | | 23* | | ф12АIII, " , ℓ=2150 | 8 | 1,9 |
| | | 24 | | ф10АIII, " , ℓ=п.м. | 204,0 п.м. | 0,62 |
| | | 25* | | ф6АI, " , ℓ=770 | 18 | 0,17 |
| | | | | Материалы | | |
| | | | | Бетон класса В20 | 34,5 | м³ |

*) Позиции 16...19; 22; 23, 25 см. ведомость деталей.

## 1-1

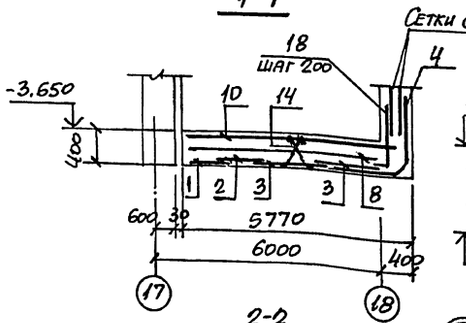


## 3-3

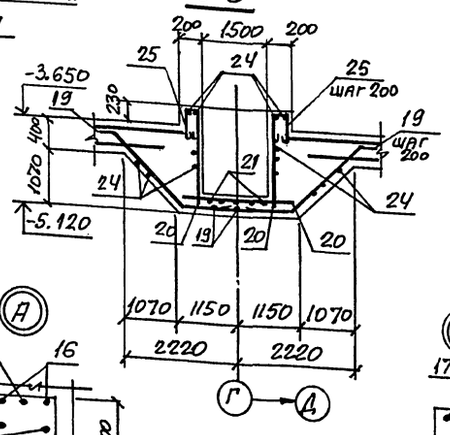


## 4-4

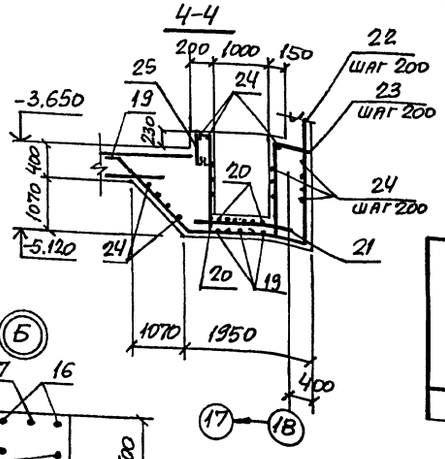


## 2-2

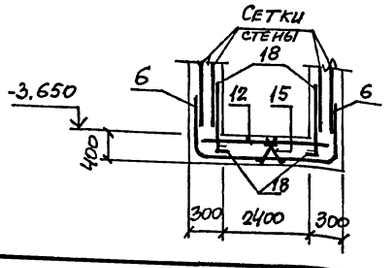


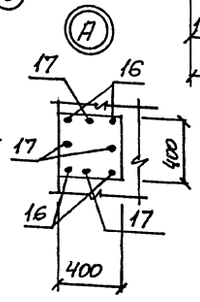


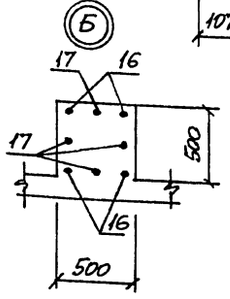


## Ведомость расхода стали на элемент, кг

| Марка элемента | Изделия арматурные: Арматура класса А-III ГОСТ 5781-82* ф10 | ф12 | ф16 | Итого | Арматура класса А-I ГОСТ 5781-82* ф6 | ф10 | Итого | Всего | Изделия закладные: Арматура класса А-III ГОСТ 5781-82* ф8 | Итого | Прокат марки С235 ГОСТ 8509-86 L50×5 | Итого | Всего | Общий расход |
|---|---|---|---|---|---|---|---|---|---|---|---|---|---|---|
| Дм4 | 673,0 | 553,6 | 1056,2 | 2282,8 | 18,7 | 484,5 | 503,2 | 2786,0 | 2,2 | 2,2 | 20,5 | 20,5 | 22,7 | 2808,7 |

Привязан:

Инв. №

| | | | |
|---|---|---|---|
| Нач. отд. | Игранович | | |
| Н. контр. | Зорин | | |
| Гл. спец. | Зорин | | |
| Зав. гр. | Фридланд | | |
| Вед. инж. | Ломазова | | |
| Провер. | Журавлева | | |
| Разраб. | Артеменко | | |

708-64.91 КЖ

Хранилище заполнителей бетона вместимостью 6 тыс. куб. м с одним трактом загрузки и автоматизированной системой выдачи

Днище Дм4. Схема расположения сеток и каркасов

| Стадия | Лист | Листов |
|---|---|---|
| Р | 16 | |

Харьковский Промстройниипроект

Инв. № подл. | Подпись и дата | Взам. инв. №

Альбом 3

## Стм 1; Стм 1-1 (зеркально)
### Схема расположения наружных сеток

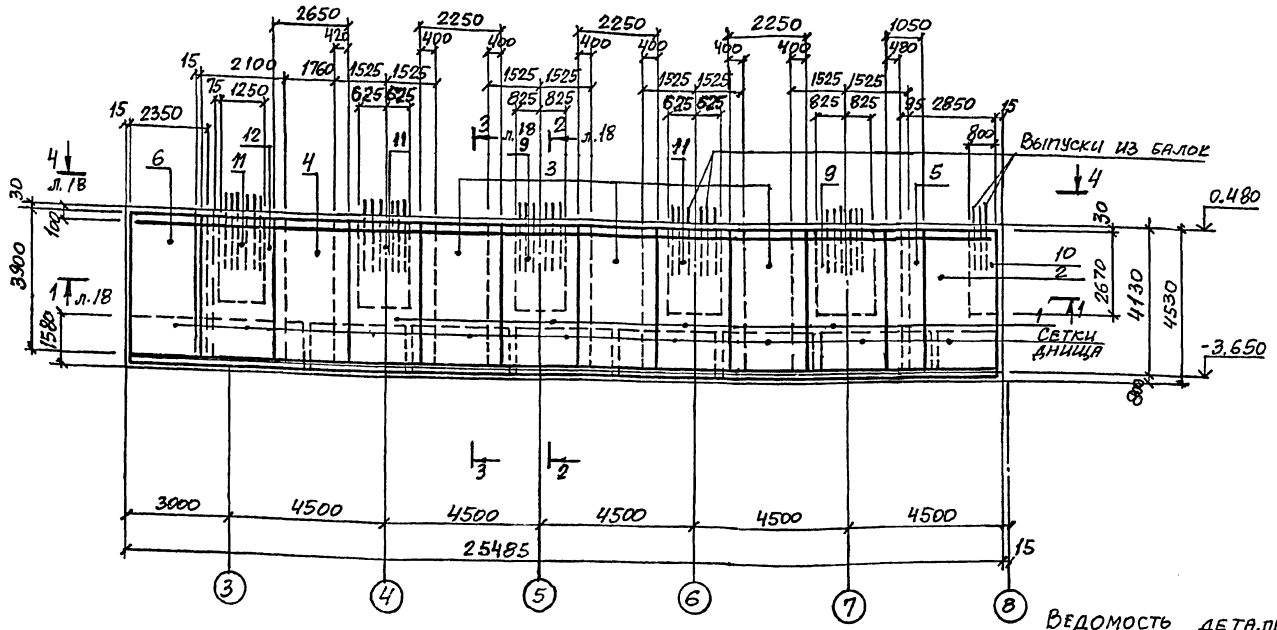


## Стм 1; Стм 1-1 (зеркально)
### Схема расположения внутренних сеток

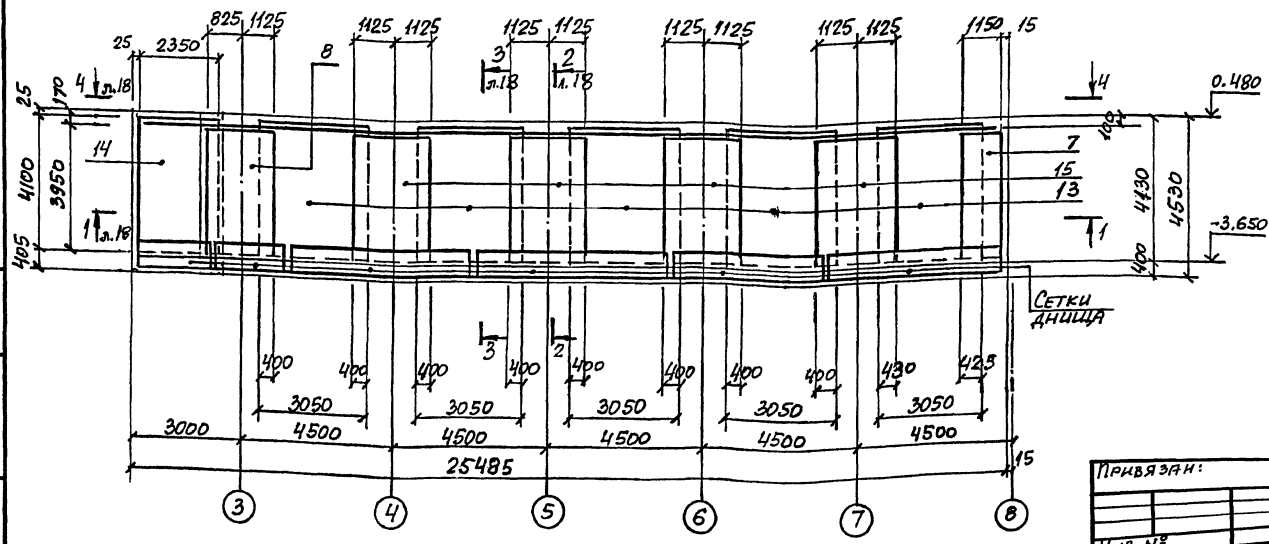


Ведомость деталей

| Поз | Эскиз |
|---|---|
| 20 | 250 |

## Спецификация Стм 1; Стм 1-1

| Формат | Зона | Поз. | Обозначение | Наименование | Кол. | Примечание |
|---|---|---|---|---|---|---|
| | | | | Сборочные единицы | | |
| | | | | Сетка арматурная | | |
| | | 1 | ГОСТ 23279-85 | 2С $\frac{12AIII}{10AIII}$-305×390 $\frac{50}{525}$ | 4 | 75,7 |
| | | 2 | То же | 2С $\frac{12AIII}{10AIII}$-285×390 $\frac{50}{325}$ | 1 | 76,8 |
| | | 3 | " | 2С $\frac{12AIII}{10AIII}$-225×390 $\frac{50}{25}$ | 3 | 69,4 |
| | | 4 | " | 2С $\frac{12AIII}{10AIII}$-265×390 $\frac{50}{25}$ | 1 | 81,2 |
| | | 5 | " | 2С $\frac{12AIII}{10AIII}$-105×390 $\frac{50}{25}$ | 1 | 33,8 |
| | | 6 | 708-64.91 КНИ-С6; С7 | С6 | 1 | 68,5 |
| | | 7 | ГОСТ 23279-85 | 2С $\frac{12AIII}{8AIII}$-115×395 $\frac{50+500}{75}$ | 1 | 29,3 |
| | | 8 | 708-64.91 КНИ-С6; С7 | С7 | 1 | 45,4 |
| | | 9 | 708-64.91 КНИ-С9; С11; С14 | С9 | 2 | 147,4 |
| | | 10 | 708-64.91 КНИ-С10 | С10 | 1 | 65,8 |
| | | 11 | 708-64.91 КНИ-С9; С11; С14 | С11 | 3 | 114,6 |
| | | 12 | 708-64.91 КНИ-С12 | С12 | 1 | 86,1 |
| | | 13 | ГОСТ 23279-85 | 2С $\frac{12AIII}{8AIII}$-305×410 $\frac{50}{325}$ | 5 | 72,6 |
| | | 14 | 708-64.91 КНИ-С8 | С8 | 1 | 84,9 |
| | | 15 | ГОСТ 23279-85 | 2С $\frac{12AIII}{8AIII}$-225×395 $\frac{50+500}{25}$ | 4 | 58,1 |
| | | | | | | |
| | | | | Детали | | |
| | | 16 | | ф32AIII, ГОСТ 5781-82*, ℓ=3600 | 6 | 22,7 |
| | | 17 | | ф32AIII, То же, ℓ=6700 | 6 | 42,3 |
| | | 18 | | ф32AIII, " , ℓ=5800 | 6 | 36,6 |
| | | 19 | | ф12AI, " , ℓ=250 | 27 | 0,22 |
| | | 20 | | ф8AI, " , ℓ=350 | 1359 | 0,14 |
| | | | | | | |
| | | | | Материалы | | |
| | | | | Бетон класса В20 | 32,2 | м³ |

*) Позицию 20 см. ведомость деталей.

Ведомость расхода стали см. на листе 24.

Привязан:

Инв. №

| | | | | | |
|---|---|---|---|---|---|
| Нач.отд. | Агранович | | 708-64.91 КЖС | | |
| Н.контр. | Зорин | | | | |
| Гл.спец. | Зорин | | Хранилище заполнителей бетона вместимостью 6 тыс. куб.м. с одним трактом загрузки и автоматизированной системой выдачи | Стадия | Лист | Листов |
| Зав.гр. | Фридланд | | | Р | 17 | |
| Вед.инж. | Ломазова | | Стена Стм 1; Стм 1-1. Армирование | Харьковский промстройниипроект | | |
| Провер. | Ломазова | | | | | |
| Разраб. | Потеменко | | | | | |

25208-03 19

Инв.№ подл. | Подпись и дата | Взам.инв.№

Альбом 3

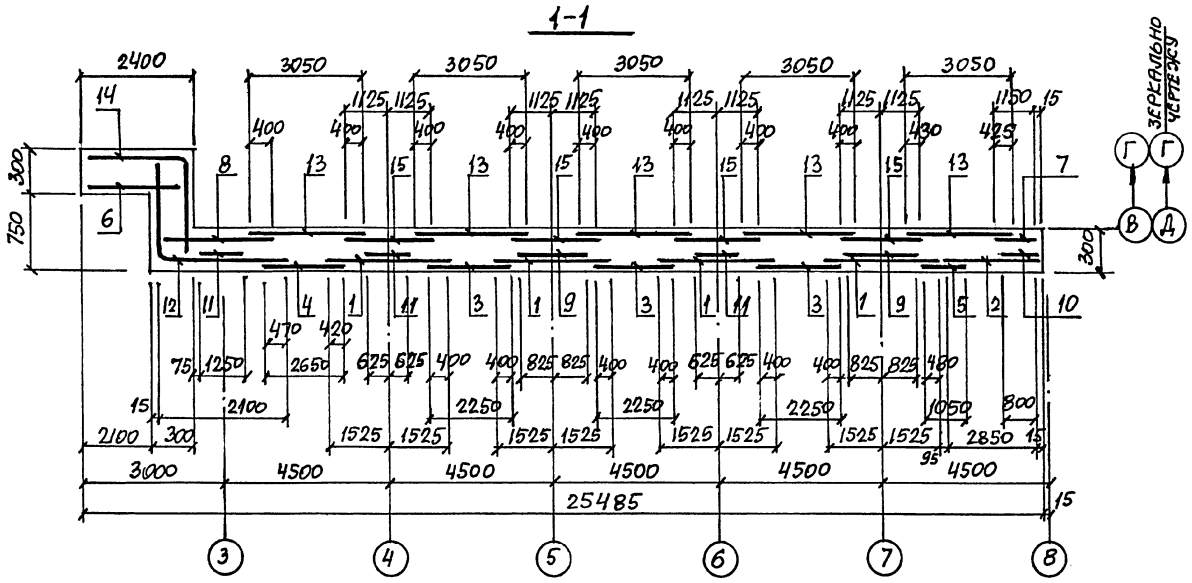


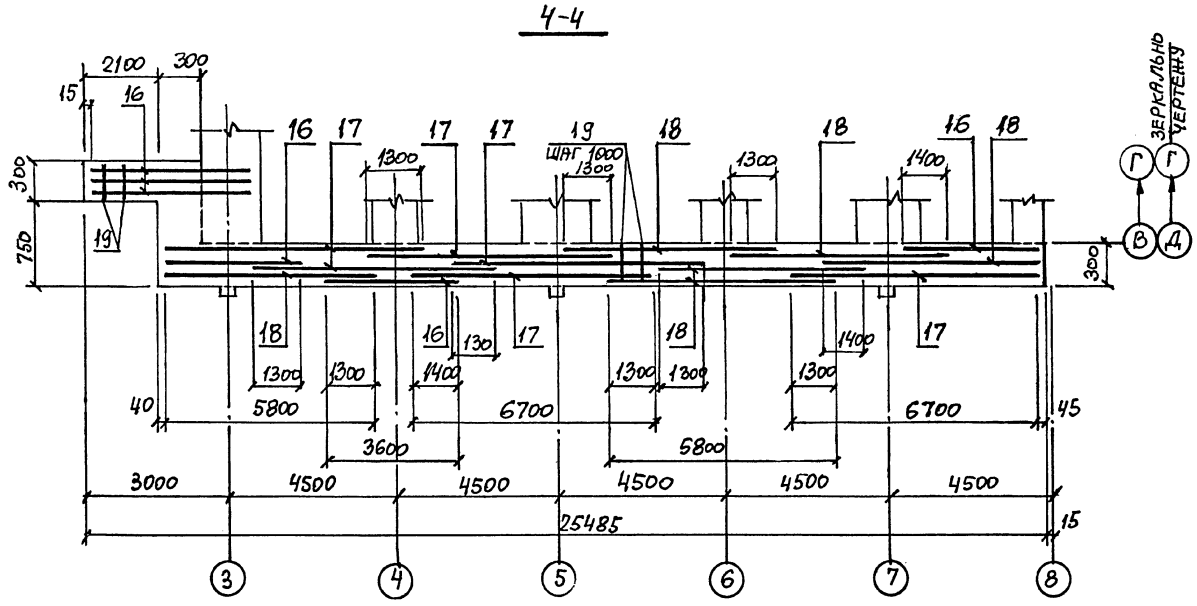


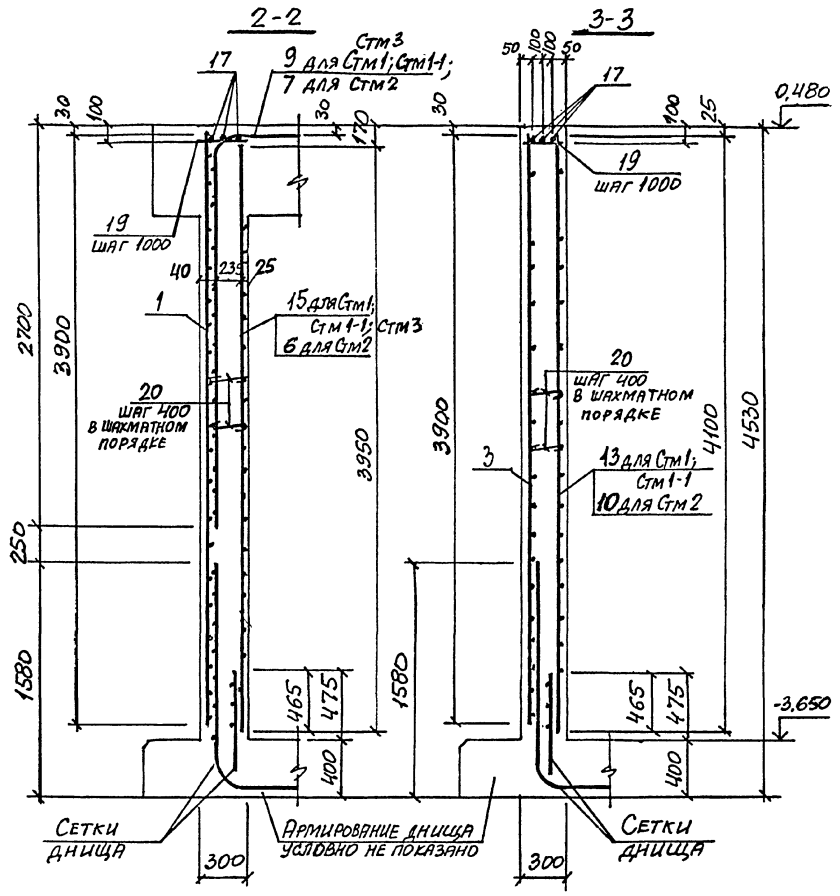


| | | | | | | | |
|---|---|---|---|---|---|---|---|
| | | | | 708-64.91 КЖС | | | |
| Нач.отд. | Агранович | | | | | | |
| Н.контр. | Зорин | | | | | | |
| Гл.спец. | Зорин | | | Хранилище заполнителей бетона вместимостью 6 тыс. куб. м с одним трактом загрузки и автоматизированной системой выдачи | Стадия | Лист | Листов |
| Зав.гр. | Фридланд | | | | Р | 18 | |
| Вед.инж. | Помазова | | | Стена Стм1; Стм1-1. Армирование. Разрез 1-1... 4-4 | Харьковский Промстройниипроект | | |
| Провер. | Помазова | | | | | | |
| Разраб. | Артеменко | | | | | | |

Привязан:

Инв. №

Инв. № подл. | Подпись и дата | Взам. инв. №

Альбом 3

## Стм 2
### Схема расположения наружных сеток

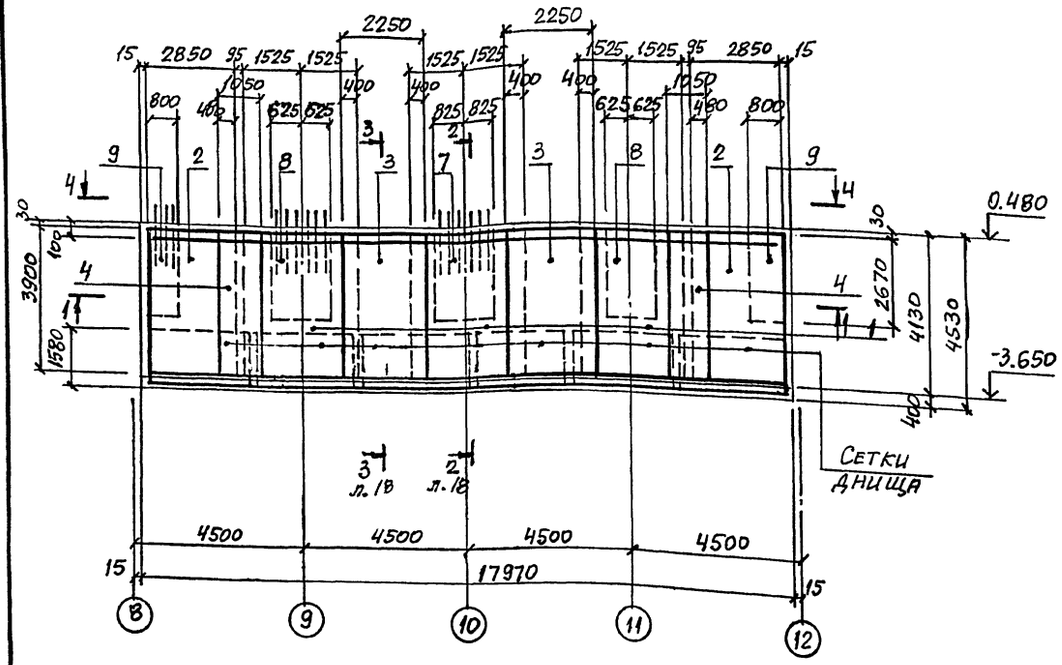


## 1-1

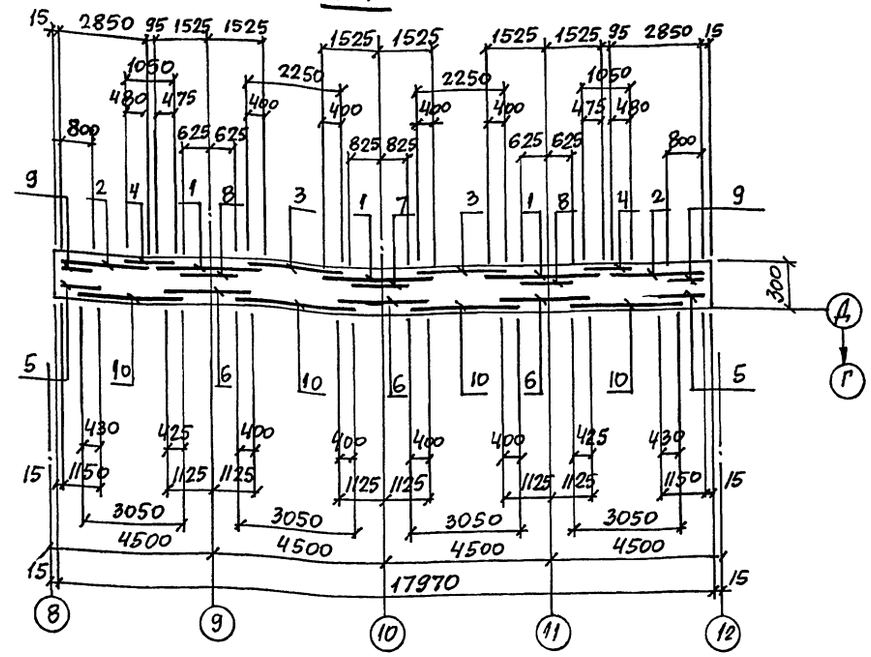


## Стм 2
### Схема расположения внутренних сеток

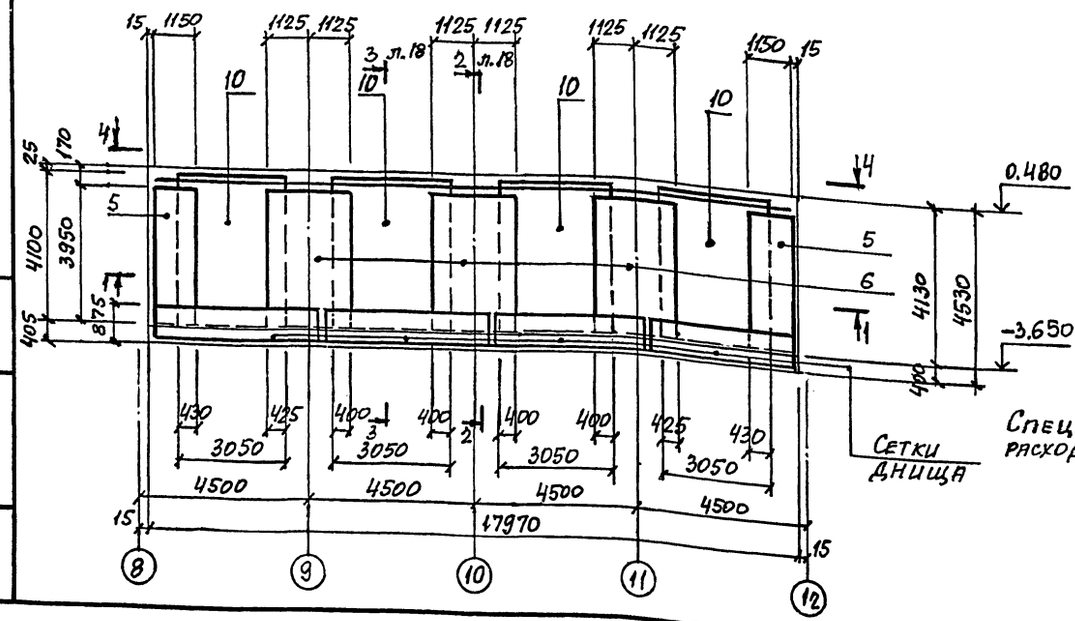


## 4-4

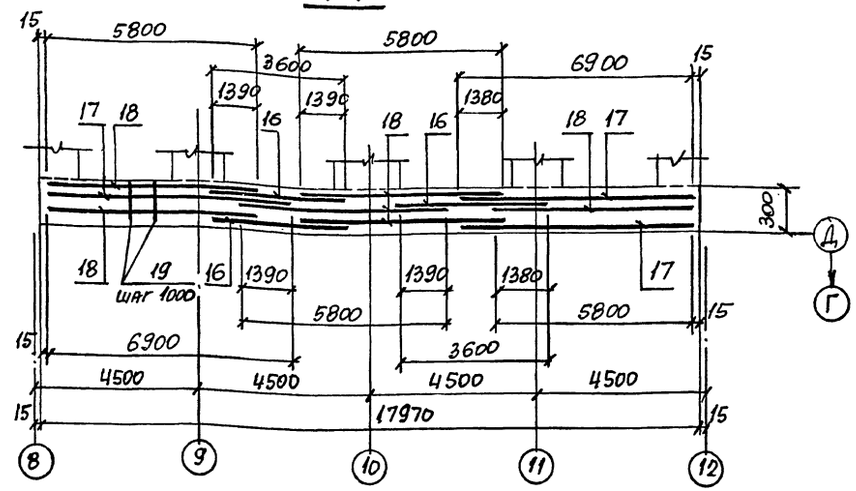


Спецификацию и ведомость расхода стали см. на листе 24.

| | | | |
|---|---|---|---|
| Нач. отд. | Агранович | | |
| Н. контр. | Зорин | | |
| Гл. спец. | Зорин | | |
| Зав. гр. | Фридланд | | |
| Вед. инж. | Ломазова | | |
| Провер. | Ломазова | | |
| Разраб. | Артеменко | | |

Привязан:

Инв. №

708-64.91 КЖС

Хранилище заполнителей бетона вместимостью 6 тыс. куб. м с одним трактом загрузки и автоматизированной системой выдачи

| Стадия | Лист | Листов |
|---|---|---|
| Р | 19 | |

Стена Стм 2. Армирование.

Харьковский Промстройниипроект

Инв. № подл. | Подпись и дата | Взам. инв. №

Альбом 3

## Стм 3
### Схема расположения наружных сеток

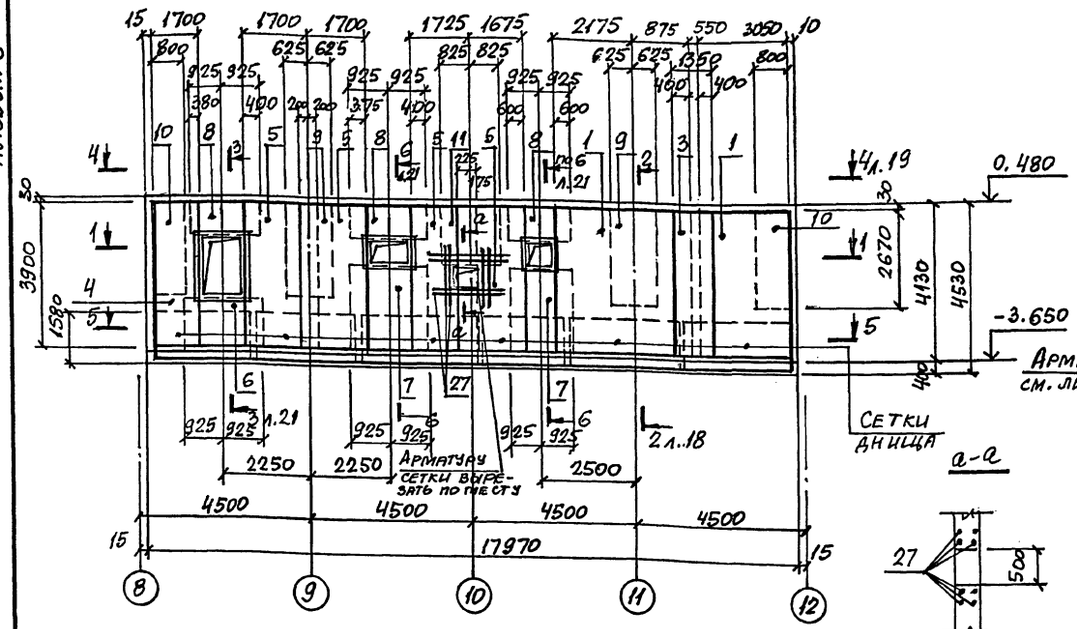


## 1-1

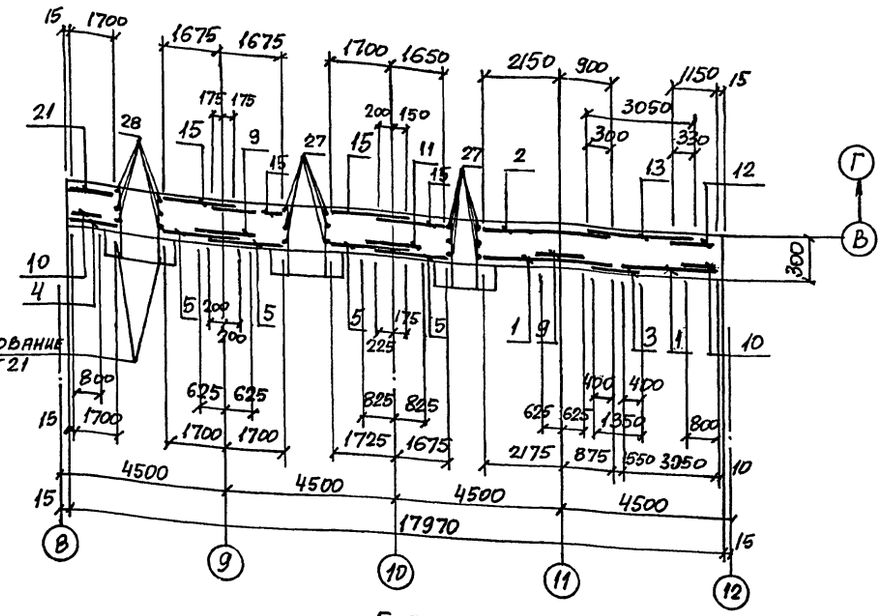


## а-а

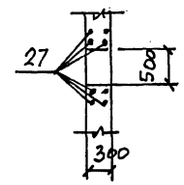

## Стм 3
### Схема расположения внутренних сеток

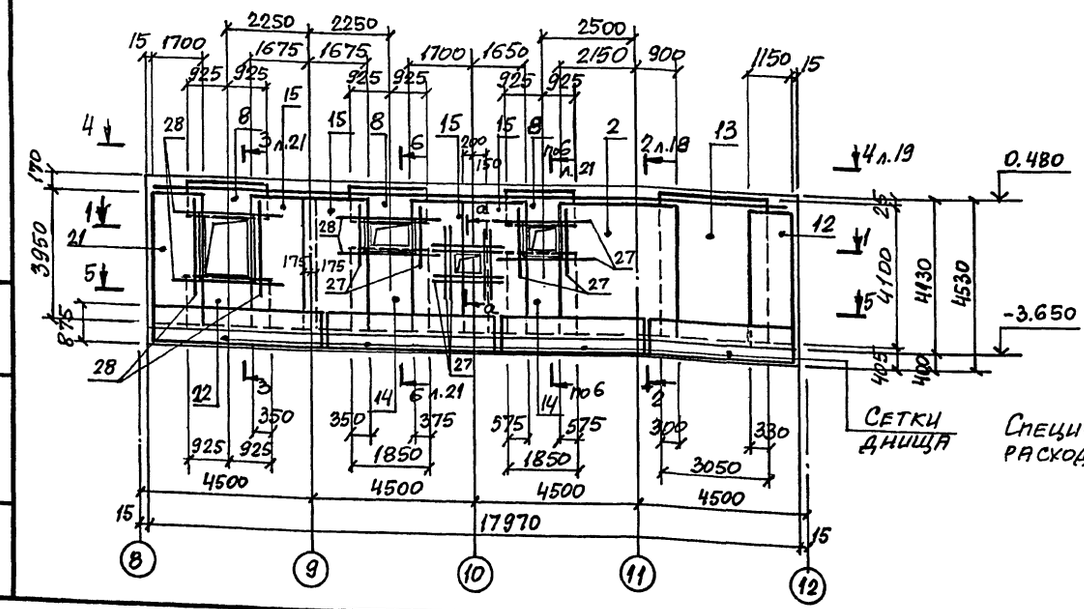


## 5-5

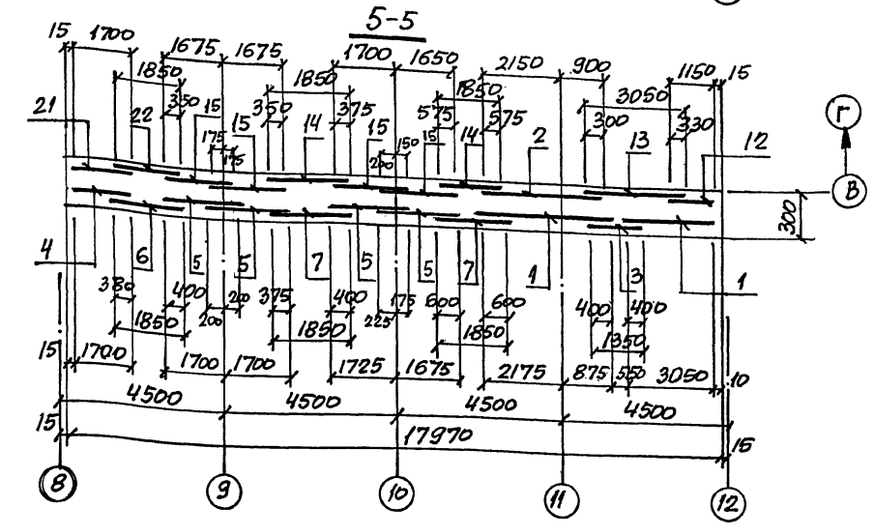


Спецификация и ведомость расхода стали см. на листе 21.

| | | | | | | | |
|---|---|---|---|---|---|---|---|
| Нач. отд. | Агранович | | 708-64.91 КЖ | | | | |
| Н. контр. | Зорин | | | | | | |
| Гл. спец. | Зорин | | Хранилище заполнителей бетона вместимостью 6 тыс. куб. м с одним трактом загрузки и автоматизированной системой выдачи | Стадия | Лист | Листов | |
| Зав. гр. | Фридланд | | | Р | 20 | | |
| Вед. инж. | Ломазова | | Стена Стм3. Армирование. Разрез 1-1; 5-5 | Харьковский Промстройниипроект | | | |
| Провер. | Ломазова | | | | | | |
| Разраб. | Артеменко | | | | | | |

Привязан:

Инв. №

Инв. № подл. | Подпись и дата | Взам. инв. №

25208 - 03 22

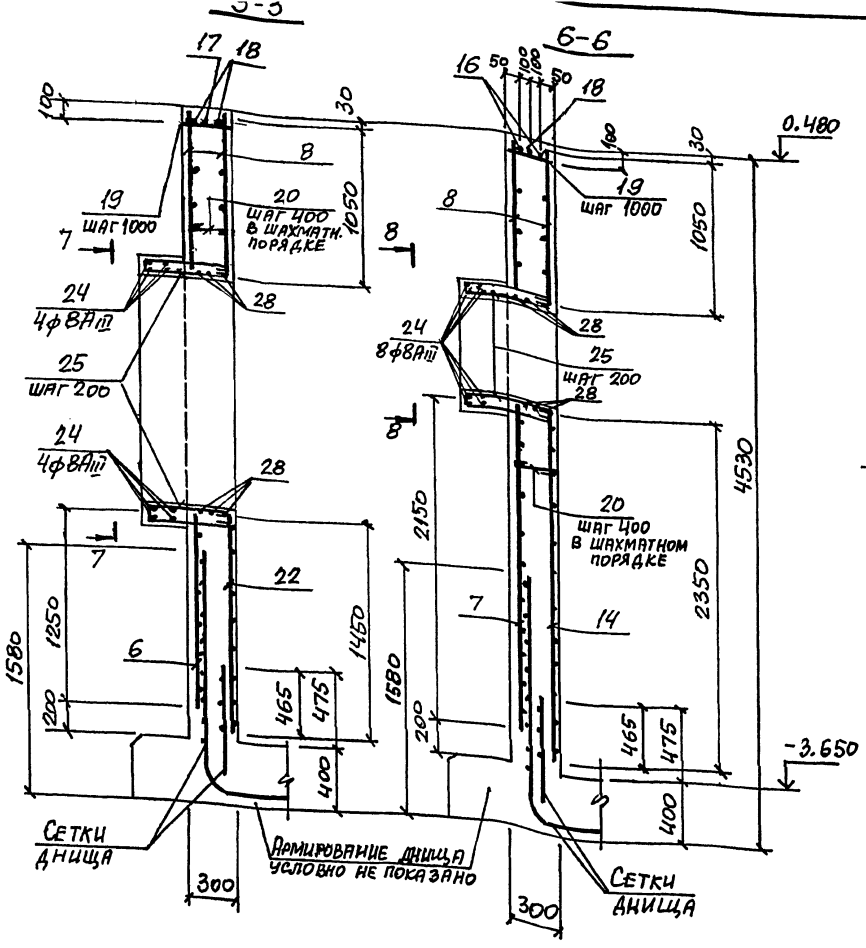


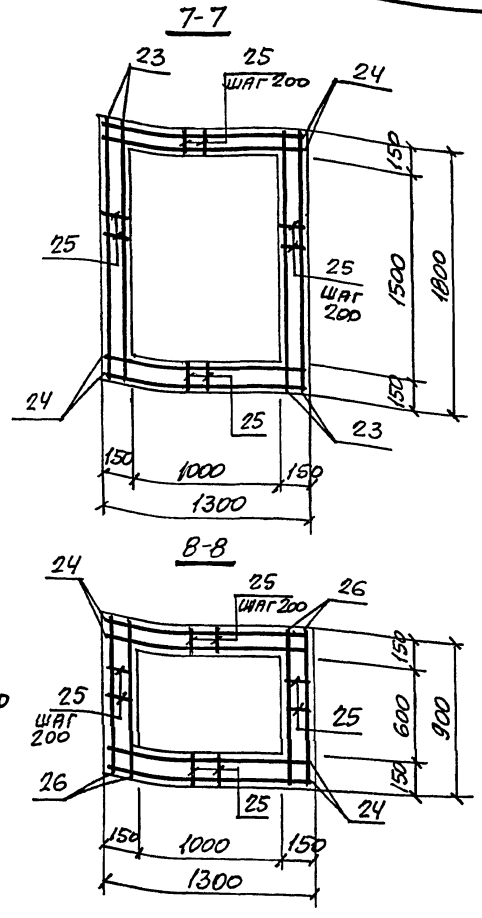


## Ведомость деталей

| Поз. | Эскиз |
|---|---|
| 20 | 250 |
| 25 | 550, 100, 550 |

## Спецификация Ст3

| Формат | Зона | Поз. | Обозначение | Наименование | Кол. | Примечание |
|---|---|---|---|---|---|---|
| | | | | Сборочные единицы | | |
| | | | | Сетка арматурная | | |
| | | 1 | ГОСТ 23279-85 | 2С $\frac{12АIII}{10АIII}$ 305×390 $\frac{50}{25}$ | 2 | 93,0 |
| | | 2 | То же | 2С $\frac{12АIII}{8АIII}$ 305×395 $\frac{50+500}{25}$ | 1 | 77,8 |
| | | 3 | " | 2С $\frac{12АIII}{10АIII}$ 135×390 $\frac{50}{75}$ | 1 | 40,6 |
| | | 4 | " | 2С $\frac{12АIII}{10АIII}$ 170×390 $\frac{50}{50}$ | 1 | 52,2 |
| | | 5 | " | 2С $\frac{12АIII}{10АIII}$ 190×390 $\frac{50}{50}$ | 4 | 55,1 |
| | | 6 | " | 3С $\frac{10АI-200}{12АIII-200}$ 125×185 | 1 | 19,1 |
| | | 7 | " | 2С $\frac{12АIII}{10АIII}$ 185×215 $\frac{75}{25}$ | 2 | 31,7 |
| | | 8 | " | 3С $\frac{10АI-200}{12АIII-200}$ 105×185 | 6 | 16,2 |
| | | 9 | 708-64.91 КШ.И-С9; С11; С14 | С11 | 2 | 114,6 |
| | | 10 | 708-64.91 КШ.И-С10 | С10 | 2 | 65,8 |
| | | 11 | 708-64.91 КШ.И-С9; С11; С14 | С14 | 1 | 100,1 |
| | | 12 | ГОСТ 23279-85 | 2С $\frac{12АIII}{8АIII}$ 115×395 $\frac{50+500}{75}$ | 1 | 29,3 |
| | | 13 | То же | 2С $\frac{12АIII}{8АIII}$ 305×410 $\frac{50}{325}$ | 1 | 72,6 |
| | | 14 | " | 2С $\frac{12АIII}{8АIII}$ 185×235 $\frac{75}{25}$ | 2 | 24,7 |
| | | 15 | " | 2С $\frac{12АIII}{8АIII}$ 185×395 $\frac{50+500}{25}$ | 4 | 48,3 |
| | | 21 | " | 2С $\frac{12АIII}{8АIII}$ 170×395 $\frac{50+500}{50}$ | 1 | 43,7 |
| | | 22 | " | 3С $\frac{8АI-200}{12АIII-200}$ 145×185 $\frac{325}{25}$ | 1 | 14,9 |
| | | | | Детали | | |
| | | 16 | | ф32АIII, ГОСТ 5781-82*, ℓ=3600 | 3 | 22,7 |
| | | 17 | | ф32АIII, То же, ℓ=6900 | 3 | 43,5 |
| | | 18 | | ф32АIII, " , ℓ=5800 | 6 | 36,6 |
| | | 19 | | ф12АI, " , ℓ=250 | 19 | 0,22 |
| | | 20* | | ф8АI, " , ℓ=350 | 930 | 0,14 |
| | | 23 | | ф8АIII, " , ℓ=1750 | 12 | 0,69 |
| | | 24 | | ф8АIII, " , ℓ=1250 | 24 | 0,49 |
| | | 25* | | ф8АI, " , ℓ=1300 | 64 | 0,51 |
| | | 26 | | ф8АIII, " , ℓ=850 | 36 | 0,34 |
| | | 27 | | ф12АIII, " , ℓ=1300 | 34 | 1,2 |
| | | 28 | | ф12АIII, " , ℓ=2200 | 18 | 2,0 |
| | | | | Материалы | | |
| | | | | Бетон класса В20 | 22,1 | м³ |

*) Позиции 20; 25 см. ведомость деталей.

## Ведомость расхода стали на элемент, кг

| Марка элемента | Изделия арматурные: Арматура класса А-III ГОСТ 5781-82* ф8 | ф10 | ф12 | ф25 | ф32 | Итого | Арматура класса А-I ГОСТ 5781-82* ф8 | ф10 | ф12 | Итого | Всего | Изделия закладные: Арматура класса А-III ГОСТ 5781-82* ф8 | ф12 | Итого | Прокат марки С235 ГОСТ 19903-74* δ=6 | δ=8 | ГОСТ 8509-86 L50×5 | Итого | Всего | Общий расход |
|---|---|---|---|---|---|---|---|---|---|---|---|---|---|---|---|---|---|---|---|---|
| Ст3 | 170,0 | 244,8 | 843,9 | 443,9 | 418,2 | 2120,8 | 168,7 | 49,1 | 4,2 | 222,0 | 2342,8 | 10,4 | 5,2 | 15,6 | 19,8 | 5,6 | 4,5 | 29,9 | 45,5 | 2388,3 |

| | | | |
|---|---|---|---|
| Нач.отд. | Агранович | | |
| Н.контр. | Зорин | | |
| Гл.спец. | Зорин | | |
| Инж.гр. | Фридланд | | |
| Вед.инж. | Ломазова | | |
| Провер. | Ломазова | | |
| Разраб. | Артеменко | | |

Привязан:

Инв. №

708-64.91 КЖС

Хранилище заполнителей бетона вместимостью 6 тыс. куб. м с одним трактом загрузки и автоматизированной системой выдачи

Стена Ст3. Армирование. Разрез 3-3; 5-6 ... 8-8

| Стадия | Лист | Листов |
|---|---|---|
| Р | 21 | |

Харьковский Промстройниипроект

Инв. № подл. | Подпись и дата | Взам. инв. №

Альбом 3

## Стм 4; Стм 4-1 (зеркально)
### Схема расположения наружных сеток

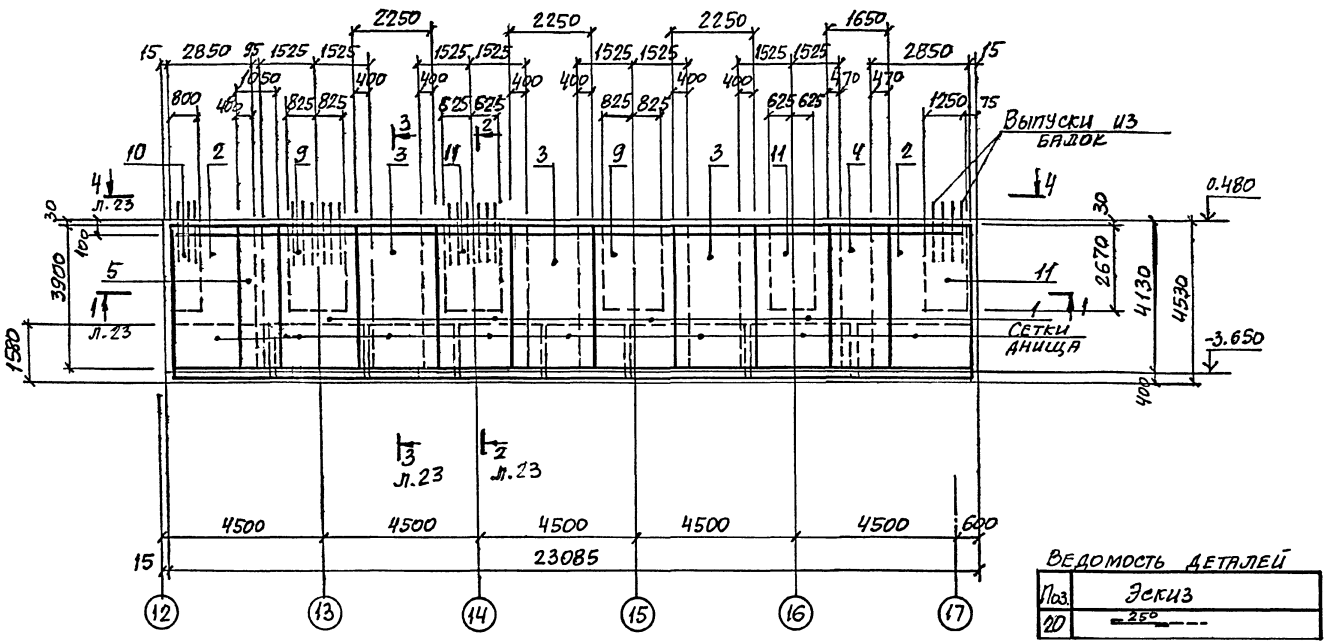


Ведомость деталей

| Поз. | Эскиз |
|---|---|
| 20 | 250 |

## Стм 4; Стм 4-1 (зеркально)
### Схема расположения внутренних сеток

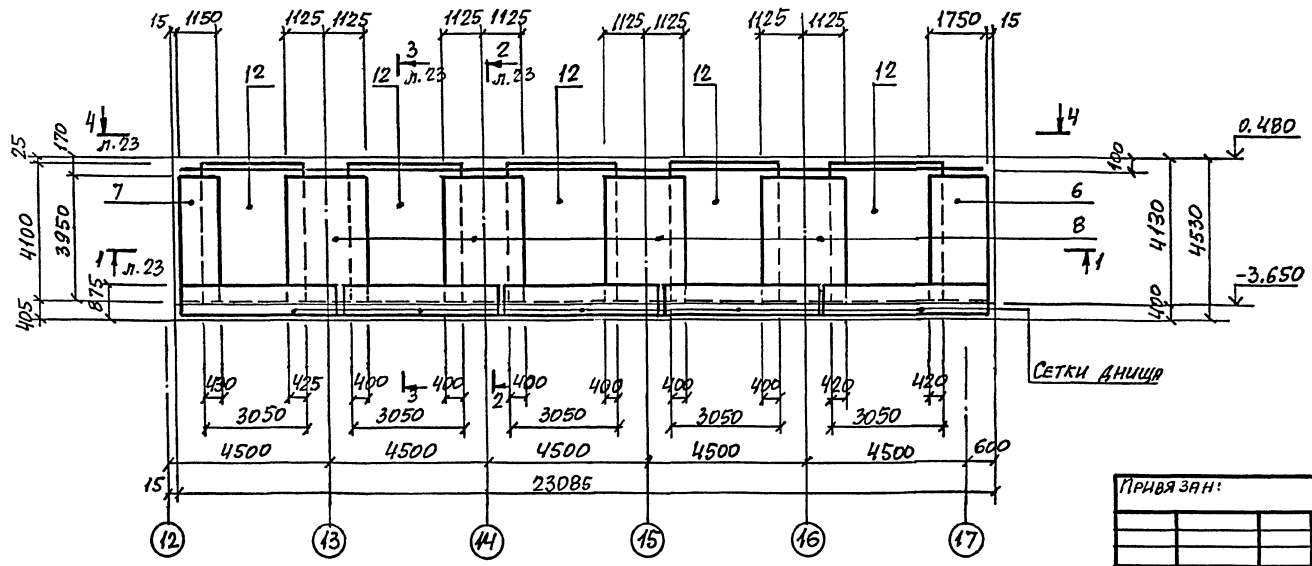


## Спецификация Стм 4; Стм 4-1

| Формат | Зона | Поз. | Обозначение | Наименование | Кол. | Примечание |
|---|---|---|---|---|---|---|
| | | | | Сборочные единицы | | |
| | | | | Сетка арматурная | | |
| | | 1 | ГОСТ 23279-85 | 2С $\frac{12АIII}{10АIII}$-305×390 $\frac{50}{525}$ | 4 | 75,7 |
| | | 2 | То же | 2С $\frac{12АIII}{10АIII}$-285×390 $\frac{50}{325}$ | 2 | 76,8 |
| | | 3 | " | 2С $\frac{12АIII}{10АIII}$-225×390 $\frac{50}{25}$ | 3 | 69,4 |
| | | 4 | " | 2С $\frac{12АIII}{10АIII}$-165×390 $\frac{50}{725}$ | 1 | 51,5 |
| | | 5 | " | 2С $\frac{12АIII}{10АIII}$-105×390 $\frac{50}{25}$ | 1 | 33,8 |
| | | 6 | " | 2С $\frac{12АIII}{8АIII}$-175×395 $\frac{50+500}{75}$ | 1 | 44,0 |
| | | 7 | " | 2С $\frac{12АIII}{8АIII}$-115×395 $\frac{50+500}{75}$ | 1 | 29,3 |
| | | 8 | " | 2С $\frac{12АIII}{8АIII}$-225×395 $\frac{50+500}{25}$ | 4 | 58,1 |
| | | 9 | 708-64.91 КЖ.И-С9; С11; С14 | С9 | 2 | 147,4 |
| | | 10 | 708-64.91 КЖ.И-С10 | С10 | 1 | 65,8 |
| | | 11 | 708-64.91 КЖИ-С9; С11; С14 | С11 | 3 | 114,6 |
| | | 12 | ГОСТ 23279-85 | 2С $\frac{12АIII}{8АIII}$-305×410 $\frac{50}{325}$ | 5 | 72,6 |
| | | | | Детали | | |
| | | 16 | ф32АIII, ГОСТ 5781-82*, ℓ=3600 | | 3 | 22,7 |
| | | 17 | ф32АIII, То же, ℓ=6900 | | 6 | 43,5 |
| | | 18 | ф32АIII, " , ℓ=5800 | | 6 | 36,6 |
| | | 19 | ф12АI, " , ℓ=250 | | 24 | 0,22 |
| | | 20* | ф8АI, " , ℓ=350 | | 1320 | 0,14 |
| | | | | Материалы | | |
| | | | | Бетон класса В20 | 28,6 | м³ |

*) Позицию 20 см. ведомость деталей.

Ведомость расхода стали см. на листе 23.

| | | | | |
|---|---|---|---|---|
| Нач. отд. | Агранович | | 708-64.91 КЖС | |
| Н. контр. | Зорин | | | |
| Гл. спец. | Зорин | | Хранилище заполнителей бетона вместимостью 6 тыс. куб. м с одним трактом загрузки и автоматизированной системой выдач. | Стадия: Р; Лист: 22; Листов: |
| Зав. гр. | Фридланд | | Стена Стм 4; Стм 4-1. Армирование | Харьковский Промстройниипроект |
| Вед. инж. | Ломазова | | | |
| Провер. | Кузавлева | | | |
| Разраб. | Артеменко | | | |

Привязан:

Инв. №

Инв. № подл. | Подпись и дата | Взам. инв. №

Альбом 3

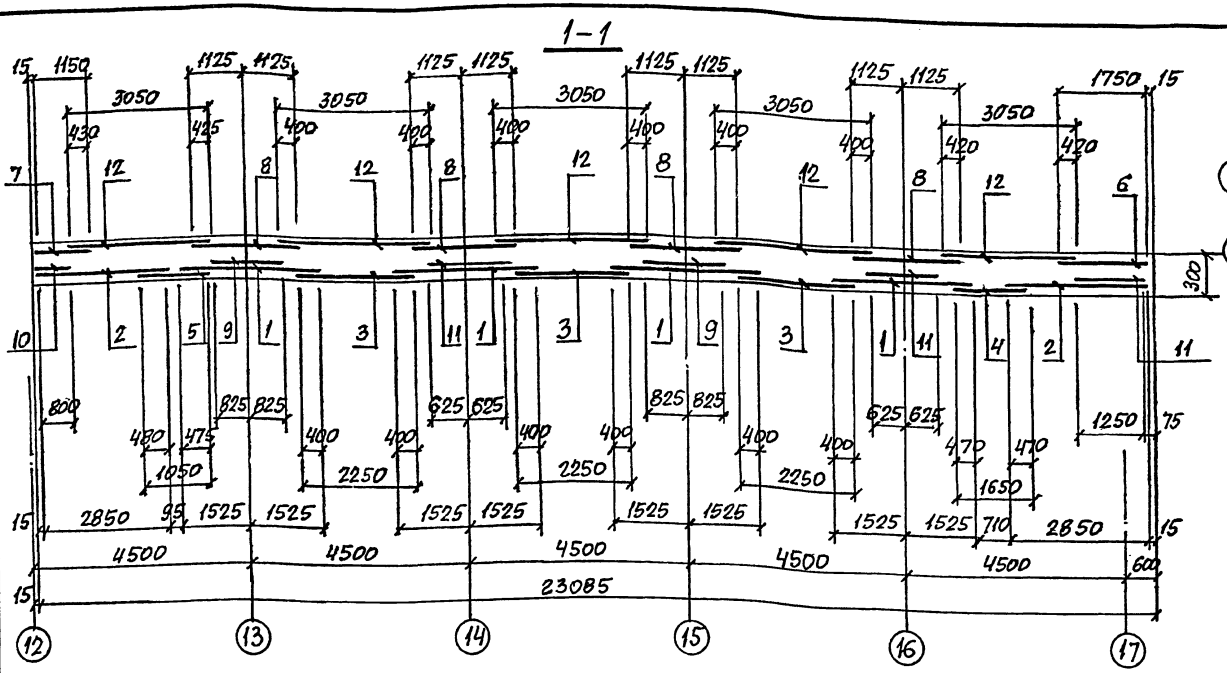


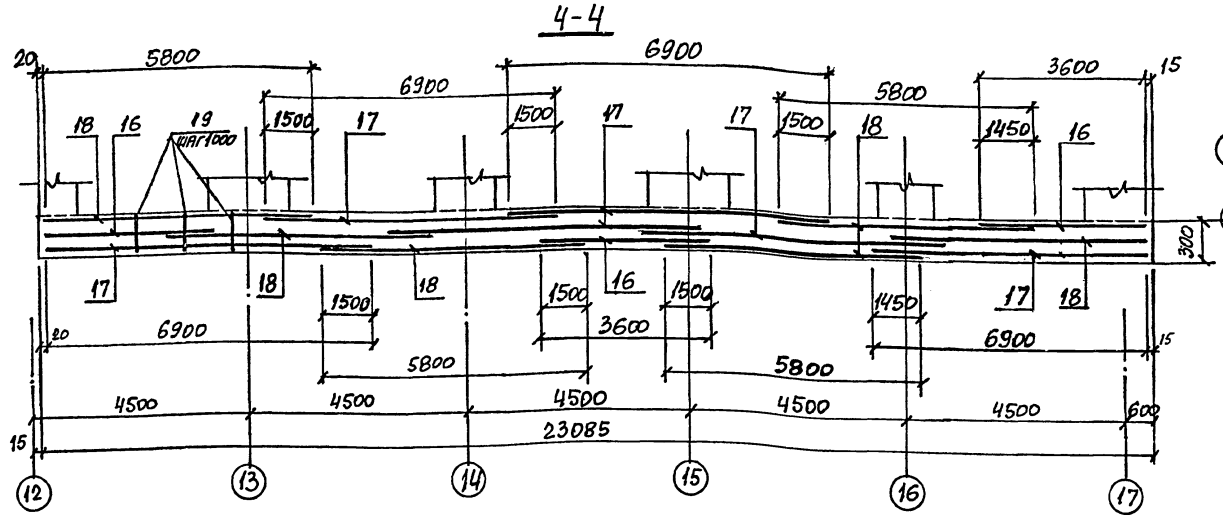


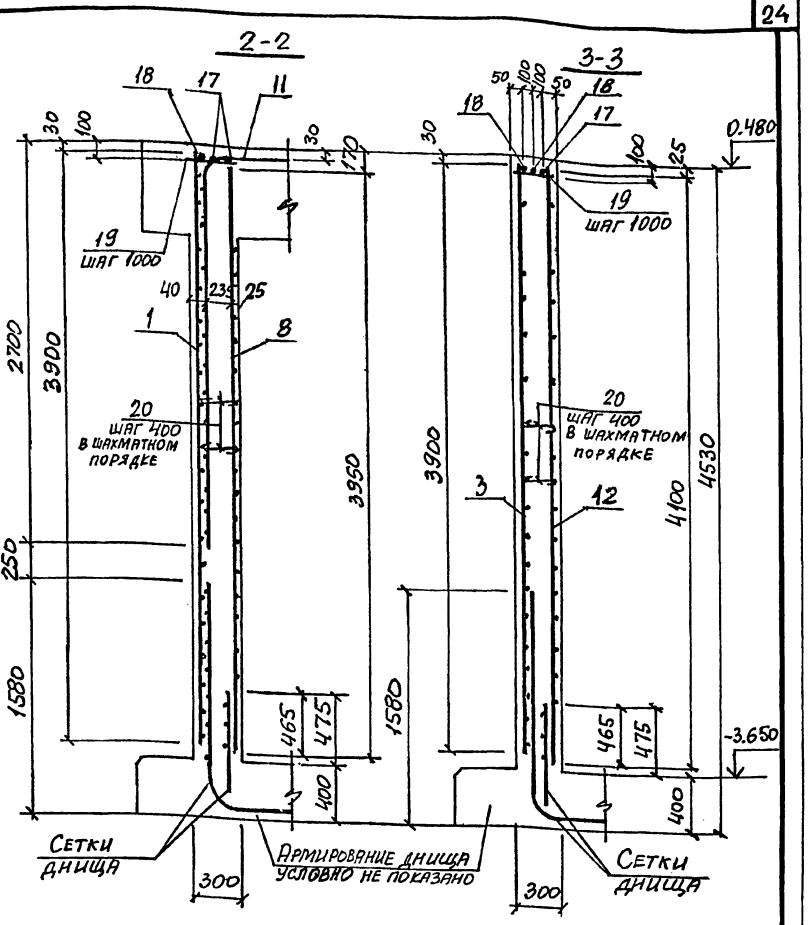


Ведомость расхода стали на элемент, кг

| Марка элемента | Изделия арматурные | | | | | | | | | | Изделия закладные | | | | | | | | Общий расход |
|---|---|---|---|---|---|---|---|---|---|---|---|---|---|---|---|---|---|---|---|
| | Арматура класса | | | | | | | | | Всего | Арматура класса | | | Прокат марки | | | | Всего | |
| | А-III | | | | А-I | | | | | | А-III | | | С 235 | | | | | |
| | ГОСТ 5781-82* | | | | | | | | | | ГОСТ 5781-82* | | | ГОСТ 19903-74* | | | | | |
| | ф8 | ф10 | ф12 | ф25 | ф32 | | Итого | ф8 | ф12 | Итого | ф8 | ф12 | Итого | б=6 | б=8 | | Итого | | |
| Стм 4 | 211,1 | 371,4 | 870,0 | 670,6 | 548,7 | | 2671,8 | 184,8 | 5,3 | 190,1 | 2861,9 | 12,6 | 6,5 | 19,1 | 24,9 | 7,0 | | 31,9 | 51,0 | 2912,9 |
| Стм 4-1 | 211,1 | 371,4 | 870,0 | 670,6 | 548,7 | | 2671,8 | 184,8 | 5,3 | 190,1 | 2861,9 | 11,8 | 6,5 | 18,3 | 23,1 | 7,0 | | 30,1 | 48,4 | 2910,3 |

Подпись и дата | Взам. инв. №

Инв. № подл.

| | | | |
|---|---|---|---|
| Нач. отд. | Агранович | | |
| Н. контр. | Зорин | | |
| Гл. спец. | Зорин | | |
| Зав. гр. | Фридланд | | |
| Вед. инж. | Ломазова | | |
| Провер. | Журавлева | | |
| Разраб. | Артеменко | | |

Привязан:

Инв. №

708-64.91 КЖ

Хранилище заполнителей бетона вместимостью 6 тыс. куб. м с одним трактом загрузки и автоматизированной системой выдачи

| Стадия | Лист | Листов |
|---|---|---|
| Р | 23 | |

Стена Стм 4; Стм 4-1. Армирование. Разрез 1-1... 4-4

Харьковский промстройниипроект

25208-03 25

Альбом 3

## Стм 5

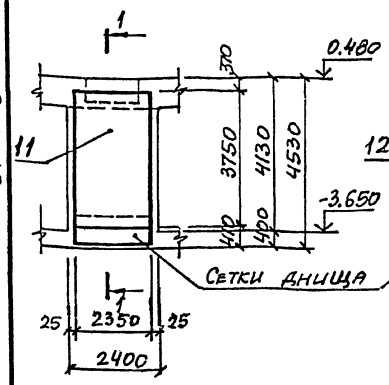


## Стм 6

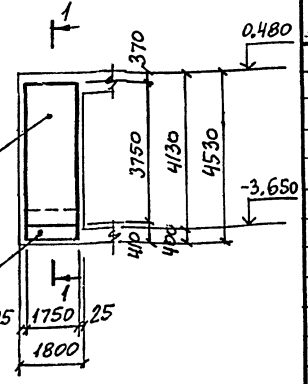


## Стм 7

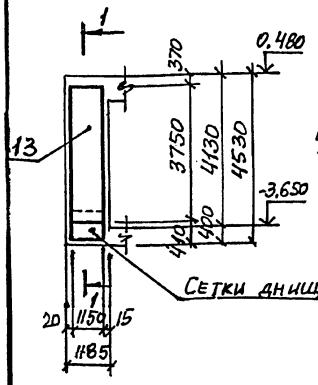


## 1-1

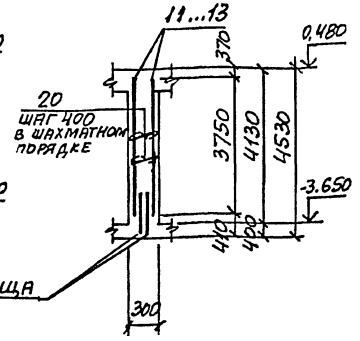


## Спецификация Стм 2; Стм 5... Стм 7

| Формат | Зона | Поз. | Обозначение | Наименование | Кол. | Примечание |
|---|---|---|---|---|---|---|
| | | | | **Стм 2** | | |
| | | | | Сборочные единицы | | |
| | | | | Сетка арматурная | | |
| | | 1 | ГОСТ 23279-85 | 2С $\frac{12AIII}{10AIII}$-305×390 $\frac{50}{525}$ | 3 | 75,7 |
| | | 2 | То же | 2С $\frac{12AIII}{10AIII}$-285×390 $\frac{50}{325}$ | 2 | 76,8 |
| | | 3 | " | 2С $\frac{12AIII}{10AIII}$-225×390 $\frac{50}{25}$ | 2 | 69,4 |
| | | 4 | " | 2С $\frac{12AIII}{10AIII}$-105×390 $\frac{50}{25}$ | 2 | 33,8 |
| | | 5 | " | 2С $\frac{12AIII}{8AIII}$-115×395 $\frac{50+500}{75}$ | 2 | 29,3 |
| | | 6 | " | 2С $\frac{12AIII}{8AIII}$-225×395 $\frac{50+500}{25}$ | 3 | 58,1 |
| | | 7 | 708-64.91 КЖ.И-С9; С14 | С9 | 1 | 147,4 |
| | | 8 | То же | С11 | 2 | 114,6 |
| | | 9 | 708-64.91 КЖ.И-С10 | С10 | 2 | 65,8 |
| | | 10 | ГОСТ 23279-85 | 2С $\frac{12AIII}{8AIII}$-305×410 $\frac{50}{325}$ | 4 | 72,6 |
| | | | | **Детали** | | |
| | | 16 | | ф32AIII, ГОСТ 5781-82*, ℓ=3600 | 3 | 22,7 |
| | | 17 | | ф32AIII, То же, ℓ=6900 | 3 | 43,5 |
| | | 18 | | ф32AIII, " , ℓ=5800 | 6 | 36,6 |
| | | 19 | | ф12AI, " , ℓ=250 | 19 | 0,22 |
| | | 20* | | ф8AI, " , ℓ=350 | 965 | 0,14 |
| | | | | **Материалы** | | |
| | | | | Бетон класса В20 | 22,3 | м³ |

| Формат | Зона | Поз. | Обозначение | Наименование | Кол. | Примечание |
|---|---|---|---|---|---|---|
| | | | | **Стм 5** | | |
| | | | | Сборочные единицы | | |
| | | | | Сетка арматурная | | |
| | | 11 | ГОСТ 23279-85 | 2С $\frac{12AIII}{8AIII}$-235×375 $\frac{575}{75}$ | 2 | 53,0 |
| | | | | **Детали** | | |
| | | 20* | | ф8AI, ГОСТ 5781-82*, ℓ=350 | 100 | 0,14 |
| | | | | **Материалы** | | |
| | | | | Бетон класса В20 | 2,3 | м³ |
| | | | | **Стм 6** | | |
| | | | | Сборочные единицы | | |
| | | | | Сетка арматурная | | |
| | | 12 | ГОСТ 23279-85 | 2С $\frac{12AIII}{8AIII}$-175×375 $\frac{575}{75}$ | 2 | 39,7 |
| | | | | **Детали** | | |
| | | 20* | | ф8AI, ГОСТ 5781-82*, ℓ=350 | 75 | 0,14 |
| | | | | **Материалы** | | |
| | | | | Бетон класса В20 | 1,7 | м³ |
| | | | | **Стм 7** | | |
| | | | | Сборочные единицы | | |
| | | | | Сетка арматурная | | |
| | | 13 | ГОСТ 23279-85 | 2С $\frac{12AIII}{8AIII}$-115×375 $\frac{575}{75}$ | 2 | 26,4 |
| | | | | **Детали** | | |
| | | 20* | | ф8AI, ГОСТ 5781-82*, ℓ=350 | 50 | 0,14 |
| | | | | **Материалы** | | |
| | | | | Бетон класса В20 | 1,2 | м³ |

*) Позицию 20 см. ведомость деталей.

## Ведомость расхода стали на элемент, кг

| Марка элемента | Изделия арматурные: Арматура класса А-III ГОСТ 5781-82* ф8 | ф10 | ф12 | ф14 | ф25 | ф32 | Итого | Арматура класса А-I ГОСТ 5781-82* ф8 | ф12 | Итого | Всего | Изделия закладные: Арматура класса А-III ГОСТ 5781-82* ф8 | ф10 | ф12 | Итого | Прокат марки С235 ГОСТ 19903-74 δ=6 | δ=8 | ГОСТ 8509-86 L90×7 | Итого | Всего | Общий расход |
|---|---|---|---|---|---|---|---|---|---|---|---|---|---|---|---|---|---|---|---|---|---|
| Стм 1 | 239,9 | 416,1 | 1122,5 | – | 670,6 | 596,1 | 3045,2 | 190,3 | 5,9 | 196,2 | 3241,4 | 17,2 | – | 6,5 | 23,7 | 35,4 | 7,0 | – | 42,4 | 66,1 | 3307,5 |
| Стм 1-1 | 239,9 | 416,1 | 1122,5 | – | 670,6 | 596,1 | 3045,2 | 190,3 | 5,9 | 196,2 | 3241,4 | 16,4 | – | 6,5 | 22,9 | 33,6 | 7,0 | – | 40,6 | 63,5 | 3304,9 |
| Стм 2 | 165,6 | 289,5 | 680,0 | – | 483,6 | 418,2 | 2037,3 | 135,1 | 4,2 | 139,3 | 2176,6 | 10,0 | – | 5,2 | 15,2 | 19,8 | 5,6 | – | 25,4 | 40,6 | 2216,8 |
| Стм 5 | 26,0 | – | 80,0 | – | – | – | 106,0 | 14,0 | – | 14,0 | 120,0 | 2,4 | 3,2 | – | 5,6 | 5,7 | – | 19,2 | 24,9 | 30,5 | 150,5 |
| Стм 6 | 19,4 | – | 60,0 | – | – | – | 79,4 | 10,5 | – | 10,5 | 89,9 | 1,0 | 1,6 | – | 2,6 | 1,9 | – | 9,6 | 11,5 | 14,1 | 104,0 |
| Стм 7 | 12,8 | – | 40,0 | – | – | – | 52,8 | 7,0 | – | 7,0 | 59,8 | 1,0 | 1,6 | – | 2,6 | 1,9 | – | 9,6 | 11,5 | 14,1 | 73,9 |

## Ведомость деталей

| Поз. | Эскиз |
|---|---|
| 20 | 250 |

Привязан:

Инв. №

| | | | |
|---|---|---|---|
| Нач.отд. | Агранович | | |
| Н.контр. | Зорин | | |
| Гл.спец. | Зорин | | |
| Зав.гр. | Фрицланд | | |
| Вед.инж. | Ломазова | | |
| Провер. | Ломазова | | |
| Разраб. | Артемень | | |

708-64.91 КЖС

Хранилище заполнителей бетона вместимостью 6 тыс. куб.м с одним трактом загрузки и автоматизированной системой выдачи

| Стадия | Лист | Листов |
|---|---|---|
| Р | 24 | |

Стена Стм 5... Стм 7. Армирование. Ведомость расхода стали

Харьковский Промстройниипроект

Инв. № подл. | Подпись и дата | Взам. инв. №

Альбом 3

## Стм 8

Схема расположения наружных сеток

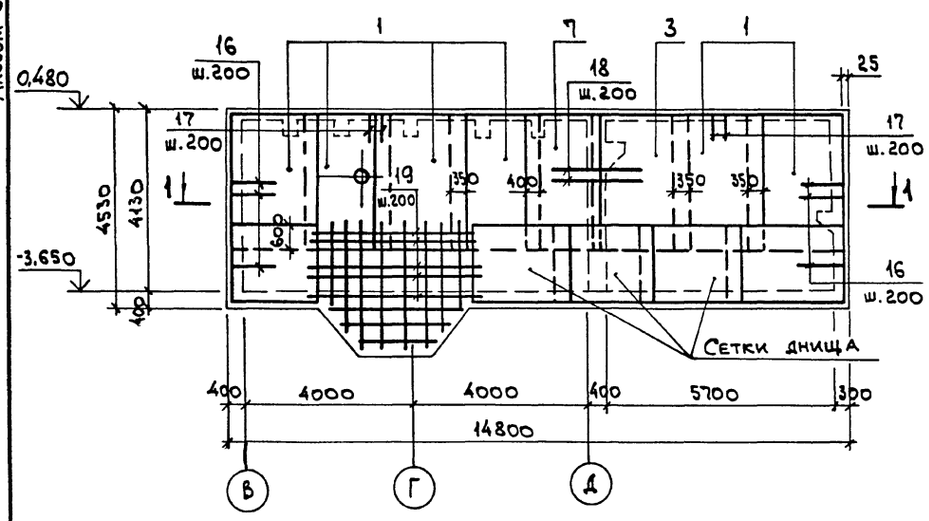


## Стм 9

Схема расположения наружных сеток

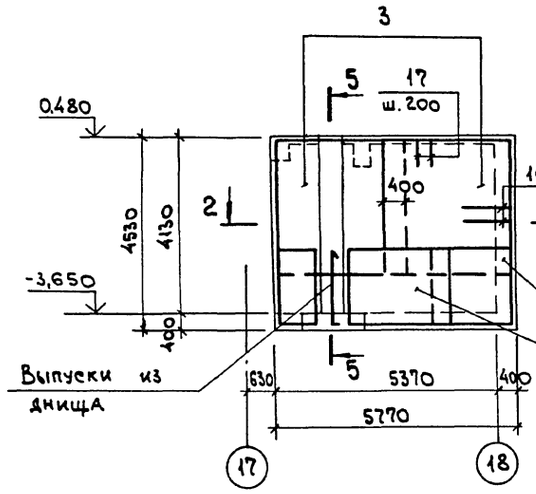


## Стм 10

Схема расположения наружных сеток

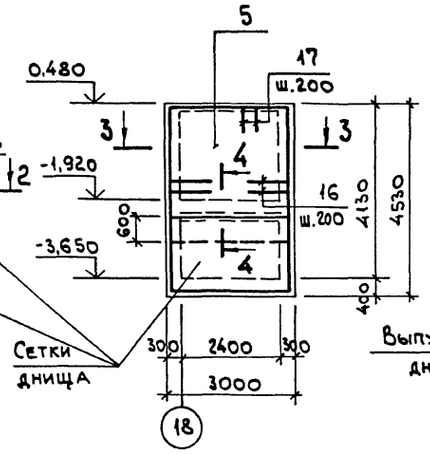


## Стм 10

Схема расположения внутренних сеток

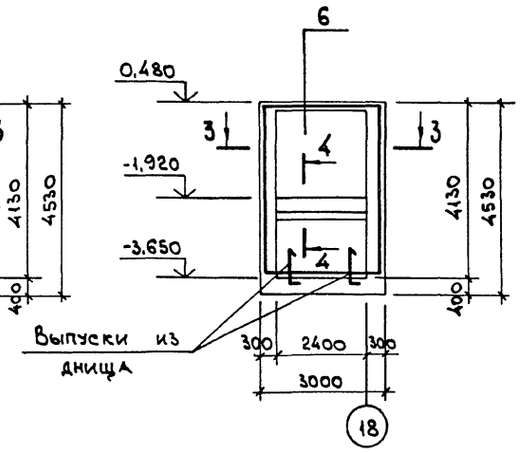


## Стм 8

Схема расположения внутренних сеток

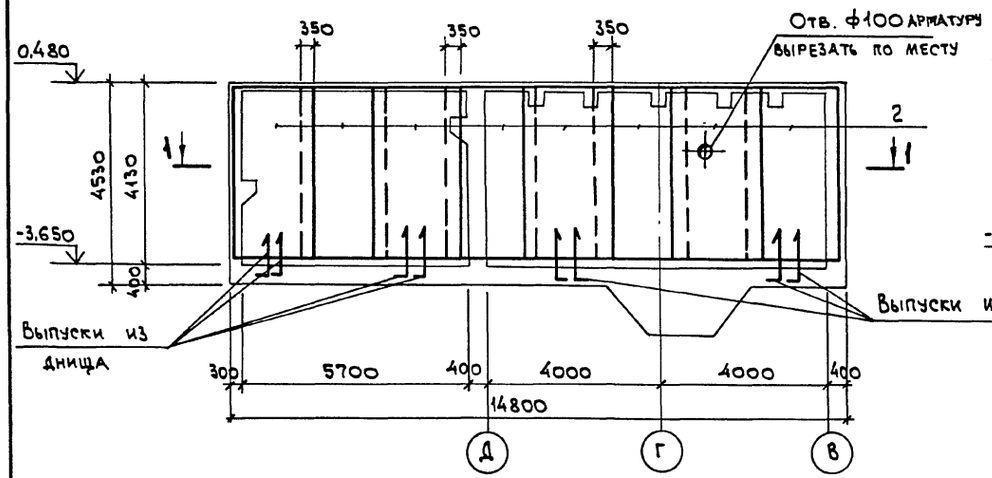


## Стм 9

Схема расположения внутренних сеток

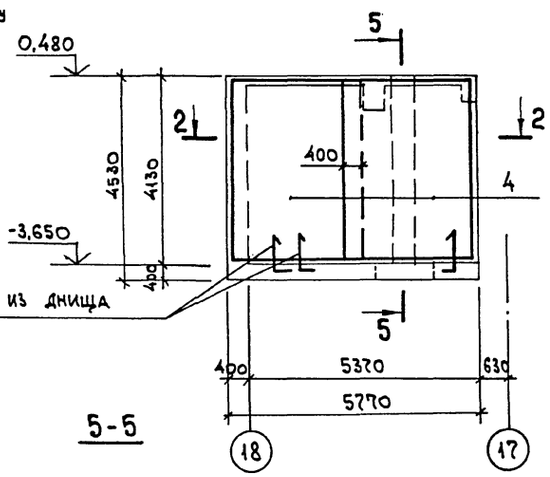


## 2-2

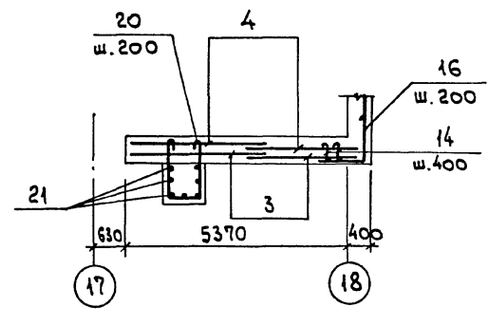


## 3-3

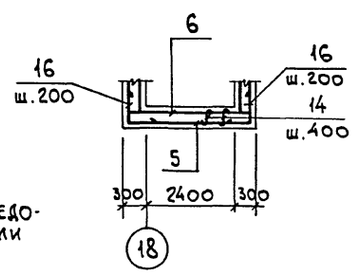


## 4-4

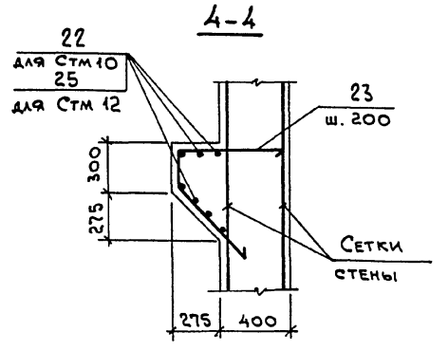


## 1-1

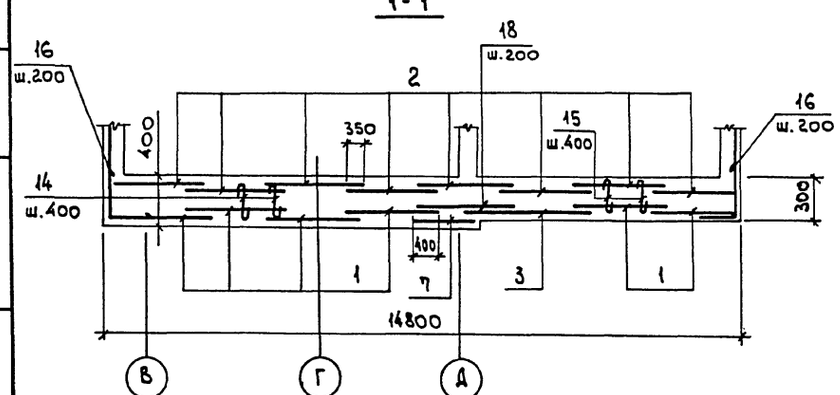


## 5-5

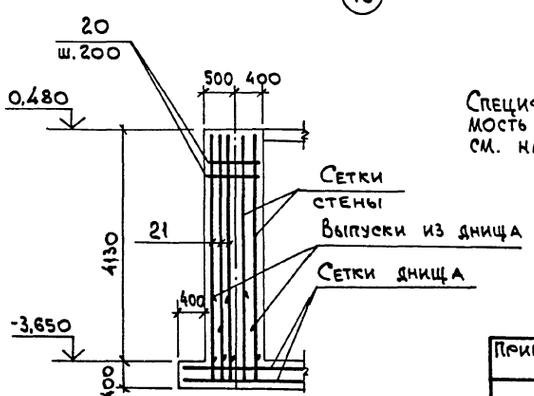


Спецификацию и ведомость расхода стали см. на листе 26.

| | | | | | | | |
|---|---|---|---|---|---|---|---|
| Привязан: | | | | 708-64.91 КЖ | | | |
| | | | Нач.отд. | Агранович | | | |
| | | | Н.контр. | Зорин | | | |
| | | | Гл.спец. | Зорин | Хранилище заполнителей бетона вместимостью 6тыс. куб. м с одним трактом загрузки и автоматизированной системой выдачи | Стадия | Лист | Листов |
| | | | Зав.гр. | Фридланд | | Р | 25 | |
| | | | Вед.инж. | Ломазова | Стена Стм 8...Стм 10. Армирование. | Харьковский Промстройниипроект | | |
| | | | Провер. | Журавлева | | | | |
| | | | Разраб. | Пилина | | | | |
| Инв. № | | | | | | | | |

Инв. № подл. | Подп. и дата | Взам. инв. №

Альбом 3

## Стм 11

Схема расположения наружных сеток

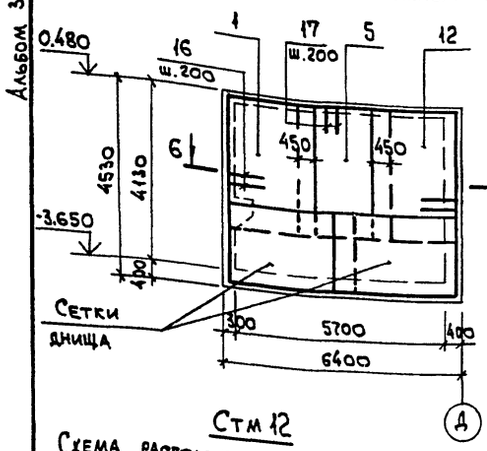


## Стм 11

Схема расположения внутренних сеток

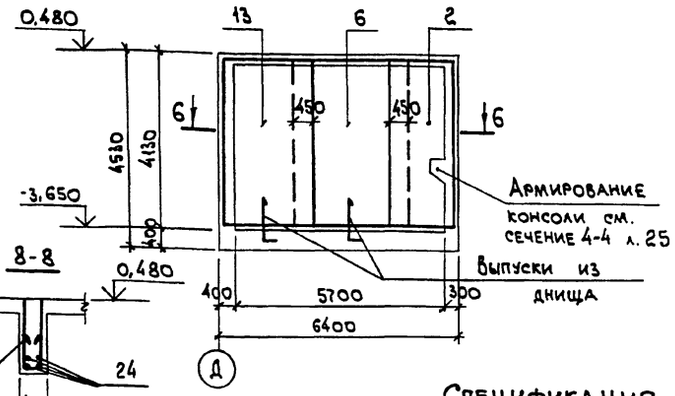


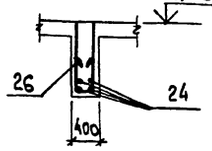


## Стм 12

Схема расположения наружных сеток

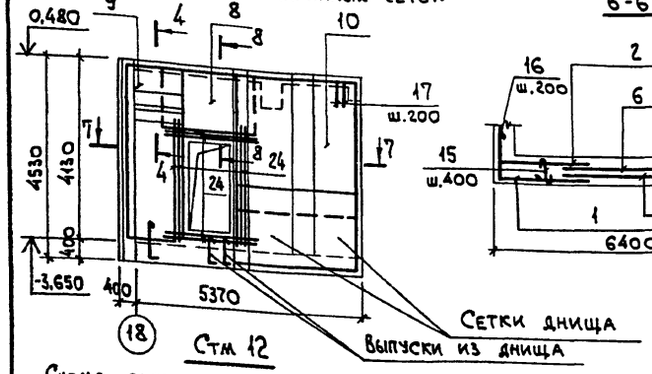


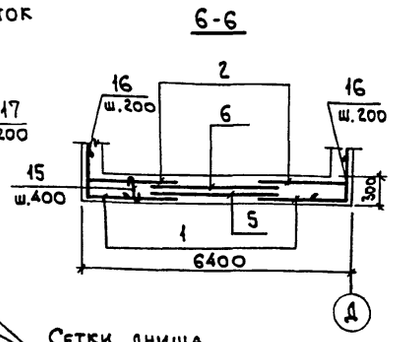


## Стм 12

Схема расположения внутренних сеток

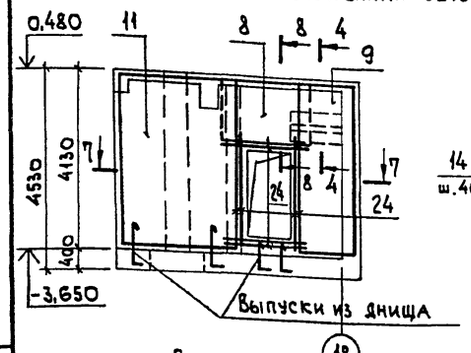


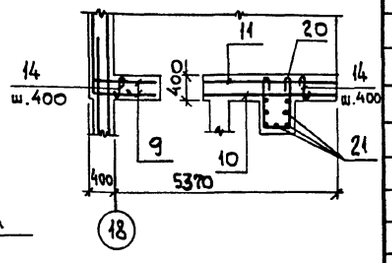


## Ведомость деталей

| Поз. | Эскиз |
|---|---|
| 14 | 350 |
| 15 | 250 |
| 16 | 1000 / 1000 |
| 17 | 650 / 650 |
| 20 | 450; 850 / 850 |
| 23 | 250; 650 / 400 |
| 26 | 350; 550 / 550 |

## Спецификация Стм 8 ... Стм 12

| Формат | Зона | Поз. | Обозначение | Наименование | Кол. | Примечание |
|---|---|---|---|---|---|---|
| | | | | **Стм 8** | | |
| | | | | Сборочные единицы | | |
| | | | | Сетка арматурная | | |
| | | 1 | ГОСТ23279-85 | 2С $\frac{12AIII}{10AIII}$ 215×315 $\frac{75}{75}$ | 6 | 52,0 |
| | | 2 | то же | 2С $\frac{12AIII}{10AIII}$ 215×405 $\frac{25}{75}$ | 8 | 67,5 |
| | | 3 | " | 2С $\frac{12AIII}{10AIII}$ 305×315 $\frac{75}{25}$ | 1 | 74,9 |
| | | 7 | " | 2С $\frac{12AIII}{10AIII}$ 160×315 $\frac{75}{100}$ | 1 | 41,0 |
| | | | | Изделие закладное | | |
| | | 01 | 5.900-2 | Сальник Ду 100, ℓ=500 | 1 | 13,9 |
| | | | | Детали | | |
| | | 14* | | ф6АI, ГОСТ5781-82*, ℓ=450 | 387 | 0,1 |
| | | 15* | | ф6АI, то же, ℓ=350 | 276 | 0,08 |
| | | 16* | | ф12АIII, ГОСТ5781-82*, ℓ=2000 | 52 | 1,8 |
| | | 17* | | ф8АIII, ГОСТ5781-82*, ℓ=1300 | 71 | 0,51 |
| | | 18 | | ф12АIII, ГОСТ5781-82*, ℓ=1900 | 14 | 1,7 |
| | | 19 | | ф12АIII, ГОСТ5781-82*, ℓ=5200 | 10 | 4,6 |
| | | | | Материалы | | |
| | | | | Бетон класса В20 | 21,3 | м³ |
| | | | | **Стм 9** | | |
| | | | | Сборочные единицы | | |
| | | | | Сетка арматурная | | |
| | | 3 | ГОСТ23279-85 | 2С $\frac{12AIII}{10AIII}$ 305×315 $\frac{75}{25}$ | 2 | 74,9 |
| | | 4 | то же | 2С $\frac{12AIII}{10AIII}$ 305×405 $\frac{25}{25}$ | 2 | 97,0 |
| | | | | Детали | | |
| | | 14* | | ф6АI, ГОСТ5781-82*, ℓ=450 | 240 | 0,1 |
| | | 17* | | ф8АIII, ГОСТ5781-82*, ℓ=1300 | 28 | 0,51 |
| | | 20* | | ф6АI, ГОСТ5781-82*, ℓ=2250 | 21 | 0,50 |
| | | 21 | | ф16АIII, ГОСТ5781-82*, ℓ=4500 | 7 | 7,1 |
| | | | | Материалы | | |
| | | | | Бетон класса В20 | 8,8 | м³ |
| | | | | **Стм 10** | | |
| | | | | Сборочные единицы | | |
| | | | | Сетка арматурная | | |
| | | 5 | ГОСТ23279-85 | 2С $\frac{12AIII}{10AIII}$ 295×315 $\frac{75}{75}$ | 1 | 71,1 |
| | | 6 | то же | 2С $\frac{12AIII}{10AIII}$ 295×405 $\frac{25}{75}$ | 1 | 92,2 |
| | | | | Детали | | |
| | | 14* | | ф6АI, ГОСТ5781-82*, ℓ=450 | 117 | 0,1 |
| | | 16* | | ф12АIII, ГОСТ5781-82*, ℓ=2000 | 21 | 1,8 |
| | | 17* | | ф8АIII, ГОСТ5781-82*, ℓ=1300 | 13 | 0,51 |
| | | 22 | | ф6АI, ГОСТ5781-82*, ℓ=3100 | 7 | 0,69 |
| | | 23* | | ф12АIII, то же, ℓ=1300 | 13 | 1,2 |
| | | | | Материалы | | |
| | | | | Бетон класса В20 | 3,3 | м³ |
| | | | | **Стм 11** | | |
| | | | | Сборочные единицы | | |
| | | | | Сетка арматурная | | |
| | | 1 | ГОСТ23279-85 | 2С $\frac{12AIII}{10AIII}$ 215×315 $\frac{75}{75}$ | 1 | 52,0 |
| | | 2 | то же | 2С $\frac{12AIII}{10AIII}$ 215×405 $\frac{25}{75}$ | 1 | 67,5 |
| | | 5 | " | 2С $\frac{12AIII}{10AIII}$ 295×315 $\frac{75}{75}$ | 1 | 71,1 |
| | | 6 | " | 2С $\frac{12AIII}{10AIII}$ 295×405 $\frac{25}{75}$ | 1 | 92,2 |
| | | 12 | " | 2С $\frac{12AIII}{10AIII}$ 215×315 $\frac{25}{75+275}$ | 1 | 49,2 |
| | | 13 | " | 2С $\frac{12AIII}{10AIII}$ 215×405 $\frac{25}{75+275}$ | 1 | 63,9 |
| | | | | Детали | | |
| | | 15* | | ф6АI, ГОСТ5781-82*, ℓ=350 | 276 | 0,08 |
| | | 17* | | ф8АIII, то же, ℓ=1300 | 29 | 0,51 |
| | | | | Материалы | | |
| | | | | Бетон класса В20 | 7,4 | м³ |
| | | | | **Стм 12** | | |
| | | | | Сборочные единицы | | |
| | | | | Сетка арматурная | | |
| | | 8 | ГОСТ23279-85 | 2С $\frac{12AIII}{12AIII}$ 165×175 $\frac{75}{25}$ | 2 | 27,2 |
| | | 9 | то же | 2С $\frac{12AIII}{10AIII}$ 155×405 $\frac{25}{75+275}$ | 2 | 45,3 |
| | | 10 | " | 2С $\frac{12AIII}{10AIII}$ 285×315 $\frac{75}{25}$ | 1 | 70,1 |
| | | 11 | " | 2С $\frac{12AIII}{10AIII}$ 285×405 $\frac{25}{25}$ | 1 | 90,9 |
| | | | | Детали | | |
| | | 14* | | ф6АI, ГОСТ5781-82*, ℓ=450 | 260 | 0,1 |
| | | 17* | | ф8АIII, то же, ℓ=1300 | 27 | 0,51 |
| | | 20* | | ф6АI, " , ℓ=2250 | 21 | 0,50 |
| | | 24 | | ф16АIII, " , ℓ=3000 | 16 | 4,7 |
| | | 21 | | ф16АIII, " , ℓ=4500 | 7 | 7,1 |
| | | 25 | | ф6АI, " , ℓ=1250 | 7 | 0,28 |
| | | 26* | | ф6АI, " , ℓ=1550 | 6 | 0,34 |
| | | | | Материалы | | |
| | | | | Бетон класса В20 | 9,7 | м³ |

*) поз. 14...17; 20; 23; 26 см. ведомость деталей

## Ведомость расхода стали на элемент, кг

| Марка элемента | Изделия арматурные: Арматура класса А-III, ГОСТ 5781-82* ф8 | ф10 | ф12 | ф16 | | Итого | А-I ф6 | | Всего | Изделия закладные: Прокат марки С235, ГОСТ 5.900.2 Сальник Ду100 | | Всего | Общий расход |
|---|---|---|---|---|---|---|---|---|---|---|---|---|---|
| Стм 8 | 36,2 | 396,0 | 688,0 | – | | 1120,2 | 60,8 | | 1181,0 | 13,9 | | 13,9 | 1194,9 |
| Стм 9 | 14,3 | 139,2 | 204,6 | 49,7 | | 407,8 | 34,5 | | 442,3 | – | | – | 442,3 |
| Стм 10 | 6,6 | 67,3 | 149,4 | – | | 223,3 | 16,5 | | 239,8 | – | | – | 239,8 |
| Стм 11 | 14,8 | 165,5 | 230,4 | – | | 410,7 | 22,0 | | 432,7 | – | | – | 432,7 |
| Стм 12 | 13,8 | 131,6 | 174,4 | 124,9 | | 444,7 | 40,1 | | 484,8 | – | | – | 484,8 |

Альбом 3 — Взам. инв. № | Подп. и дата | Инв. № подл.

Привязан:

Инв. №

| | | |
|---|---|---|
| Нач.отд. | Агранович | |
| Н.контр. | Зорин | |
| Гл.спец. | Зорин | |
| Зав. гр. | Фридланд | |
| Вед.инж. | Ломазова | |
| Провер. | Журавлева | |
| Разраб. | Пилина | |

708-64.91 КЖ

Хранилище заполнителей бетона вместимостью 6 тыс. куб.м с одним трактом загрузки и автоматизированной системой выдачи

Стена Стм 11, Стм 12. Армирование. Ведомость расхода стали.

| Стадия | Лист | Листов |
|---|---|---|
| Р | 26 | |

Харьковский Промстройниипроект

Альбом 3

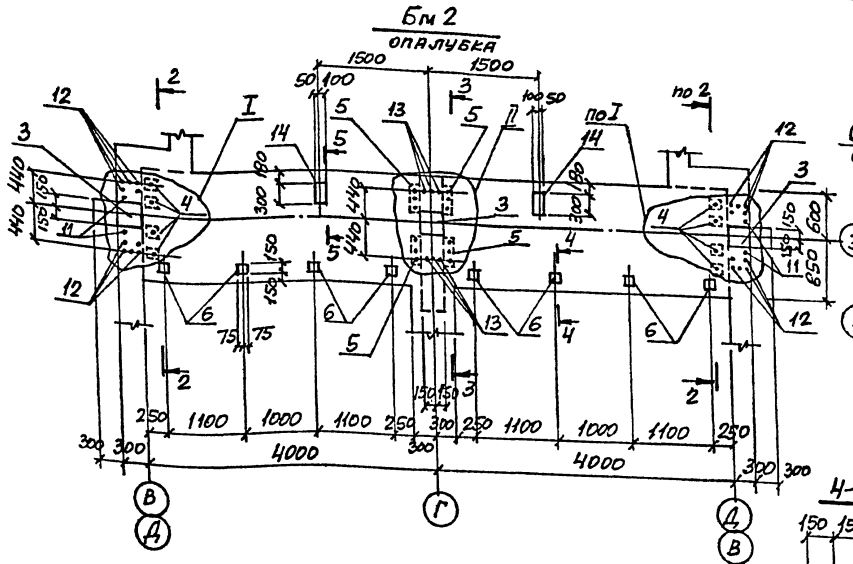


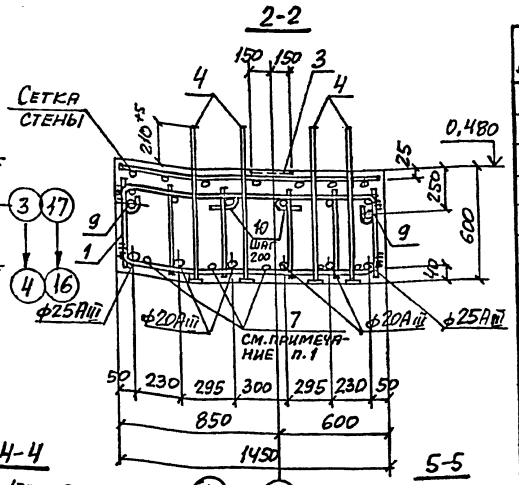


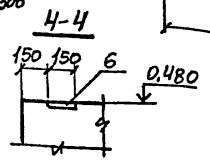


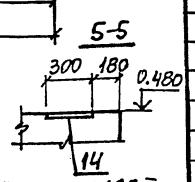


## Спецификация Бм 2

| Формат | Зона | Поз. | Обозначение | Наименование | Кол. | Примечание |
|---|---|---|---|---|---|---|
| | | | | Сборочные единицы | | |
| | | 1 | 708-64.91 КЖ.И-КП1...КП8 | Каркас пространственный КП2 | 2 | 211,2 |
| | | 2 | 708-64.91 КЖ.И-С17 | Сетка арматурная С17 | 1 | 122,3 |
| | | 3 | 1.400-15.В1.130-55 | Изделие закладное МН126-3 | 3 | 6,7 |
| | | 4 | 708-64.91 КЖ.И-МН1 | МН1 | 8 | 3,2 |
| | | 5 | 708-64.91 КЖ.И-МН2 | МН2 | 4 | 34,4 |
| | | 6 | 1.400-15.В1.120-43 | МН112-2 | 8 | 2,7 |
| | | 14 | 1.400-15.В1.150-13 | МН135-2 | 2 | 4,8 |
| | | | | Детали | | |
| | | 7* | | ф14АIII, ГОСТ 5781-82, ℓ=1700 | 10 | 21 |
| | | 8 | | ф16АIII, То же, ℓ=3400 | 5 | 5,4 |
| | | 9 | | ф12АIII, " , ℓ=3700 | 4 | 3,3 |
| | | 10* | | ф8АI, " , ℓ=1000 | 52 | 0,40 |
| | | 11 | | ф22АIII, " , ℓ=960 | 4 | 2,9 |
| | | 12 | | ф32АIII, " , ℓ=1310 | 20 | 8,3 |
| | | 13 | | ф36АIII, " , ℓ=1410 | 6 | 11,3 |
| | | 15* | | ф12АIII, " , ℓ=2550 | 6 | 2,3 |
| | | 16* | | ф8АI, " , ℓ=1700 | 8 | 0,67 |
| | | | | Материалы | | |
| | | | | Бетон класса В20 | 6,4 | м3 |

*) Позиции 7;10;15;16 см. ведомость деталей.

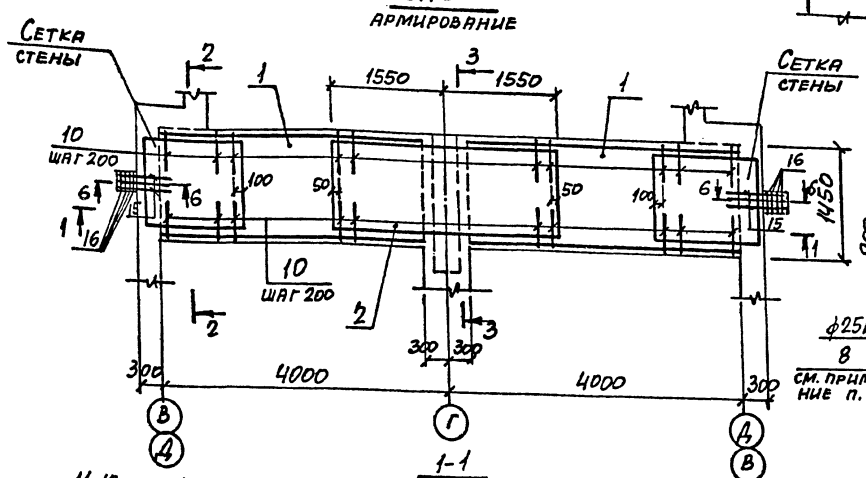


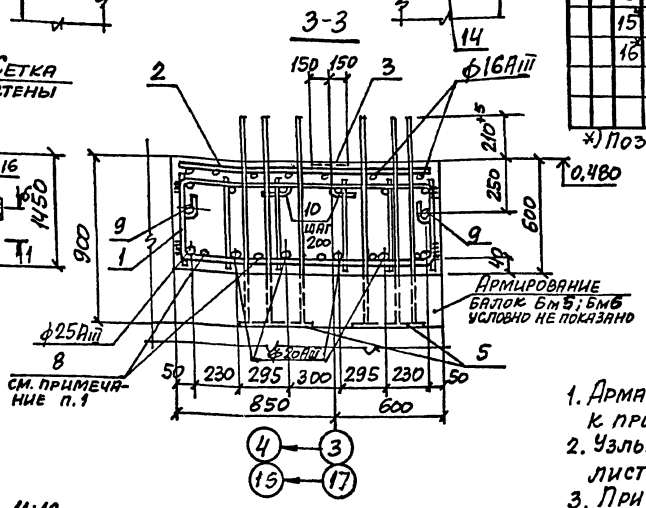


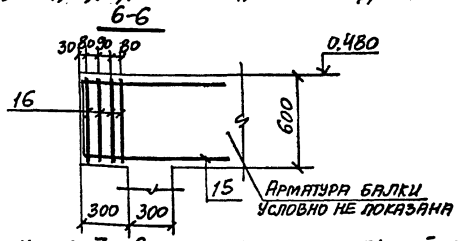


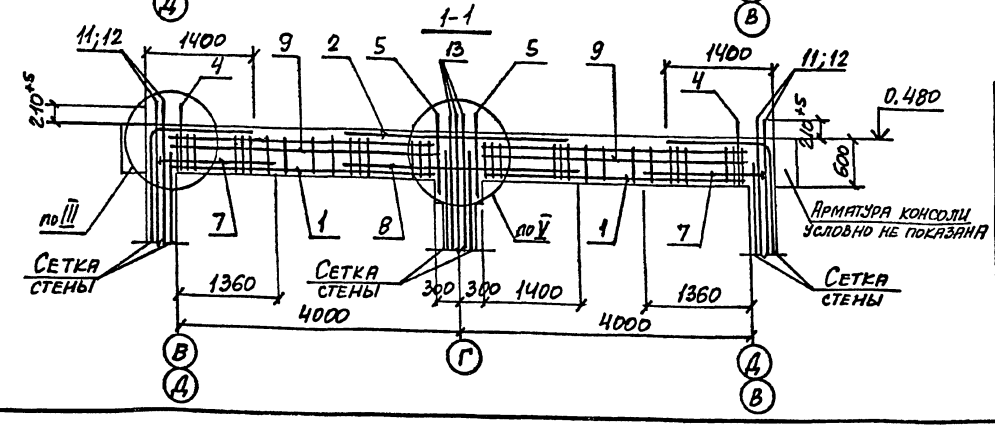


## Ведомость деталей

| Поз. | Эскиз |
|---|---|
| 7 | 2,5d; 1600; 7d |
| 10 | 550; 150; 250 |
| 15 | 550; 1000; 1000 |
| 16 | 550; 250 |

1. Арматуру поз. 7 и 8 привязать вязальной проволокой к пространственному каркасу КП2.
2. Узлы I...III смотрите на листе 33; узел V – на листе 34.
3. При устройстве высаженных головок в деталях поз. 7 длина заготовки назначается в соответствии с принятой технологией изготовления. Допускается замена высаженных головок шайбами 45×45×10.
4. Ведомость расхода стали см. на листе 31.
5. Закладные изделия поз. 14 установить только в балке по оси 17.

Привязан:

Инв.

| | | | | | | | |
|---|---|---|---|---|---|---|---|
| | | | | 708-64.91 КЖ | | | |
| Нач. отд. | Игранович | | | Хранилище заполнителей бетона вместимостью 6 тыс. куб. м с одним трактом загрузки и автоматизированной системой выдачи | Стадия | Лист | Листов |
| Н. контр. | Зорин | | | | Р | 28 | |
| Гл. спец. | Зорин | | | | | | |
| Зав. гр. | Фридланд | | | | | | |
| Вед. инж. | Помазова | | | Балка монолитная Бм 2 | Харьковский Промстройниипроект | | |
| Провер. | Помазова | | | | | | |
| Разраб. | Артеменко | | | | | | |

Инв. № подл. | Подпись и дата | Взам. инв. №

Альбом 3

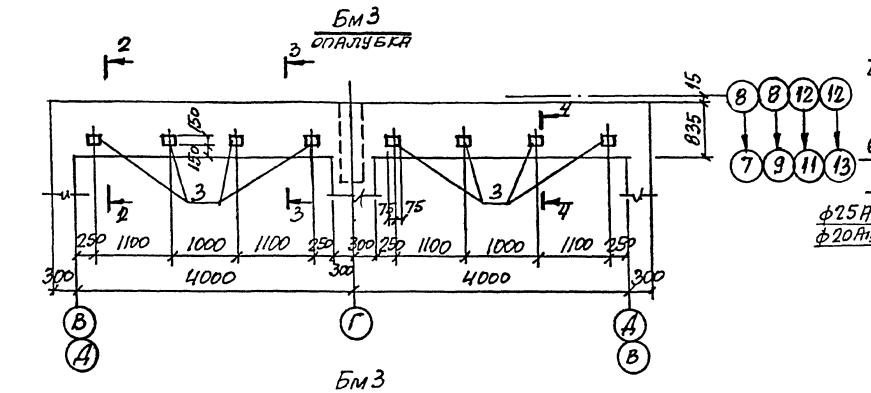


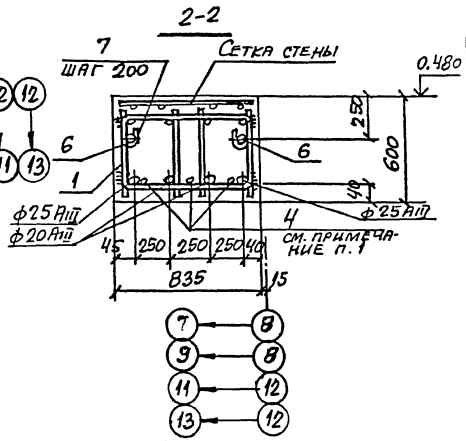


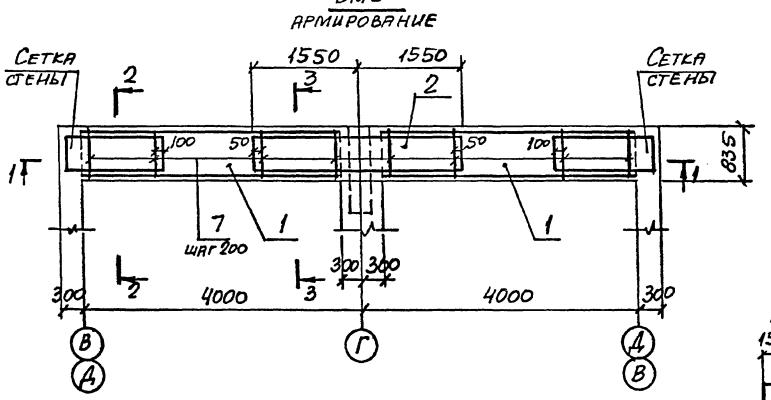


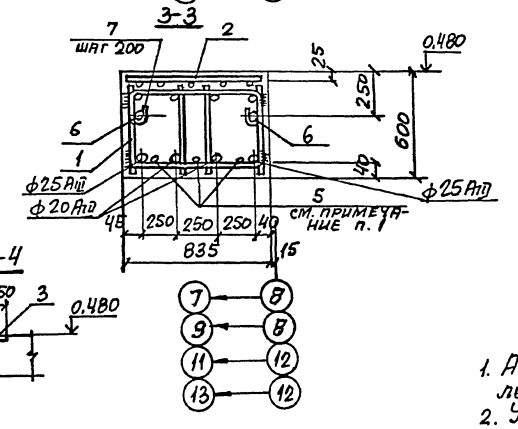


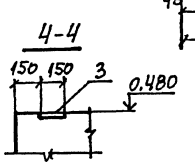


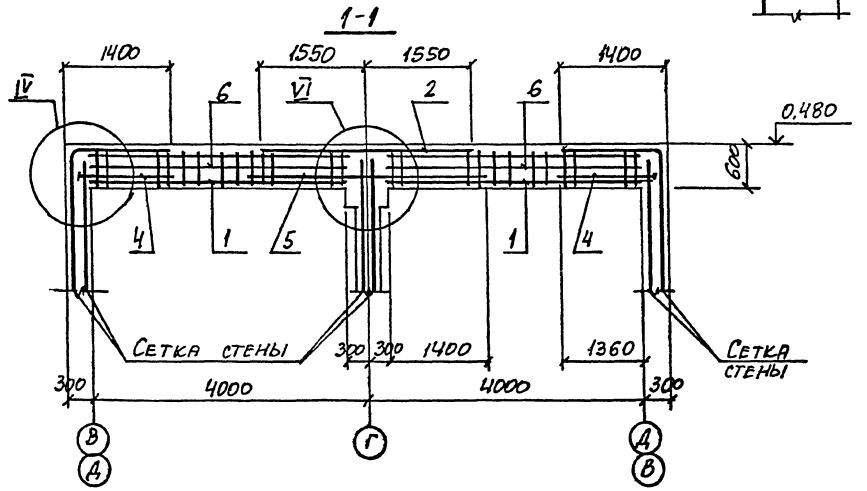


## Спецификация Бм3

| Формат | Зона | Поз. | Обозначение | Наименование | Кол. | Примечание |
|---|---|---|---|---|---|---|
| | | | | Сборочные единицы | | |
| | | 1 | 70В-64.91 КЖ.И-КП1...КП3, КП8 | Каркас пространственный КП3 | 2 | 144,2 |
| | | 2 | 70В-64.91 КЖ.И-С18 | Сетка арматурная С18 | 1 | 61,5 |
| | | 3 | 1.400-15. В1. 120-43 | Изделие закладное МН112-2 | 8 | 2,7 |
| | | | | Детали | | |
| | | 4* | | ф14 Aш ГОСТ 5781-82*, ℓ=1700 | 6 | 2,1 |
| | | 5 | | ф16 Aш, То же, ℓ=3400 | 3 | 5,4 |
| | | 6 | | ф12 Aш, " , ℓ=3700 | 4 | 3,3 |
| | | 7* | | ф8 Aт, " ℓ=1400 | 26 | 0,55 |
| | | | | Материалы | | |
| | | | | Бетон класса В20 | 3,7 | м³ |

*) Позиции 4; 7 см. ведомость деталей.

## Ведомость деталей

| Поз. | Эскиз |
|---|---|
| 4 | 2,5d; 1600; 7d |
| 7 | 790; 250; 250 |

1. Арматуру поз. 4 и 5 привязать вязальной проволокой к пространственному каркасу КП3.
2. Узел IV смотрите на листе 33; узел VI – на листе 34.
3. При устройстве высаженных головок в деталях поз. 4 длина заготовки назначается в соответствии с принятой технологией изготовления. Допускается замена высаженных головок шайбами 45×45×10.
4. Ведомость расхода стали см. на листе 31.

| | | | |
|---|---|---|---|
| Нач.отд. | Огранович | | |
| Н.контр. | Зорин | | |
| Гл.спец. | Зорин | | |
| Зав.гр. | Фридланд | | |
| Вед.инж. | Помазова | | |
| Провер. | Помазова | | |
| Разраб. | Артеменко | | |

Привязан:

Инв. №

70В-64.91 КЖ

Хранилище заполнителей бетона вместимостью 6 тыс. куб.м с одним трактор. загрузки и автоматизированной системой выдачи

Балка монолитная Бм3

| Стадия | Лист | Листов |
|---|---|---|
| Р | 29 | |

Харьковский Промстройниипроект

Инв. № подл. | Подпись и дата | Взам. инв. №

Альбом 3

## Бм1
### опалубка

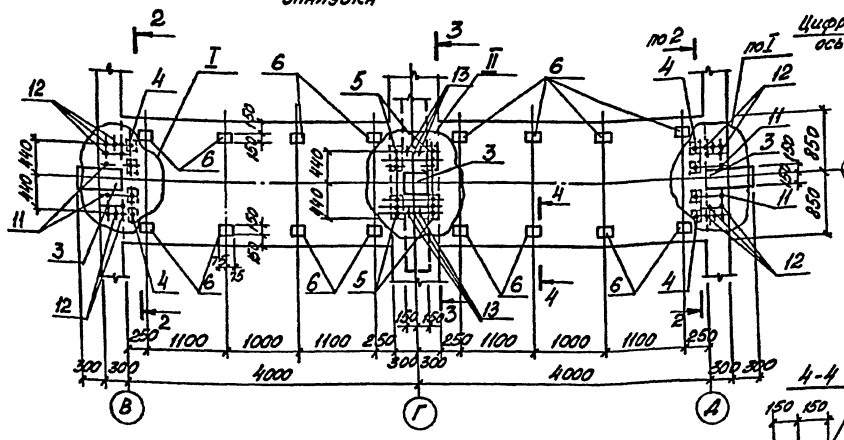


## 2-2

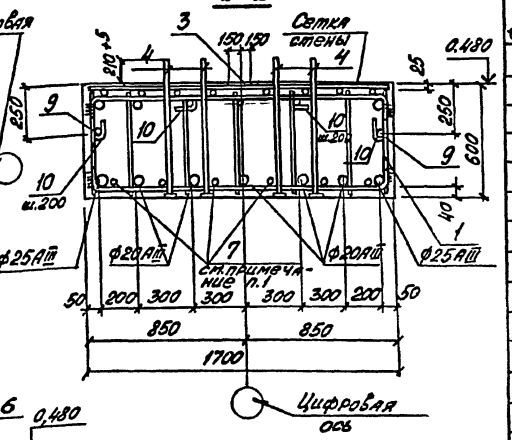


## 4-4

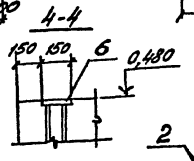

## Бм1
### Армирование

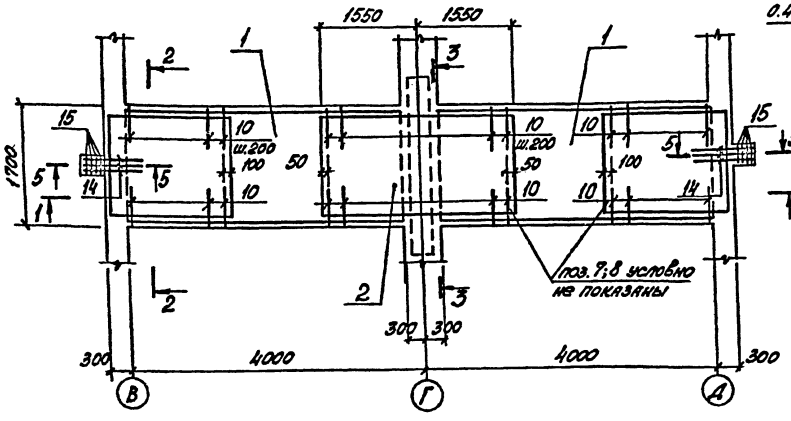


## 3-3

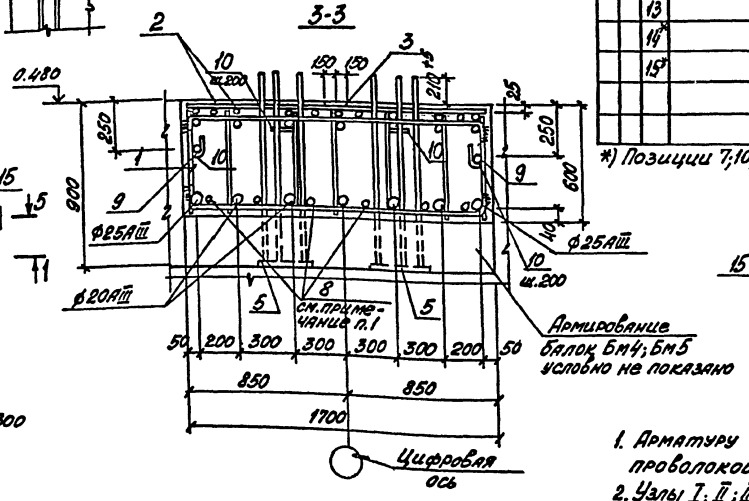


## 5-5

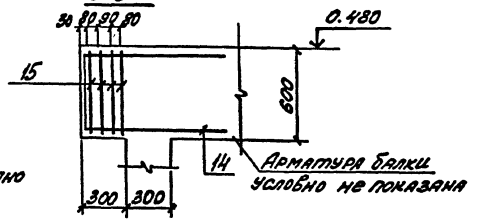


## Спецификация Бм1

| Формат | Зона | Поз. | Обозначение | Наименование | Кол. | Примечание |
|---|---|---|---|---|---|---|
| | | | | Сборочные единицы | | |
| | | 1 | 708-64.91 КЖ.И - КП1... КП3; КП8 | Каркас пространственный КП1 | 2 | 238,0 |
| | | 2 | 708 - 64.91 КЖ.И-С16 | Сетка арматурная С16 | 1 | 134,8 |
| | | 3 | 1.400-15.В1. 130-55 | Изделие закладное МН126-3 | 3 | 6,7 |
| | | 4 | 708 -64.91 КЖ.И-МН1 | МН1 | 8 | 3,2 |
| | | 5 | 708 - 64.91 КЖ.И-МН2 | МН2 | 4 | 34,4 |
| | | 6 | 1.400-15.В1.120-43 | МН112-2 | 16 | 2,7 |
| | | | | Детали | | |
| | | 7* | | ф14АIII, ГОСТ 5781-82*, ℓ=1700 | 12 | 2,1 |
| | | 8 | | ф16АIII, то же, ℓ=3400 | 6 | 5,4 |
| | | 9 | | ф12АIII, " , ℓ=3700 | 4 | 3,3 |
| | | 10* | | ф8АI, " , ℓ=1000 | 52 | 0,40 |
| | | 11 | | ф22АIII, " , ℓ=960 | 4 | 2,9 |
| | | 12 | | ф32АIII, " , ℓ=1310 | 20 | 8,3 |
| | | 13 | | ф36АIII, " , ℓ=1410 | 6 | 11,3 |
| | | 14* | | ф12АIII, " , ℓ=2550 | 6 | 2,3 |
| | | 15* | | ф8АI, " , ℓ=1700 | 8 | 0,67 |
| | | | | Материалы | | |
| | | | | Бетон класса В20 | 7,6 | м³ |

*) Позиции 7;10;14;15 см. ведомость деталей.

## 1-1

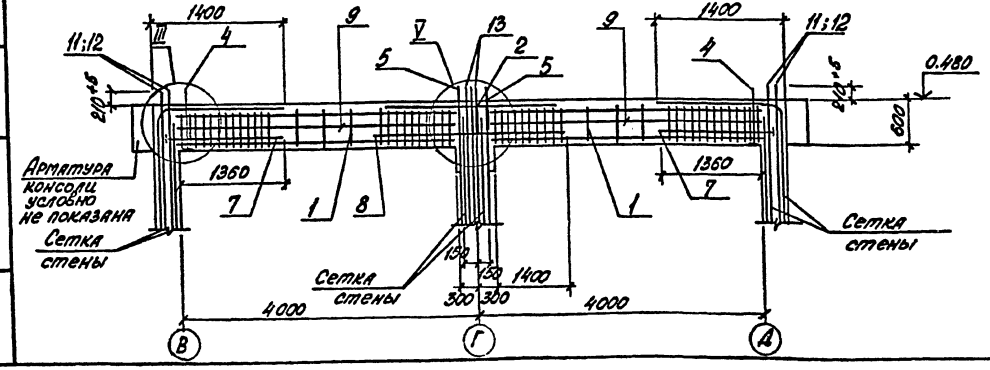


## Ведомость деталей

| Поз. | Эскиз |
|---|---|
| 7 | 1600, 7d, 25d |
| 10 | 550, 150, 250 |
| 14 | 550, 1000, 1000 |
| 15 | 550, 250 |

1. Арматуру поз. 7 и 8 привязать вязальной проволокой к пространственному каркасу КП1.
2. Узлы I; II; III смотрите на листе 33; узел V – на листе 34.
3. При устройстве высаженных головок в деталях поз.7 длина заготовки назначается в соответствии с принятой технологией изготовления.
   Допускается замена высаженных головок шайбами 45×45×10.
4. Ведомость расхода стали см. на листе 31.

Привязан:

Инв. №

| | | | |
|---|---|---|---|
| Нач.отд. | Агранович | | |
| Н.контр. | Зорин | | |
| Гл.спец. | Зорин | | |
| Зав.гр. | Фрицпяна | | |
| Вед.инж. | Ломазова | | |
| Провер. | Ломазова | | |
| Разраб. | Артеменко | | |

708-64.91 КЖ

Хранилище заполнителей бетона вместимостью 6 тыс. куб.м с одним трактом загрузки и автоматизированной системой выдачи

| Стадия | Лист | Листов |
|---|---|---|
| Р | 27 | |

Балка монолитная Бм1

Харьковский ПРОМСТРОЙНИИПРОЕКТ

Взам. инв. № | Подпись и дата | Инв. № подл.

Альбом 3

## Бм4
### Опалубка

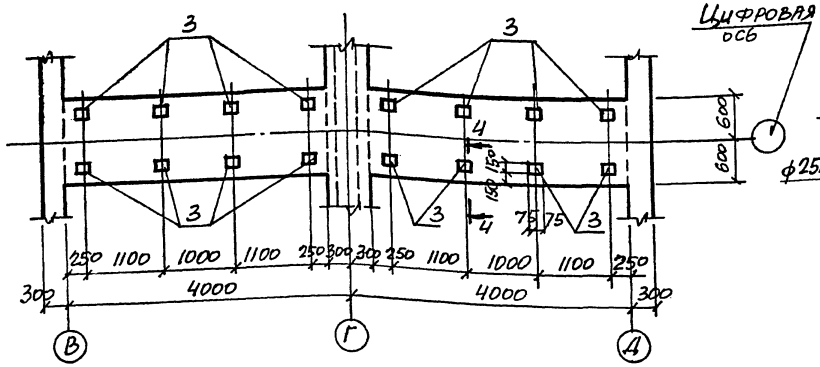


## 2-2

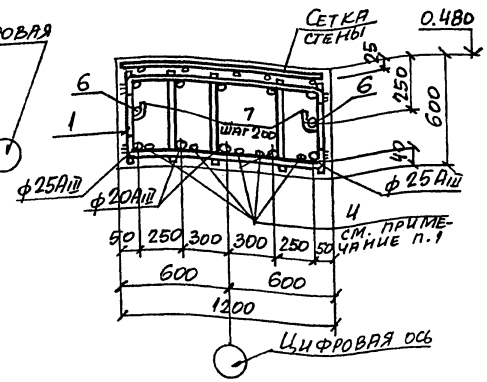


## Бм4
### Армирование

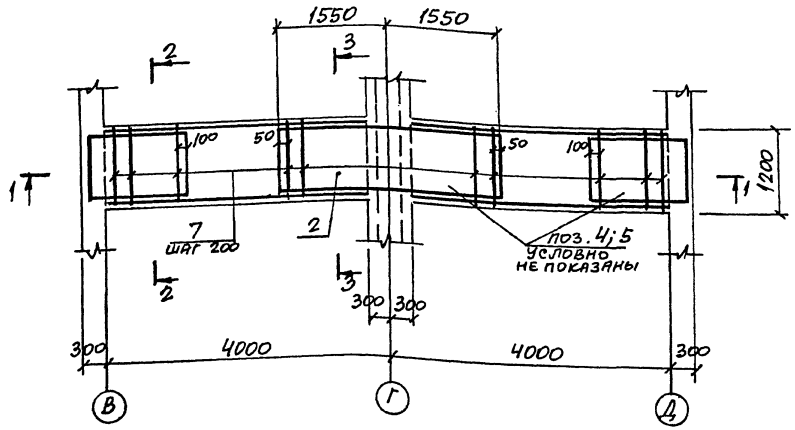


## 3-3

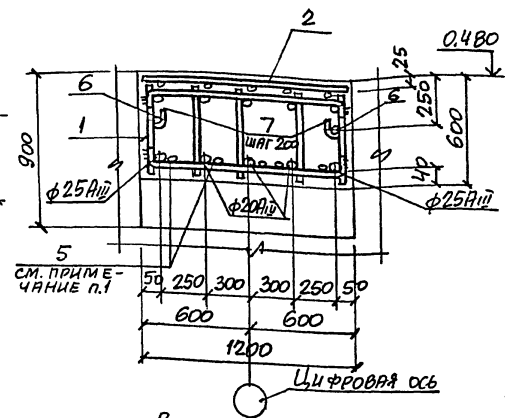


## 1-1

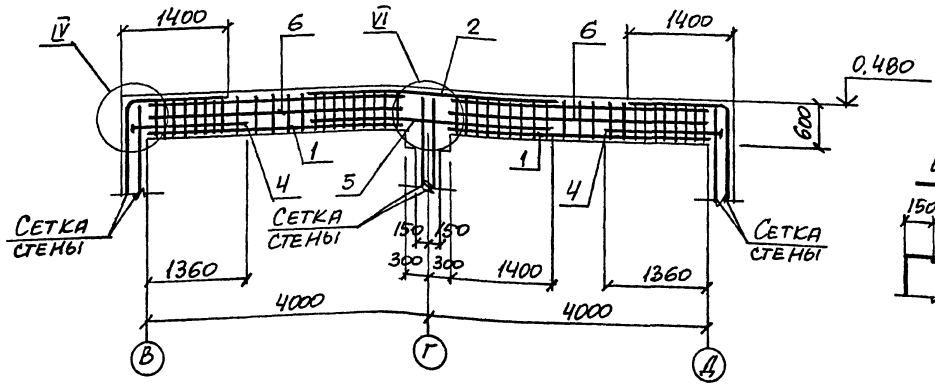


## 4-4

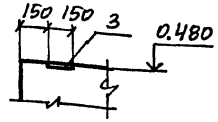


## Спецификация Бм4

| Формат | Зона | Поз. | Обозначение | Наименование | Кол. | Примечание |
|---|---|---|---|---|---|---|
| | | | | Сборочные единицы | | |
| | | 1 | 708-64.91 КЖ.И-КП1...КП3, КП8 | Каркас пространственный КП8 | 2 | 177,2 |
| | | 2 | 708-64.91 КЖ.И-С53 | Сетка арматурная С53 | 1 | 109,8 |
| | | 3 | 1.400-15.В1.120-43 | Изделие закладное МН112-2 | 16 | 2,7 |
| | | | | Детали | | |
| | | 4* | | ф14АIII, ГОСТ5781-82*, ℓ=1700 | 10 | 2,1 |
| | | 5 | | ф16АIII, То же, ℓ=3400 | 5 | 5,4 |
| | | 6 | | ф12АIII, " , ℓ=3700 | 4 | 3,3 |
| | | 7* | | ф8АI, " , ℓ=1750 | 26 | 0,69 |
| | | | | Материалы | | |
| | | | | Бетон класса В20 | 5,3 | м³ |

*) Позиции 4; 7 см. ведомость деталей.

## Ведомость деталей

| Поз. | Эскиз |
|---|---|
| 4 | 2,6d; d; 1600; 7d |
| 7 | 1150; 250; 250 |

1. Арматуру поз. 4; 5 привязать вязальной проволокой к пространственному каркасу КП8.
2. Узел IV смотрите на листе 33; узел VI-на листе 34.
3. При устройстве высаженных головок в деталях поз. 4 длина заготовки назначается в соответствии с принятой технологией изготовления. Допускается замена высаженных головок шайбами 45×45×10.
4. Ведомость расхода стали смотрите на листе 31.

| | | | | |
|---|---|---|---|---|
| Нач. отд. | Игранович | | 708-64.91 КЖ | |
| Н. контр. | Зорин | | | |
| Гл. спец. | Зорин | | | |
| Зав. гр. | Фридланд | | Хранилище заполнителей бетона вместимостью 6 тыс. куб. м с одним трактом загрузки и автоматизированной системой выдачи | Стадия: Р; Лист: 30; Листов: |
| Вед. инж. | Ломазова | | | |
| Провер. | Ломазова | | | |
| Разраб. | Артеменко | | Балка монолитная Бм4 | Харьковский Промстройниипроект |

Привязан:

Инв. №

Инв. № подл. | Подпись и дата | Взам. инв. №

Альбом 3

## Бм 5

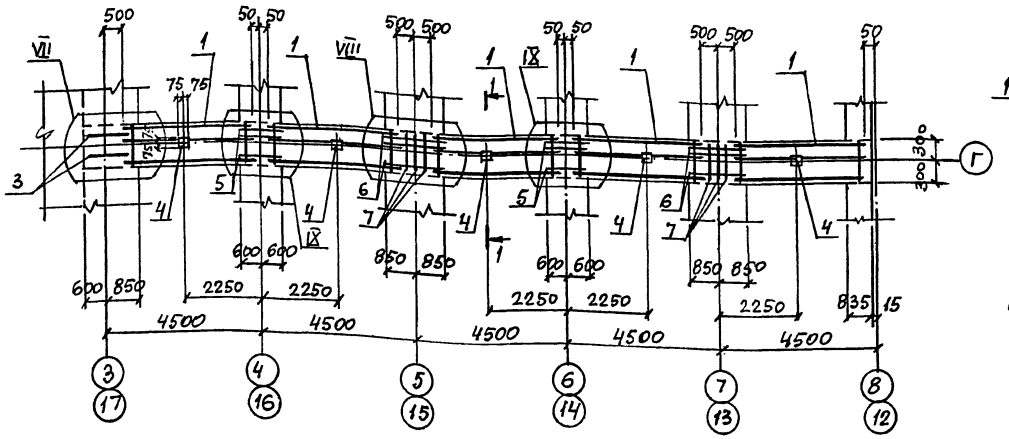


## 1-1

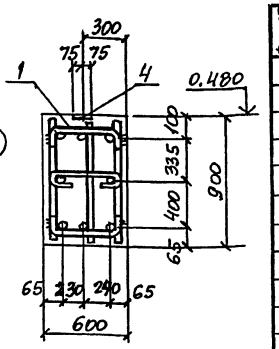


## Бм 6

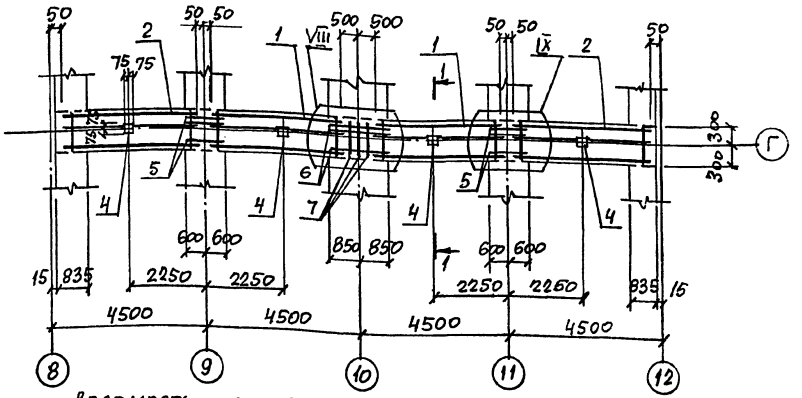


## Ведомость деталей

| Поз. | Эскиз |
|---|---|
| 7 | 770 / 450 |
| 8 | 520 / 270 |
| 9 | 450; 60 60 |
| 10 | 450 |

## Спецификация Бм 5; Бм 6

| Формат | Зона | Поз. | Обозначение | Наименование | Кол. Бм5 | Кол. Бм6 | Примечание |
|---|---|---|---|---|---|---|---|
| | | | | Сборочные единицы | | | |
| | | 1 | 708-64.91 КЖ.И-КП4; КП5 | Каркас пространственный КП5 | 5 | 2 | 140,6 |
| | | 2 | То же | КП4 | – | 2 | 156,8 |
| | | 3 | 708-64.91 КЖ.И-Кр9 | Каркас плоский Кр9 | 2 | – | 14,4 |
| | | 4 | 1.400-15.В1. 120-43 | Изделие закладное МН112-2 | 5 | 4 | 2,7 |
| | | | | Детали | | | |
| | | 5 | | ф28АIII ГОСТ 5781-82*, ℓ=600 | 12 | 12 | 2,9 |
| | | 6 | | ф28АIII, То же, ℓ=1500 | 12 | 6 | 7,3 |
| | | 7* | | ф8АI, ℓ=2600 | 6 | 3 | 1,0 |
| | | 8* | | ф8АI, ℓ=1750 | 12 | 4 | 0,69 |
| | | 9* | | ф8АI, ℓ=570 | 6 | – | 0,23 |
| | | 10* | | ф8АI, ℓ=550 | 3 | – | 0,22 |
| | | | | Материалы | | | |
| | | | | Бетон класса В20 | 122 | 97 | м³ |

*) Позиции 7...10 см. ведомость деталей.

Узлы VII...IX смотрите на листе 34.

## Ведомость расхода стали на элемент, кг

| Марка элемента | Изделия арматурные: Арматура класса А-III ГОСТ 5781-82* ф12 | ф14 | ф16 | ф20 | ф22 | ф25 | ф28 | ф32 | ф36 | Итого | Арматура класса А-I ГОСТ 5781-82* ф8 | ф10 | ф12 | Итого | Всего | Изделия закладные: Арматура класса А-III ГОСТ 5781-82* ф12 | ф22 | ф36 | Итого | Прокат марки С235 ГОСТ 19903-74* δ=8 | δ=10 | δ=16 | δ=28 | Итого | Всего | Общий расход |
|---|---|---|---|---|---|---|---|---|---|---|---|---|---|---|---|---|---|---|---|---|---|---|---|---|---|---|
| Бм 1 | 27,0 | 25,2 | 115,0 | 91,0 | 11,6 | 188,1 | – | 166,0 | 67,8 | 691,7 | 63,7 | – | 213,2 | 276,9 | 968,6 | 23,8 | 19,2 | 104,4 | 147,4 | 39,5 | – | 6,4 | 34,0 | 79,9 | 227,3 | 1195,9 |
| Бм 2 | 27,0 | 21,0 | 97,8 | 72,8 | 11,6 | 176,2 | – | 166,0 | 67,8 | 640,2 | 56,4 | – | 194,5 | 250,9 | 891,1 | 17,4 | 19,2 | 104,4 | 141,0 | 29,1 | 5,6 | 6,4 | 34,0 | 75,1 | 216,1 | 1107,2 |
| Бм 3 | 9,9 | 12,6 | 63,4 | 36,4 | – | 116,8 | – | – | – | 239,1 | 29,5 | | 134,2 | 163,7 | 402,8 | 10,4 | – | – | 10,4 | 11,2 | – | – | – | 11,2 | 21,6 | 424,4 |
| Бм 4 | 13,2 | 21,0 | 86,0 | 54,6 | – | 164,3 | – | – | – | 339,1 | 40,8 | – | 166,4 | 207,2 | 546,3 | 20,8 | – | – | 20,8 | 22,4 | – | – | – | 22,4 | 43,2 | 589,5 |
| Бм 5 | – | – | – | – | – | – | 720,6 | – | – | 720,6 | 136,9 | 13,7 | – | 150,6 | 871,2 | 6,5 | – | – | 6,5 | 7,0 | – | – | – | 7,0 | 13,5 | 884,7 |
| Бм 6 | – | – | – | – | – | – | 563,4 | – | – | 563,4 | 105,6 | 10,1 | – | 115,7 | 678,7 | 5,2 | – | – | 5,2 | 5,6 | – | – | – | 5,6 | 10,8 | 689,5 |

Привязан:

Инв. №

| | | | |
|---|---|---|---|
| Нач. отд. | Атранович | | |
| Н. контр. | Зорин | | |
| Гл. спец. | Зорин | | |
| Зав. гр. | Фридлянд | | |
| Вед. инж. | Ломазова | | |
| Провер. | Ломазова | | |
| Разраб. | Артеменко | | |

708-64.91 КЖ

Хранилище заполнителей бетона вместимостью 6 тыс. куб. м с одним трактом загрузки и автоматизированной системой выдачи

Балка монолитная Бм 5; Бм 6. Ведомость расхода стали

| Стадия | Лист | Листов |
|---|---|---|
| Р | 31 | |

Харьковский Промстройниипроект

Инв. № подл. | Подпись и дата | Взам. инв. №

Альбом 3

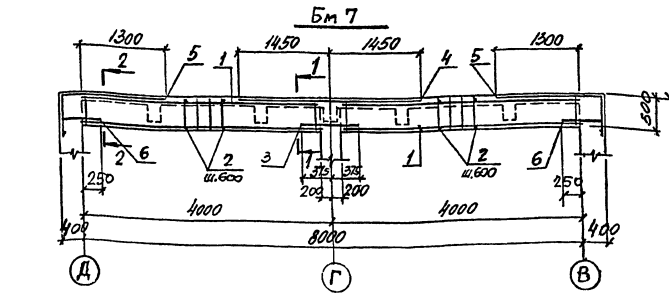


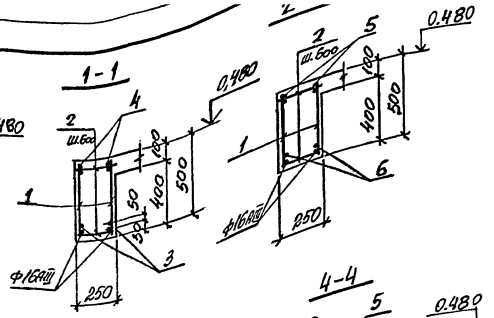


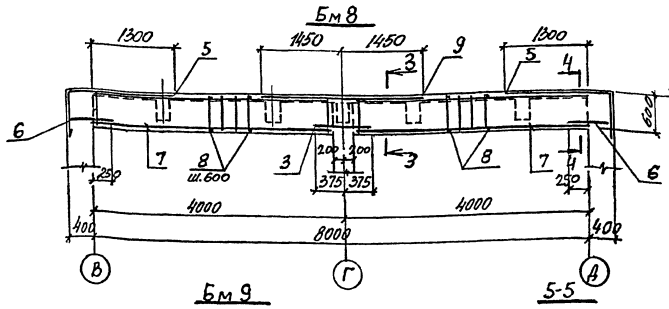


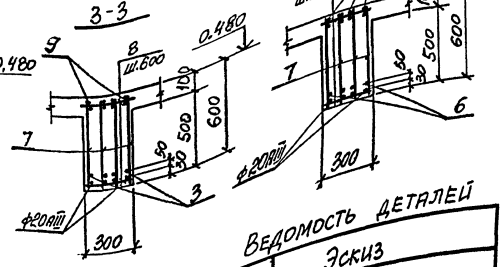


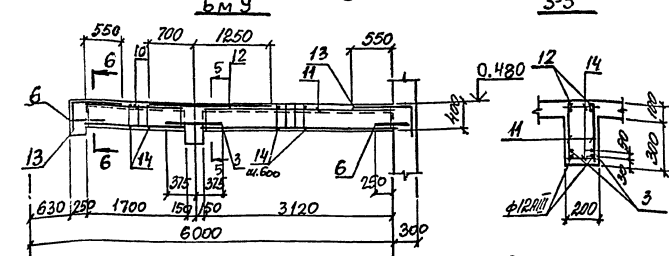


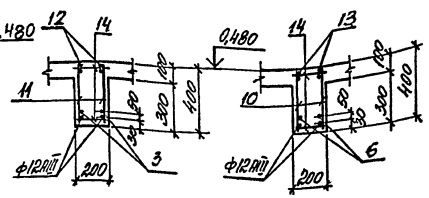


Расчетная схема Бм7

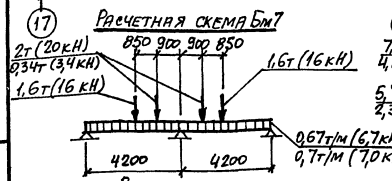


Расчетная схема Бм8

Ведомость деталей

| Поз. | Эскиз |
|---|---|
| 5 | 650 / 1650 |
| 13 | 450 / 800 |

| Поз. | Обозначение | Наименование | Кол. | Примечание |
|---|---|---|---|---|
| | | Бм 7 | | |
| | | Сборочные единицы | | |
| 1 | 708-64.91 КЖ.И-Кр17...Кр20 | Каркас плоский Кр18 | 4 | 12,1 |
| 06 | 1.400-15.В.1.130-22 | Изделие закладное МН120-5 | 4 | 5,2 |
| | | Детали | | |
| 2 | | ф6АIII, ГОСТ 5781-82*, ℓ=220 | 28 | 0,05 |
| 3 | | ф10АIII, То же, ℓ=750 | 2 | 0,46 |
| 4 | | ф20АIII, " , ℓ=2900 | 2 | 7,2 |
| 5* | | ф12АIII, " , ℓ=2300 | 4 | 2,0 |
| 6 | | ф10АIII, " , ℓ=600 | 4 | 0,37 |
| | | Материалы | | |
| | | Бетон класса В20 | 1,0 | м³ |
| | | Бм 8 | | |
| | | Сборочные единицы | | |
| 7 | 708-64.91 КЖ.И-Кр17...Кр20 | Каркас плоский Кр17 | 8 | 17,3 |
| | | Детали | | |
| 3 | | ф10АIII, ГОСТ 5781-82*, ℓ=750 | 4 | 0,46 |
| 5* | | ф12АIII, То же, ℓ=2300 | 8 | 2,0 |
| 6 | | ф10АIII, " , ℓ=600 | 8 | 0,37 |
| 8 | | ф6АIII, " , ℓ=270 | 28 | 0,06 |
| 9 | | ф25АIII, " , ℓ=2900 | 4 | 11,2 |
| | | Материалы | | |
| | | Бетон класса В20 | 1,4 | м³ |
| | | Бм 9 | | |
| | | Сборочные единицы | | |
| 10 | 708-64.91 КЖ.И-Кр17...Кр20 | Каркас плоский Кр19 | 2 | 3,9 |
| 11 | То же | Кр20 | 2 | 6,9 |
| 06 | 1.400-15.В.1.130-22 | Изделие закладное МН120-5 | 1 | 5,2 |
| | | Детали | | |
| 3 | | ф10АIII, ГОСТ 5781-82*, ℓ=750 | 2 | 0,46 |
| 6 | | ф10АIII, То же, ℓ=600 | 4 | 0,37 |
| 12 | | ф12АIII, " , ℓ=1950 | 2 | 1,7 |
| 13* | | ф10АIII, " , ℓ=1250 | 4 | 0,77 |
| 14 | | ф6АI, " , ℓ=170 | 16 | 0,04 |
| | | Материалы | | |
| | | Бетон класса В20 | 0,4 | м³ |

*) Позиции 5; 13 см. ведомость деталей.

Ведомость расхода стали на элемент, кг

| Марка элемента | Изделия арматурные: Арматура класса А-III ГОСТ 5781-82* ф6 | ф10 | ф12 | ф16 | ф20 | ф25 | Итого | Арматура класса А-I ГОСТ 5781-82* ф6 | ф8 | Итого | Всего | Изделия закладные: Арматура класса А-III ГОСТ 5781-82* ф12 | Итого | Прокат марки С235 ГОСТ 19903-74* δ=8 | δ=10 | Итого | Всего | Общий расход |
|---|---|---|---|---|---|---|---|---|---|---|---|---|---|---|---|---|---|---|
| Бм 7 | 1,4 | 12,0 | 8,0 | 24,4 | 14,4 | – | 60,2 | – | 14,4 | 14,4 | 74,6 | 5,2 | 5,2 | 12,4 | 3,2 | 15,6 | 20,8 | 95,4 |
| Бм 8 | 1,7 | 4,8 | 43,2 | – | 76,0 | 44,8 | 170,5 | – | 35,2 | 35,2 | 205,7 | – | – | – | – | – | – | 205,7 |
| Бм 9 | – | 11,5 | 12,0 | – | – | – | 23,5 | 0,6 | 7,0 | 7,6 | 31,1 | 1,3 | 1,3 | 3,1 | 0,8 | 3,9 | 5,2 | 36,3 |

Инв. № подл. | Подпись и дата | Взам. инв. №

Привязан:

Инв. №

| | | | |
|---|---|---|---|
| Нач. отд. | Агранович | | |
| Н. контр. | Зорин | | |
| Гл. спец. | Зорин | | |
| Зав. гр. | Фридланд | | |
| Вед. инж. | Помазова | | |
| Провер. | Журавлева | | |
| Разраб. | Артеменко | | |

708-64.91 КЖС

Хранилище заполнителей бетона вместимостью 6 тыс. куб.м с одним трактом загрузки, с автоматизированной системой подачи

Балка монолитная Бм 7... Бм 9. Ведомость расхода стали

| Стадия | Лист | Листов |
|---|---|---|
| Р | 32 | |

Харьковский Промстройниипроект

25208-03 34

Альбом 3

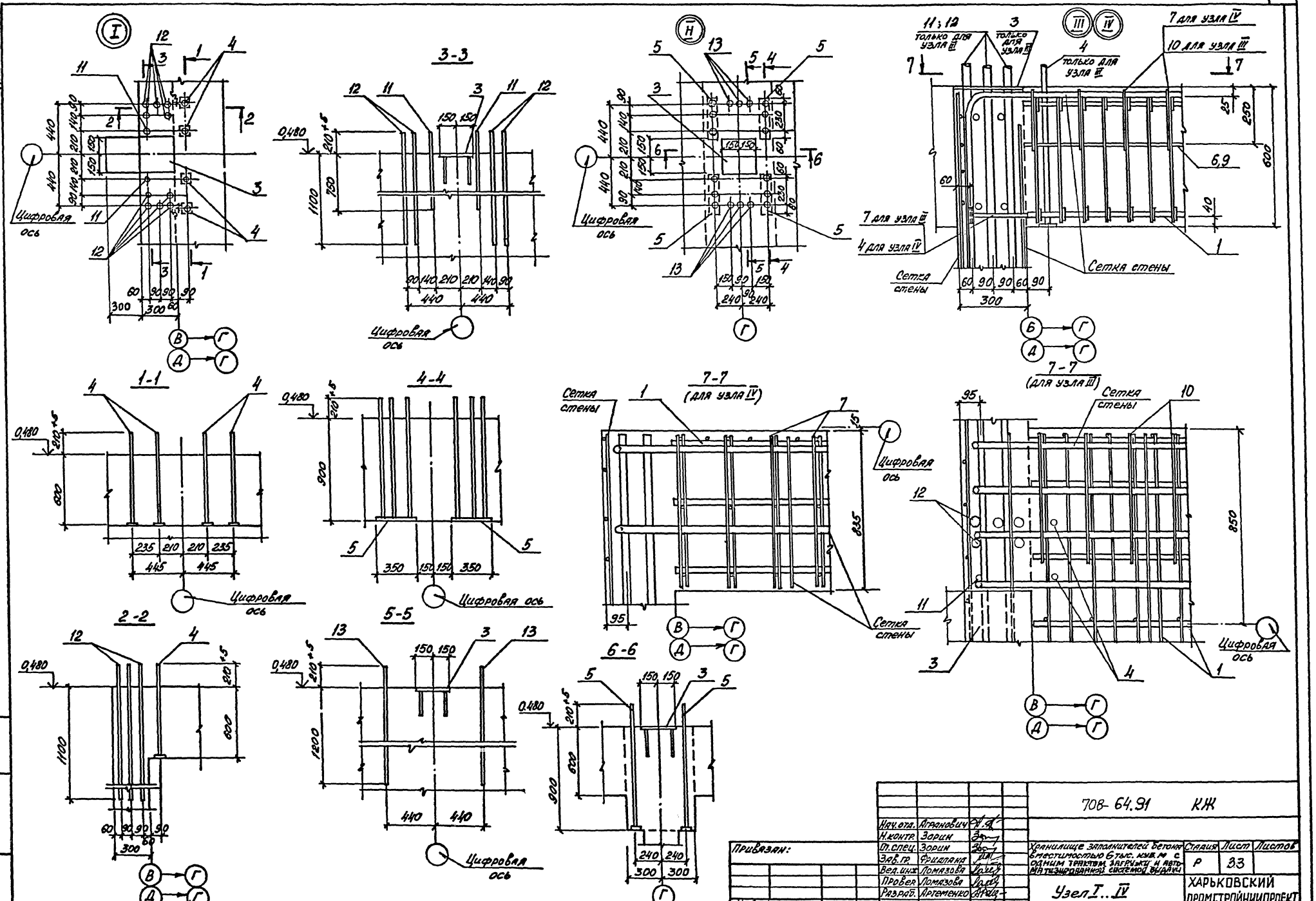


| | | | | | | | | |
|---|---|---|---|---|---|---|---|---|
| | | | | 708-64.91 КЖ | | | | |
| Нач.отд. | Агранович | | | Хранилище заполнителей бетона вместимостью 6 тыс. куб.м с одним трактом загрузки и автоматизированной системой выдачи | Стадия | Лист | Листов | |
| Н.контр. | Зорин | | | | Р | 33 | | |
| Гл.спец. | Зорин | | | | | | | |
| Зав.гр. | Фриланд | | | | | | | |
| Вед.инж. | Ломазова | | | | | | | |
| Провер. | Ломазова | | | Узел I..IV | ХАРЬКОВСКИЙ ПРОМСТРОЙНИИПРОЕКТ | | | |
| Разраб. | Артеменко | | | | | | | |

Привязан:

Инв. №

Инв. № подл. | Подпись и дата | Взам. инв. №

Альбом 3

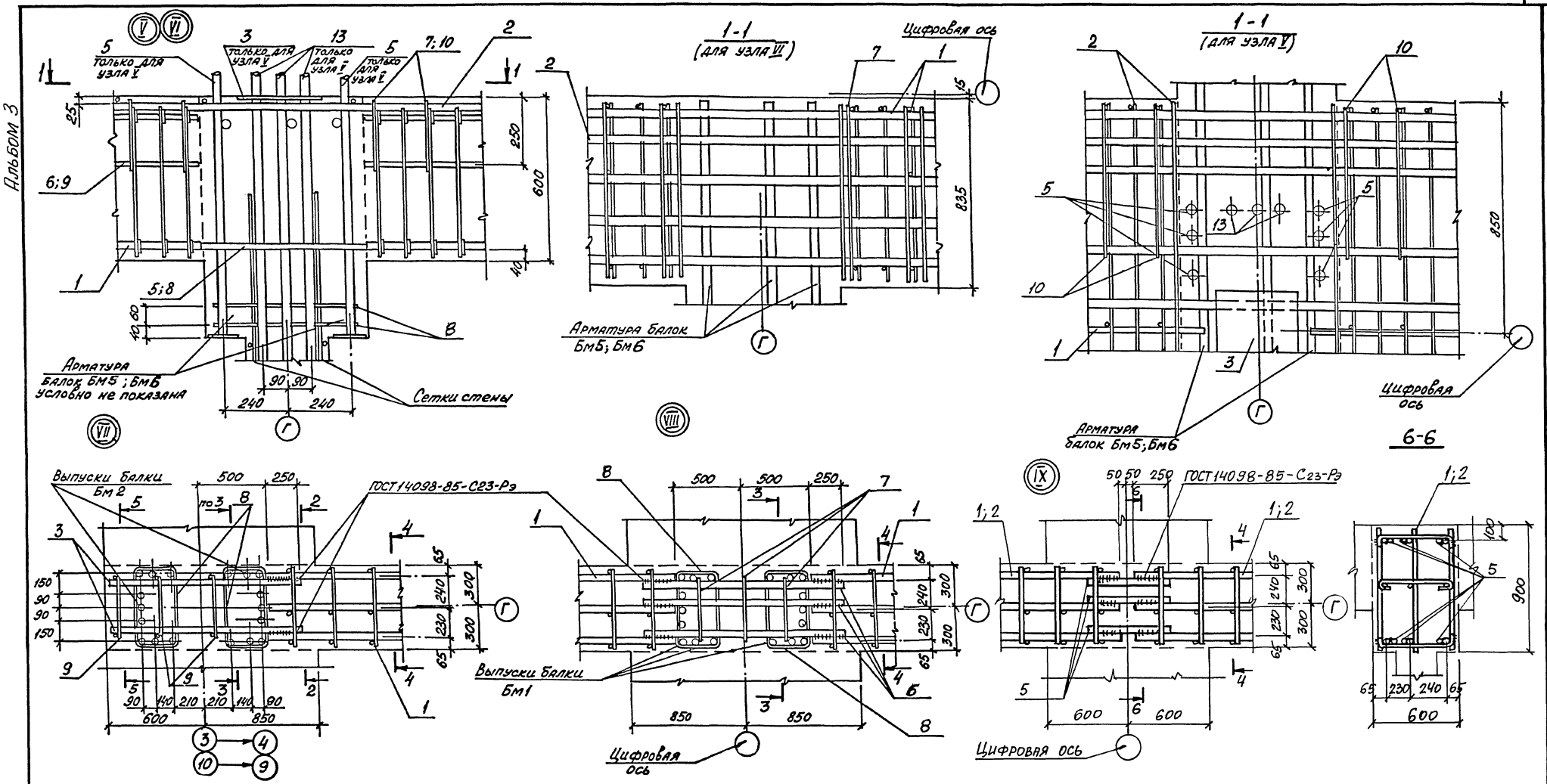


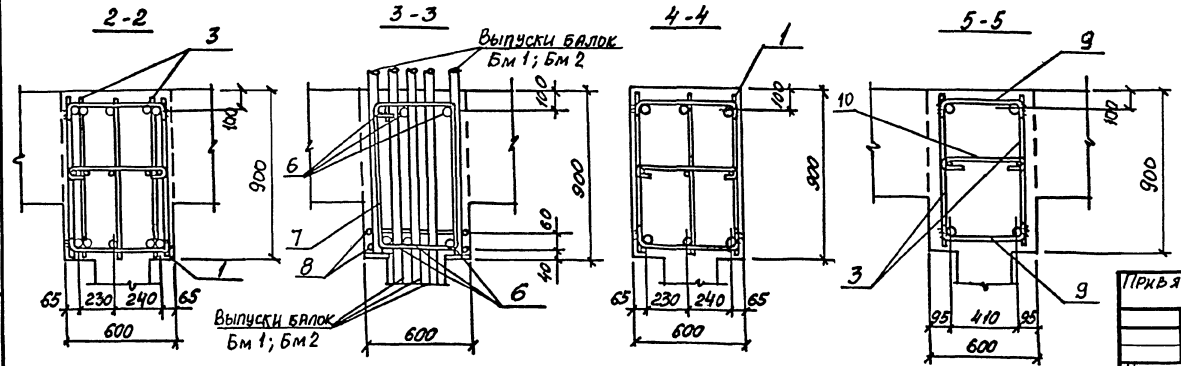


| | | | | | | | |
|---|---|---|---|---|---|---|---|
| Нач. отд. | Игранов | | 708-64.91 КЖС | | | | |
| Н. контр. | Зорин | | | | | | |
| Гл. спец. | Зорин | | Хранилище заполнителей бетона вместимостью 6 тыс. куб. м с одним трактом загрузки и автоматизированной системой выдачи | Стадия | Лист | Листов | |
| Зав. гр. | Фридланд | | | Р | 34 | | |
| Вед. инж. | Ломазова | | Узел V... IX | Харьковский Промстройниипроект | | | |
| Провер. | Ломазова | | | | | | |
| Разраб. | Артеменко | | | | | | |

Привязан:

Инв. №

Инв. № подл. | Подпись и дата | Взам. инв. №

25208-03 36

Альбом 3

## Ум1
Схема расположения конструктивных элементов

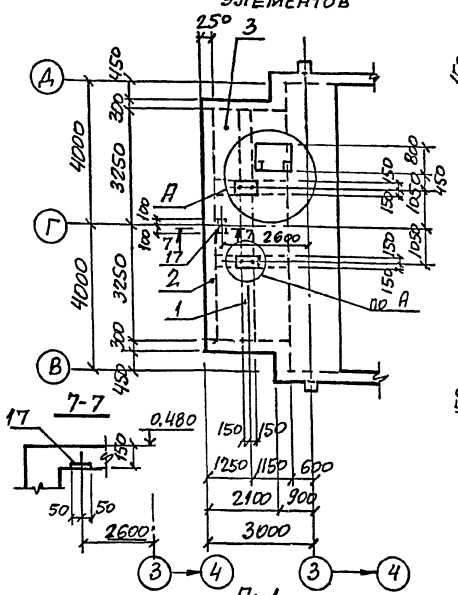


## Бм1

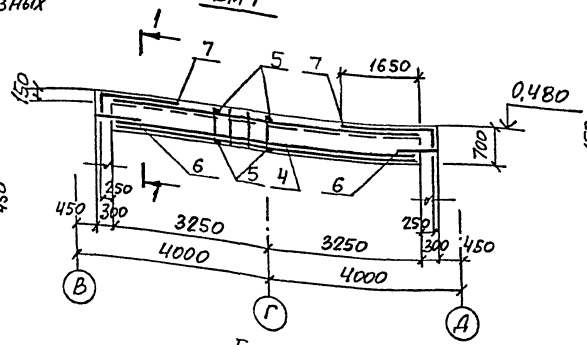


## 1-1

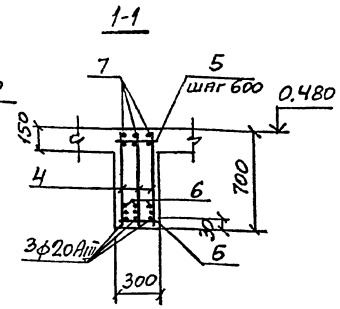


## Бм2

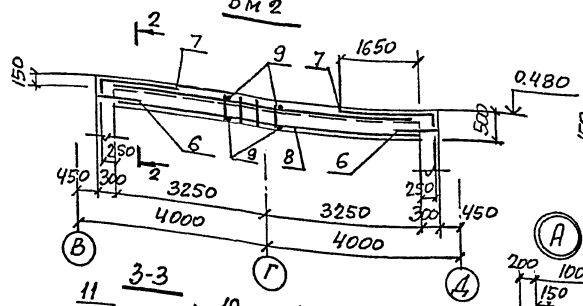


## 2-2

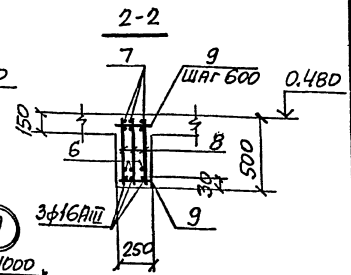


## Пм1
Схема расположения сеток

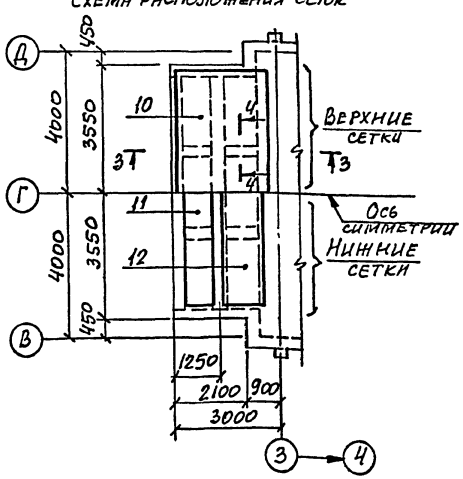


## 3-3

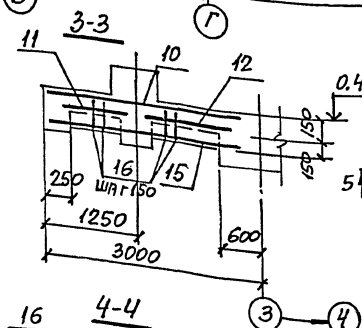


## 5-5

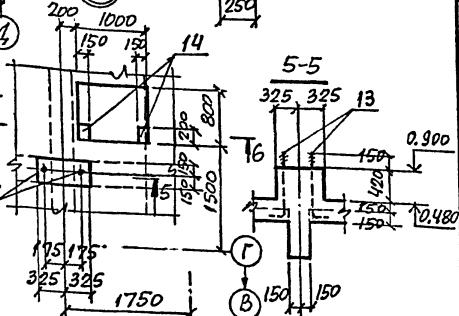


## 4-4

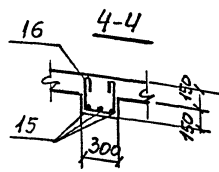


## 6-6

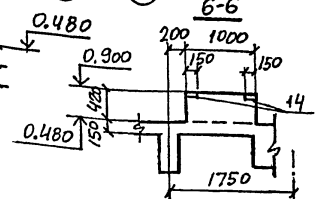


### Ведомость деталей

| Поз. | Эскиз |
|---|---|
| 7 | 1900 / 300 |
| 16 | 250 / 250 / 250 |

### Спецификация к схеме расположения конструктивных элементов Ум1

| Поз. | Обозначение | Наименование | Кол. | Масса ед., кг | Примечание |
|---|---|---|---|---|---|
| | | Ум1 | | | |
| 1 | | Балка монолитная Бм1 | 1 | | |
| 2 | | Бм2 | 1 | | |
| 3 | | Плита монолитная Пм1 | 1 | | |

### Спецификация арматуры Ум1

| Формат | Зона | Поз. | Обозначение | Наименование | Кол. | Примечание |
|---|---|---|---|---|---|---|
| | | | | Балка Бм1 | | |
| | | | | Сборочные единицы | | |
| | | 4 | 708-64.91 КЖ.И-Кр10 | Каркас плоский Кр10 | 3 | 39,0 |
| | | | | Детали | | |
| | | 5 | | ф8АI, ГОСТ 5781-82*, ℓ=270 | 22 | 0,11 |
| | | 6 | | ф10АIII, То же, ℓ=550 | 6 | 0,34 |
| | | 7* | | ф16АIII, " , ℓ=2200 | 6 | 3,5 |
| | | | | Материалы | | |
| | | | | Бетон класса В20 | 1,1 | м³ |
| | | | | Балка Бм2 | | |
| | | | | Сборочные единицы | | |
| | | 8 | 708-64.91 КЖ.И-Кр45 | Каркас плоский Кр45 | 3 | 17,6 |
| | | | | Детали | | |
| | | 6 | | ф10АIII, ГОСТ 5781-82*, ℓ=550 | 6 | 0,34 |
| | | 7* | | ф16АIII, То же, ℓ=2200 | 6 | 3,5 |
| | | 9 | | ф6АI, " , ℓ=220 | 22 | 0,05 |
| | | | | Материалы | | |
| | | | | Бетон класса В20 | 0,60 | м³ |
| | | | | Плита Пм1 | | |
| | | | | Сборочные единицы | | |
| | | | | Сетка арматурная | | |
| | | 10 | ГОСТ 23279-85 | 4С 6АIII-200 / 8АIII-200 265×705 | 1 | 59,6 |
| | | 11 | То же | 4С 6АIII-200 / 8АIII-200 85×645 | 1 | 18,3 |
| | | 12 | " | 4С 6АIII-200 / 8АIII-200 105×645 | 1 | 22,3 |
| | | | | Изделие закладное | | |
| | | 13 | ГОСТ 24379-1-80 | Болт 1.1 М24×710 ВСт3пс2 | 4 | 3,1 |
| | | 14 | 1.400-15.В1.120-48 | МН 113-1 | 2 | 1,9 |
| | | 17 | 1.400-15.В1.120-17 | МН 107-6 | 1 | 1,4 |
| | | | | Детали | | |
| | | 15 | | ф10АIII, ГОСТ 5781-82*, ℓ=2650 | 6 | 1,6 |
| | | 16* | | ф6АI, То же, ℓ=850 | 13 | 0,19 |
| | | | | Материалы | | |
| | | | | Бетон класса В20 | 3,0 | м³ |

*) Позиции 7; 16 см. ведомость деталей.

### Ведомость расхода стали на элемент, кг

| Марка элемента | Изделия арматурные: Арматура класса А-III, ГОСТ 5781-82* ф6 | ф8 | ф10 | ф16 | ф20 | | Итого | А-I ф6 | ф8 | ф10 | Итого | Всего | Изделия закладные: Арматура класса А-III, ГОСТ 5781-82* ф8 | | Прокат марки С235, ГОСТ 19903-74* δ=6 | δ=8 | Болты Ст3кп, ГОСТ 24379.1-80 М24 | | Всего | Общий расход |
|---|---|---|---|---|---|---|---|---|---|---|---|---|---|---|---|---|---|---|---|---|
| Ум1 | 37,7 | 62,5 | 13,7 | 103,8 | 48,3 | | 266,0 | 13,5 | 27,9 | 24,0 | 65,4 | 331,4 | 1,1 | | 3,7 | 0,4 | 12,4 | | 17,6 | 349,0 |

Привязан:

Инв. №

| | | | |
|---|---|---|---|
| Нач.отд. | Агранович | | |
| Н.контр. | Зорин | | |
| Гл.спец. | Зорин | | |
| Зав.гр. | Фридлянд | | |
| Вед.инж. | Ломазова | | |
| Пров.гр. | Ломазова | | |
| Разраб. | Артеменко | | |

708-64.91 КЖ

Хранилище заполнителей бетона вместимостью 6тыс. куб. м с одним трактом загрузки и автоматизированной системой выдачи

Участок монолитный Ум1

| Стадия | Лист | Листов |
|---|---|---|
| Р | 35 | |

Харьковский Промстройниипроект

Инв. № подл. | Подпись и дата | Взам. инв. №

Альбом 3

## Пм1

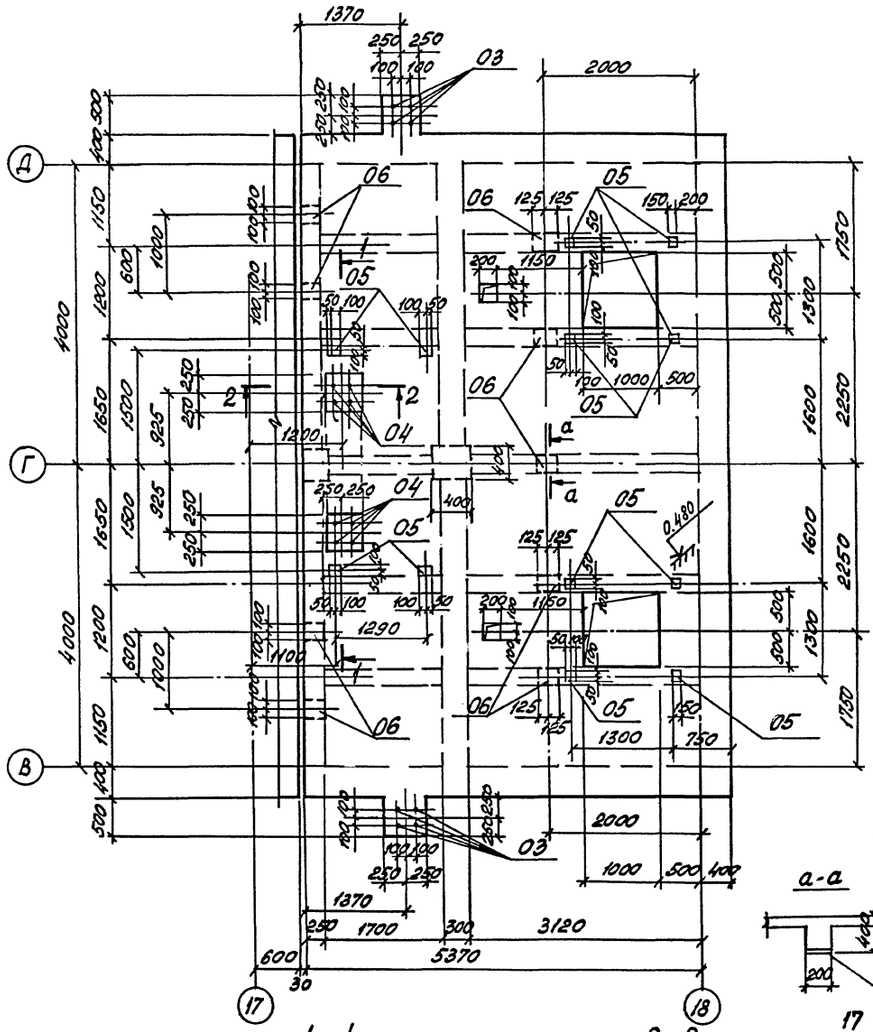

## Пм1
### Схема расположения верхних сеток

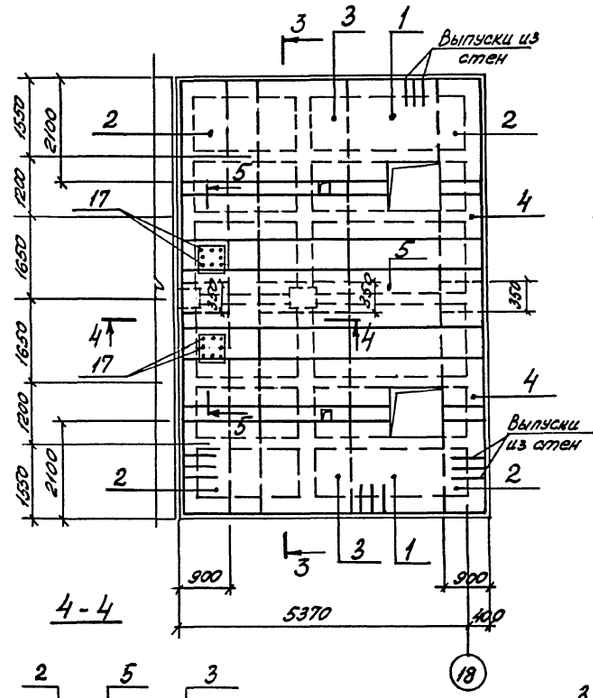


## Пм1
### Схема расположения нижних сеток

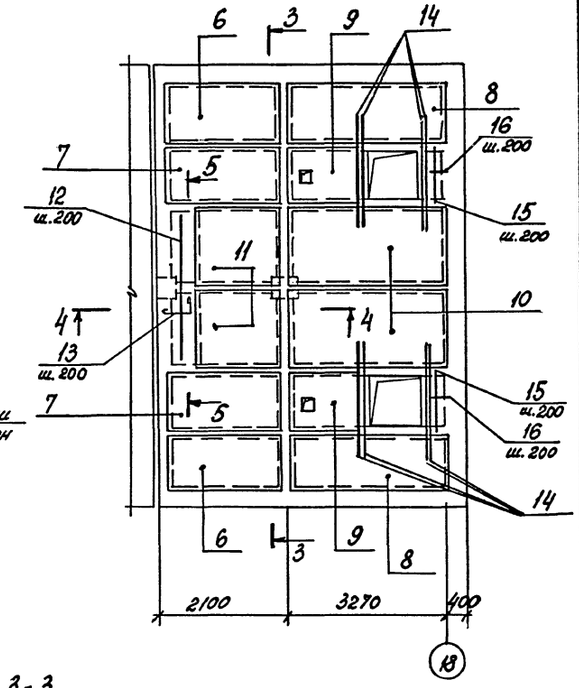

### 4-4

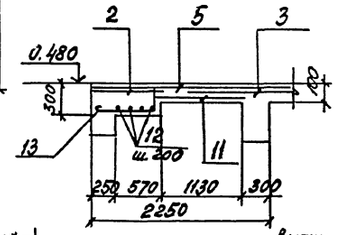

### 3-3

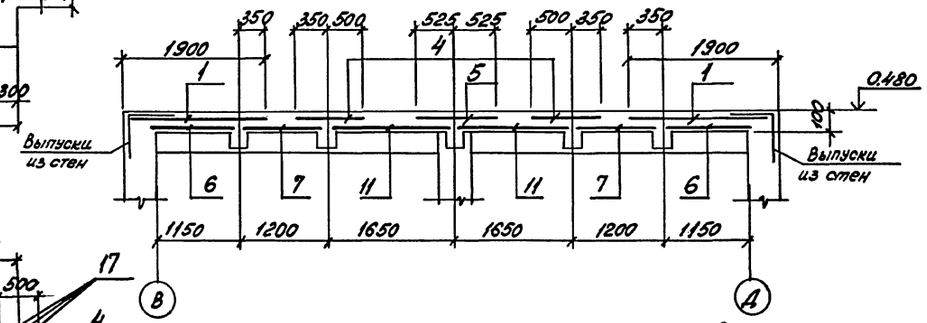


### а-а

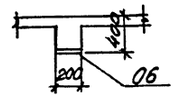

### 5-5

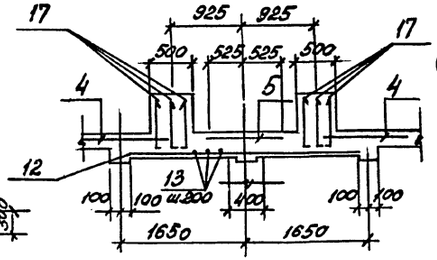

### 1-1

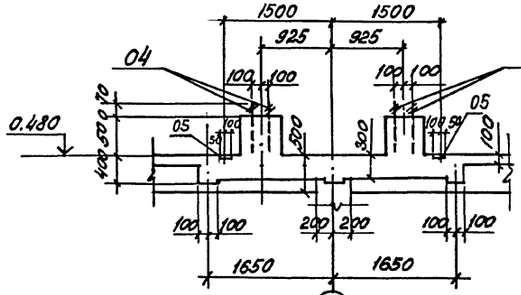

### 2-2

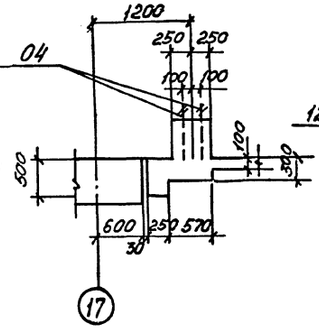

1. В местах отверстий арматуру сеток вырезать по месту.
2. Спецификацию и ведомость расхода стали см. лист 37.

| | | | | | | | |
|---|---|---|---|---|---|---|---|
| | | | | 708-64.91 КЖ | | | |
| Нач.отд. | Агранович | | | Хранилище заполнителей бетона вместимостью 6тыс.куб.м с одним трактом загрузки и автоматизированной системой выдачи | Стадия | Лист | Листов |
| Н.контр. | Зорин | | | | Р | 36 | |
| Гл.спец. | Зорин | | | | | | |
| Зав.гр. | Фридлянд | | | | | | |
| Вед.инж. | Ломазова | | | | | | |
| Провер. | Фридлянд | | | Плита Пм1 | Харьковский ПРОМСТРОЙНИИПРОЕКТ | | |
| Разраб. | Пилина | | | | | | |

Привязан:

Инв.№

Инв.№подл. | Подпись и дата | Взам.инв.№

Альбом 3

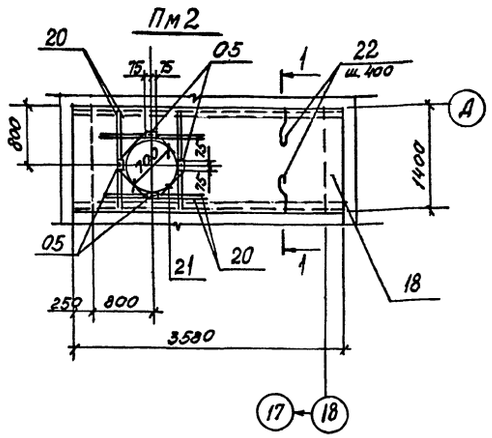


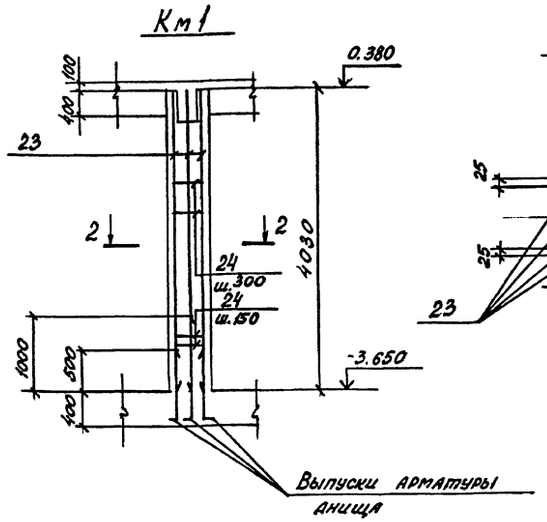


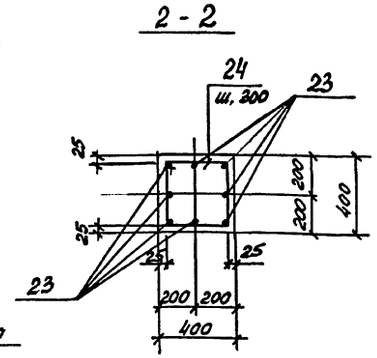


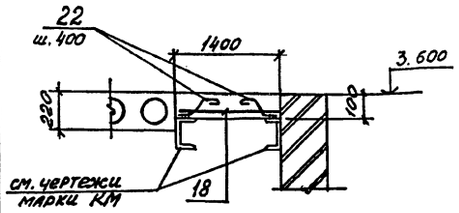


Ведомость деталей

| Поз. | Эскиз |
|---|---|
| 13 | 270 750 |
| 22 | 110 130 60 80 |
| 24 | 350 350 |
| 17 | 700 100 |

Спецификация арматуры Пм1; Пм2; Км1

| Формат | Зона | Поз. | Обозначение | Наименование | Кол. | Примечание |
|---|---|---|---|---|---|---|
| | | | | Пм1 | | |
| | | | | Сборочные единицы | | |
| | | | | Сетка арматурная | | |
| | | 1 | ГОСТ 23279-85 | 4С $\frac{6АIII-200}{8АII-200}$ 165×565 | 2 | 34,5 |
| | | 2 | то же | 4С $\frac{6АIII-200}{8АII-200}$ 85×455 $\frac{75}{25}$ | 4 | 12,8 |
| | | 3 | " | 4С $\frac{6АIII-200}{8АII-200}$ 145×455 $\frac{75}{25}$ | 2 | 21,3 |
| | | 4 | " | 4С $\frac{6АIII-200}{8АII-200}$ 85×565 | 2 | 16,0 |
| | | 5 | " | 4С $\frac{6АIII-200}{8АII-200}$ 105×565 | 1 | 19,5 |
| | | 6 | " | 4С $\frac{6АIII-200}{8АII-200}$ 110×175 $\frac{75}{50}$ | 2 | 6,2 |
| | | 7 | " | 4С $\frac{6АIII-200}{8АII-200}$ 105×175 $\frac{75}{25}$ | 2 | 6,1 |
| | | 8 | " | 4С $\frac{6АIII-200}{8АII-200}$ 110×315 $\frac{75}{50}$ | 2 | 11,2 |
| | | 9 | " | 4С $\frac{6АIII-200}{8АII-200}$ 105×165 | 2 | 5,9 |
| | | 10 | ГОСТ 23279-85 | 4С $\frac{6АIII-200}{8АII-200}$ 150×315 $\frac{75}{50}$ | 2 | 15,1 |
| | | 11 | то же | 4С $\frac{6АIII-200}{8АII-200}$ 125×155 $\frac{75}{25}$ | 2 | 6,4 |
| | | | | Изделие закладное | | |
| | | 03 | ГОСТ 24379.1-80 | Болт 1.1 М36×1120 Ст3пс | 8 | 10,9 |
| | | 04 | то же | Болт 1.1 М20×600 Ст3пс | 8 | 1,8 |
| | | 05 | 1.400-15 вып.1 | МН 111-6 | 12 | 1,6 |
| | | | | Детали | | |
| | | 12 | | ф8АIII, ГОСТ 5781-82*, ℓ=3150 | 4 | 1,2 |
| | | 13* | | ф8АIII, то же, ℓ=1020 | 16 | 0,41 |
| | | 14 | | ф12АIII, " , ℓ=2050 | 8 | 1,8 |
| | | 15 | | ф8АIII, " , ℓ=1150 | 6 | 0,5 |
| | | 16 | | ф6АIII, " , ℓ=550 | 12 | 0,12 |
| | | 17* | | ф12АII, " , ℓ=800 | 16 | 0,7 |
| | | | | Материалы | | |
| | | | | Бетон класса В20 | 3,4 | м³ |
| | | | | Пм2 | | |
| | | | | Сборочные единицы | | |
| | | 18 | ГОСТ 23279-85 | 4С $\frac{6АIII-200}{8АII-200}$ 135×355 $\frac{75}{75}$ | 1 | 15,1 |
| | | | | Изделие закладное | | |
| | | 05 | 1.400-15 вып.1 | МН 111-6 | 4 | 1,6 |
| | | | | Детали | | |
| | | 20 | | ф10АIII, ГОСТ 5781-82*, ℓ=1380 | 8 | 0,8 |
| | | 21 | | ф10АIII, то же, ℓ=350 | 4 | 0,22 |
| | | 22* | | ф6АI, ГОСТ 5781-82*, ℓ=350 | 18 | 0,08 |
| | | | | Материалы | | |
| | | | | Бетон класса В15 | 0,46 | м³ |
| | | | | Км1 | | |
| | | | | Сборочные единицы | | |
| | | 23 | | ф16АIII, ГОСТ 5781-82*, ℓ=4080 | 8 | 6,4 |
| | | 24* | | ф6АI, ГОСТ 5781-82*, ℓ=1450 | 17 | 0,32 |
| | | | | Материалы | | |
| | | | | Бетон класса В20 | 0,64 | м³ |

*) Поз. 13; 17; 22; 24 см. Ведомость деталей.

Ведомость расхода стали на элемент, кг

| Марка элемента | Изделия арматурные: Арматура класса А-I, ГОСТ 5781-82* ф6 | Итого | Арматура класса А-III, ГОСТ 5781-82* ф6 | ф8 | ф10 | ф12 | ф16 | Итого | Всего | Изделия закладные: Арматура класса А-III, ГОСТ 5781-82* ф8 | ф12 | Итого | Прокат марки Ст3пс, ГОСТ 19903-74* б=6 | б=8 | б=10 | Итого | Болты Ст3пс, ГОСТ 24379.1-80 М36 | М20 | Итого | Всего | Общий расход |
|---|---|---|---|---|---|---|---|---|---|---|---|---|---|---|---|---|---|---|---|---|---|
| Пм1 | – | – | 122,1 | 221,0 | – | 25,6 | – | 368,7 | 368,7 | 1,2 | 11,7 | 12,9 | 13,2 | 32,7 | 7,2 | 53,1 | 87,2 | 14,4 | 101,6 | 167,6 | 536,3 |
| Пм2 | 1,5 | 1,5 | 5,5 | 9,6 | 7,3 | – | – | 22,4 | 23,9 | 0,5 | – | 0,5 | 4,4 | 1,6 | – | 6,0 | – | – | – | 6,5 | 30,4 |
| Км1 | 5,5 | 5,5 | – | – | – | – | 51,0 | 51,0 | 55,5 | – | – | – | – | – | – | – | – | – | – | – | 56,5 |

Инв. № подл. | Подпись и дата | Взам. инв. №

Привязан:

Инв. №

| | | | |
|---|---|---|---|
| Нач. отд. | Агранович | | |
| Н. контр. | Зорин | | |
| Гл. спец. | Зорин | | |
| Зав. гр. | Фрицланд | | |
| Вед. инж. | Ломазова | | |
| Провер. | Фрицланд | | |
| Разраб. | Пилина | | |

708.-64.91 КЖ

Хранилище заполнителей бетона вместимостью 6 тыс. куб. м с ленточным транспортом загрузки и автоматизированной системой выдачи.

Плита Пм2, колонна Км1. Спецификация, ведомость расхода стали

| Стадия | Лист | Листов |
|---|---|---|
| Р | 37 | |

ХАРЬКОВСКИЙ ПРОМСТРОЙНИИПРОЕКТ

Альбом 3

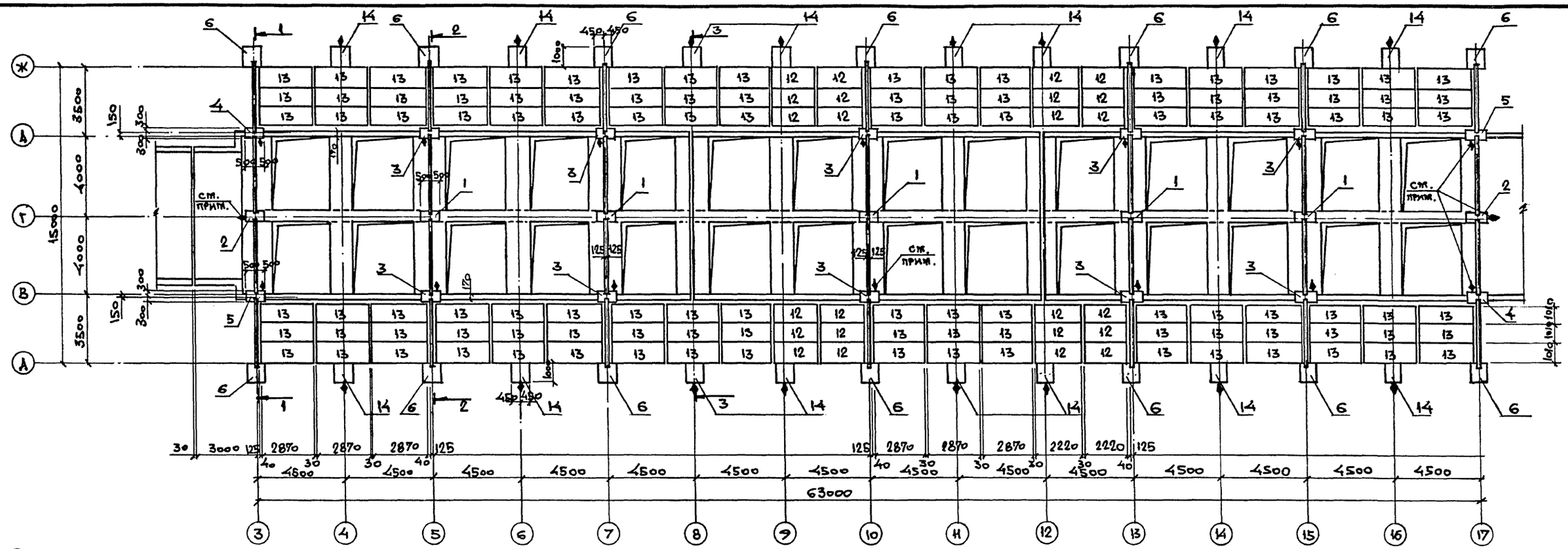


1-1, 2-2

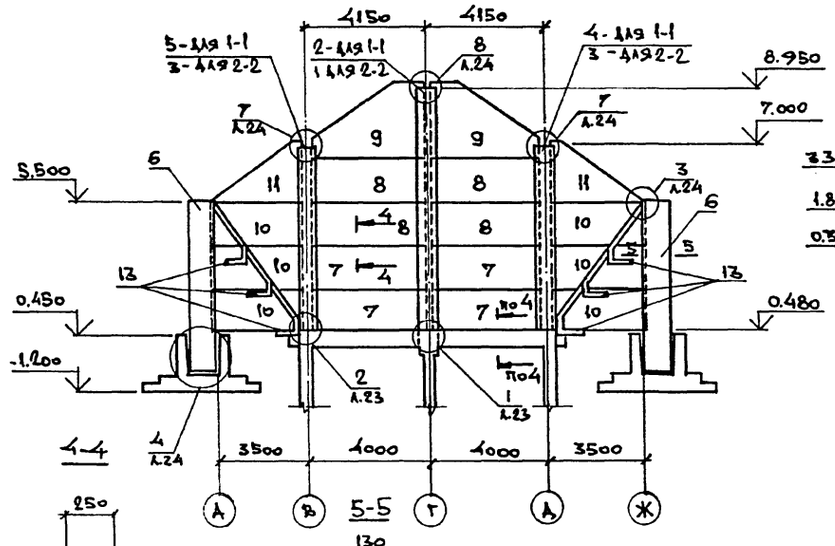


4-4

3-3

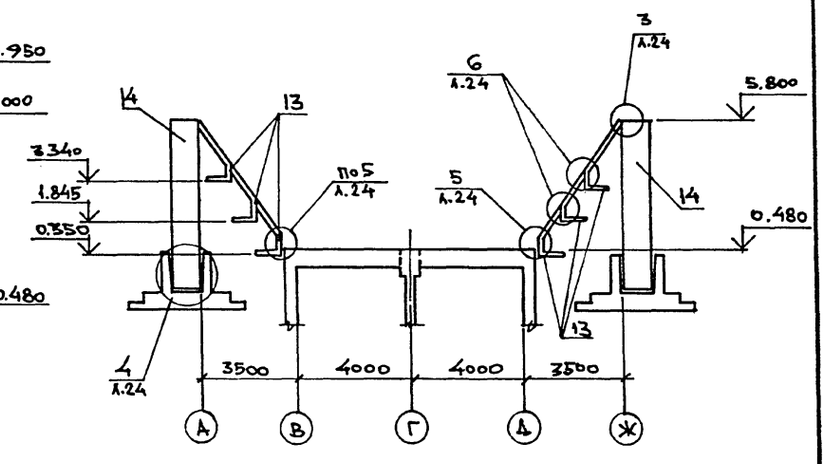


5-5

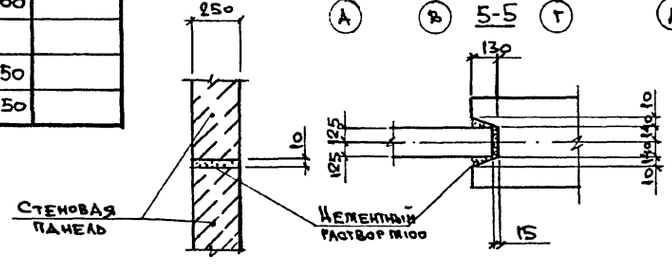


Спецификация к схеме расположения сборных железобетонных конструкций

| Марка | Обозначение | Наименование | Кол. | Масса ед., кг | Примеч. |
|---|---|---|---|---|---|
| | | Колонны | | | |
| 1 | 708-64.91 КЖ.И-К1;К1-1 | К1 | 5 | 10250 | |
| 2 | То же | К1-1 | 2 | 10250 | |
| 3 | 708-64.91 КЖ.И-К2; К2-1/К2-2 | К2 | 10 | 7750 | |
| 4 | То же | К2-1 | 2 | 7750 | |
| 5 | " | К2-2 | 2 | 7750 | |
| 6 | 708-64.91 КЖ.И-К3 | К3 | 14 | 13300 | |
| 14 | 708-64.91 КЖ.И-К4 | К4 | 16 | 13700 | |
| | | Панели разделительных стен | | | |
| 7 | 708-64.91 КЖ.И-ПС1 | ПС1 | 28 | 3600 | |
| 8 | 708-64.91 КЖ.И-ПС2 | ПС2 | 28 | 3800 | |
| 9 | 708-64.91 КЖ.И-ПС3 | ПС3 | 14 | 4300 | |
| 10 | 708-64.91 КЖ.И-ПС4 | ПС4 | 42 | 3000 | |
| 11 | 708-64.91 КЖ.И-ПС5 | ПС5 | 14 | 3000 | |
| | | Блоки подпорных стен | | | |
| 12 | 708-64.91 КЖ.И-БПС1;БПС2 | БПС1 | 24 | 2750 | |
| 13 | То же | БПС2 | 108 | 3450 | |

При монтаже колонн обратить особое внимание на то, чтобы грань колонны, с нанесенным на ней знаком ◆, была обращена в сторону, указанную на чертеже.

Инв. № подл. | Подпись и дата | Взам. инв. №

Привязан:

Инв. №

| | | | |
|---|---|---|---|
| Нач. отд. | Агранович | | |
| Н. контр. | Зорин | | |
| Гл. спец. | Зорин | | |
| Зав. гр. | Фриланд | | |
| Вед. инж. | Лотазова | | |
| Провер. | Лотазова | | |
| Разраб. | Белан | | |

708-64.91 КЖ

Хранилище заполнителей бетона вместимостью 6 тыс. куб. м с одним трактом загрузки и автоматизированной системой выдачи.

| Стадия | Лист | Листов |
|---|---|---|
| Р | 38 | |

Схема расположения сборных железобетонных конструкций. План. Разрезы.

Харьковский Промстройниипроект

Альбом 3

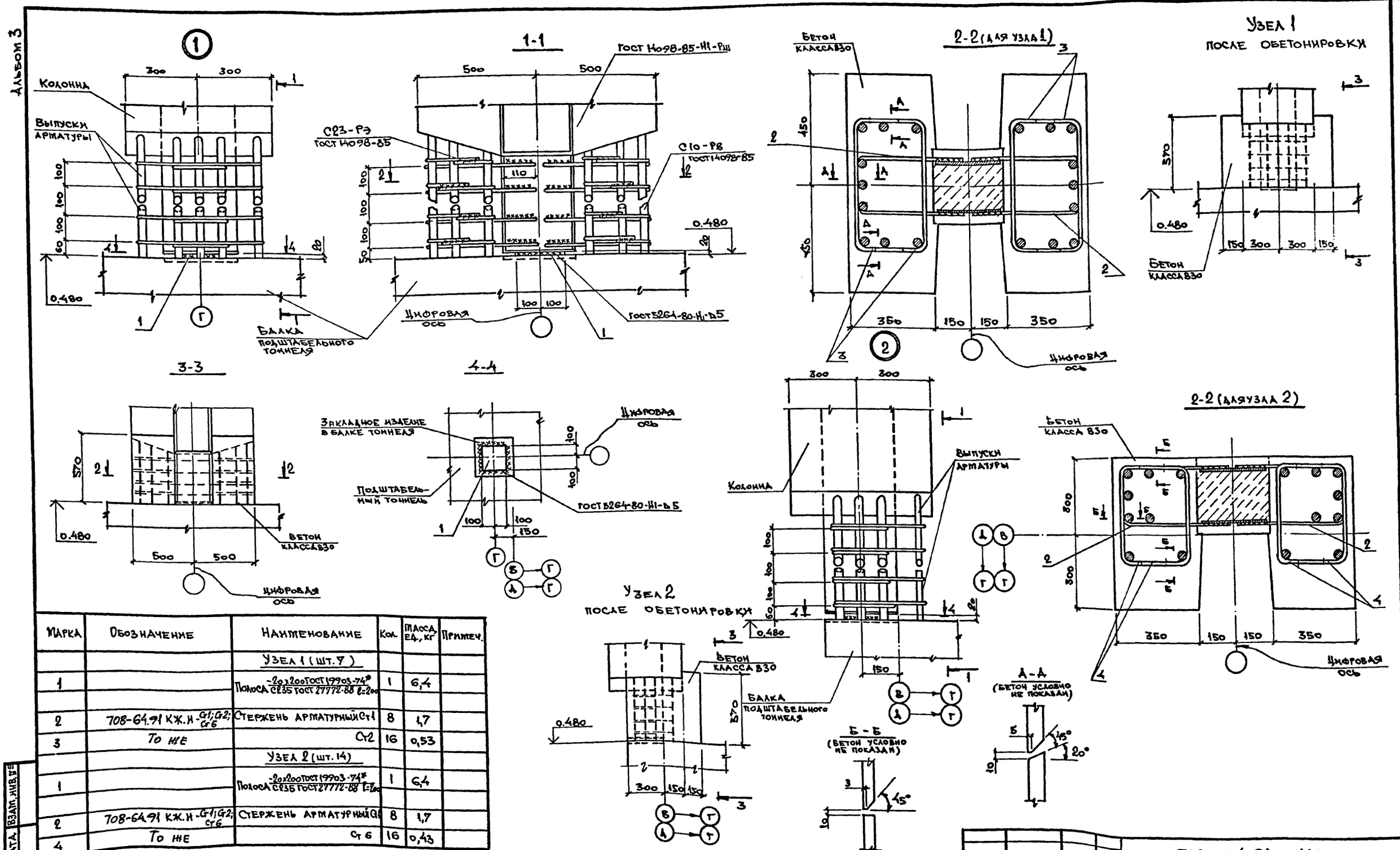


| Марка | Обозначение | Наименование | Кол. | Масса ед., кг | Примеч. |
|---|---|---|---|---|---|
| | | Узел 1 (шт. 7) | | | |
| 1 | | Полоса Ст3сп ГОСТ 27772-88 $\frac{-20\times200\ ГОСТ\ 19903-74^*}{l=200}$ | 1 | 6,4 | |
| 2 | 708-64.91 КЖ.Н-Ст1; Ст2; Ст6 | Стержень арматурный Ст1 | 8 | 1,7 | |
| 3 | То же | Ст2 | 16 | 0,53 | |
| | | Узел 2 (шт. 14) | | | |
| 1 | | Полоса Ст3сп ГОСТ 27772-88 $\frac{-20\times200\ ГОСТ\ 19903-74^*}{l=200}$ | 1 | 6,4 | |
| 2 | 708-64.91 КЖ.Н-Ст1; Ст2; Ст6 | Стержень арматурный Ст6 | 8 | 1,7 | |
| 4 | То же | Ст6 | 16 | 0,43 | |

Инв. № подл. | Подпись и дата | Взам. инв. №

Привязан:

Инв. №

| | | |
|---|---|---|
| Нач. отд. | Атранович | |
| Н. контр. | Зорин | |
| Гл. спец. | Зорин | |
| Зав. гр. | Фридланд | |
| Вед. инж. | Ломазова | |
| Провер. | Ломазова | |
| Разраб. | Белан | |

708-64.91 КЖ

Хранилище заполнителей бетона вместимостью 6 тыс. куб. м с одним трактом загрузки и автоматизированной системой выдачи

| Стадия | Лист | Листов |
|---|---|---|
| Р | 39 | |

Схема расположения сборных железобетонных конструкций Узел 1, 2.

Харьковский Промстройниипроект

Альбом 3

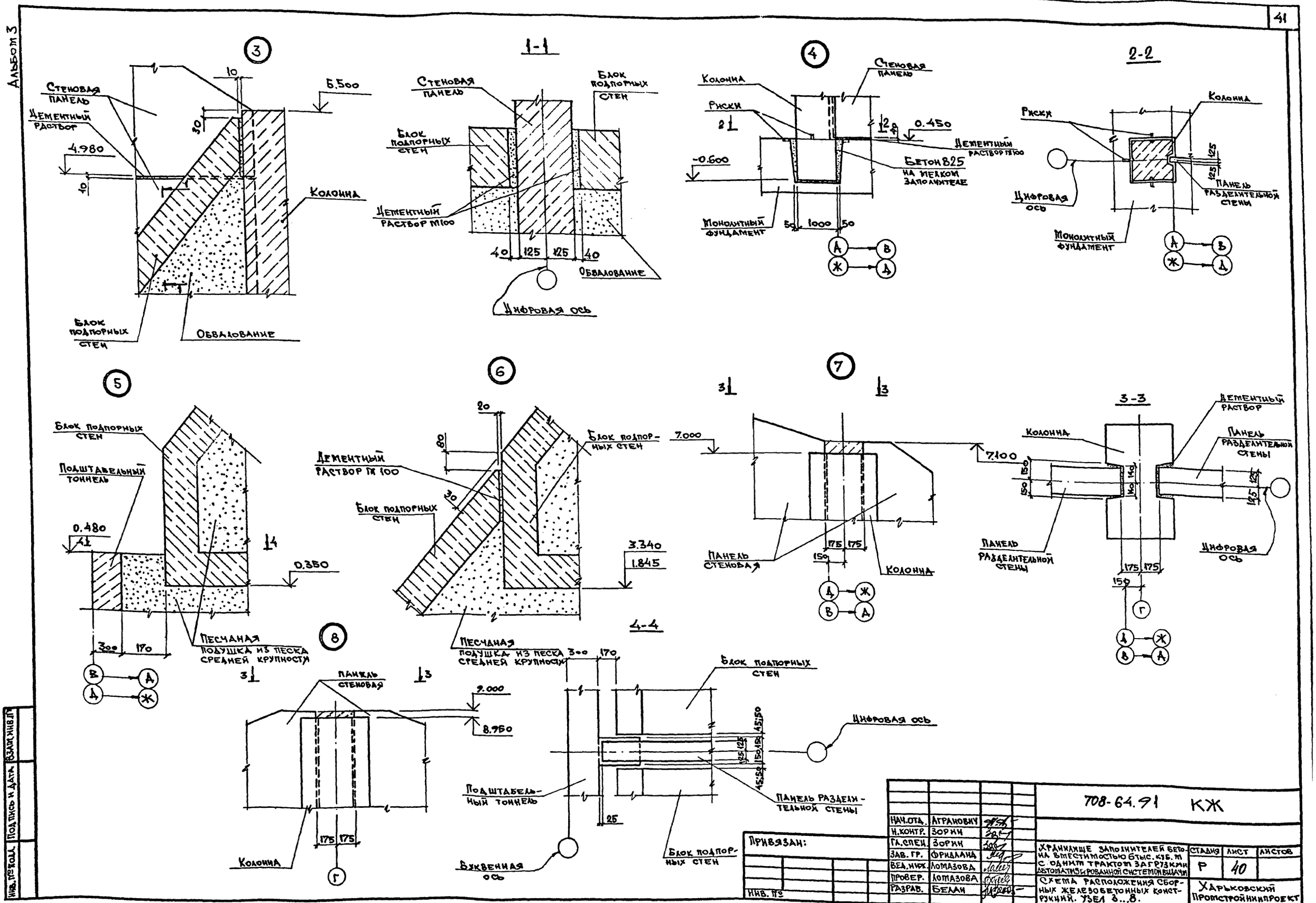


| | | | |
|---|---|---|---|
| Нач.отд. | Агранович | | |
| Н.контр. | Зорин | | |
| Гл.спец. | Зорин | | |
| Зав.гр. | Фридланд | | |
| Вед.инж. | Ломазова | | |
| Провер. | Ломазова | | |
| Разраб. | Белан | | |

Привязан:

Инв. №

708-64.91 КЖ

Хранилище заполнителей бетона вместимостью 6 тыс. куб. м с одним трактом загрузки автоматизированной системой выдачи

Схема расположения сборных железобетонных конструкций. Узел 3...8.

| Стадия | Лист | Листов |
|---|---|---|
| Р | 40 | |

Харьковский Промстройниипроект

Инв. № подл. | Подпись и дата | Взам. инв. №

Альбом 3

## Схема расположения стен и днища

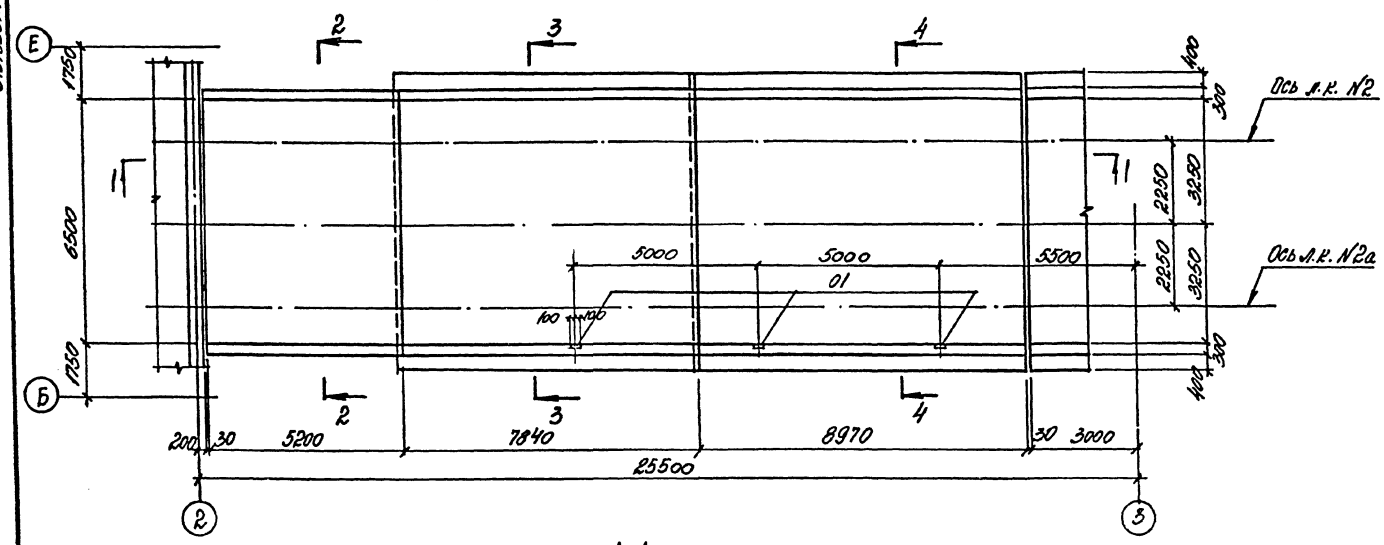


## Спецификация к схеме расположения конструктивных элементов

| Марка поз. | Обозначение | Наименование | Кол. | Масса ед., кг | Примечание |
|---|---|---|---|---|---|
| | | Сборные ж. б. | | | |
| | | конструкции | | | |
| 1 | 1.141-1 вып. 60 | Плита ПК42.10-8АтVт | 7 | 1230 | |
| 2 | 1.141-1 вып. 63 | ПК48.10-8АтVт | 14 | 1400 | |
| 3 | 708-64.91 КЖ.Н-ОП1 | Опорная подушка ОП1 | 6 | 80 | |
| | | Монолитные ж. б. | | | |
| | | конструкции | | | |
| 4 | 708-64.91 КЖ л.43 | Плита ПМ3 | 1 | | |
| 5 | то же л.44 | Балка БМ10 | 7 | | |
| 6 | " л. | Стены и днище | 1 | | |

## 1-1

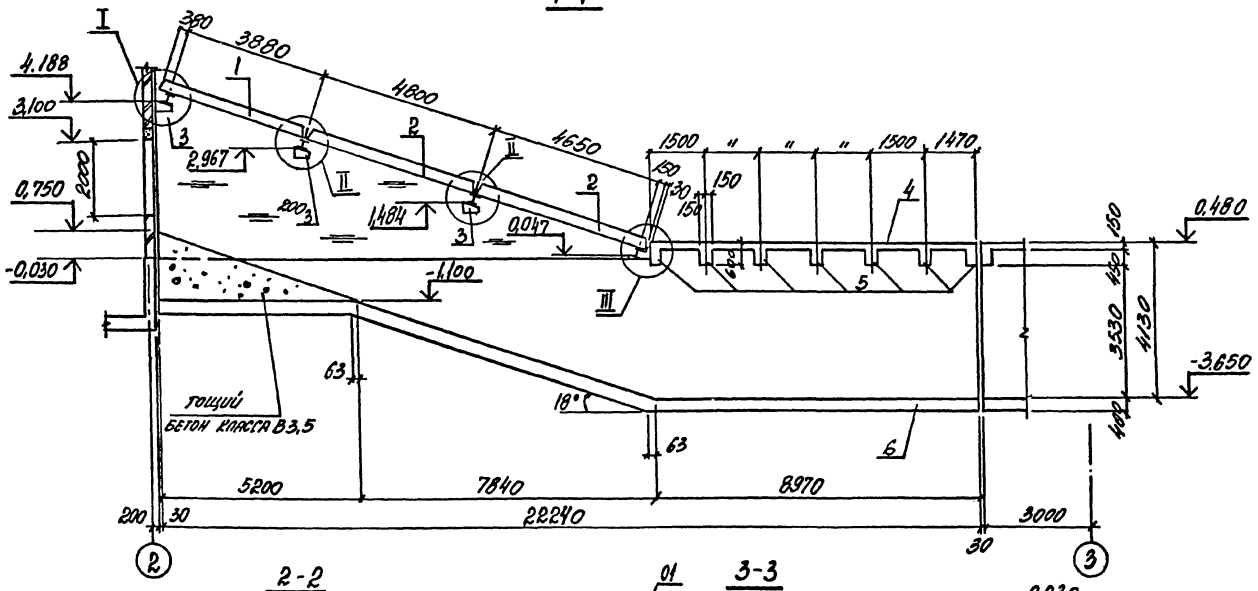


## 4-4

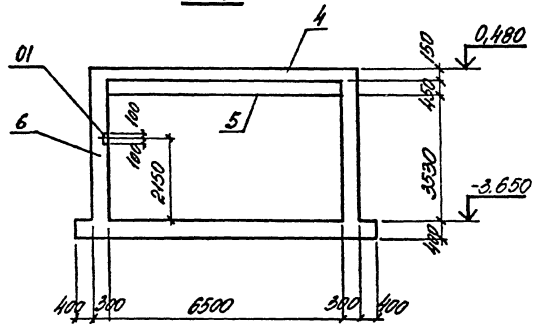


## 2-2

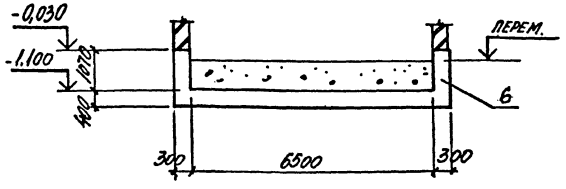


## 3-3

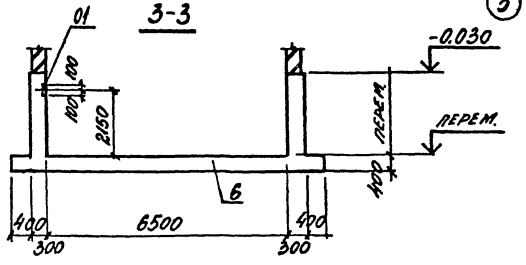


| | | | | | | | |
|---|---|---|---|---|---|---|---|
| Привязан: | | | | 708-64.91 КЖ | | | |
| | | | Нач. отд. | Иванович | | | |
| | | | Н. контр. | Зорин | | | |
| | | | Гл. спец. | Зорин | | | |
| | | | Зав. гр. | Фролова | | | |
| | | | Вед. инж. | Журавлева | | | |
| | | | Провер. | Журавлева | | | |
| Инв. № | | | Разраб. | Лукьянов | | | |

| | | | |
|---|---|---|---|
| Хранилище запорнителей бетона вместимостью 6 тыс. кубов с одним трестом. затвором и автоматизированной системой выдачи | Стадия | Лист | Листов |
| | Р | 41 | |
| Галерея. Схема расположения конструктивных элементов. Сечение 1-1... 4-4 | Харьковский Промстройниипроект | | |

Альбом 3

## Схема расположения плит покрытия

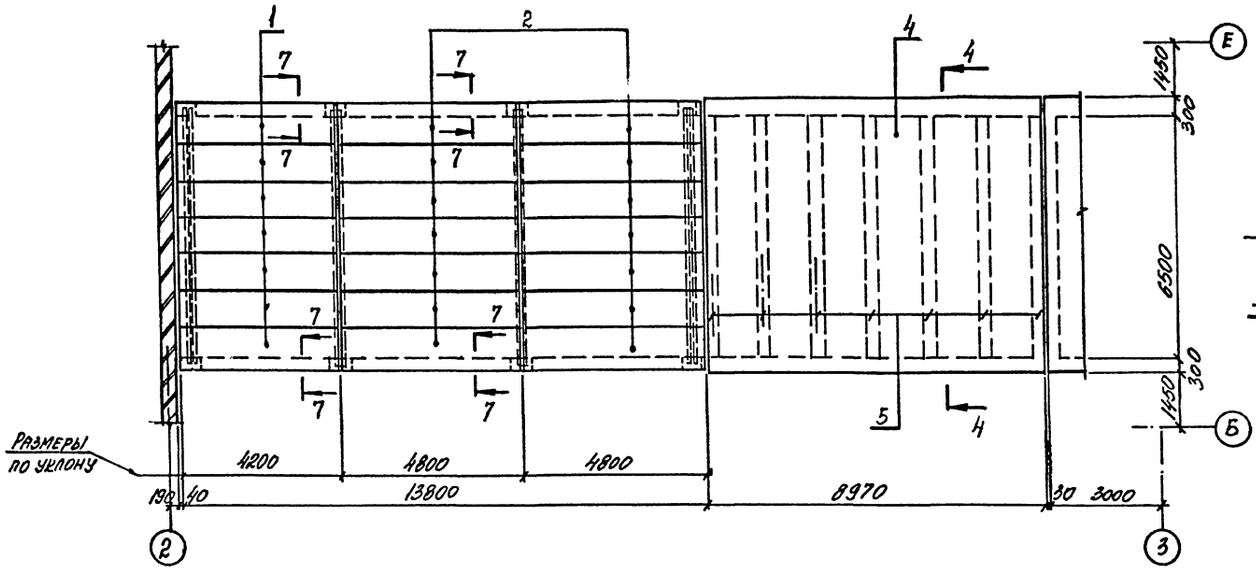


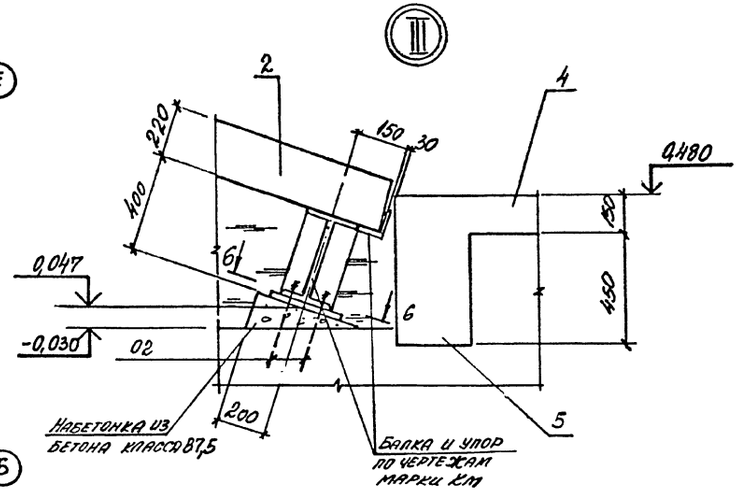


5-5

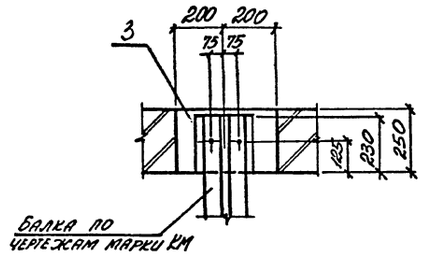


6-6

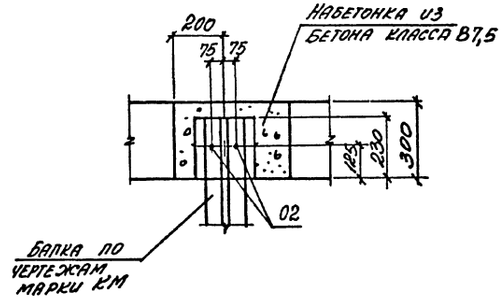


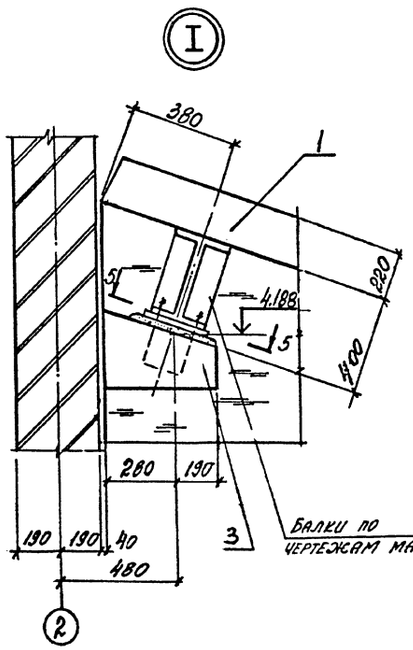


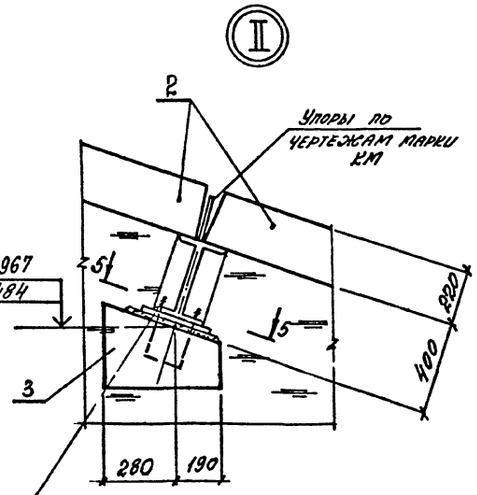


7-7

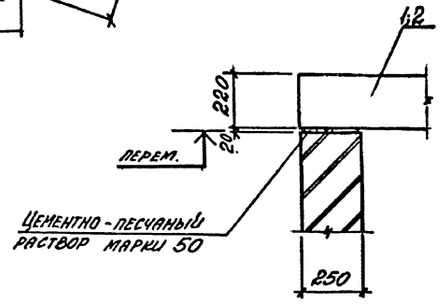


| | | | | | | | |
|---|---|---|---|---|---|---|---|
| | | | | 708-64.91 КМ | | | |
| Нач. отд. | Агранович | | | Хранилище заполнителей бетона вместимостью 6 тыс. куб. м с одним тяжелым загрузчиком и автоматизированной системой марки | Стадия | Лист | Листов |
| Н. контр. | Зорин | | | | Р | 42 | |
| Гл. спец. | Зорин | | | | | | |
| Зав. гр. | Фрилланд | | | | | | |
| Вед. инж. | Журавлева | | | Галерея | Зарьковский промстройниипроект | | |
| Провер. | Журавлева | | | Схема расположения плит покрытия. Узел I...III. | | | |
| Разраб. | Лучкатая | | | | | | |

Инв. № подл. | Подпись и дата | Взам. инв. №

25208-03 44

Альбом 3

## ПМ 3

### Схема раскладки верхних сеток

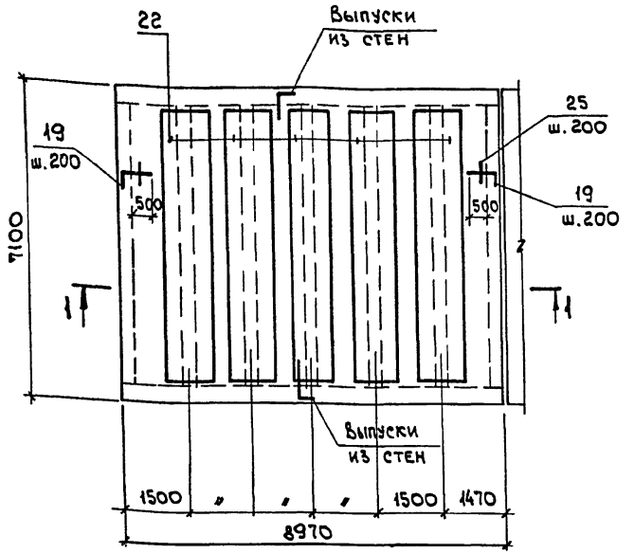


## ПМ 3

### Схема раскладки нижних сеток

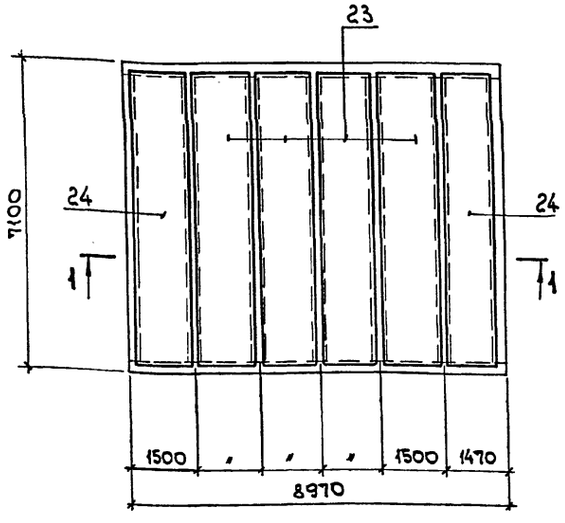


## 1-1

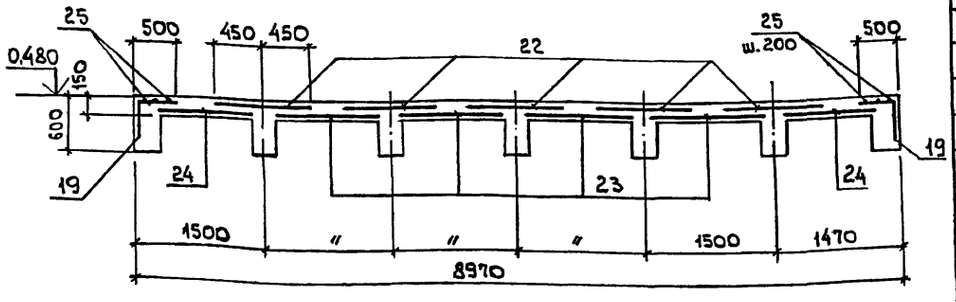


## Спецификация к схеме расположения сеток и каркасов

| Формат | Зона | Поз. | Обозначение | Наименование | Кол. | Примечание |
|---|---|---|---|---|---|---|
| | | | | Стены и днище | | |
| | | | | Сборочные единицы | | |
| | | 1 | 708-64.91.КЖ.И-С23...С26; С29; С30; С63 | Сетка арматурная С29 | 8 | 207,9 |
| | | 2 | ГОСТ 23279-85 | 2С $\frac{12А\text{III}}{10А\text{III}}$ 250×285 $\frac{75}{50}$ | 8 | 49,5 |
| | | 3 | то же | 3С $\frac{10А\text{I}-200}{12А\text{III}-200}$ 285×455 $\frac{75}{25}$ | 4 | 100,3 |
| | | 4 | " | 3С $\frac{10А\text{I}-200}{12А\text{III}-200}$ 85×455 $\frac{75}{25}$ | 8 | 31,4 |
| | | 5 | " | 2С $\frac{16А\text{III}}{10А\text{III}}$ 305×595 $\frac{75}{25}$ | 3 | 206,9 |
| | | 6 | " | 2С $\frac{12А\text{III}}{10А\text{III}}$ 250×445 $\frac{25}{50}$ | 8 | 75,6 |
| | | 7 | 708-64.91.КЖ.И-С23...С26; С29; С30; С63 | С30 | 6 | 65,5 |
| | | 8 | | 3С $\frac{10А\text{I}-200}{12А\text{III}-200}$ 285×545 | 1 | 121,3 |
| | | 9 | | 2С $\frac{16А\text{III}}{10А\text{III}}$ 250×595 $\frac{75}{50}$ | 6 | 168,5 |
| | | 10 | 708-64.91.КЖ.И-С31 | С31 | 6 | 21,5 |
| | | 30 | 708-64.91.КЖ.И-С32 | С32 | 8 | 53,3 |
| | | 31 | 708-64.91.КЖ.И-КП6 | Каркас пространственный КП6 | 27 | 20,2 |
| | | 32 | 708-64.91.КЖ.И-КП7 | то же КП7 | 16 | 25,2 |
| | | | | Изделие закладное | | |
| | | 01 | 1.400-15 вып. 1 | МН117-2 | 3 | 2,3 |
| | | 02 | ГОСТ 24379.1-80 | Болт 1.1М20×800 Ст3кп | 4 | 2,31 |
| | | | | Детали | | |
| | | 11* | | ф12А$\overline{\text{III}}$, ГОСТ 5781-82*, ℓ=900 | 140 | 0,79 |
| | | 12* | | ф6А$\overline{\text{I}}$, то же, ℓ=350 | 825 | 0,02 |
| | | 13 | | ф6А$\overline{\text{I}}$, " , ℓ=п.м. | 362,0 п.м | 0,22 |
| | | 14* | | ф22А$\overline{\text{III}}$, " , ℓ=4300 | 32 | 11,8 |
| | | 15* | | ф16А$\overline{\text{III}}$, " , ℓ=от 4800 до 3950 | 50 | 6,8 |
| | | 16 | | ф12А$\overline{\text{III}}$, " , ℓ=от 2750 до 1250 | 32 | 1,7 |
| | | 17 | | ф12А$\overline{\text{III}}$, ГОСТ 5781-82*, ℓ=от 1450 до 3600 | 80 | 2,3 |
| | | 18 | | ф10А$\overline{\text{I}}$, ГОСТ 5781-82*, ℓ=п.м. | 1380 п.м. | 0,62 |
| | | 19* | | ф10А$\overline{\text{III}}$, то же, ℓ=1820 | 70 | 1,1 |
| | | 29 | | ф12А$\overline{\text{III}}$, " , ℓ=600 | 52 | 0,37 |
| | | | | Бетон класса В20 | 104,3 | м³ |
| | | | | ПМ 3 | | |
| | | | | Сборочные единицы | | |
| | | | | Сетка арматурная | | |
| | | 22 | ГОСТ 23279-85 | 4С $\frac{8А\text{III}-200}{8А\text{III}-200}$ 90×645 $\frac{25}{50}$ | 5 | 47,3 |
| | | 23 | то же | 4С $\frac{8А\text{III}-200}{8А\text{III}-200}$ 125×645 | 4 | 53,4 |
| | | 24 | " | 4С $\frac{8А\text{III}-200}{8А\text{III}-200}$ 105×645 | 2 | 65,2 |
| | | | | Детали | | |
| | | 25 | | ф6А$\overline{\text{I}}$, ГОСТ 5781-82*, ℓ=п.м. | 85,2 п.м. | 0,22 |
| | | | | Материалы | | |
| | | | | Бетон класса В20 | 6,7 | м³ |
| | | | | БМ 10 | | |
| | | | | Сборочные единицы | | |
| | | 26 | 708-64.91.КЖ.И-Кр21 | Каркас плоский Кр21 | 2 | 51,4 |
| | | | | Детали | | |
| | | 27 | | ф6А$\overline{\text{III}}$, ГОСТ 5781-82*, ℓ=270 | 22 | 0,06 |
| | | 28* | | ф16А$\overline{\text{III}}$, то же, ℓ=3100 | 4 | 4,0 |
| | | 29 | | ф12А$\overline{\text{III}}$, " , ℓ=600 | 4 | 0,37 |
| | | | | Материалы | | |
| | | | | Бетон класса В20 | 1,2 | м³ |

*) Поз. 11, 12, 14, 15, 19, 28 см. Ведомость деталей

## Ведомость расхода стали на элемент, кг

| Марка элемента | Изделия арматурные | | | | | | | | | | | Изделия закладные | | | | | | | Общий расход |
|---|---|---|---|---|---|---|---|---|---|---|---|---|---|---|---|---|---|---|---|
| | Арматура класса | | | | | | | | | | Всего | Арматура класса | | Прокат марки | | | | Всего | |
| | А-III | | | | | | | А-I | | | | А-III | | С235 | | Ст3кп | | | |
| | ГОСТ 5781-82* | | | | | | | | | | | ГОСТ 5781-82* | | ГОСТ 19903-74* | | ГОСТ 24379.1-80 | | | |
| | ф6 | ф8 | ф10 | ф12 | ф16 | ф22 | Итого | ф6 | ф8 | ф10 | | ф8 | | δ=6 | | М20 | | | |
| Стены и днище | | | 1465,8 | 2264,6 | 1565,2 | 1756,8 | 7052,8 | 141,0 | | 878,7 | 8072,1 | 1,2 | | 5,7 | | 9,2 | | 16,1 | 8088,2 |
| ПМ3 | | 580,5 | | | | | 580,5 | 18,7 | | | 599,2 | | | | | | | | 599,2 |
| БМ10 | 1,32 | | 1,5 | 11,6 | 16,0 | 78,0 | 108,4 | | 13,2 | | 121,6 | | | | | | | | 121,6 |

## Ведомость деталей

| Поз. | Эскиз |
|---|---|
| 11 | 800 \| 100 |
| 12 | 250 |
| 14 | 1850 \| 2450 |
| 15 | от 2300 до 1450 \| 2500 |
| 19 | 550 \| 1300 |
| 28 | 650 \| 2450 |

Привязан:

Инв. №

| | | | |
|---|---|---|---|
| Нач.отд. | Агранович | | |
| Н.контр. | Зорин | | |
| Гл.спец. | Зорин | | |
| Зав.гр. | Фридланд | | |
| Вед.инж. | Журавлева | | |
| Провер. | Журавлева | | |
| Разраб. | Личкатая | | |
| Рассчит. | Журавлева | | |

708-64.91.КЖ

Хранилище заполнителей бетона вместимостью 6 тыс.куб.м с одним трактом загрузки и автоматизированной системой выдачи

Галерея. Плита покрытия ПМ3. Армирование. Спецификация арматуры.

| Стадия | Лист | Листов |
|---|---|---|
| Р | 43 | |

ХАРЬКОВСКИЙ ПРОМСТРОЙНИИПРОЕКТ

Взам. инв. № | Подп. и дата | Инв. № подл.

Альбом 3

## Схема расположения нижних и верхних сеток

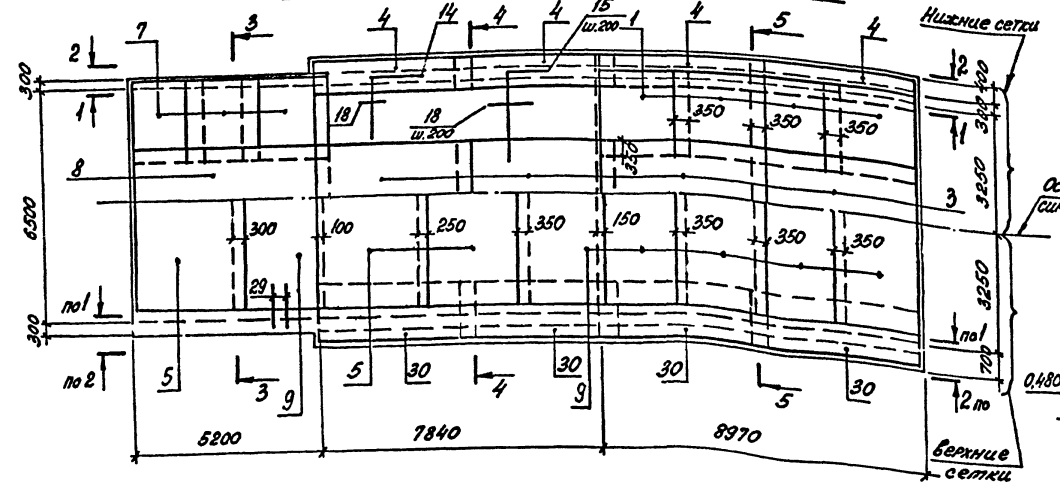


## 3-3

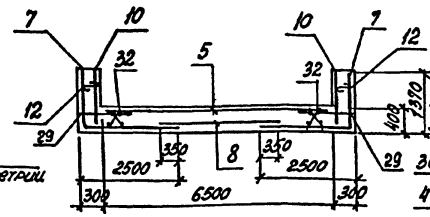


## 4-4

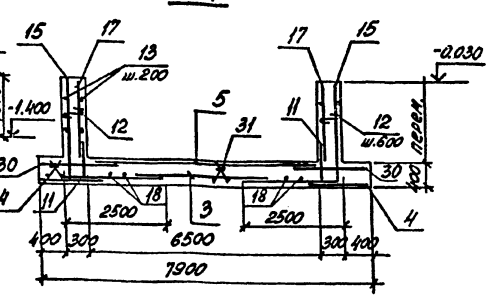


## 5-5

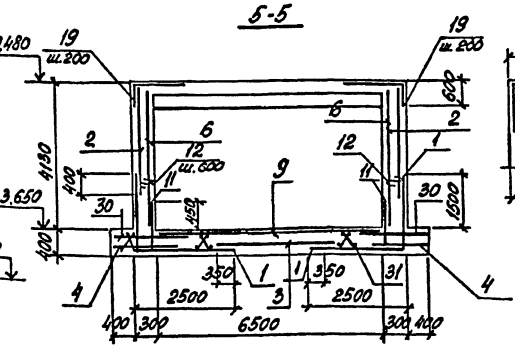


## Бм 10

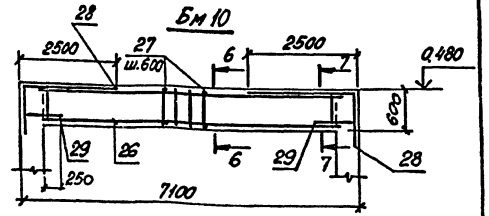


## 1-1

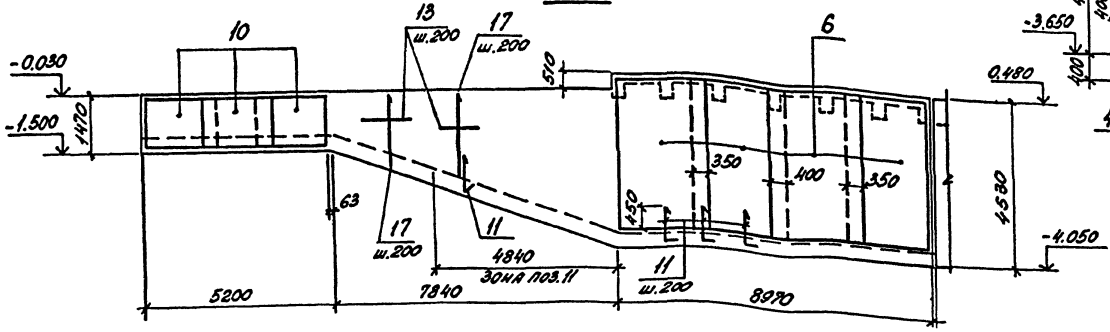


## 6-6

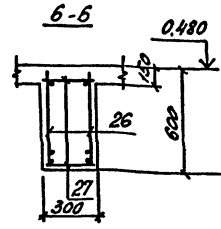


## 7-7

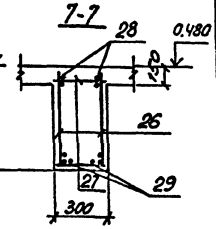


## Схема раскладки поддерживающих каркасов

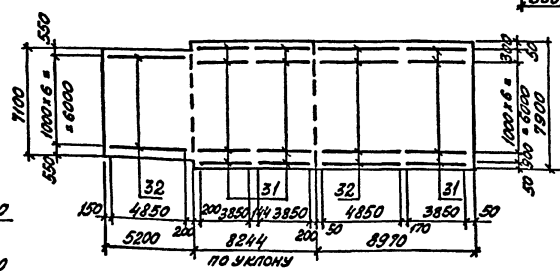


## Расчетная схема Бм10

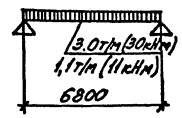


## 2-2

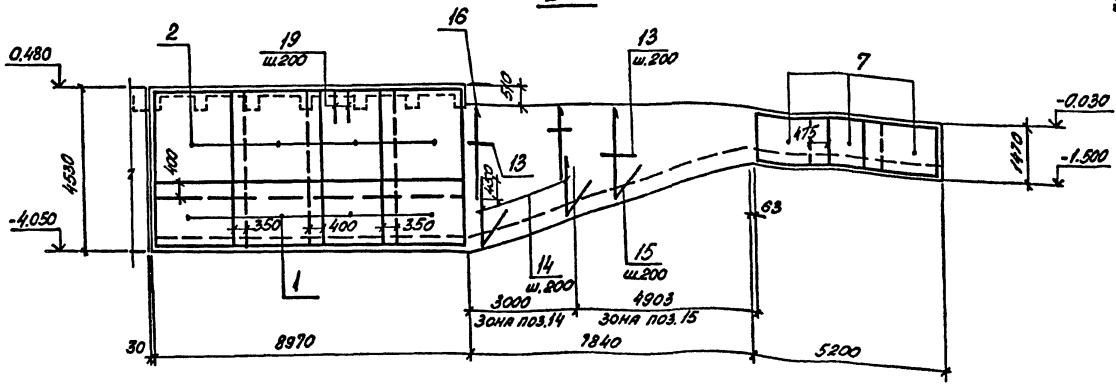


| | | | | | | | |
|---|---|---|---|---|---|---|---|
| Привязан: | Нач.отд. | Агранович | | 708-64.91 КЖ | | | |
| | Н.контр. | Зорин | | | | | |
| | Гл.спец. | Зорин | | Хранилище заполнителей бетона вместимостью 6тыс.куб.м с одним трактом загрузки и пневматизированной системой выдачи. | Стадия | Лист | Листов |
| | Зав.гр. | Фрицланд | | | Р | 44 | |
| | Вед.инж. | Журавлева | | | | | |
| | Провер. | Журавлева | | Галерея Армирование Сечение 1-1...7-7 Балка Бм10 | Харьковский Промстройниипроект | | |
| Инв.№ | Разраб. | Лачкатая | | | | | |
| | Рассчит. | Журавлева | | | | | |

Инв.№ подл. | Подпись и дата | Взам.инв.№

Альбом 3

## Схема расположения конструктивных элементов подвала

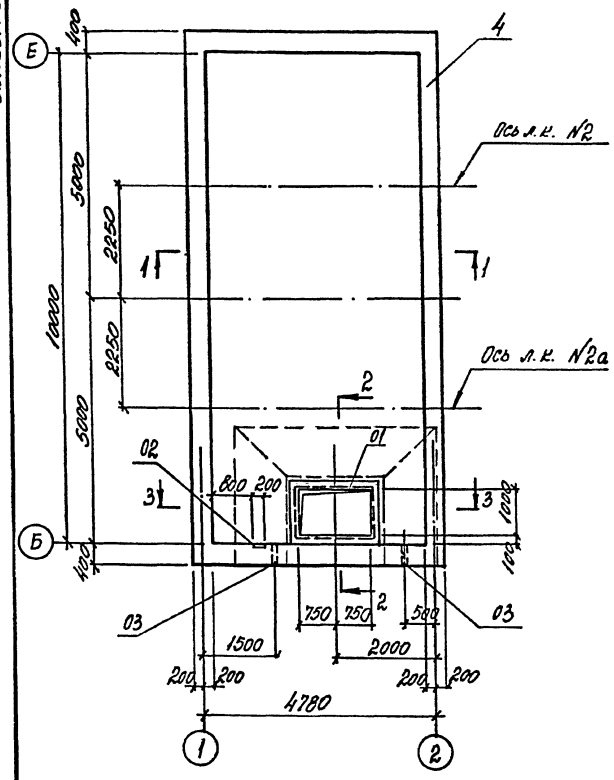


## Схема расположения плит покрытия

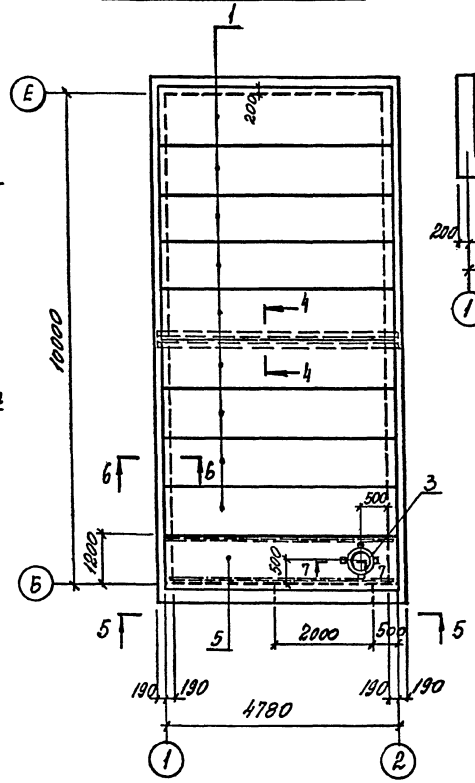


## 1-1

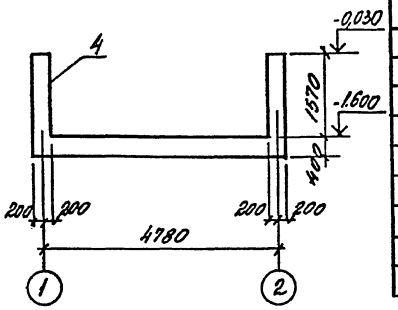


Спецификация к схеме расположения конструктивных элементов

| Марка, поз. | Обозначение | Наименование | Кол. | Масса ед., кг | Примечание |
|---|---|---|---|---|---|
| | | Сборные ж. б. | | | |
| | | конструкции | | | |
| 1 | 1.141-1 вып. 63 | Плита ПК48.10-8АVт | 9 | 1400 | |
| 2 | 708-64.91 КЖ.И-ПР1 | Перемычка Пр1 | 1 | 950 | |
| 3 | 1.494-24 вып. 1 | Стакан СБ7А-1 | 1 | 290 | |
| | | Монолитные ж. б. конструкции | | | |
| 4 | 708-64.91 КЖ л. 46 | Подвал | 1 | | |
| 5 | 708-64.91 КЖ л. 46 | Плита ПМ4 | 1 | | |
| 6 | 1.494-24 вып. 1 | Изделие соединительное МС 1 | 4 | 0,4 | |

## 4-4

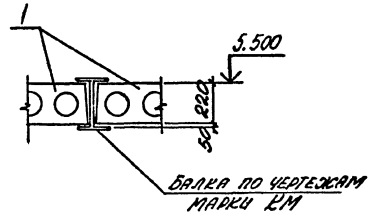


## 5-5

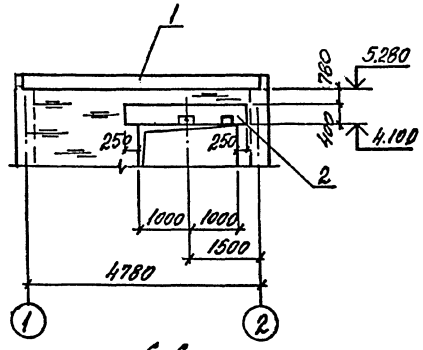


## 7-7

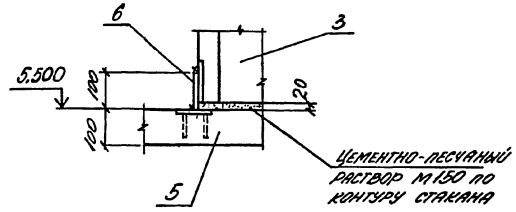


## 2-2

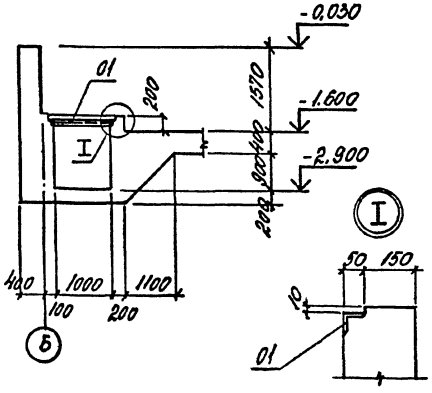


## 3-3

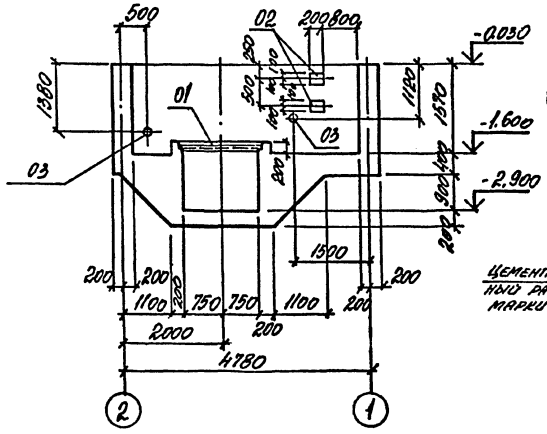


## 6-6

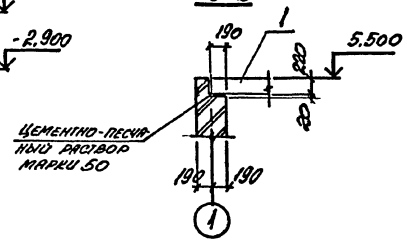


| | | | | | | | |
|---|---|---|---|---|---|---|---|
| Нач. отд. | Агранович | | 708-64.91 КЖ | | | | |
| Н. контр. | Зорин | | | | | | |
| Гл. спец. | Зорин | | | | | | |
| Зав. гр. | Фридланд | | Хранилище запрограмированного высокоплотного отработанного ядерного топлива загрузки с автоматическим выравнивателем выдачи | Стадия | Лист | Листов |
| Вед. инж. | Журавлева | | | Р | 45 | |
| Провер. | Журавлева | | Перегрузка. Схема расположения конструктивных элементов подвала и покрытия | Харьковский промстройниипроект | | |
| Разраб. | Лучкатая | | | | | |

Привязан:

Инв. №

Подпись и дата

Взам. инв. №

Инв. № подл.

Альбом 3

## Подвал
### Схема расположения нижних сеток

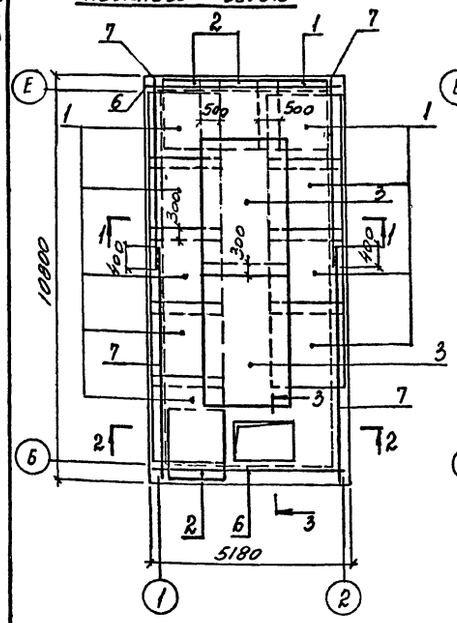


## Подвал
### Схема расположения верхних сеток

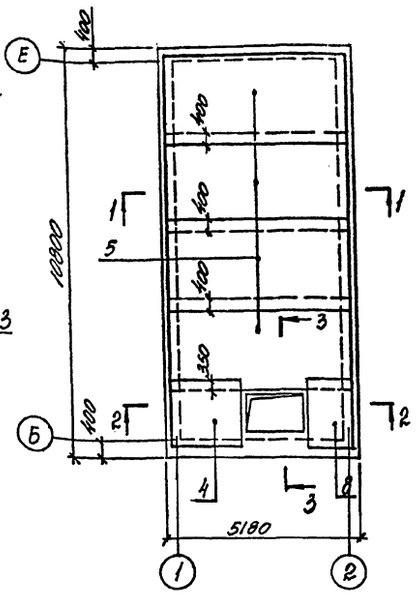


## 1-1

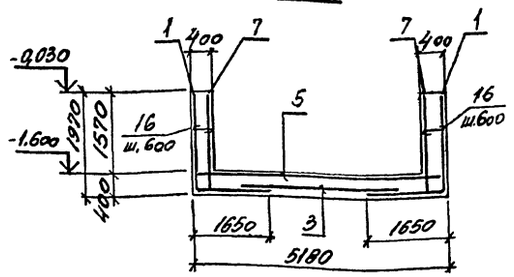


## 2-2

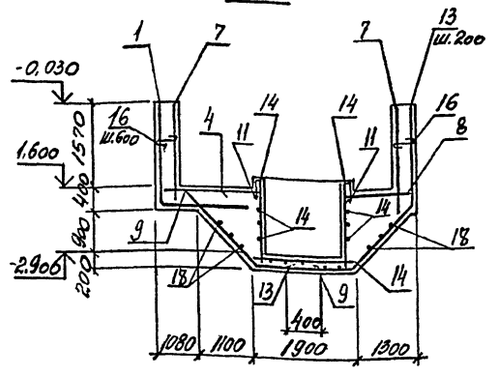


## Пм4

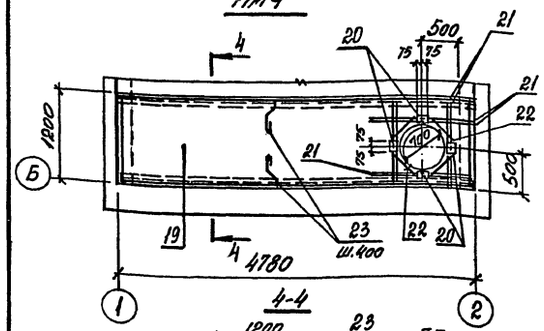


## 4-4

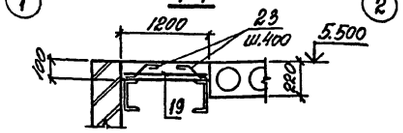


## Ведомость деталей

| Поз. | Эскиз |
|---|---|
| 9 | 1100 2000 |
| 10 | 3000 1250 |
| 11 | 150 350 350 |
| 12 | 450 1450 |
| 13 | 1100 1950 1800 |
| 16 | 350 |
| 23 | 110 120 60 80 |

## 3-3

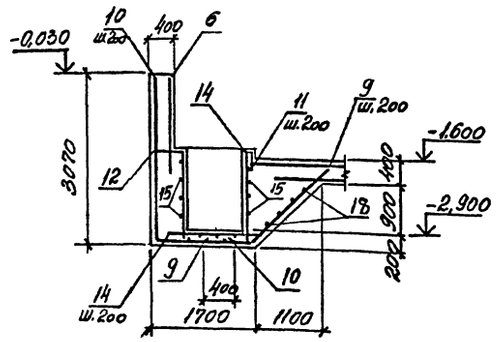


## Схема расположения поддерживающих каркасов

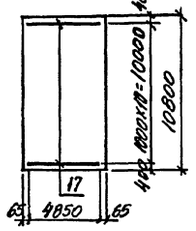


## Спецификация арматуры Пм4

| Формат | Зона | Поз. | Обозначение | Наименование | Кол. | Примечание |
|---|---|---|---|---|---|---|
| | | | | **Подвал** | | |
| | | | | Сборочные единицы | | |
| | | 1 | ТОВ-64.91 КЖ.Н-С33/С34 | Сетка арматурная С33 | 10 | 54,6 |
| | | 2 | то же | С34 | 3 | 36,4 |
| | | 3 | ГОСТ 23279-85 | 4С 10ВрII-200/10ВрII-200 285×405 | 2 | 74,4 |
| | | 4 | то же | 2С 12ВрII/6АI 165×225 200+50/25 | 1 | 23,2 |
| | | 5 | " | 2С 12ВрII/8АI 250×510 150/50 | 4 | 84,0 |
| | | 6 | ТОВ-64.91 КЖ.Н-С35/С36 | С35 | 2 | 57,1 |
| | | 7 | то же | С36 | 4 | 63,1 |
| | | 8 | ГОСТ 23279-85 | 3С 10АI-200/12АII-200 145×165 | 1 | 16,9 |
| | | 17 | ТОВ-64.91 КЖ.Н-КП7 | Каркас пространственный КП7 | 11 | 25,2 |
| | | | | Изделие закладное | | |
| | | 01 | 1.400-15 вып.1 | МН 548 | 54 п.м. | 4,2 |
| | | 02 | то же | МН 117-1 | 2 | 2,4 |
| | | 03 | 5.900-2 | Сальник Ду100, l=500 | 2 | 11,3 |
| | | | | **Детали** | | |
| | | 9* | | ф10АIII, ГОСТ 5781-82*, l=3100 | 14 | 1,9 |
| | | 10* | | ф10АIII, то же, l=4250 | 8 | 2,6 |
| | | 11* | | ф6АI, ГОСТ 5781-82*, l=950 | 18 | 0,2 |
| | | 12* | | ф10АIII, ГОСТ 5781-82*, l=1300 | 8 | 1,2 |
| | | 13* | | ф10АIII, то же, l=4850 | 6 | 3,0 |
| | | 14 | | ф10АIII, " , l=1350 | 50 | 0,9 |
| | | 15 | | ф10АIII, " , l=1850 | 20 | 1,1 |
| | | 16* | | ф6АI, ГОСТ 5781-82*, l=450 | 358 | 0,1 |
| | | 18 | | ф6АI, то же, l=п.м. | 600 п.м. | 0,22 |
| | | | | **Материалы** | | |
| | | | | Бетон класса В15 | 42,4 | м³ |
| | | | | **Пм4** | | |
| | | | | Сборочные единицы | | |
| | | 19 | ГОСТ 23279-85 | 4С 6ВрII-200/8ВрII-200 115×475 75/75 | 1 | 17,2 |
| | | 20 | 1.400-15 вып.1 | Изделие закладное МН 111-6 | 4 | 1,6 |
| | | | | **Детали** | | |
| | | 21 | | ф10АIII, ГОСТ 5781-82*, l=1100 | 8 | 0,68 |
| | | 22 | | ф10АIII, то же, l=350 | 4 | 0,22 |
| | | 23* | | ф8АI, ГОСТ 5781-82*, l=350 | 22 | 0,14 |
| | | | | **Материалы** | | |
| | | | | Бетон класса В15 | 0,57 | м³ |

*) поз. 9...13; 16; 23 смотрите ведомость деталей.

## Ведомость расхода стали на элемент, кг

| Марка элемента | Изделия арматурные: Арматура класса А-III ГОСТ 5781-82* ф6 | ф8 | ф10 | ф12 | Итого | Арматура класса А-I ГОСТ 5781-82* ф6 | ф8 | ф10 | Итого | Всего | Изделия закладные: Арматура класса А-III ГОСТ 5781-82* ф8 | Прокат марки С235 ГОСТ 19903-74* δ=6 | δ=8 | ГОСТ 8509-86 L9×100 | Д9×100 | Всего | Общий расход |
|---|---|---|---|---|---|---|---|---|---|---|---|---|---|---|---|---|---|
| Подвал | — | 418,5 | 275,6 | 963,4 | 1663,5 | 61,6 | — | 299,2 | 360,8 | 2024,3 | 4,2 | 3,8 | — | 20,5 | 22,6 | 51,1 | 2075,4 |
| Пм4 | 6,3 | 10,9 | 6,3 | — | 23,5 | — | 3,1 | — | 3,1 | 26,6 | 0,4 | 4,4 | 1,6 | — | — | 6,4 | 33,0 |

Привязан:

Инв. №

| | | | |
|---|---|---|---|
| Нач. отд. | Агранович | | |
| Н. контр. | Зорин | | |
| Гл. спец. | Зорин | | |
| Зав. гр. | Фридланд | | |
| Вед. инж. | Журавлева | | |
| Провер. | Журавлева | | |
| Разраб. | Лукатая | | |

ТОВ-64.91 КЖ

Хранилище заполнителей бетона вместимостью 6 тыс. куб.м с одним тактом загрузки и автоматизированной системой выдачи. Перегрузка

Подвал. Плита Пм4 армирование. Спецификация

| Стадия | Лист | Листов |
|---|---|---|
| Р | 46 | |

Харьковский Промстройниипроект

Альбом 3

## Схема расположения фундаментов под циклоны

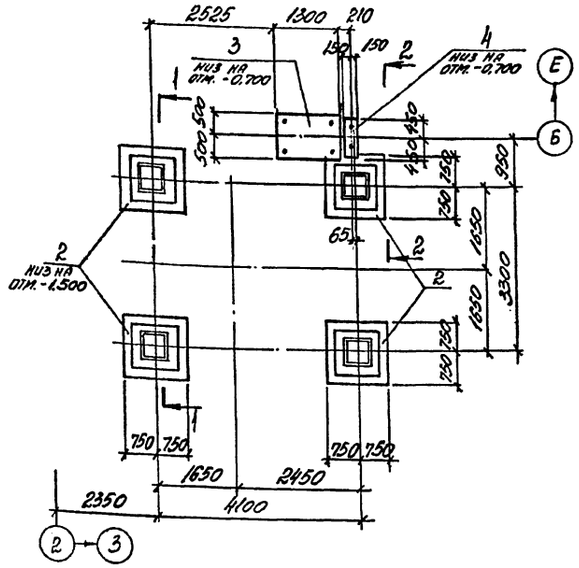


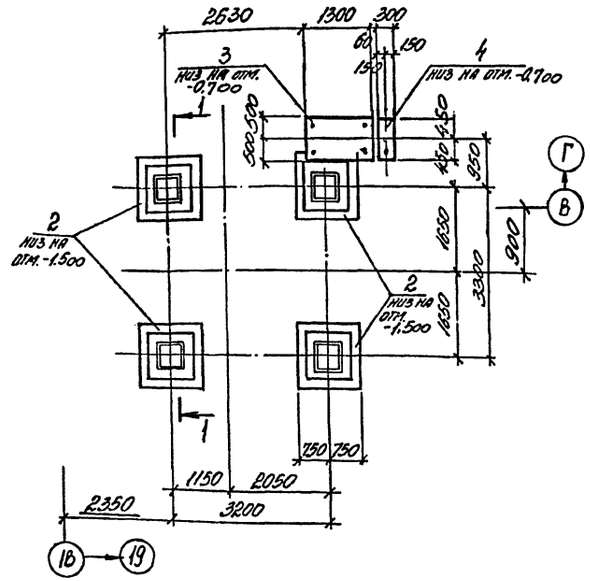


## Спецификация к схеме расположения конструктивных элементов

| Марк. поз. | Обозначение | Наименование | Кол. | Масса ед., кг | Примечание |
|---|---|---|---|---|---|
| | | Сборные ж.б. элементы | | | |
| 1 | 708-64.91 КН.Н-К5 | Колонна К5 | 8 | 1300 | |
| | | Монолитные ж.б. элементы | | | |
| 2 | 708-64.91 КН л.50 | Фундамент ФМ 6 | 8 | | |
| 3 | то же | то же ФМ 7 | 2 | | |
| 4. | " | " ФМ 8 | 2 | | |

Колонны при монтаже ориентировать по знаку ♦, согласно схеме.

## Схема расположения колонн

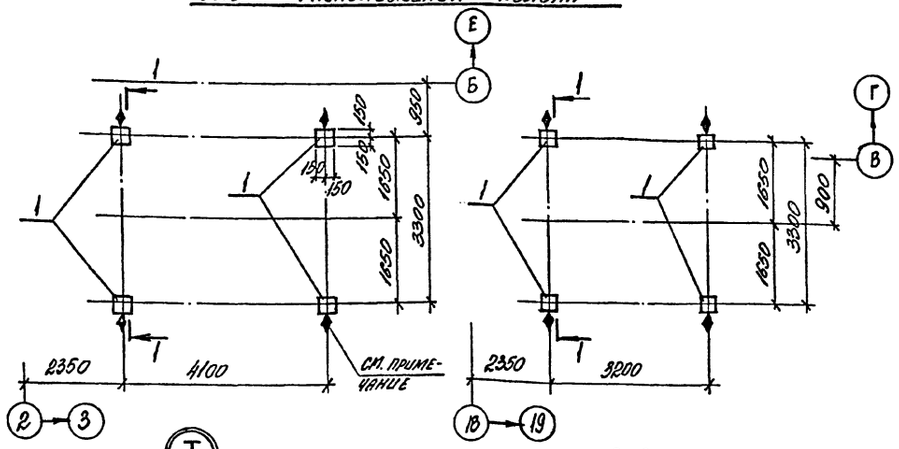


## 1-1

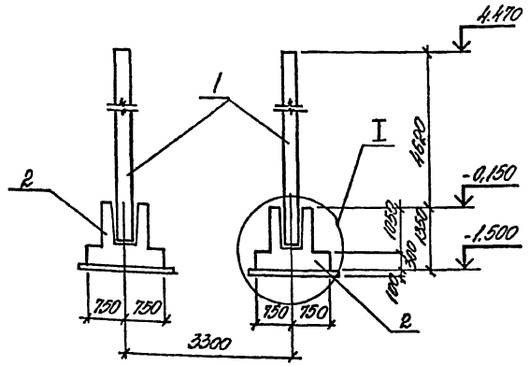


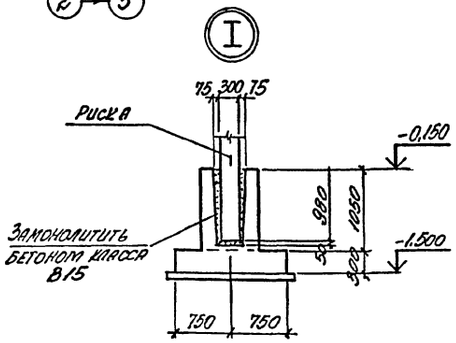


## 2-2

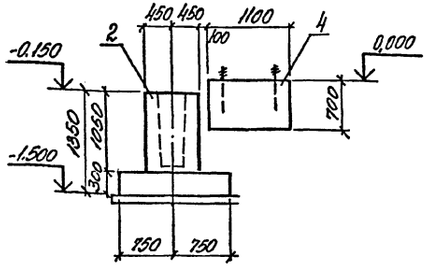


| | | | | | | | |
|---|---|---|---|---|---|---|---|
| Инв. № подл. | Подпись и дата | Взам. инв. № | | | | | |

| | | | | | | | |
|---|---|---|---|---|---|---|---|
| Нач. отд. | Агранович | | 708-64.91 КН | | | | |
| Н. конт. | Зорин | | | | | | |
| Гл. спец. | Зорин | | | | | | |
| Зав. пр. | Фридлянд | | Хранилище заполнителей бетона вместимостью 6 тыс. куб. м с одним трактом загрузки и автоматизированным контролем дозирования | Стадия | Лист | Листов | |
| Вед. инж. | Журавлева | | | Р | 47 | | |
| Провер. | Журавлева | | Площадки под циклоны. Схема расположения конструктивных элементов. | Харьковский Промстройниипроект | | | |
| Разраб. | Микатая | | | | | | |

Привязан

Инв. №

25208-03 49

## Фм1

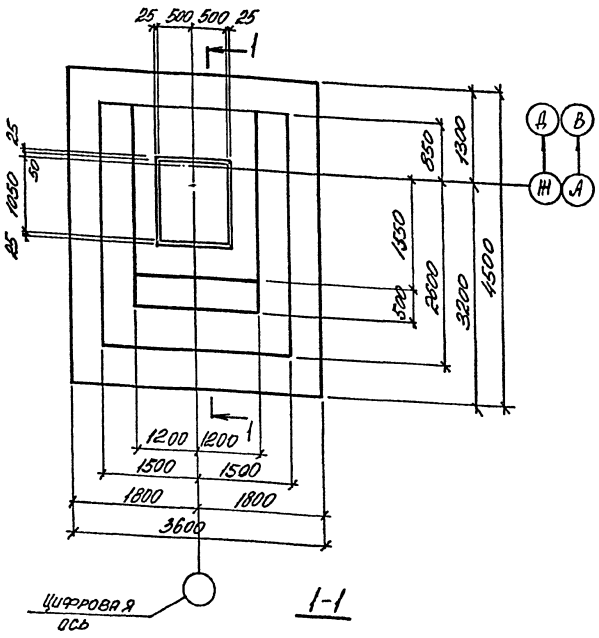


## Фм2

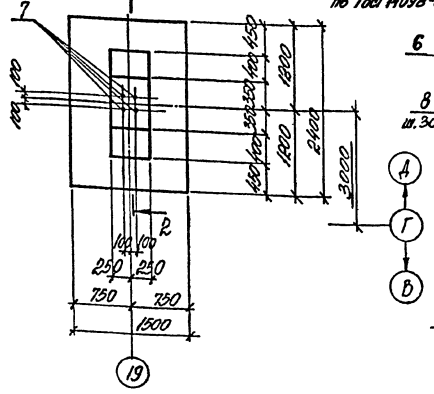


Каркасы сварить между собой. Тип шва К1-К7 по ГОСТ 14098-85

## 3-3

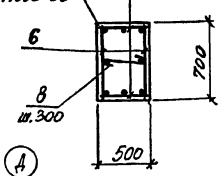


Расчетная схема Фм2

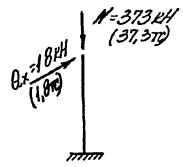


## 1-1

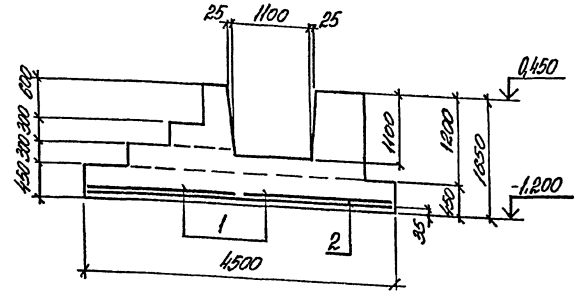


## 2-2

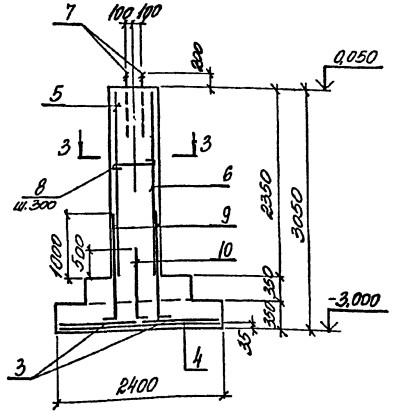


## Спецификация Фм1; Фм2

| Формат | Зона | Поз. | Обозначение | Наименование | Кол. | Примечание |
|---|---|---|---|---|---|---|
| | | | | **Фм1** | | |
| | | | | Сборочные единицы | | |
| | | | | Сетка арматурная | | |
| | | 1 | ГОСТ 23279-85 | 2С $\frac{12АIII}{6АIII}$-215х355 $\frac{75}{75}$ | 2 | 43,3 |
| | | 2 | то же | 2С $\frac{12АIII}{6АIII}$-175х445 $\frac{25}{75}$ | 2 | 44,5 |
| | | | | Материалы | | |
| | | | | Бетон класса В15 | 12,2 | м3 |
| | | | | **Фм2** | | |
| | | | | Сборочные единицы | | |
| | | | | Сетка арматурная | | |
| | | 3 | ГОСТ 23279-85 | 1С $\frac{12АIII}{6АIII}$-105х445 $\frac{125}{25}$ | 2 | 8,4 |
| | | 4 | 708-64.91 КЖ.Н-С61 | С61 | 1 | 18,3 |
| | | 5 | 708-64.91 КЖ.Н-Кр22 | Кр22 | 2 | 8,1 |
| | | 6 | 708-64.91 КЖ.Н-Кр23 | Кр23 | 2 | 8,5 |
| | | | | Изделие закладное | | |
| | | 7 | ГОСТ 24379.1-80 | Болт 1.1М36х1120ВСт3пс2 | 4 | 10,9 |
| | | | | Детали | | |
| | | 8* | | ф6АI, ГОСТ 5781-82*, l=550 | 10 | 0,12 |
| | | 9* | | ф16АII, ГОСТ 5781-82*, l=1700 | 4 | 2,7 |
| | | 10* | | ф16АII, то же, l=1200 | 4 | 1,9 |
| | | | | Материалы | | |
| | | | | Бетон класса В15 | 2,3 | м3 |

*) поз. 8...10 см. ведомость деталей

## Ведомость расхода стали на элемент, кг

| Марка элемента | Изделия арматурные | | | | | | | | Всего | Изделия закладные | | | Общий расход |
|---|---|---|---|---|---|---|---|---|---|---|---|---|---|
| | Арматура класса | | | | | | | | | Прокат ГОСТ 27772-88 | | Всего | |
| | А-III | | | | | А-I | | | | Ст3пс2 | | | |
| | ГОСТ 5781-82* | | | | | | | | | ГОСТ 24379.1-80 | | | |
| | ф6 | ф12 | ф16 | | Итого | ф6 | | Итого | | М36 | | | |
| Фм1 | 35,0 | 140,6 | – | | 175,6 | – | | – | 175,6 | – | | – | 175,6 |
| Фм2 | 3,0 | 39,2 | 47,2 | | 82,4 | 5,3 | | 5,3 | 87,7 | 43,6 | | 43,6 | 131,3 |

В расчетных схемах усилия с индексом x направлены вдоль цифровой оси.

## Схема раскладки сеток днища Фм1

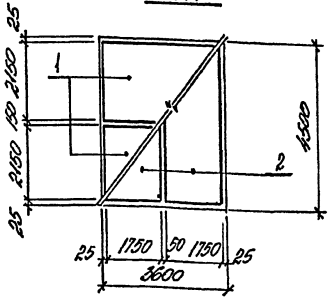


## Расчетная схема Фм1

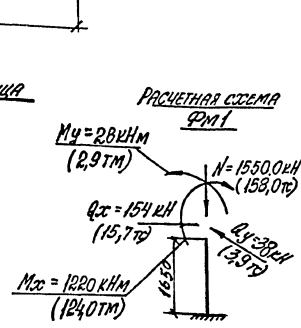


Mx и My приведены относительно центра подошвы фундамента

## Схема раскладки сеток днища Фм2

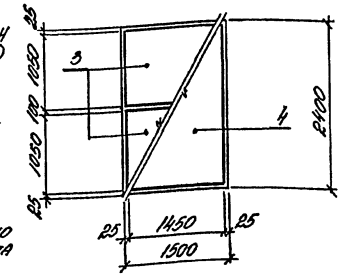


## Ведомость деталей

| Поз. | Эскиз |
|---|---|
| 8 | 450 |
| 9 | 100 1600 |
| 10 | 100 1100 |

Привязан:

Инв. №

| | | | |
|---|---|---|---|
| Нач. отд. | Иванович | | |
| Н. контр. | Зорин | | |
| Гл. спец. | Зорин | | |
| Зав. гр. | Фундаев | | |
| Вед. инж. | Жуковлева | | |
| Провер. | Фундаев | | |
| Разраб. | Мочтаева | | |
| Рассчит. | Мочтаева | | |

708-64.91 КЖ

Хранилище заполнителей бетона вместимостью 6тыс. куб. м с одним трактом загрузки и автоматизированной системой выдачи

Фундамент Фм1; Фм2

| Стадия | Лист | Листов |
|---|---|---|
| Р | 48 | |

Харьковский Промстройниипроект



Инв. № подл. | Подпись и дата | Взам. инв. №

## Фм3, Фм4

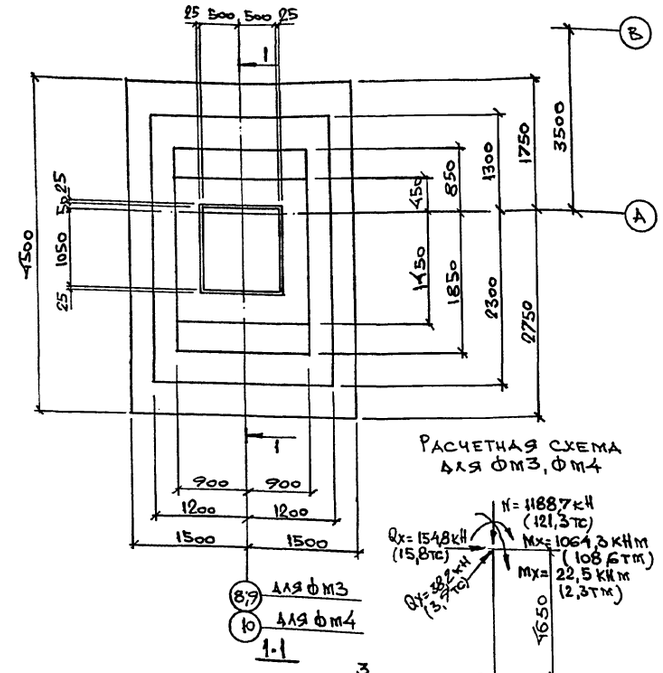


Расчетная схема для фм3, фм4




## 2-2

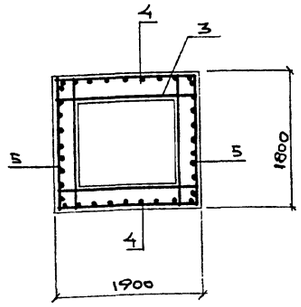


## 3-3

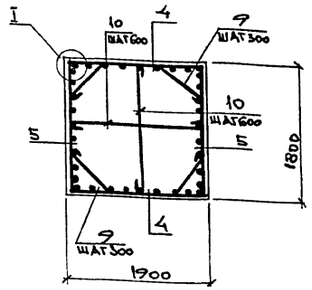


## 4-4

(сетки столба условно не показаны)

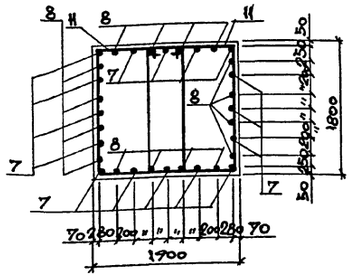


## План раскладки сеток подошвы фундаментов фм3, фм4

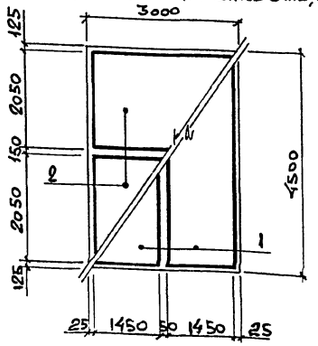


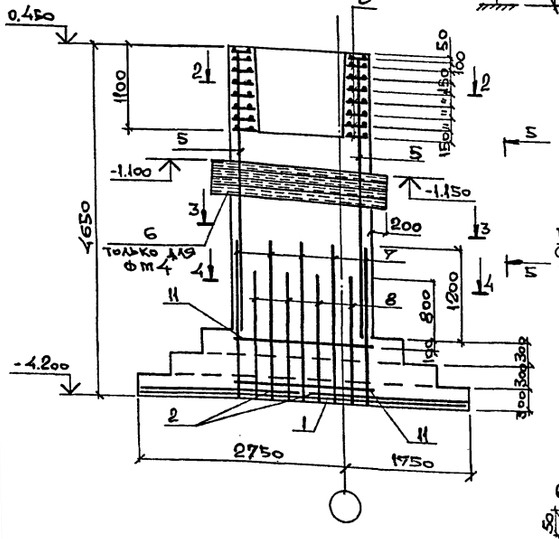


После установки труб (поз. 6) отверстие в фундаменте фм4 замоноличить.

## 5-5 (для фм4)

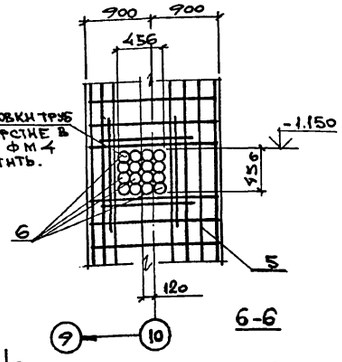


## 6-6

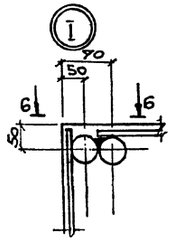


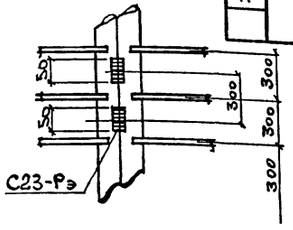


С23-Рэ

## Ведомость деталей

| Поз. | Эскиз |
|---|---|
| 9 | 620 (90, 90) |
| 10 | 1820 |
| 11 | 1700; 1080 |

| Формат | Зона | Поз. | Обозначение | Наименование | Кол. фм3 | Кол. фм4 | Примеч. |
|---|---|---|---|---|---|---|---|
| | | | | **Фм3, фм4** | | | |
| | | | | Сборочные единицы | | | |
| | | | | Сетки арматурные | | | |
| | | 1 | 1.410-3 вып. 1 | 1С $\frac{12A\text{III}}{6A\text{III}}$ 445×445 | 2 | 2 | 34,2 |
| | | 2 | то же | 1С $\frac{12A\text{III}}{8A\text{III}}$ 205×295 | 2 | 2 | 32,9 |
| | | 3 | 708-64.91 КЖ.И-С57 | С 57 | 8 | 8 | 13,2 |
| | | 4 | КЖ.И-С60 | С 60 | 2 | 2 | 64,7 |
| | | 5 | КЖ.И-С59 | С 59 | 2 | – | 60,0 |
| | | 5 | КЖ.И-С58 | С 58 | – | 2 | 62,1 |
| | | | | Изделия закладные | | | |
| | | 6 | ГОСТ 3262-75* | Труба 100×4, ℓ=2300 | – | 16 | 25,0 |
| | | | | Детали | | | |
| | | 7 | | ф16А III, ГОСТ 5781-82*, ℓ=2100 | 16 | 16 | 3,3 |
| | | 8 | | ф16А III, то же, ℓ=1700 | 16 | 16 | 2,7 |
| | | 9* | | ф8А I, –"–, ℓ=2150 | 20 | 20 | 0,85 |
| | | 10* | | ф8А I, –"–, ℓ=2000 | 10 | 10 | 0,79 |
| | | 11* | | ф8А I, –"–, ℓ=5700 | 4 | 4 | 2,3 |
| | | | | Материалы | | | |
| | | | | Бетон класса В15 | 19,7 | 19,7 | м³ |

* Позиции 9, 10, 11 см. ведомость деталей.

Ведомость расхода стали на элемент, кг

| Марка элемента | Изделия арматурные: Арматура класса А-I, ГОСТ 5781-82*, ф8 | Итого | ф6 | ф8 | ф12 | ф16 | Итого | Всего | Изделия закладные: Прокат марки, ГОСТ 3262-75*, труба 100×4 | Итого | Общий расход |
|---|---|---|---|---|---|---|---|---|---|---|---|
| Фм3 | 64,0 | 64,0 | 5,2 | 8,2 | 226,4 | 315,6 | 555,4 | 619,4 | – | – | 619,4 |
| Фм4 | 63,8 | 63,8 | 5,2 | 8,2 | 226,4 | 320,0 | 559,8 | 623,6 | 400,0 | 400,0 | 1023,6 |

В расчетной схеме усилия с индексом „x" направлены вдоль цифровой оси, с индексом „y" – вдоль буквенной.

Привязан:

Инв. №

| | | | |
|---|---|---|---|
| Нач. отд. | Аранович | | |
| Н. контр. | Зорин | | |
| Гл. спец. | Зорин | | |
| Зав. гр. | Фридланд | | |
| Вед. инж. | Ломазова | | |
| Провер. | Ломазова | | |
| Разраб. | Белан | | |
| Рассчит. | Ломазова | | |

708-64.91 КЖ

Хранилище заполнителей бетона емкостью 6 тыс. куб. м с одним трактом загрузки и автоматизированной системой выдачи.

| Стадия | Лист | Листов |
|---|---|---|
| Р | 49 | |

Фундамент фм3; фм4

Харьковский Промстройниипроект

Инв. № подл. | Подпись и дата | Взам. инв. №

Альбом 3

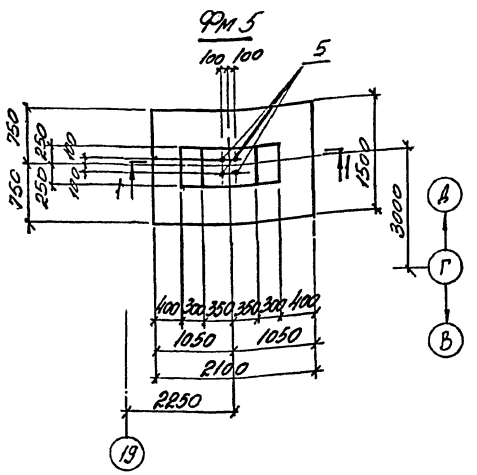


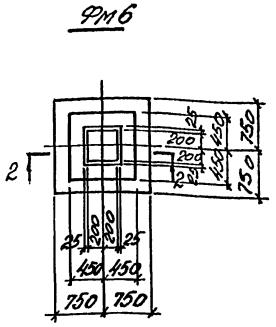


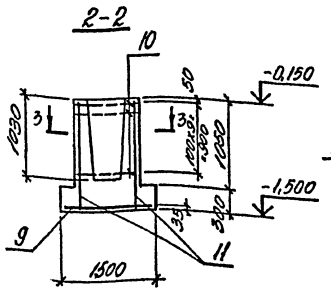


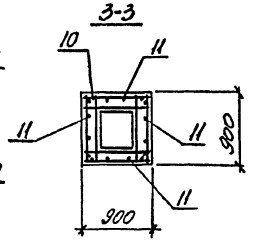


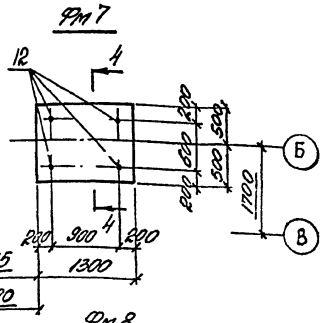


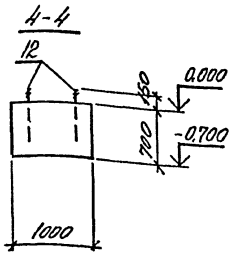


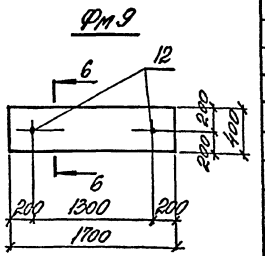


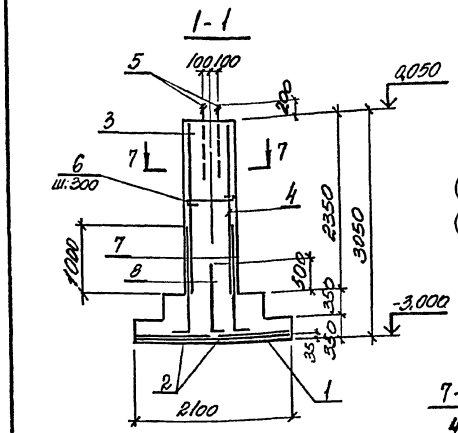


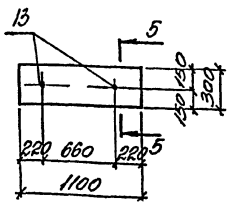


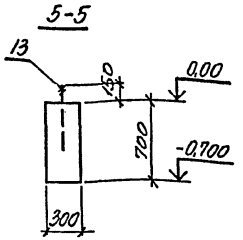


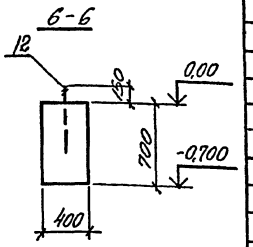


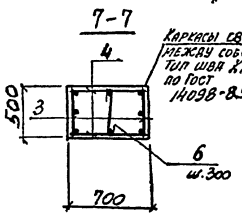


Схема раскладки сеток днища Фм 5

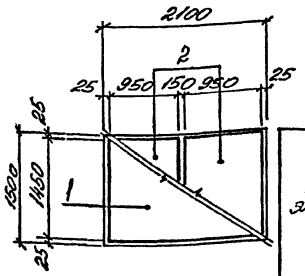


Расчетная схема Фм5

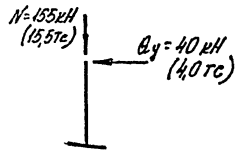


Ведомость деталей

| Поз | Эскиз |
|---|---|
| 6 | 450 |
| 7 | 100 1600 |
| 8 | 100 1100 |

## Спецификация Фм5... Фм9

| Формат | Зона | Поз. | Обозначение | Наименование | Кол. | Примечание |
|---|---|---|---|---|---|---|
| | | | | Фм 5 | | |
| | | | | Сборочные единицы | | |
| | | | | Сетка арматурная | | |
| | | 1 | ГОСТ 23279-85 | 1С $\frac{12Вр\text{III}}{6АIII}$ 145×205 $\frac{125}{25}$ | 1 | 14,2 |
| | | 2 | то же | 1С $\frac{12Вр\text{III}}{6АIII}$ 95×145 $\frac{125}{75}$ | 2 | 7,1 |
| | | 3 | 708-64.91 КЖ.Н-Кр22 | Кр22 | 2 | 8,1 |
| | | 4 | 708-64.91 КЖ.Н-Кр23 | Кр23 | 2 | 8,5 |
| | | | | Изделие закладное | | |
| | | 5 | ГОСТ 24379.1-80 | Болт 1.1М36х1120ВСт3пс2 | 4 | 10,9 |
| | | | | Детали | | |
| | | 6* | | ф6АI, ГОСТ 5781-82*, l=550 | 10 | 0,12 |
| | | 7* | | ф16АIII, ГОСТ 5781-82*, l=1700 | 4 | 2,7 |
| | | 8* | | ф16АIII, то же, l=1200 | 4 | 1,9 |
| | | | | Материалы | | |
| | | | | Бетон класса В15 | 2,0 | м³ |
| | | | | Фм 6 | | |
| | | | | Сборочные единицы | | |
| | | | | Сетка арматурная | | |
| | | 9 | ГОСТ 23279-85 | 4С $\frac{10Вр\text{III}-200}{10Вр\text{III}-200}$ 145×145 | 1 | 14,3 |
| | | 10 | 708-64.91 КЖ.Н-С37 | С37 | 10 | 2,8 |
| | | 11 | 708-64.91 КЖ.Н-Кр24 | Каркас плоский Кр24 | 4 | 6,6 |
| | | | | Материалы | | |
| | | | | Бетон класса В15 | 1,2 | м³ |
| | | | | Фм 7 | | |
| | | | | Сборочные единицы | | |
| | | 12 | ГОСТ 24379.1-80 | Болт 1.1М16х600ВСт3пс2 | 4 | 1,13 |
| | | | | Материалы | | |
| | | | | Бетон класса В15 | 0,91 | м³ |
| | | | | Фм 8 | | |
| | | | | Сборочные единицы | | |
| | | 13 | ГОСТ 24379.1-80 | Болт 1.1М12х500ВСт3пс2 | 2 | 0,52 |
| | | | | Материалы | | |
| | | | | Бетон класса В15 | 0,23 | м³ |
| | | | | Фм 9 | | |
| | | | | Сборочные единицы | | |
| | | 12 | ГОСТ 24379.1-80 | Болт 1.1М16х600ВСт3пс2 | 2 | 1,13 |
| | | | | Материалы | | |
| | | | | Бетон класса В15 | 0,48 | м³ |

*) поз. 6... 8 см. ведомость деталей
Привязку фундаментов Фм6, Фм8, Фм9 к осям здания смотрите на листе 4.

## Ведомость расхода стали на элемент, кг

| Марка элемента | Изделия арматурные: Арматура класса А-III ГОСТ 5781-82* ф6 | ф10 | ф12 | ф16 | Итого | Арматура класса А-I ГОСТ 5781-82* ф6 | ф8 | ф12 | Итого | Всего | Изделия закладные: Прокат марки ВСт3пс2 ГОСТ 24379.1-80 М36 | | Всего | Общий расход |
|---|---|---|---|---|---|---|---|---|---|---|---|---|---|---|
| Фм 5 | 2,6 | | 25,9 | 47,2 | 75,7 | 5,3 | | | 5,3 | 81,0 | 43,6 | | 43,6 | 124,6 |
| Фм 6 | | 14,3 | | | 14,3 | | 35,2 | 19,2 | 54,4 | 68,7 | | | | 68,7 |

Привязан:

Инв. №

| | | | |
|---|---|---|---|
| Нач.отд. | Игранович | | |
| Н.конт. | Зорин | | |
| Гл.спец. | Зорин | | |
| Зав.гр. | Фрицлана | | |
| Вед.инж. | Журавлева | | |
| Провер. | Фрицлана | | |
| Разраб. | Лучкатая | | |
| Рассчит. | Журавлева | | |

708-64.91 КЖ

Хранилище заполнителей бетона вместимостью 6 тыс. куб.м с одним трактом загрузки и автоматич. заливочной системой выдачи

| Стадия | Лист | Листов |
|---|---|---|
| Р | 50 | |

Фундамент Фм5... Фм9

Харьковский Промстройниипроект

Альбом 3

## Схема расположения конструктивных элементов

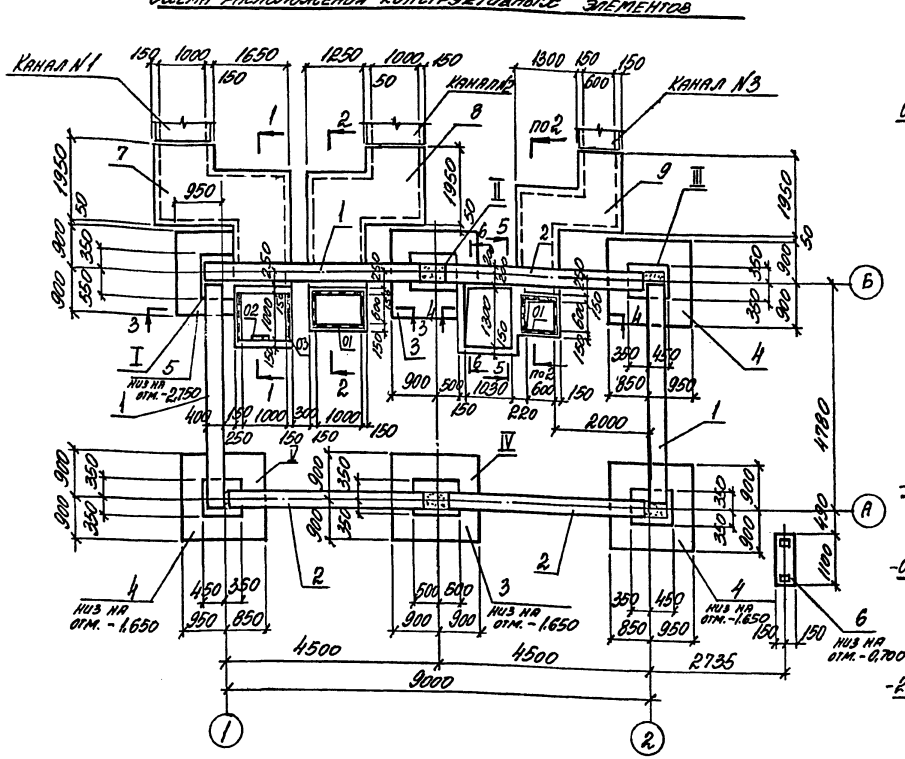


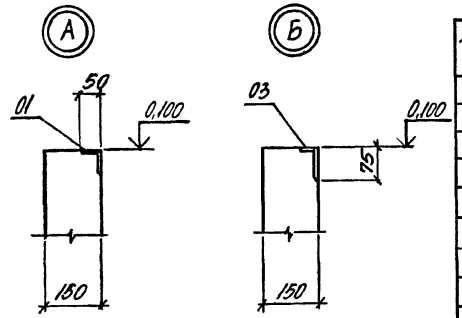


## Спецификация к схеме расположения конструктивных элементов

| Марка поз. | Обозначение | Наименование | Кол. | Масса ед. кг | Примечание |
|---|---|---|---|---|---|
| | | Сборные ж.б. элементы | | | |
| 1 | 1.415.1-2 Вып. 1 | Балка 3БФ6-16АIV | 3 | 1000 | |
| 2 | то же | 3БФ6-28АIV | 3 | 930 | |
| | | Монолитные ж.б. элементы | | | |
| 3 | 708-64.91 КН. л.53 | Фундамент Фм 10 | 2 | | |
| 4 | то же | Фм 11 | 3 | | |
| 5 | " | Фм 12 | 1 | | |
| 6 | " | Фм 13 | 1 | | |
| | | | | | |
| 7 | 708-64.91 КН. л.58 | Участок монолитный Ум 1 | 1 | | |
| 8 | то же | Ум 2 | 1 | | |
| 9 | " | Ум 3 | 1 | | |

## 3-3

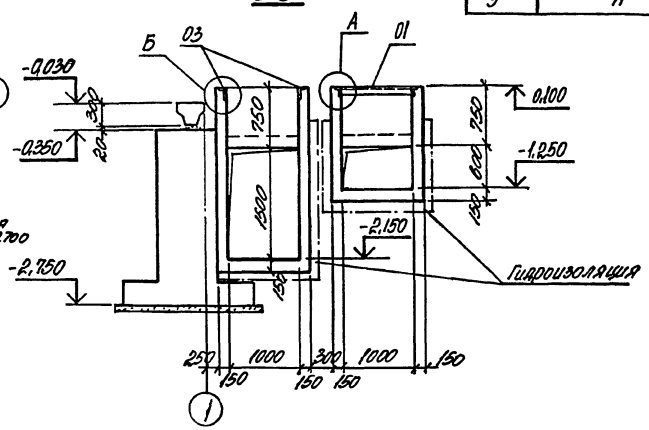


## 1-1

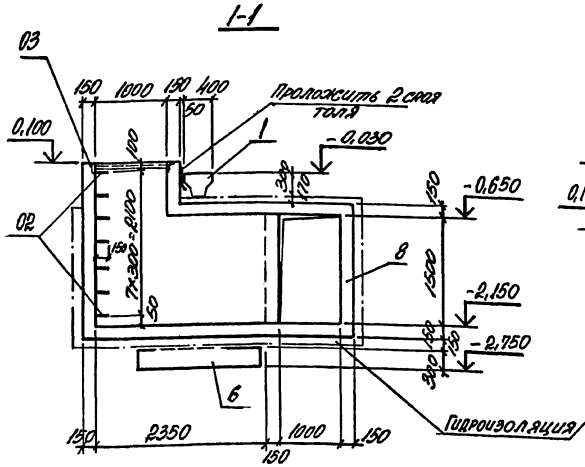


## 2-2

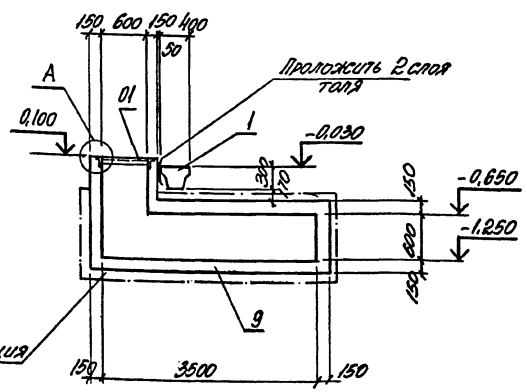


| | | | | | |
|---|---|---|---|---|---|
| Привязан: | | | 708-64.91 | | КН. |
| | Нач.отд. | Агранович | | | |
| | Н.контр. | Зорин | | | |
| | Гл.спец. | Зорин | | | |
| | Зав.гр. | Фридлянд | | | |
| | Вед.инж. | Журавлева | | | |
| | Провер. | Журавлева | | | |
| | Разраб. | Лучкая | | | |
| Инв. № | | | Хранилище заполнителей бетона вместимостью 6 тыс. куб. м с одним трактом загрузки и автоматизированной системой выдачи | Стадия Р | Лист 51 | Листов |
| | | | Бентпомещение. Схема расположения конструктивных элементов нижнего цикла. Разрез 1-1... 3-3 | Харьковский Промстройниипроект | | |

Инв. № подл. | Подпись и дата | Взам. инв. №

Альбом 3

4-4

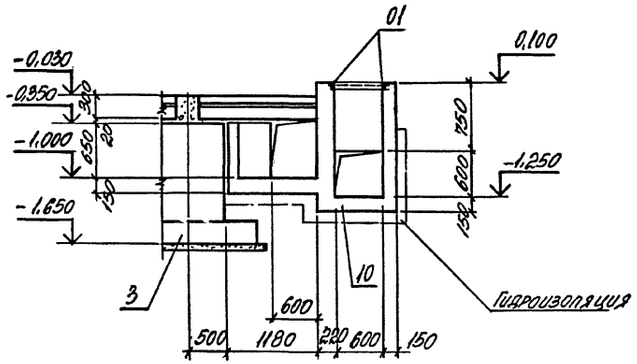


I

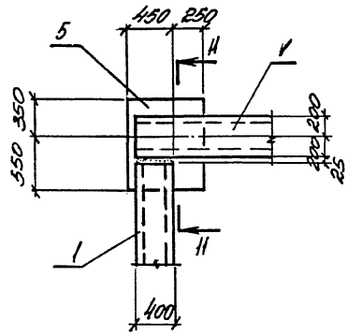


II

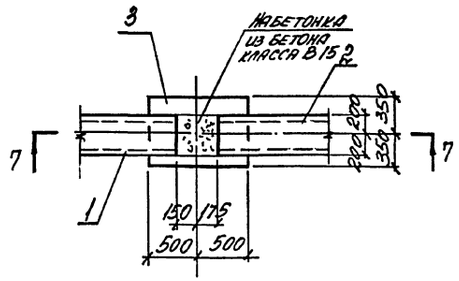


III

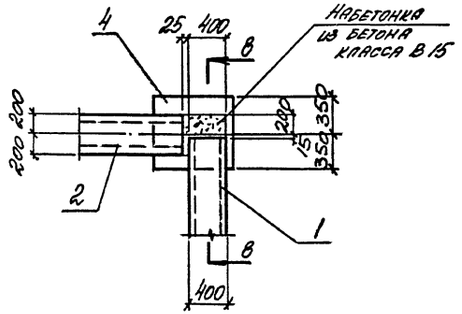


5-5

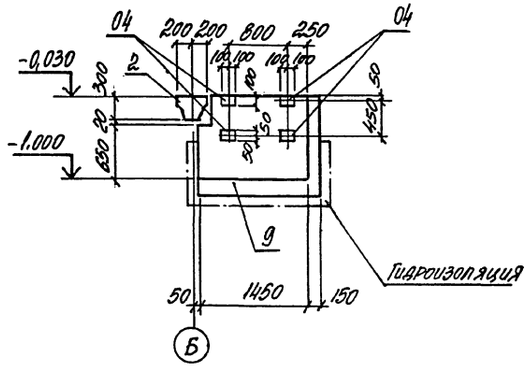


11-11

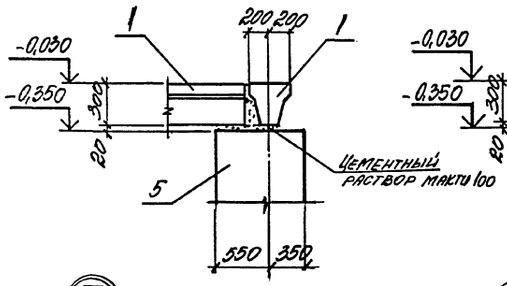


7-7

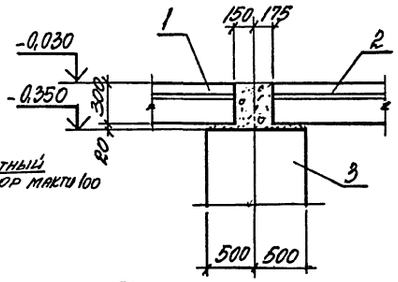


8-8

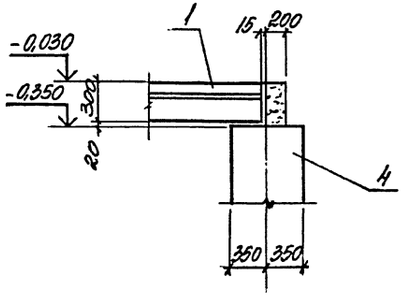


6-6

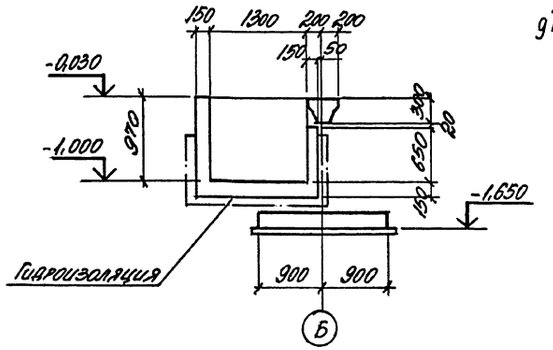


IV

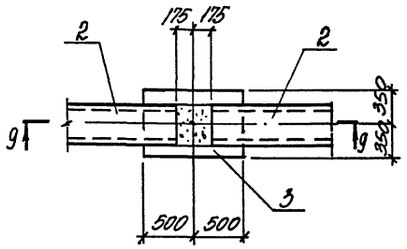


V

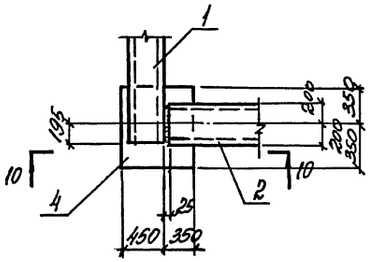


10-10

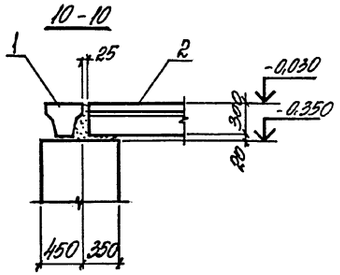


9-9

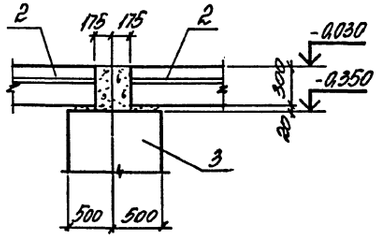


| | | | | | | | |
|---|---|---|---|---|---|---|---|
| | | | | 708-64.91 | | ВН | |
| | Нач. отд. | Игранович | | | | | |
| | Н. контр. | Зорин | | | | | |
| Привязан: | Гл. спец. | Зорин | | Хранилище заполнителей бетона вместимостью 6 тыс. куб. м с одним трактом загрузки и автоматизированной системой выдачи | Стадия | Лист | Листов |
| | Зав. гр. | Рудодина | | | Р | 52 | |
| | Вед. инж. | Журавлева | | Вентпомещение | | | |
| | Провер. | Журавлева | | Разрез 4-4... 6-6 | Харьковский промстройниипроект | | |
| | Разраб. | Лучкатая | | Узел I... V | | | |
| Инв. № | | | | | | | |

Инв. № подл. | Подпись и дата | Взам. инв. №

Лист 3

## Фм10

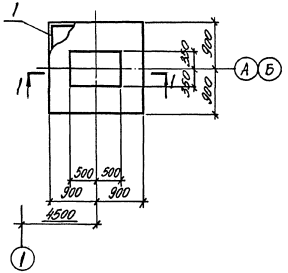


## Фм11

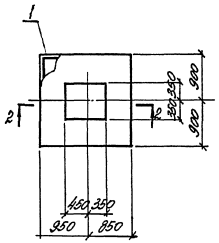


## Фм12

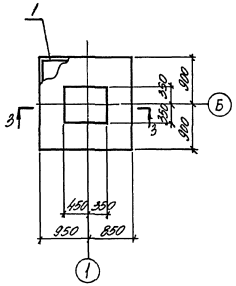


## 1-1

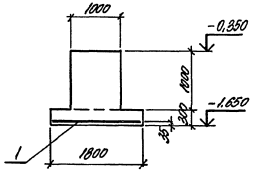


## 2-2

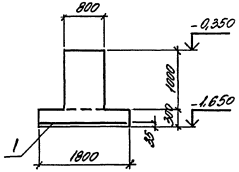


## 3-3

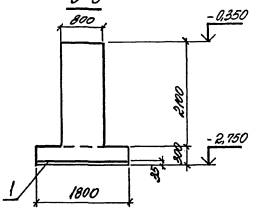


## Фм13

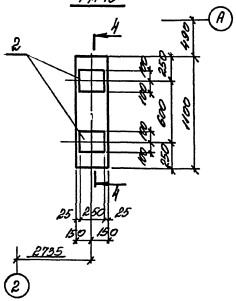


## 4-4

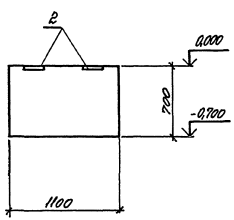


## Расчетная схема Фм10

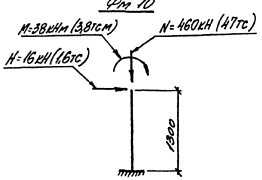


## Спецификация Фм10 ... Фм13

| Поз. | Зона | Поз. | Обозначение | Наименование | Кол-во Фм10 | Фм11 | Фм12 | Фм13 | Примечание |
|---|---|---|---|---|---|---|---|---|---|
| | | | | Сборочные единицы | | | | | |
| | | | | Сетка арматурная | | | | | |
| | | 1 | ГОСТ 23279-85 | 2С $\frac{100}{100}$ 175х175 $\frac{5\text{Б}}{5\text{Б}}$ | 1 | 1 | 1 | | 28,0 |
| | | | | Изделие закладное | | | | | |
| | | 2 | 1.400-15 в.1 | МН119-1 | | | | 2 | 2,9 |
| | | | | Материалы | | | | | |
| | | | | Бетон класса В15 | 1,67 | 1,53 | 2,15 | 0,23 | $м^3$ |

## Ведомость расхода стали на элемент, кг

| Марка элемента | Изделия арматурные: Арматура классов А-III ГОСТ 5781-82* ф12 | | | Всего | Общий расход |
|---|---|---|---|---|---|
| Фм10 ... Фм12 | 28,0 | | | 28,0 | 28,0 |

| | | | | | | | |
|---|---|---|---|---|---|---|---|
| | | | | 708-64.91 | | | КЖС |
| Нач.отд. | Арамович | | | | | | |
| Н.конт. | Зарин | | | | | | |
| Гл.спец. | Зарин | | | Хранилище запорожцев бетона емкостью 6тыс.куб.м с одним уровнем загрузки и автоматизированной системой выдачи | Стадия | Лист | Листов |
| Зав.гр. | Фридланд | | | | Р | 53 | |
| Вед.инж. | Журавлева | | | | | | |
| Пров.р. | Фридланд | | | Вентпомещение | | | |
| Разраб. | Лочилло | | | Фундамент Фм10...Фм13 | ХАРЬКОВСКИЙ ПРОМСТРОЙНИИЛ | | |
| Рассчл. | Фридланд | | | | | | |

Инв.№ подл. | Подпись и дата | Взам.инв.№

Инв.№ | Подпись и дата

Согласовано:

25208-03 55

Альбом 3

## Схема расположения конструктивных элементов перекрытия на отм. 4.200

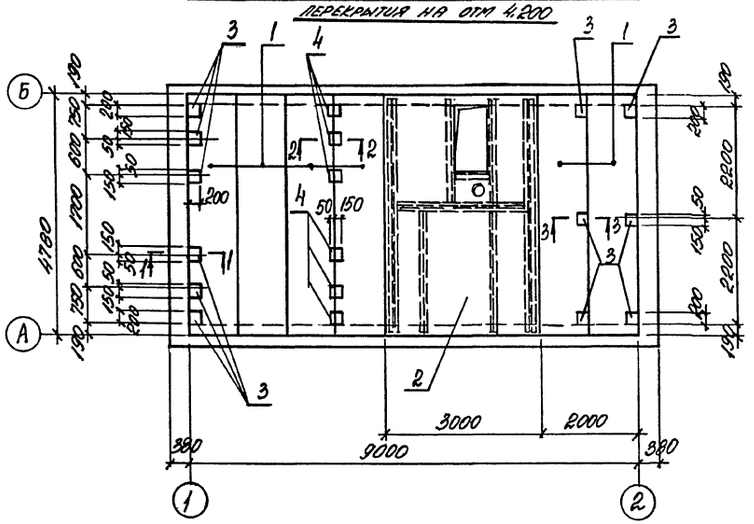


## Схема расположения конструктивных элементов перекрытия на отм. 8.100

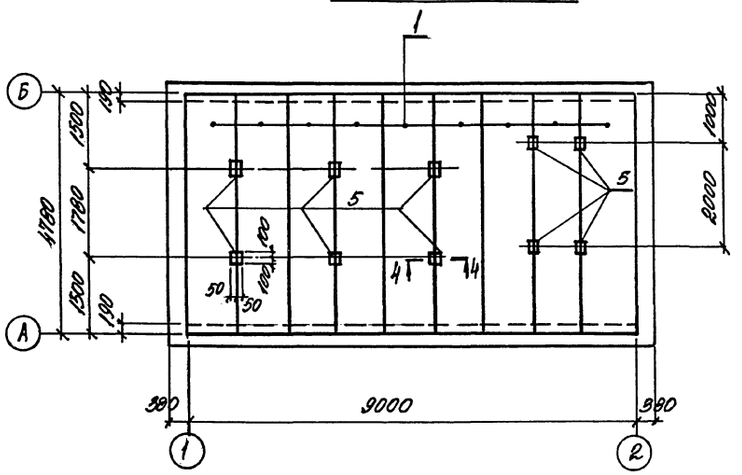


## ПМ5

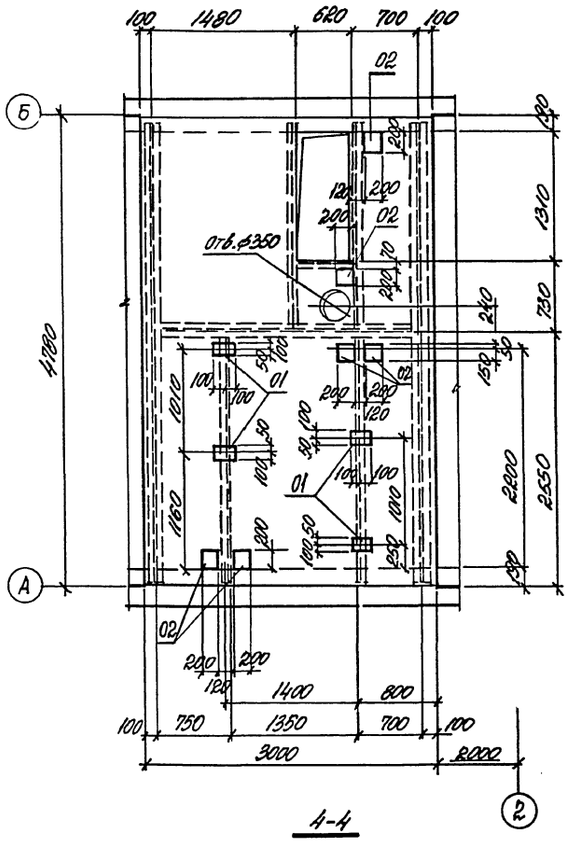


## 4-4

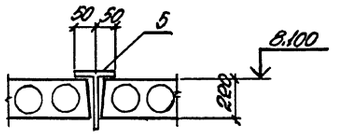


## 1-1

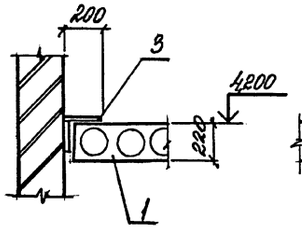


## 2-2

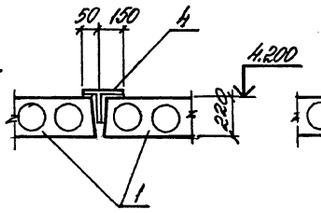


## 3-3

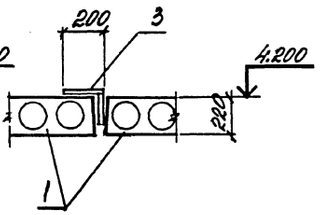


## Спецификация к схеме расположения конструктивных элементов

| Марка, поз | Обозначение | Наименование | Кол | Масса ед., кг | Примечание |
|---|---|---|---|---|---|
| | | Перекрытие на отм. 4.200 | | | |
| | | Сборные ж.б. элементы | | | |
| 1 | 1.141-1 Вып. 63 | Плита ПК48.10-8АтVт | 6 | 1400 | |
| | | Монолитные ж.б. элементы | | | |
| 2 | | Плита ПМ5 | 1 | | |
| | | Изделие соединительное | | | |
| 3 | 708-64.91. КЖ.Н-МС1 | МС1 | 12 | 4,4 | |
| 4 | 708-64.91. КЖ.Н-МС2 | МС2 | 6 | 4,4 | |
| | | | | | |
| | | Перекрытие на отм. 8.100 | | | |
| | | Сборные ж.б. элементы | | | |
| 1 | 1.141-1 Вып. 63 | Плита ПК48.10-8АтVт | 9 | 1400 | |
| | | Изделие соединительное | | | |
| 5 | 708-64.91 КЖ.Н-МС3 | МС3 | 10 | 5,8 | |

| | | | | | |
|---|---|---|---|---|---|
| Нач. отд. | Игнатович | | 708-64.91 КЖ. | | |
| Н. контр. | Зорин | | | | |
| Гл. спец. | Зорин | | | | |
| Зав. гр. | Фридман | | Хранилище заполнителей бетона вместимостью 6 тыс. куб. м с одним трактом загрузки и автоматизированной системой выдачи | Стадия: Р | Лист: 54 / Листов: |
| Вед. инж. | Журавлева | | | | |
| Провер. | Журавлева | | Вентпомещение. Схема расположения конструктивных элементов на отм. 4.200 и 8.100. Плита ПМ5 | Харьковский Промстройниипроект | |
| Разраб. | Лочкатая | | | | |

Привязан:

Инв. №

Подпись и дата

Взам. инв. №

25208-03 56

Альбом 3

## Схема расположения нижних сеток

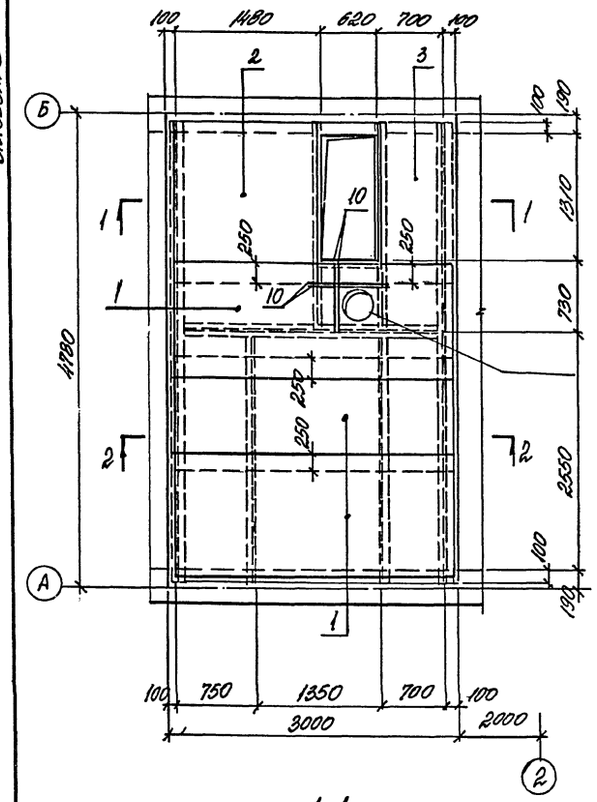


## Схема расположения верхних сеток

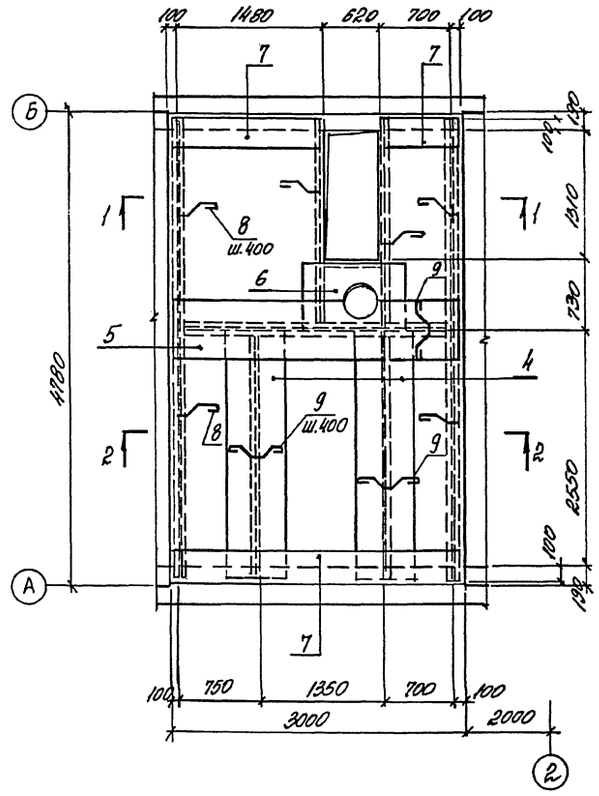


## 1-1

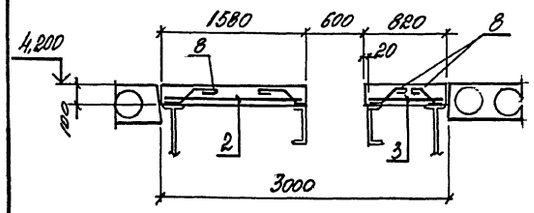


## 2-2

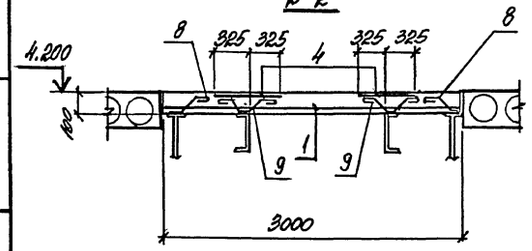


## Спецификация арматуры ПМ5

| Позиц. | Зона | поз. | Обозначение | Наименование | Кол. | Примечание |
|---|---|---|---|---|---|---|
| | | | | ПМ5 | | |
| | | | | Сборочные единицы | | |
| | | | | Сетка арматурная | | |
| | | 1 | ГОСТ 23279-85 | $4С\frac{8АIII-200}{8АIII-200}$ 125×295 $\frac{75}{25}$ | 3 | 12,32 |
| | | 2 | то же | $4С\frac{8АIII-200}{8АIII-200}$ 155×165 $\frac{75}{75}$ | 1 | 10,72 |
| | | 3 | " | $3С\frac{6АI-200}{8АIII-200}$ 75×155 $\frac{75}{75}$ | 1 | 3,75 |
| | | 4 | " | $3С\frac{6АI-200}{8АIII-200}$ 65×250 $\frac{50}{25}$ | 2 | 5,56 |
| | | 5 | " | $3С\frac{6АI-200}{8АIII-200}$ 65×295 $\frac{75}{25}$ | 1 | 6,47 |
| | | 6 | " | $4С\frac{8АIII-200}{8АIII-200}$ 70×125 $\frac{25}{50}$ | 1 | 3,07 |
| | | 7 | 708-64.91 КЖ.И-С15 | С15 | 5,2 м.м | 1,4 |
| | | | | Изделие закладное | | |
| | | 01 | 1.400-15 вып.1 | МН113-6 | 4 | 1,9 |
| | | 02 | то же | МН117-6 | 6 | 2,4 |
| | | | | Детали | | |
| | | 8* | | ф8АI, ГОСТ5781-82*, l=350 | 30 | 0,14 |
| | | 9* | | ф8АI, то же, l=650 | 24 | 0,26 |
| | | 10 | | ф8АIII, ГОСТ5781-82*, l=750 | 4 | 0,3 |
| | | | | Материалы | | |
| | | | | Бетон класса В15 | 1,26 | м³ |

*) поз. 8, 9 смотрите ведомость деталей

## Ведомость расхода стали на элемент, кг

| Марка элемента | Изделия арматурные | | | | | | | Всего | Изделия закладные | | | | | | | Общий расход |
|---|---|---|---|---|---|---|---|---|---|---|---|---|---|---|---|---|
| | Арматура класса | | | | | | | | Арматура класса | | | Прокат марки | | | Всего | |
| | А-III | | | | А-I | | | | А-III | | | С235 | | | | |
| | ГОСТ 5781-82* | | | | | | | | ГОСТ 5781-82* | | | ГОСТ 19903-74* | | | | |
| | ф6 | ф8 | | Итого | ф8 | ф6 | Итого | | ф8 | | Итого | б=6 | б=8 | | Итого | |
| ПМ5 | 17,1 | 54,9 | | 72,0 | 10,3 | 8,5 | 18,8 | 90,7 | 1,0 | | 1,0 | 17,0 | 4,0 | | 21,0 | 22,0 | 112,7 |

## Ведомость деталей

| Поз. | Эскиз |
|---|---|
| 8 | 110 130 80 60 80 |
| 9 | 130 110 110 130 80 80 80 80 |

| | | | | | | | | |
|---|---|---|---|---|---|---|---|---|
| | | | | | 708-64.91 КЖ | | | |
| Нач. отд. | Атранович | | | | | | | |
| Н. контр. | Зорин | | | | | | | |
| Гл. спец. | Зорин | | | Хранилище заполнителей бетона вместимостью 6 тыс. куб. м сборным транзитом загрузки и автоматизированной системой выдачи | Стадия | Лист | Листов | |
| Зав. гр. | Фридланд | | | | Р | 55 | | |
| Вед. инж. | Журавлева | | | Вентпомещение плита технологич. ПМ5 армирование | Харьковский Промстройниипроект | | | |
| Провер. | Журавлева | | | | | | | |
| Разраб. | Лучкатая | | | | | | | |

Привязан:

Инв. №

Взам. инв. №

Подпись и дата

Инв. № подл.

25208-03 57

Альбом 3

## Схема расположения каналов

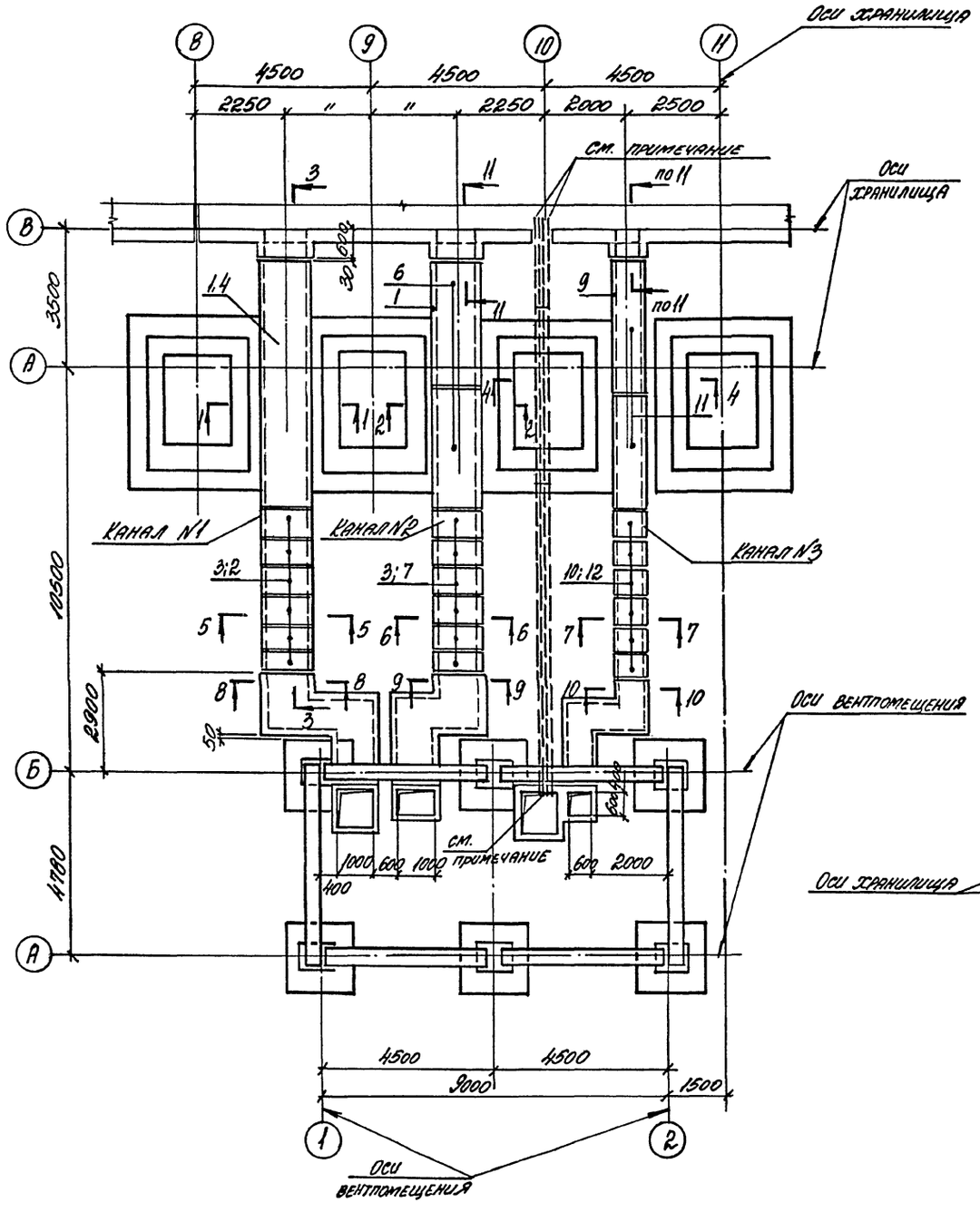


## 1-1

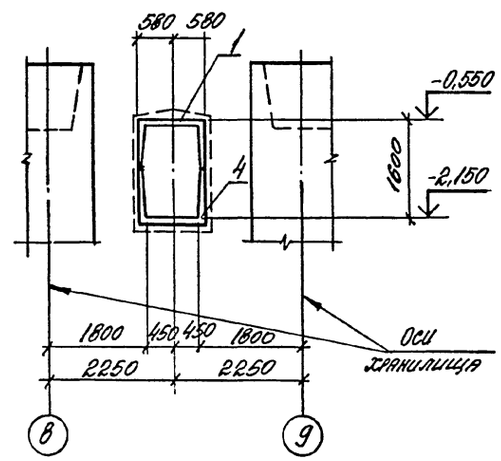


## 2-2

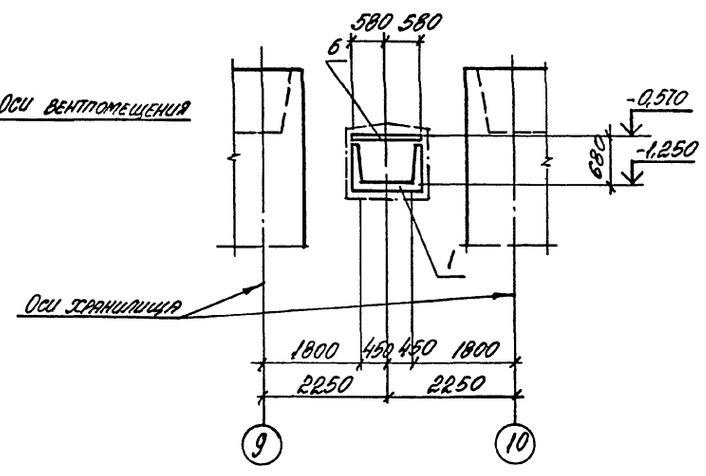


## Спецификация к схеме расположения каналов

| Марка, поз. | Обозначение | Наименование | Кол | Масса, ед., кг | Примечание |
|---|---|---|---|---|---|
| | | Канал N1 | | | |
| | | Сборные ж.б. элементы | | | |
| 1 | 3.006.1-2.87 в.1 | Лоток Л7-5 | 1 | 2700 | |
| 2 | то же | Л8-5 | 1 | 3900 | |
| 3 | " | Л7д-5 | 6 | 350 | |
| 4 | " | Л8д-5 | 6 | 500 | |
| 5 | 3.006.1-2.87 вып.3 | Изделие соединительное МС1 | 26 | 2,9 | |
| | | | | | |
| | | Канал N2 | | | |
| | | Сборные ж.б. элементы | | | |
| 1 | 3.006.1-2.87 вып.1 | Лоток Л7-5 | 1 | 2700 | |
| 3 | то же | Л7д-5 | 6 | 350 | |
| 6 | 3.006.1-2.87 вып.2 | Плита П7-5 | 2 | 610 | |
| 7 | то же | П7д-5 | 6 | 150 | |
| | | | | | |
| | | Канал N3 | | | |
| | | Сборные ж.б. элементы | | | |
| 9 | 3.006.1-2.87 вып.1 | Лоток Л5-8 | 1 | 2250 | |
| 10 | то же | Л5д-8 | 6 | 280 | |
| 11 | 3.006.1-2.87 вып.2 | Плита П5-8 | 2 | 410 | |
| 12 | то же | П5д-8 | 6 | 100 | |

Перед обратной засыпкой пазух котлованов проложить асбестоцементные трубы для кабеля в количестве 40 шт. по чертежам Челябинского отделения ВНИПИ Тяжпромэлектропроекта.

После прокладки труб отверстия в стене приямка забетонировать

| | | | |
|---|---|---|---|
| Нач. отд. | Агранович | | |
| Н. контр. | Зорин | | |
| Гл. спец. | Зорин | | |
| Зав. гр. | Фрольланд | | |
| Вед. инж. | Журавлева | | |
| Провер. | Журавлева | | |
| Разраб. | Лочкатая | | |

Привязан:

Инв. №

708-64.91 КЖ

Хранилище заполнителей бетона вместимостью 8 тыс. куб. м с одним трактом загрузки и автоматизированной системой выдачи

Схема расположения каналов. Разрез 1-1; 2-2

| Стадия | Лист | Листов |
|---|---|---|
| Р | 56 | |

Харьковский Промстройниипроект

Инв. № подл. | Подпись и дата | Взам. инв. №

Альбом 3

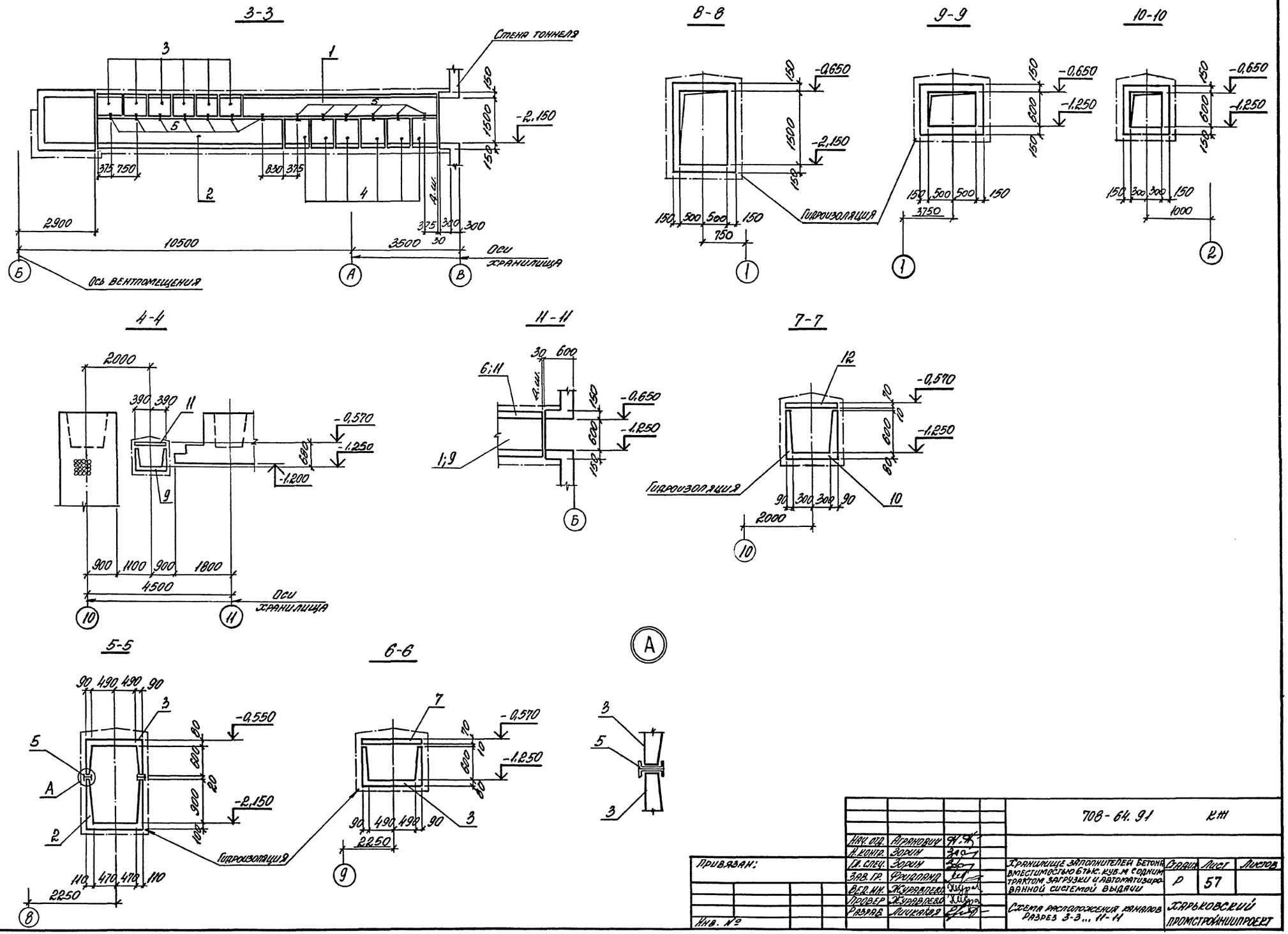


| | | | | | | | |
|---|---|---|---|---|---|---|---|
| | | | | 708-64.91 | | КЖ | |
| | Нач. отд. | Агранович | | Хранилище заполнителей бетона вместимостью 6 тыс. куб.м с одним трактом загрузки и автоматизированной системой выдачи | Стадия | Лист | Листов |
| | Н. контр. | Зорин | | | Р | 57 | |
| Привязан: | Гл. спец. | Зорин | | | | | |
| | Зав. гр. | Фриланд | | Стена расположения каналов Разрез 3-3 ... 11-11 | Ленгипроинжпроект | | |
| | Вед. инж. | Журавлева | | | | | |
| | Провер. | Журавлева | | | | | |
| Инв. № | Разраб. | Лучкая | | | | | |

Инв. № подл. | Подпись и дата | Взам. инв. №

25208-03 59

Альбом 3

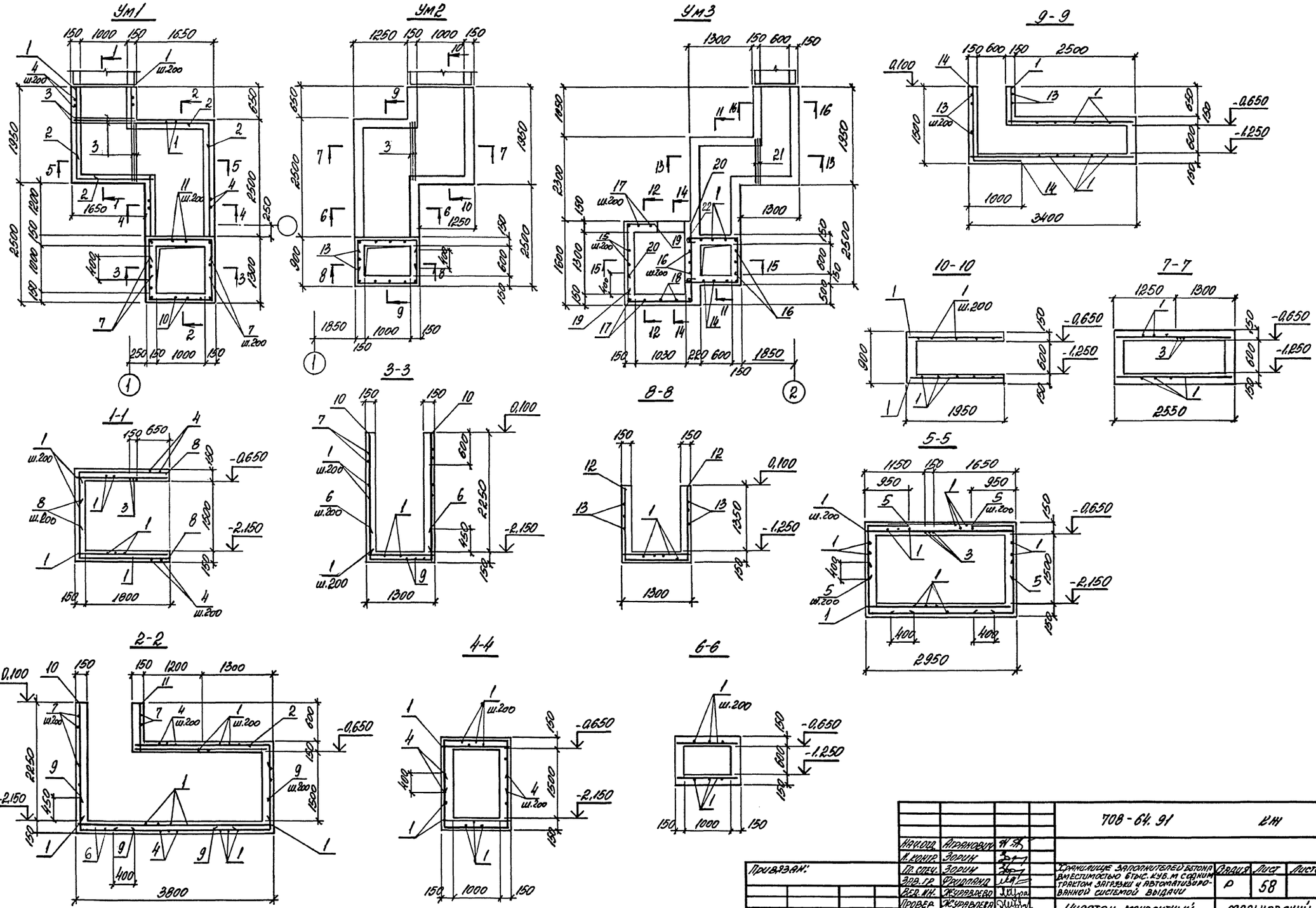


| | | | | | | | |
|---|---|---|---|---|---|---|---|
| | | | | 708-64.91 | | КЖ | |
| Нач.отд. | Атранович | | | | | | |
| Н.контр. | Зорин | | | | | | |
| Гл.спец. | Зорин | | | | | | |
| Зав.гр. | Фролова | | | Хранилище заполнителей бетона вместимостью 6 тыс. куб.м с одним трактом загрузки и автоматизированной системой выдачи | Стадия | Лист | Листов |
| Вед.инж. | Журавлева | | | | Р | 58 | |
| Провер. | Журавлева | | | Участок монолитный Ум1... Ум3 | Харьковский Промстройниипроект | | |
| Разраб. | Лучкая | | | | | | |
| Привязан: | | | | | | | |
| Инв. № | | | | | | | |

Инв.№ подл. | Подпись и дата | Взам.инв.№

Альбом 3

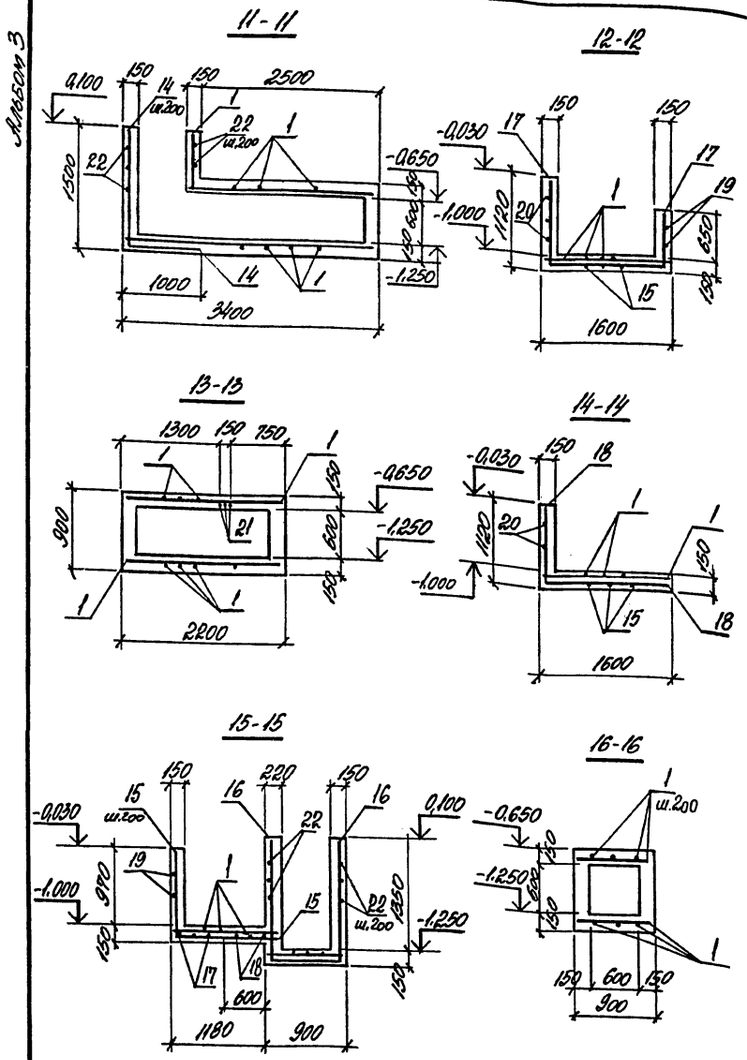


## Ведомость деталей

| Поз. | Эскиз |
|---|---|
| 2 | 550 \| 550 |
| 4 | 1075 \| 1250 \| 1075 |
| 5 | 1075 \| 950 |
| 6 | 550 \| 1250 \| 550 |
| 7 | 1250 \| 950 / 950 |
| 8 | 550 \| 1925 |
| 9 | 575 \| 1025 |
| 12 | 1450 \| 1250 \| 1450 |
| 13 | 1250 \| 650 / 650 |
| 14 | 1450 \| 1000 |
| 15 | 1070 \| 1350 |
| 16 | 1440 \| 950 \| 1450 |
| 17 | 1070 \| 1550 \| 750 |
| 18 | 1070 \| 1550 |
| 19 | 1550 \| 530 |
| 20 | 525 \| 1200 \| 150 |
| 22 | 520 / 920 \| 850 |

## Спецификация Ум 1... Ум 3

| Формат | Зона | Поз. | Обозначение | Наименование | Кол. | Примечание |
|---|---|---|---|---|---|---|
| | | | | Ум 1 | | |
| | | | | Сборочные единицы | | |
| | | | | Изделие закладное | | |
| | | 02 | 708-64.91 КЖ.Н-МН9 | МН9 | 7 | 1,8 |
| | | 03 | 3.400-6/76 | МН4-47 | 4 | 2,7 |
| | | | | Детали | | |
| | | 1 | | ф6АIII, ГОСТ 5781-82*, ℓ=п.м | 164,0 п.м. | 0,22 |
| | | 2* | | ф8АIII, ГОСТ 5781-82*, ℓ=1100 | 16 | 0,43 |
| | | 3 | | ф12АIII, ГОСТ 5781-82*, ℓ=1250 | 6 | 1,11 |
| | | 4* | | ф8АIII, ГОСТ 581-82*, ℓ=3400 | 13 | 1,3 |
| | | 5* | | ф8АIII, то же, ℓ=2025 | 12 | 0,8 |
| | | 6* | | ф8АIII, " , ℓ=2350 | 6 | 0,93 |
| | | 7* | | ф6АIII, ГОСТ 5781-82*, ℓ=3150 | 16 | 0,70 |
| | | 8* | | ф8АIII, ГОСТ 5781-82*, ℓ=2475 | 12 | 0,98 |
| | | 9* | | ф8АIII, то же, ℓ=1600 | 12 | 0,63 |
| | | 10 | | ф8АIII, " , ℓ=2225 | 20 | 0,88 |
| | | 11 | | ф6АIII, ГОСТ 5781-82*, ℓ=700 | 6 | 0,16 |
| | | | | Материалы | | |
| | | | | Бетон класса В15 | 5,74 | м³ |
| | | | | Ум 2 | | |
| | | | | Сборочные единицы | | |
| | | | | Изделие закладное | | |
| | | 01 | 3.400-6/76 | МН4-46 | 3,4 п.м | 4,4 |
| | | | | Детали | | |
| | | 1 | | ф6АIII, ГОСТ 5781-82*, ℓ=п.м | 129,5 п.м | 0,22 |
| | | 3 | | ф12АIII, ГОСТ 5781-82*, ℓ=1250 | 3 | 1,11 |
| | | 12* | | ф8АIII, ГОСТ 5781-82*, ℓ=4150 | 4 | 1,64 |
| | | 13* | | ф8АIII, то же, ℓ=2550 | 11 | 1,0 |
| | | 14* | | ф8АIII, " , ℓ=2450 | 6 | 0,97 |
| | | | | Материалы | | |
| | | | | Бетон класса В15 | 3,45 | м³ |
| | | | | Ум 3 | | |
| | | | | Сборочные единицы | | |
| | | | | Изделие закладное | | |
| | | 01 | 3.400-6/76 | МН4-46 | 2,6 п.м | 4,4 |
| | | 04 | 1.400-15 в.1 | МН107-6 | 4 | 1,4 |
| | | | | Детали | | |
| | | 1 | | ф6АIII, ГОСТ 5781-82*, ℓ=п.м | 112,0 п.м | 0,22 |
| | | 14* | | ф8АIII, ГОСТ 5781-82*, ℓ=2450 | 4 | 0,97 |
| | | 15* | | ф8АIII, то же, ℓ=2420 | 7 | 0,96 |
| | | 16* | | ф8АIII, " , ℓ=3750 | 4 | 1,48 |
| | | 17* | | ф8АIII, " , ℓ=3370 | 3 | 1,33 |
| | | 18* | | ф8АIII, " , ℓ=2620 | 4 | 1,03 |
| | | 19* | | ф6АIII, ГОСТ 5781-82*, ℓ=2320 | 4 | 0,46 |
| | | 20* | | ф6АIII, то же, ℓ=3275 | 5 | 0,73 |
| | | 21 | | ф12АIII, ГОСТ 5781-82*, ℓ=850 | 3 | 0,75 |
| | | 22* | | ф8АI, ГОСТ 5781-82*, ℓ=2350 | 7 | 1,05 |
| | | | | Материалы | | |
| | | | | Бетон класса В15 | 4,53 | м³ |

*) поз 2; 4... 9; 12... 20; 22 см. ведомость деталей

## Ведомость расхода стали на элемент, кг

| Марка элемента | Изделия арматурные: Арматура класса А-III, ГОСТ 5781-82* ф6 | ф8 | ф12 | Итого | Арматура класса А-I ф8 | | Итого | Всего | Изделия закладные: Арматура класса А-III, ГОСТ 5781-82* ф8 | | Арматура класса А-I ф16 | Итого | Прокат марки С235, ГОСТ 19903-74*: δ=6 | δ=8 | Итого | ГОСТ 8509-86 L50×5 | L75×7 | Итого | Всего | Общий расход |
|---|---|---|---|---|---|---|---|---|---|---|---|---|---|---|---|---|---|---|---|---|
| Ум 1 | 53,0 | 76,0 | 6,7 | 135,7 | — | | — | 135,7 | 1,2 | | 12,6 | 13,8 | — | — | — | — | 9,6 | 9,6 | 23,4 | 159,1 |
| Ум 2 | 28,7 | 23,4 | 3,3 | 55,4 | — | | — | 55,4 | 2,0 | | — | 2,0 | — | — | — | 12,9 | — | 12,9 | 14,9 | 70,3 |
| Ум 3 | 60,9 | 24,6 | 2,3 | 87,8 | 7,4 | | 7,4 | 95,2 | 2,0 | | — | 2,0 | 3,6 | 1,6 | 5,2 | 10,0 | — | 10,0 | 17,2 | 112,4 |

Инв. № подл. | Подпись и дата | Взам. инв. №

Привязан:

Инв. №

| | | | |
|---|---|---|---|
| Нач. отд. | Агранович | | |
| Н. контр. | Зорин | | |
| Гл. спец. | Зорин | | |
| Зав. гр. | Фридланд | | |
| Вед. инж. | Журавлева | | |
| Провер. | Журавлева | | |
| Разраб. | Личкатая | | |

708-64.91 КЖ

Хранилище заполнителей бетона вместимостью 6 тыс. куб. м с одним трактом загрузки и автоматизированной системой выдачи

Участок монолитный Ум1... Ум3. Спецификация.

| Стадия | Лист | Листов |
|---|---|---|
| Р | 59 | |

Харьковский промстройниипроект

Альбом 3

## ПСм1; ПСм1-1 (зеркально чертежу)

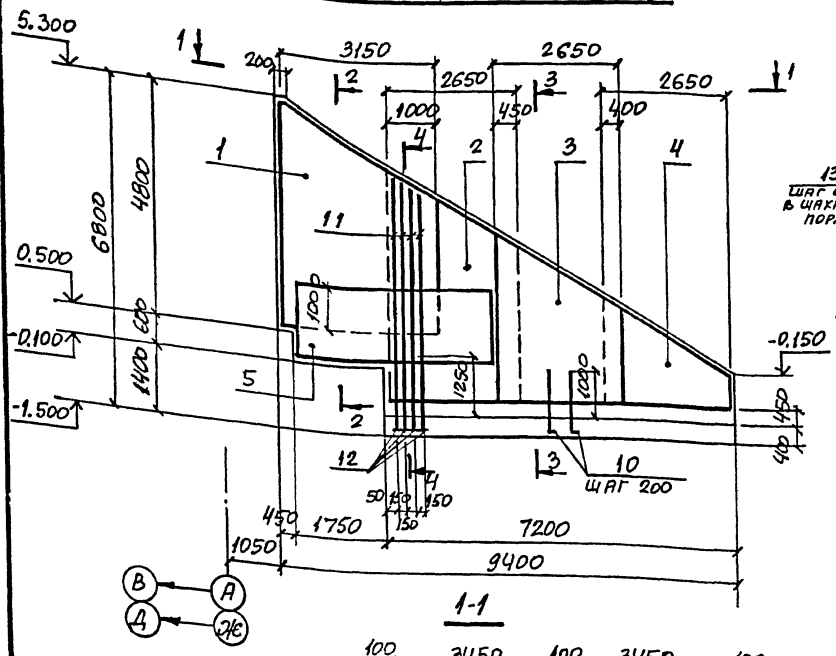


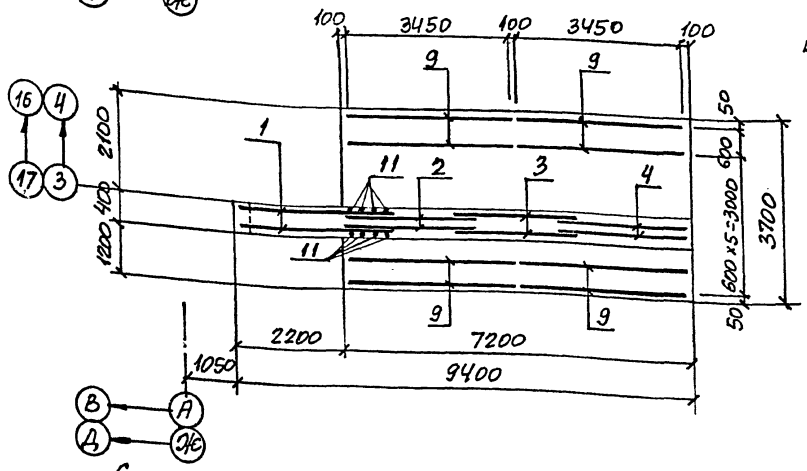


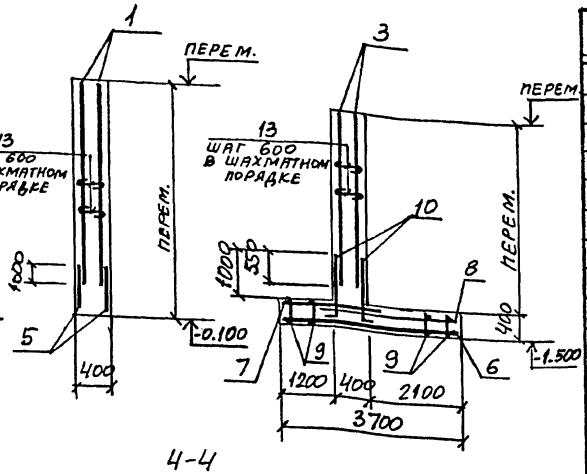





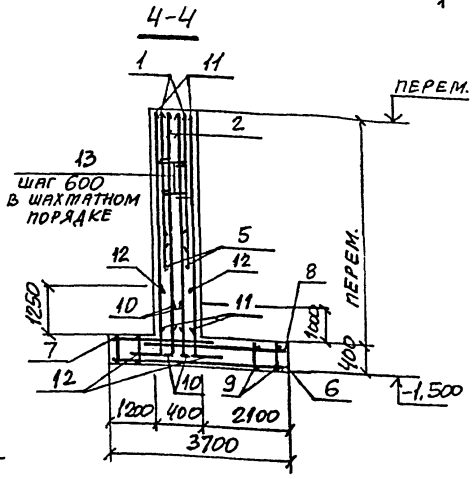


## Спецификация ПСм1; ПСм1-1

| Формат | Зона | Поз. | Обозначение | Наименование | Кол. | Примечание |
|---|---|---|---|---|---|---|
| | | | | Сборочные единицы | | |
| | | | | Сетка арматурная | | |
| | | 1 | 708-64.91 КЖ.И-С19 | С19 | 2 | 159,4 |
| | | 2 | 708-64.91 КЖ.И-С20...С22 | С20 | 2 | 118,9 |
| | | 3 | То же | С21 | 2 | 80,8 |
| | | 4 | " | С22 | 2 | 28,1 |
| | | 5 | ГОСТ 23279-85 | 2С $\frac{16АIII}{12АIII}$-155×385 $\frac{25}{75}$ | 2 | 76,2 |
| | | 6 | То же | 2С $\frac{16АIII}{8АIII}$-265×365 | 3 | 100,6 |
| | | 7 | " | 2С $\frac{12АIII}{8АIII}$-245×185 | 3 | 31,1 |
| | | 8 | " | 2С $\frac{20АIII}{8АIII}$ 245×255 $\frac{75}{25}$ | 3 | 94,5 |
| | | | | Каркас плоский | | |
| | | 9 | 708-64.91 КЖ.И-Кр11 | Кр11 | 14 | 12,0 |
| | | | | Детали | | |
| | | 10* | | ф20АIII, ГОСТ 5781-82*, ℓ=1700 | 74 | 4,2 |
| | | 11 | | ф28АIII, То же, ℓ=5000 | 8 | 24,2 |
| | | 12* | | ф28АIII, " , ℓ=2300 | 8 | 11,1 |
| | | 13* | | ф6АI, " , ℓ=400 | 196 | 0,09 |
| | | | | Материалы | | |
| | | | | Бетон класса В20 | 23,8 | м³ |

*) Позиции 10; 12; 13 см. ведомость деталей.

## Ведомость расхода стали на элемент, кг

| Марка элемента | Изделия арматурные | | | | | | | | | | | Всего | Общий расход |
|---|---|---|---|---|---|---|---|---|---|---|---|---|---|
| | Арматура класса | | | | | | | | | | | | |
| | А-III | | | | | | | А-I | | | | | |
| | ГОСТ 5781-82* | | | | | | | | | | | | |
| | ф8 | ф10 | ф12 | ф16 | ф20 | ф28 | Итого | ф6 | ф12 | | Итого | | |
| ПСм1; ПСм1-1 | 126,6 | 130,8 | 271,9 | 837,5 | 556,5 | 182,4 | 2109,4 | 17,6 | 167,4 | | 185,0 | 2383,4 | 2383,4 |

## Ведомость деталей

| Поз. | Эскиз |
|---|---|
| 10 | 1350; 350 |
| 12 | 1600; 700 |
| 13 | 350 |

## Схема расположения нижних сеток подошвы

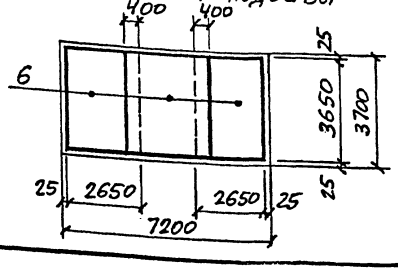


## Схема расположения верхних сеток подошвы

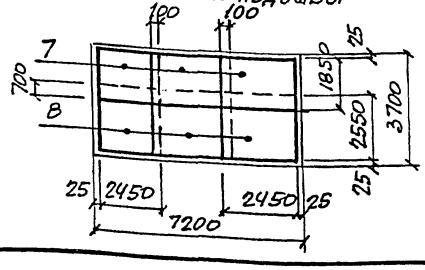


| | | | |
|---|---|---|---|
| Нач.отд. | Агранович | | |
| Н. контр. | Зорин | | |
| Гл. спец. | Зорин | | |
| Зав.гр. | Фридланд | | |
| Вед.инж. | Помазова | | |
| Провер. | Помазова | | |
| Разраб. | Артеменко | | |
| Рассчитал | Помазова | | |

Привязан:

Инв. №

708-64.91 КЖ

Хранилище заполнителей бетона вместимостью 6 тыс. куб.м с двумя трактами загрузки и автоматизированной системой выдачи

| Стадия | Лист | Листов |
|---|---|---|
| Р | 60 | |

Подпорная стена ПСм1; ПСм1-1

Харьковский Промстройниипроект

Инв. № подл. | Подпись и дата | Взам. инв. №

Альбом 3

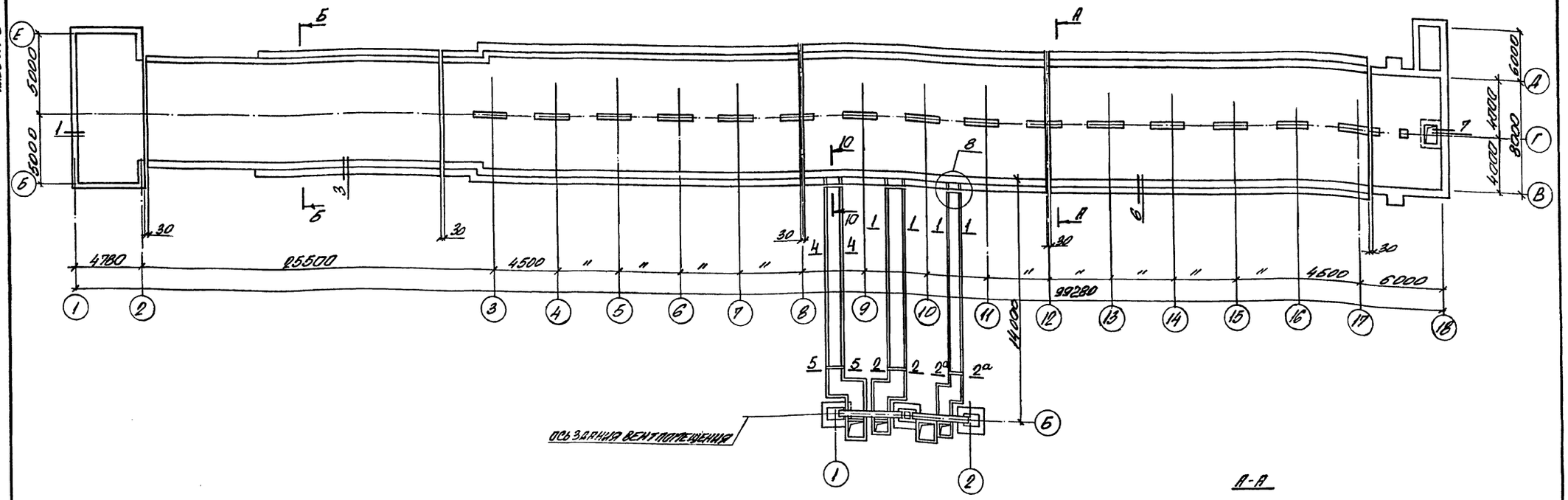


А-А

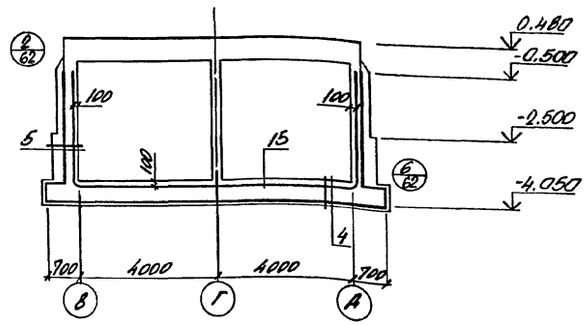


## Указания по устройству гидроизоляции.

1. Гидроизоляция подземной части ниже отметки -0,5 м принята оклеечной битумной с кирпичной защитной стенкой. Гидроизоляционный ковер принят из 2-х слоев гидроизола на битумной мастике
2. Выше отметки -0.5 мм по всей площади соприкосновения конструкций с грунтом принята окрасочной битумной, состоящей из двух слоев горячего битума по холодной битумной грунтовке. Перед нанесением гидроизоляционного слоя основание очистить от грязи и пыли, огрунтовать разжиженным битумом или мастикой, а углы и грани оклеить полосами шириной 400 мм из стеклоткани или гидроизола. Окрасочную битумную гидроизоляцию наносить в два слоя общей толщиной 3...4 мм после полного высыхания грунтовочного слоя.
Обратную засыпку сооружения производить мягким грунтом, не содержащим твердых включений
3. Работы по устройству гидроизоляции производить в соответствии с главой СНиП 3.04.01-87 „Изоляционные и отделочные покрытия."
4. Защитная кирпичная стенка от отм. -5.120 до отм. -2.500 выполняется толщиной 250 мм, выше 120 мм, в каналах высотой h=600 мм защитная кирпичная стенка выполняется толщиной 65 мм

| | | | |
|---|---|---|---|
| Гл. инж. проекта | Шкляревич | | |
| Нач. отд. | Агранович | | |
| Н. контр. | Зорин | | |
| Гл. спец. | Зорин | | |
| Зав. гр. | Фрилянд | | |
| Вед. инж. | Лопазова | | |
| Провер. | Фрилянд | | |
| Разраб. | Соколова | | |

Привязан:

Инв. №

ТОВ-64.91 КЖ.Н

Хранилище заполненных вежей вместимостью 6000 куб. м с одним трактом загрузки и автоматизированной системой выдачи

| Стадия | Лист | Листов |
|---|---|---|
| Р | 61 | |

Схема гидроизоляции подземных конструкций

Харьковский Промстройниипроект

25208-03 63

Альбом 3

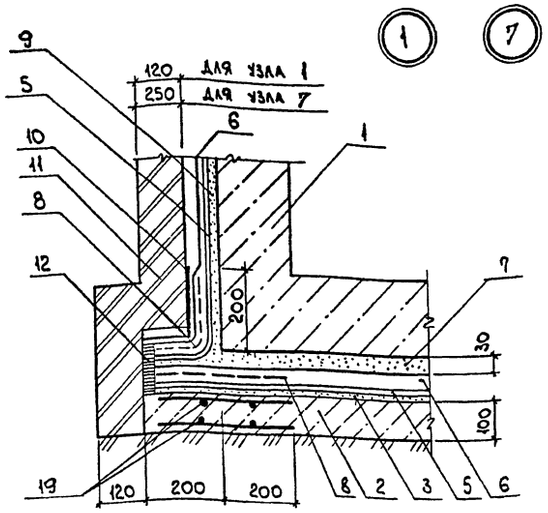


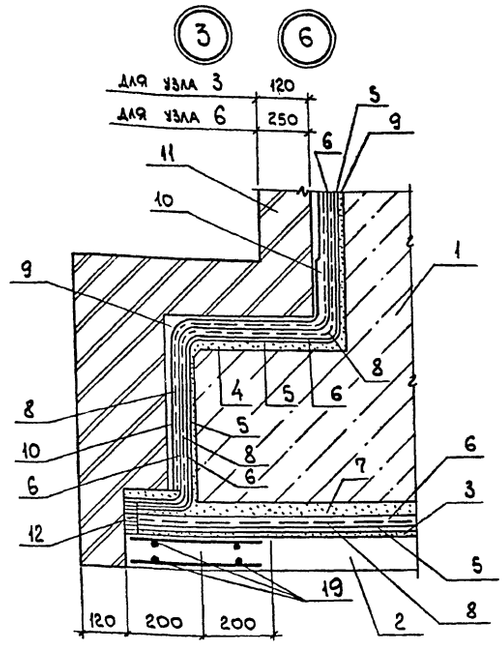


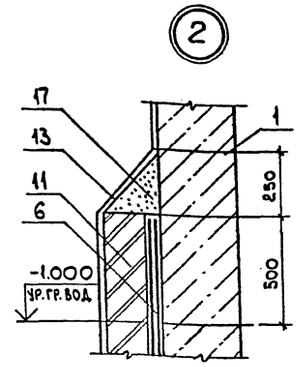


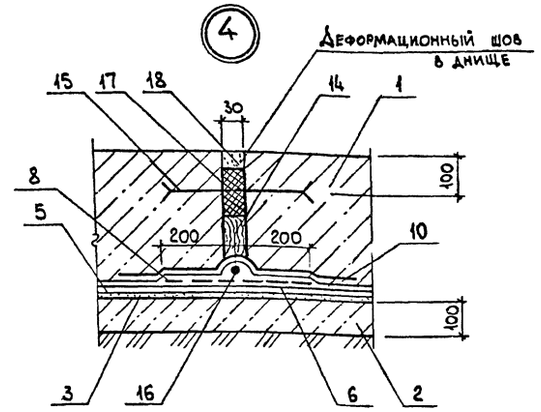


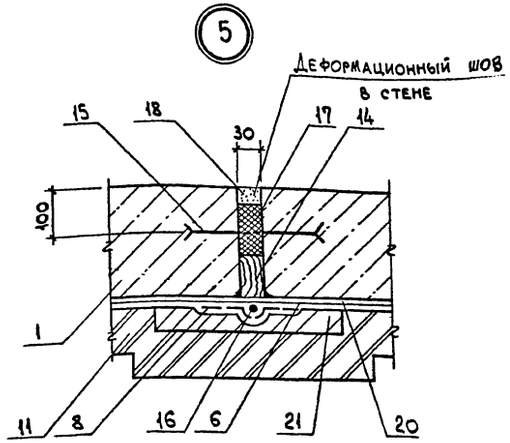


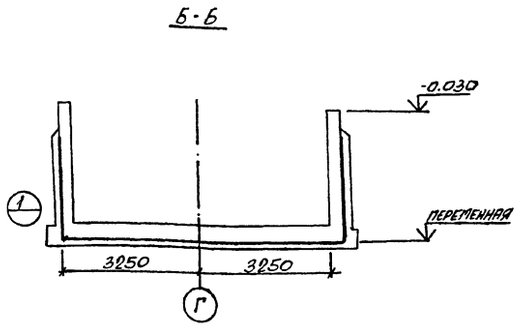


## Условные обозначения

1. Изолируемая конструкция.
2. Подготовка из бетона класса В3,5 -100 мм.
3. Цементная стяжка - 20 мм.
4. Цементная стяжка - 10-15 мм.
5. Битумная грунтовка.
6. Оклеечная гидроизоляция.
7. Защитная стяжка из цементного раствора М100.
8. Стеклоткань.
9. Затирка цементным раствором М100.
10. Дополнительный слой гидроизоляции.
11. Защитная стенка из красного кирпича М75 на цементном растворе М50.
12. Битумная шпонка.
13. Окраска битумом за 2 раза
14. Простоленная доска, обернутая рубероидом.
15. Компенсатор (изделие закладное МН6)
16. Жгут паклж, пропитанный битумом - 100 мм.
17. Битумная мастика.
18. Зачеканка цементным раствором.
19. Сетка арматурная С54.
20. Грунтовка битумная холодная.
21. Защитный слой из бетона класса В3,5
22. Выравнивающий слой из цементного раствора состава 1:3 по уклону, $\delta min = 20 мм$
23. Битумная мастика с наполнителем.
24. Стеклоткань, пропитанная битумом
25. Пригрузка из бетона класса В3,5.
26. Оцинкованная сталь.
27. Защитный слой из цементного раствора состава 1:3, $\delta min = 30 мм$
28. Защитный слой из цементного раствора состава 1:3, $\delta min = 20 мм$.
29. Выравнивающий слой из цементного раствора состава 1:3 - 20 мм.
30. Сетка арматурная С27.
31. Сетка арматурная С28.
32. Цементный раствор кладки.
33. Подготовка из бетона класса В3,5 - 100 мм.

## Ведомость расхода стали на гидроизоляцию, кг

| Марка элемента | Изделия арматурные | | | Изделия закладные | | | Общий расход |
|---|---|---|---|---|---|---|---|
| | Арматура класса А-I ГОСТ 5781-82* | | | Прокат марки Ст3, ГОСТ 14918-80* ГОСТ 19904-74* | | | |
| | Ф6 | Ф8 | Итого | -1,5х300 | -1,0х240 | Итого | |
| Узлы и сечения | 810 | | 810 | 196,0 | 49,0 | 245,0 | 1055,0 |
| Плита Пм1 (шт.4) | - | 33,6 | 33,6 | - | - | - | 33,6 |
| Плита Пм2 (шт.2) | - | 13,2 | 13,2 | - | - | - | 13,2 |

Инв. № подл. | Подп. и дата | Взам. инв. №

Привязан:

Инв. №

| | | | |
|---|---|---|---|
| Нач. отд. | Атранович | | |
| Н. контр. | Зорин | | |
| Гл. спец. | Зорин | | |
| Зав. гр. | Фридланд | | |
| Вед. инж. | Лопаздова | | |
| Провер. | Фридланд | | |
| Разраб. | Белан | | |

708-64.91 КЖ

Хранилище заполнителей бетона вместимостью 6 тыс. куб. м с одним трактом загрузки и автоматизированной системой выдачи

| Стадия | Лист | Листов |
|---|---|---|
| Р | 62 | |

Схема гидроизоляции подземных конструкций. Узел 1...7.

Харьковский Промстройниипроект

Альбом 3

## 1-1

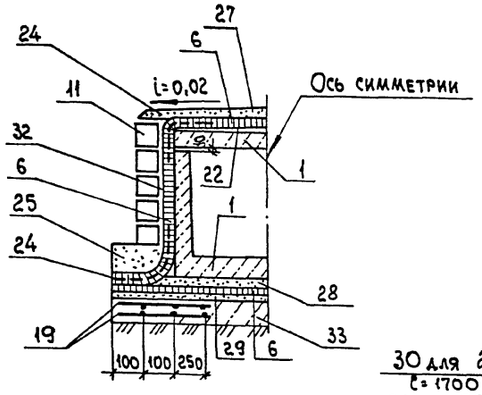


## 2-2; 2а-2а

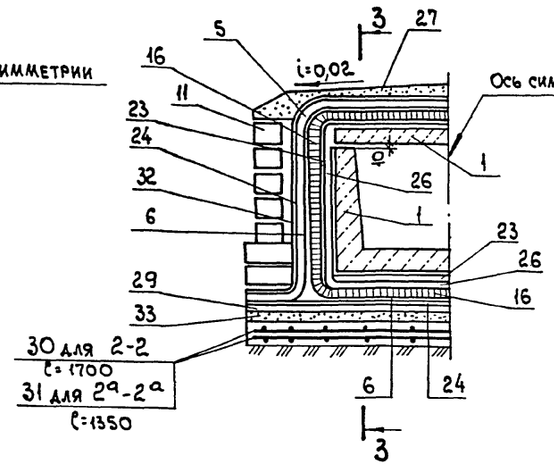


## 3-3

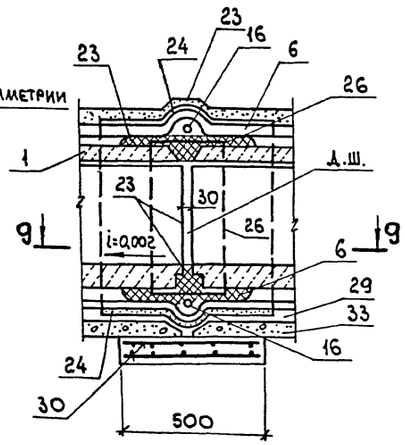


## 4-4

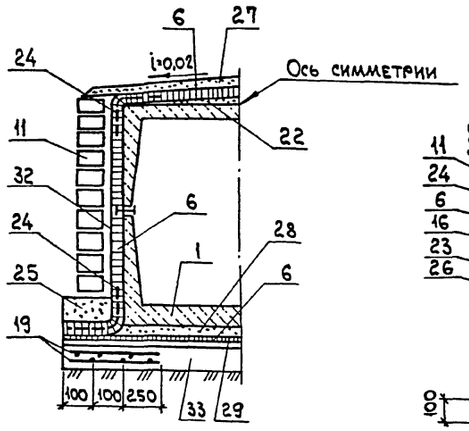


## 5-5

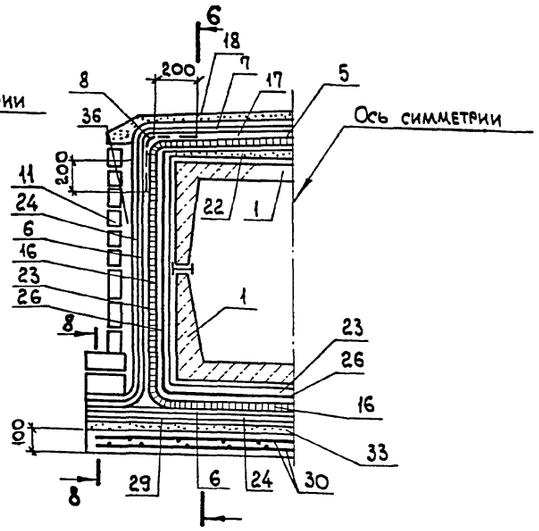


## 6-6

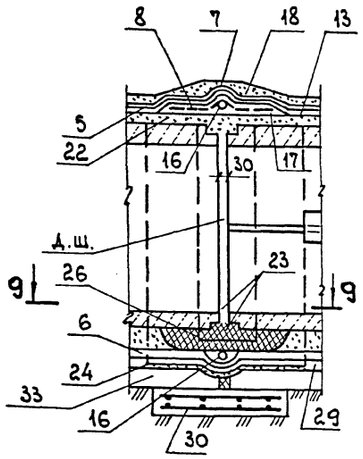


## 7-7

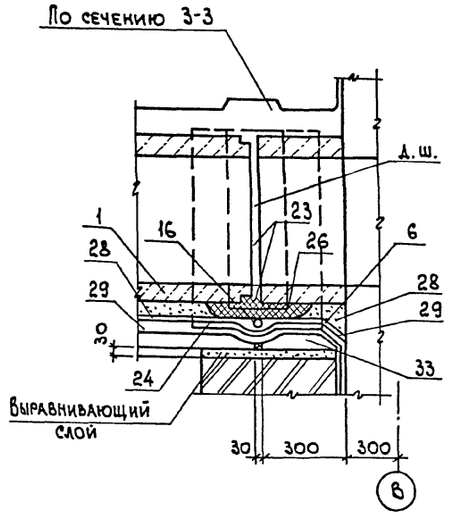


## 10-10

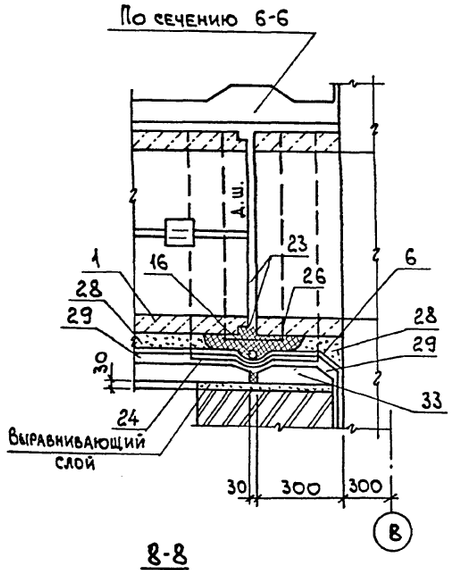


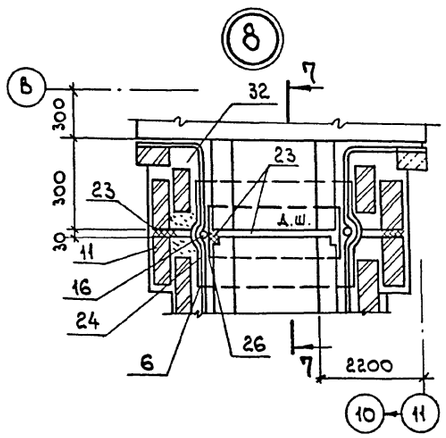


## 9-9

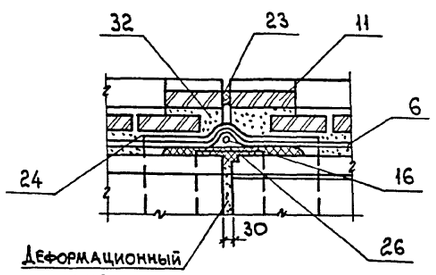


## 8-8

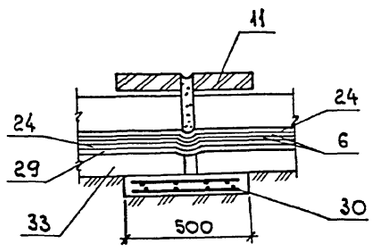


### Спецификация к схеме гидроизоляции

| Формат | Зона | Поз. | Обозначение | Наименование | Кол. | Примеч. |
|---|---|---|---|---|---|---|
| | | | | Узлы и сечения | | |
| | | | | Сборочные единицы | | |
| | | 19 | 708-64.91.КЖ.И-С54 | Сетка арматурная С54 | 620,0 п.м. | 1,3 |
| | | 15 | 708-64.91.КЖ.И-МН6 | Изделие закладное МН6 | 56,5 п.м. | 3,5 |
| | | | | Детали | | |
| | | 26 | ГОСТ 14918-80* | Оцинкованная сталь | 25,6 п.м | 19 |
| | | | | Плита Пм 1 (шт. 4) | | |
| | | | | Сборочные единицы | | |
| | | 30 | 708-64.91.КЖ.И-С27; С28 | Сетка арматурная С27 | 2 | 4,2 |
| | | | | Материалы | | |
| | | | | Бетон класса В7,5 | 0,32 | м³ |
| | | | | Плита Пм2 (шт. 2) | | |
| | | | | Сборочные единицы | | |
| | | 31 | 708-64.91.КЖ.И-С27; С28 | Сетка арматурная С28 | 2 | 3,3 |
| | | | | Материалы | | |
| | | | | Бетон класса В7,5 | 0,26 | м³ |

Ведомость расхода стали смотрите лист 62.

| | | | |
|---|---|---|---|
| Нач.отд. | Агранович | | |
| Н.контр. | Зорин | | |
| Гл.спец. | Зорин | | |
| Зав.гр. | Фридланд | | |
| Вед.инж. | Ломазова | | |
| Провер. | Фридланд | | |
| Разраб. | Соколова | | |

Привязан:

Инв. №

708-64.91.КЖ

Хранилище заполнителей бетона вместимостью 6 тыс. куб.м с одним трактом загрузки и автоматизированной системой выдачи

Схема гидроизоляции подземных конструкций. Сечение 1-1 ... 10-10. Узел 8.

| Стадия | Лист | Листов |
|---|---|---|
| Р | 63 | |

Харьковский Промстройниипроект

Взам.инв.№ | Подп. и дата | Инв.№подл.

25208-03 65

Альбом 3

## Расчетные схемы в поперечном направлении

### Рама по оси 5;7;10;13;15

Схема N1

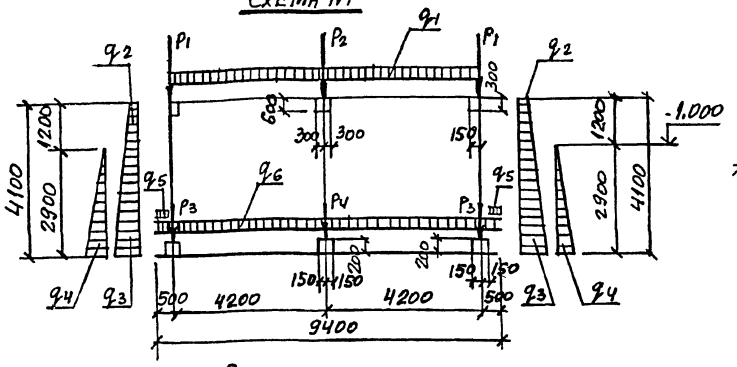


### Рама по оси 5;7;10;13;15

Схема N2

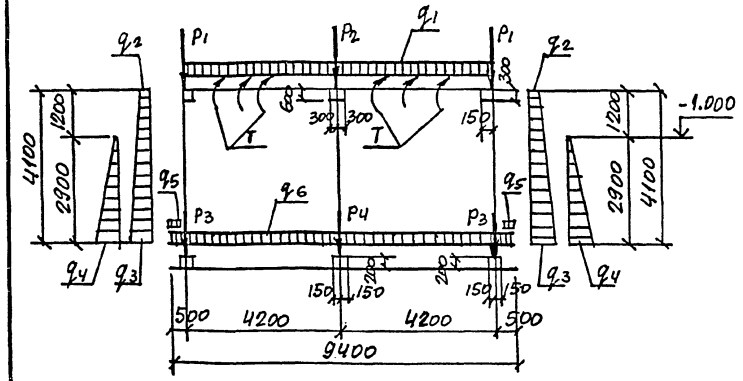


## Расчетные схемы в продольном направлении

Схема N3

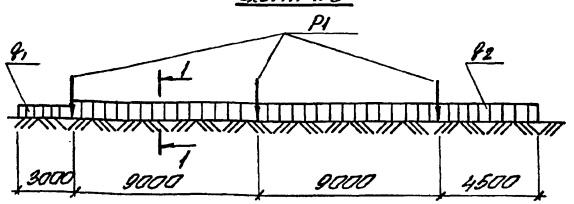


Схема N4

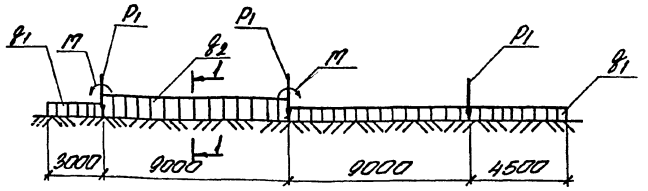


## Расчетные схемы в продольном направлении

Схема N5

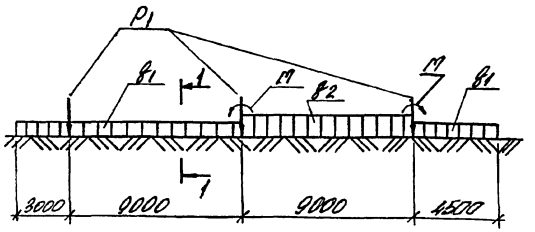


Схема N6

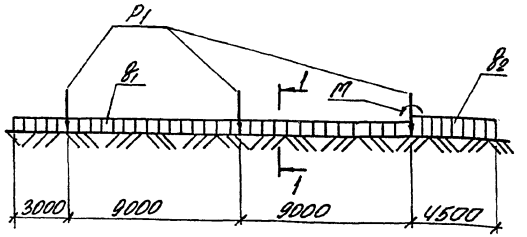


Схема N7

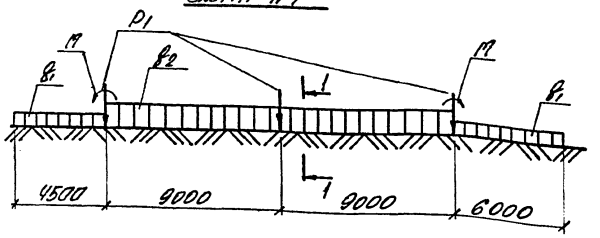


Схема N8

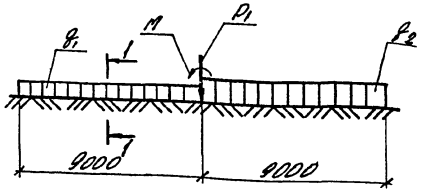


1-1

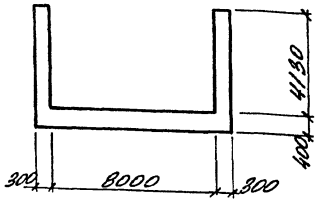


| N/N расчетной схемы | Расчетные нагрузки | | | | | | | | | | | |
|---|---|---|---|---|---|---|---|---|---|---|---|---|
| | $P_1$, кН | $P_2$, кН | $P_3$, кН | $P_4$, кН | $q_1$, кН/м | $q_2$, кН/м | $q_3$, кН/м | $q_4$, кН/м | $q_5$, кН/м | $q_6$, кН/м | M кН/м | T кН/м |
| Схема N1 | 820,0 / 15,0 | 1638,0 / 30,0 | – / 146,0 | – / 67,0 | 463,0 / 29,0 | 124,0 / 48,0 | 124,0 / 133,0 | – / 118,0 | 393,0 / 424,0 | – / 45,0 | – | – |
| Схема N2 | 410,0 / 15,0 | 819,0 / 30,0 | – / 146,0 | – / 67,0 | 275,0 / 29,0 | 62,0 / 48,0 | 62,0 / 133,0 | – / 118,0 | 193,0 / 424,0 | – / 45,0 | – | 142,0 / – |
| Схема N3 | – / 630,0 | – | – | – | – / 217,0 | – / 1603,0 | – | – | – | – | – | – |
| Схема N4 | – / 630,0 | – | – | – | – / 217,0 | – / 1603,0 | – | – | – | – | – / 4166,0 | – |
| Схема N5 | – / 630,0 | – | – | – | – / 217,0 | – / 1603,0 | – | – | – | – | – / 4166,0 | – |
| Схема N6 | – / 630,0 | – | – | – | – / 217,0 | – / 1603,0 | – | – | – | – | – / 4166,0 | – |
| Схема N7 | – / 630,0 | – | – | – | – / 217,0 | – / 1603,0 | – | – | – | – | – / 4166,0 | – |
| Схема N8 | – / 630,0 | – | – | – | – / 217,0 | – / 1603,0 | – | – | – | – | – / 4166,0 | – |

1. В числителе указаны временные длительные нагрузки, в знаменателе – постоянные.
2. Нагрузки в схемах N1 и N2 приняты на отсек 4.5 м.
3. На все нагрузки введен коэффициент $\gamma_f = 0.9$.

| | | | | | | | |
|---|---|---|---|---|---|---|---|
| Инв. № подл. | Подпись и дата | Взам. инв. № | Инв. № дубл. | | | | |

Привязан.

Инв. №

| | | | | | | | |
|---|---|---|---|---|---|---|---|
| Нач. отд. | Агранович | | 708-64.01 КЖ | | | | |
| Н. контр. | Борин | | | | | | |
| Гл. спец. | Борин | | | | | | |
| Зав. гр. | Фонланда | | Хранилище заполнителей бетона в бункерах с бункера в бункер трактора загружает и автоматизированной системой выдачи | Стадия | Лист | Листов | |
| Вед. инж. | Помазова | | | | 64 | | |
| Провер. | Помазова | | Расчетные схемы тоннелей | Харьковский Промстройниипроект | | | |
| Разраб. | Рокалова | | | | | | |