Поправка к ГОСТ 1203—75 Чека тормозной колодки для вагонов железных дорог колеи 1520 мм. Технические условия

В каком месте	Должно быть
Пункт 1.1. Чертеж	

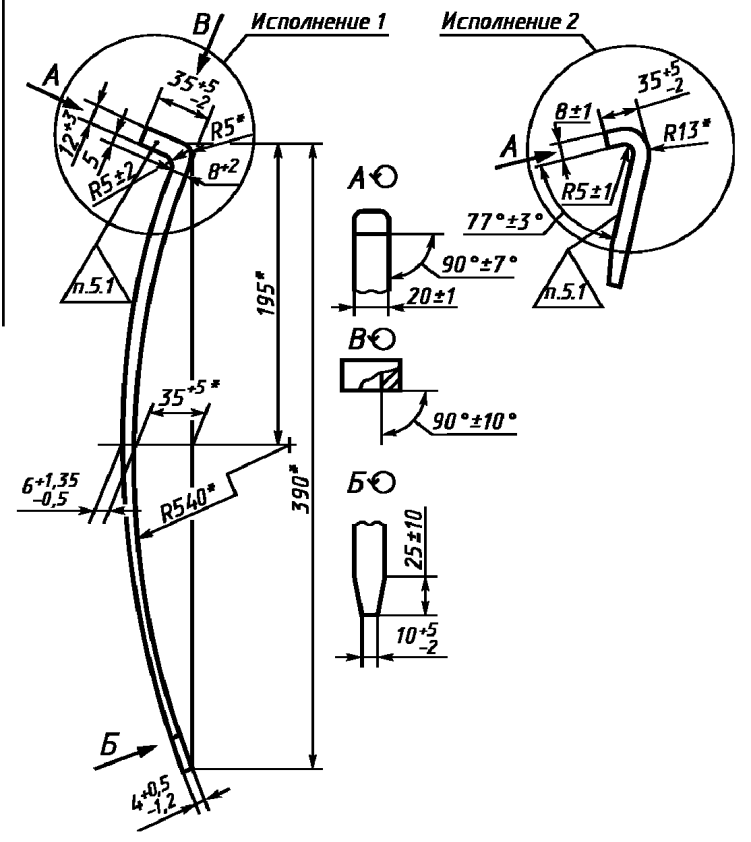

(ИУС № 8 2010 г.)