к ГОСТ 16016—79 Болты клеммные для рельсовых скреплений железнодорожного пути. Конструкция и размеры. Технические требования (см. изменение № 2, ИУС № 10—90)

В каком месте	Должно быть
С. 83. Исполнение 2	**Исполнение 2** **(Класс точности С)** 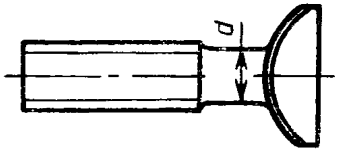 **Вариант изготовления болта с облегченной головкой для исполнений 1 и 2** 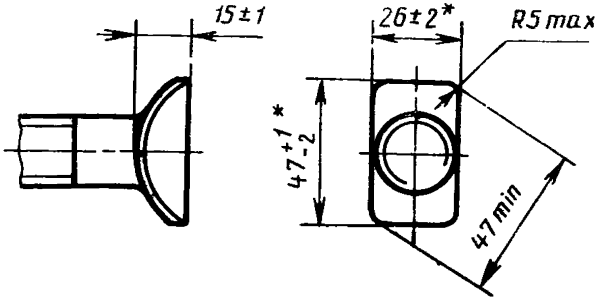

(ИУС № 5 1991 г.)