ГОСТ 19374—74

МЕЖГОСУДАРСТВЕННЫЙ СТАНДАРТ

УШКИ И ПРИЛИВЫ АЛЮМИНИЕВЫХ СТЕРЖНЕВЫХ ЯЩИКОВ И ПРОМЕЖУТОЧНЫХ ПЛИТ

Размеры

Издание официальное

БЗ 8—99

ИПК ИЗДАТЕЛЬСТВО СТАНДАРТОВ
Москва

УДК 621.743.073-229.211.4:006.354 Группа Г21

МЕЖГОСУДАРСТВЕННЫЙ СТАНДАРТ

УШКИ И ПРИЛИВЫ АЛЮМИНИЕВЫХ СТЕРЖНЕВЫХ ЯЩИКОВ И ПРОМЕЖУТОЧНЫХ ПЛИТ

Размеры

Lugs and pads of aluminium core boxes and intermediate plates. Dimensions

ГОСТ 19374—74*

Взамен
МН 949—60;
МН 950—60;
МН 2474—61

ОКСТУ 3903

Постановлением Государственного комитета стандартов Совета Министров СССР от 11 января 1974 г. № 89 срок введения установлен

с 01.01.75

Ограничение срока действия снято по протоколу № 2—92 Межгосударственного Совета по стандартизации, метрологии и сертификации (ИУС 2-93)

1. Настоящий стандарт распространяется на ушки и приливы алюминиевых стержневых ящиков и промежуточных плит для крепления стержневых ящиков к стержневым и формовочным машинам.

2. Размеры ушков должны соответствовать указанным на черт. 1 и в табл. 1.

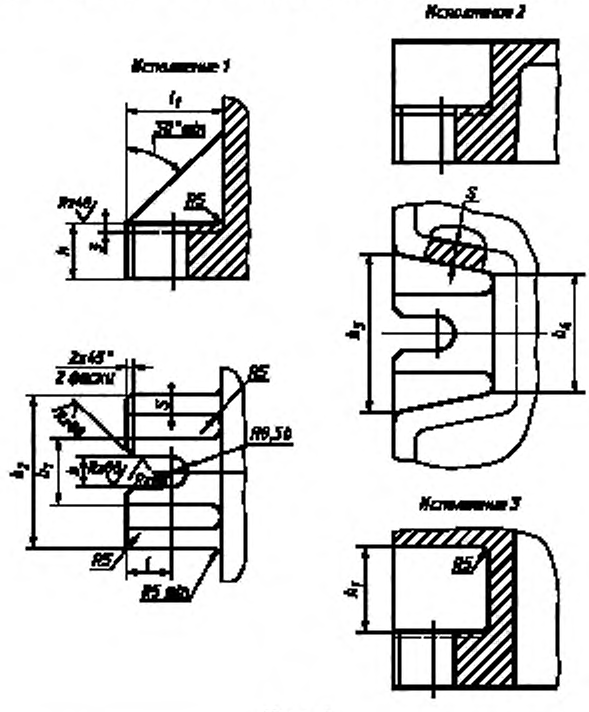

Черт. 1

Издание официальное **Перепечатка воспрещена**

★

**Издание (август 2001 г.) с Изменениями № 1, 2, утвержденными в июле 1980 г., марте 1987 г. (ИУС 9—80, 6—87)*

© Издательство стандартов, 1974
© ИПК Издательство стандартов, 2001

Исполнение 4

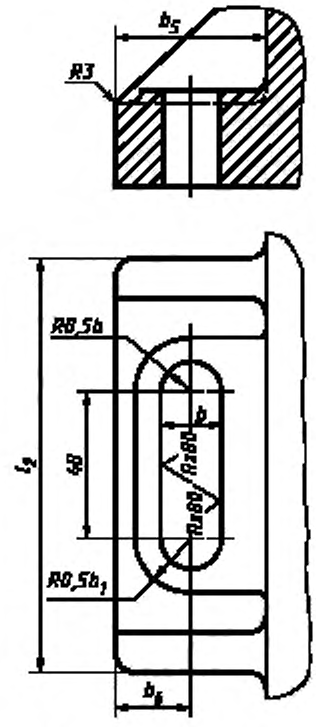

Черт. 1 (продолжение)

Таблица 1

мм

Средний габаритный размер стержневого ящика $\frac{L+B^*}{2}$ или D	b	b_1	b_2	b_3	b_4	b_5, не менее	b_6
До 400	14	34	90	70	60	40	20
Св. 400 до 630	18	40	110	90	70	48	24
» 630 » 1000	22	45	130	110	80	—	—

Продолжение

мм

Средний габаритный размер стержневого ящика $\frac{L+B^*}{2}$ или D	l	l_1, не менее	l_2	h	h_1, не менее	s
До 400	25	50	120	25	35	10
Св. 400 до 630	30	60	140	30	40	12
» 630 » 1000	35	70	—	35	50	15

* L — длина стержневого ящика; B — ширина стержневого ящика.

3. Исполнение *4* применять преимущественно для стержневых ящиков песконадувного способа изготовления стержней.

4. Размеры приливов должны соответствовать указанным на черт. 2 и в табл. 2.

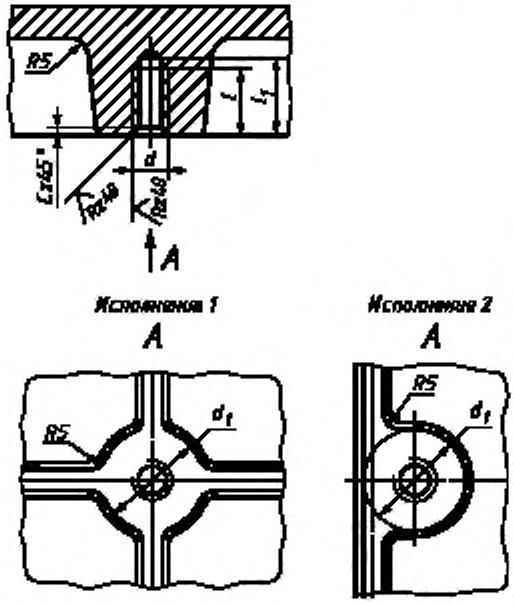

Черт. 2

Таблица 2

мм

Средний габаритный размер стержневого ящика $\frac{L+B}{2}$ или D	d (пред. откл. по 7H)	d_1	l	l_1	c
Св. 250 до 400	М16	40	35	43	2,0
Св. 400 до 630	М20	60	45	55	2,5
Св. 630 до 1000	М24	70	50	60	

5. Резьба — по ГОСТ 24705—81. Поле допуска — по ГОСТ 16093—81.

(Измененная редакция, Изм. № 2).

6. Неуказанные предельные отклонения размеров: отверстий — по $H15$, валов — по $h15$, остальных — $\pm\frac{IT15}{2}$.

(Измененная редакция, Изм. № 1).

7. Технические условия — по ГОСТ 19410—74.

(Измененная редакция, Изм. № 2).

8. Примеры крепления стержневых ящиков указаны в приложении.

ПРИЛОЖЕНИЕ
Справочное

Примеры крепления стержневых ящиков

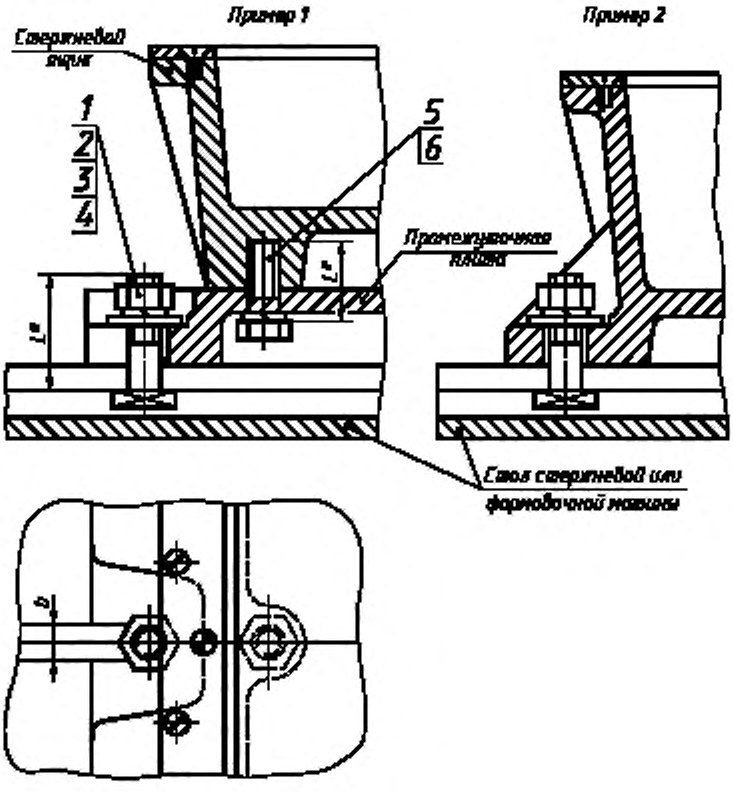

* Длина болтов *L* определяется конструктивно.

b, мм	Поз. *1*. Болт по ГОСТ 13152—67	Поз. *2*. Гайка по ГОСТ 5915—70	Поз. *3*. Шайба по ГОСТ 6402—70
	Обозначение деталей		
14	М12—6g×L.58.05	М12—6Н.8.05	12 65Г 05
18	М16—6g×L.58.05	М16—6Н.8.05	16 65Г 05
22	М20—6g×L.58.05	М20—6Н.8.05	20 65Г 05

Продолжение

b, мм	Поз. *4*. Шайба по ГОСТ 11371—78	Поз. *5*. Болт по ГОСТ 7798—70	Поз. *6*. Шайба по ГОСТ 6402—70
	Обозначение деталей		
14	12.02.05	М16—6g×L.58.05	16 65Г 05
18	16.02.05	М20—6g×L.58.05	20 65Г 05
22	20.02.05	М24—6g×L.58.05	24 65Г 05

Количество и расположение мест крепления определяется конструктивно.
(Измененная редакция, Изм. № 1, 2).

Редактор *М.И. Максимова*
Технический редактор *О.Н. Власова*
Корректор *Н.Л. Рыбалко*
Компьютерная верстка *О.В. Арсеевой*

Изд. лиц. № 02354 от 14.07.2000. Сдано в набор 17.05.2001. Подписано в печать 10.10.2001. Усл. печ. л. 0,93. Уч.-изд. л. 0,37.
Тираж 138 экз. С 2284. Зак. 959.

ИПК Издательство стандартов, 107076, Москва, Колодезный пер., 14.
http://www.standards.ru e-mail: info@standards.ru
Набрано в Издательстве на ПЭВМ
Филиал ИПК Издательство стандартов — тип. «Московский печатник», 103062, Москва, Лялин пер., 6.
Плр № 080102