УДК 621.643.4.062:006.354 Группа Г18

ГОСУДАРСТВЕННЫЙ СТАНДАРТ СОЮЗА ССР

УГОЛЬНИКИ ФЛАНЦЕВЫЕ ПЕРЕХОДНЫЕ ДЛЯ СОЕДИНЕНИЙ ТРУБОПРОВОДОВ ПО НАРУЖНОМУ КОНУСУ

Конструкция и размеры

Reduce-type flange elbows for tube connections on external cone. Construction and dimensions

ГОСТ 20190—74

Постановлением Государственного комитета стандартов Совета Министров СССР от 10 сентября 1974 г. № 2124 срок введения установлен

с 01.07.75

Проверен в 1985 г.

Несоблюдение стандарта преследуется по закону

1. Конструкция и размеры фланцевых переходных угольников должны соответствовать указанным на чертеже и в таблице.

Издание официальное ★ Перепечатка воспрещена

Переиздание. Январь 1988 г.

Размеры

Наружный диаметр труб $D_н$	Применяемость	d	D	D_1	l Пред. откл. ±0,3	Наружный диаметр труб $D_{н1}$	d_1	D_2	D_3	D_4	D_5	D_6	S
6	—	3,7	M12×1	10	13	8	5,5	M14×1	12	14,2	12,5	18	14
8	—	5,5	M14×1	12		10	7,5	M16×1	14	16,2	14,5	20	17
10	—	7,5	M16×1	14	14	12	9,5	M20×1,5	16	20,2	17,8	24	19
12	—	9,5	M20×1,5	16	17	14	11,5	M22×1,5	18	22,2	19,8	27	22
	—					16	13,5	M24×1,5	20	24,2	21,8	29	
	—					18	15,5	M27×1,5	22	27,2	24,8	32	24
	—					20	17,0	M30×1,5	24	30,2	27,8	35	27
14	—	11,5	M22×1,5	18		16	13,5	M24×1,5	20	24,2	21,8	29	22
	—					18	15,5	M27×1,5	22	27,2	24,8	32	24
	—					20	17,0	M30×1,5	24	30,2	27,8	35	27
	—					22	19,0	M33×2	27	33,2	30,0	38	
16	—	13,5	M24×1,5	20	18	18	15,5	M27×1,5	22	27,2	24,8	32	24
	—					20	17,0	M30×1,5	24	30,2	27,8	35	27
	—					22	19,0	M33×2	27	33,2	30,0	38	
	—					25	22,0		28				30
18	—	15,5	M27×1,5			20	17,0	M30×1,5	24	30,2	27,8	35	27
	—					22	19,0	M33×2	27	33,2	30,0	38	
	—					25	22,0		28				30
	—					28	25,0	M39×2	34	39,2	36,0	44	36
20	—	17,0	M30×1,5	24	19	25	22,0	M33×2	28	33,2	30,0	38	30
22		19,0	M33×2	27	22	28	25,0	M39×2	34	39,2	36,0	44	36

Пример условного обозначения фланцевого пере алюминиевого сплава:

Угольник фланцевый 10—12—31А

В мм

l	l_2	l_0		L		L_1	h	h_1	b	B	Масса 100 шт., кг		
Пред. откл. ±0,4		Номин.	Пред. откл.	Номин.	Пред. откл.	Пред. откл. ±0,4	Пред. откл. ±0,2				Алюминиевый сплав	Сталь	Бронза
30,5	3,0	7,1	±0,25	24	±0,3	43	2,0	2,0	3,5	7	1,78	5,06	4,86
32,5		8,1		25		45				9	2,18	6,21	5,94
	3,5					46					2,33	6,64	6,36
35,5		10,1		26		48			4,5	10	2,77	7,80	7,56
	4,5			27		49					2,97	8,47	8,11
		11,1		28		52				13	4,16	11,85	11,33
				32	±0,4	53	2,5	2,5			4,36	12,41	11,90
38,0	5,0	12,1		33		54				15	4,80	13,68	13,10
39,0		13,6		34		55				17	6,08	17,30	16,60
40,0		15,1		35		57				18	7,12	20,30	19,45
38,0	6,5	12,1		34		55				15	5,48	15,60	14,92
39,0		13,6		35		56				17	6,52	18,60	17,80
40,0		15,1		36		58				18	7,77	22,10	21,20
44,0		16,6	±0,3	38		63			5,5	21	9,15	26,10	—
39,0	7,5	13,6		36		57			4,5	17	7,01	20,00	19,15
40,0		15,1		37		59				18	8,36	23,81	22,82
44,0		16,6		39		63			5,5	21	9,78	27,85	—
										22	10,28	28,90	
40,0	8,5	15,1		38		60			4,5	18	8,92	25,40	24,30
44,0		16,6		40		64			5,5	21	10,67	29,50	—
										22	11,20	31,90	
46,0	9,0	19,6		42		70				28	12,40	35,30	
44,0		16,6		41		65				2	13,25	34,90	
46,0		19,6		46		75				26	15,45	44,00	
	10,0									28	16,30	46,40	

ходного угольника к трубопроводам $D_н = 10$ мм и $D_н = 12$ мм из

ГОСТ 20190—74

То же, из стали марки 45:

Угольник фланцевый 10—12—22А ГОСТ 20190—74

То же, из стали марки 12Х18Н9Т:

Угольник фланцевый 10—12—13А ГОСТ 20190—74

То же, из стали марки 13Х11Н2В2МФ:

Угольник фланцевый 10—12—11А ГОСТ 20190—74

То же, из бронзы:

Угольник фланцевый 10—12—41А ГОСТ 20190—74

То же, для изделий общего применения:

Угольник фланцевый 10—12—31 ГОСТ 20190—74

Угольник фланцевый 10—12—22 ГОСТ 20190—74

Угольник фланцевый 10—12—13 ГОСТ 20190—74

Угольник фланцевый 10—12—11 ГОСТ 20190—74

Угольник фланцевый 10—12—41 ГОСТ 20190—74
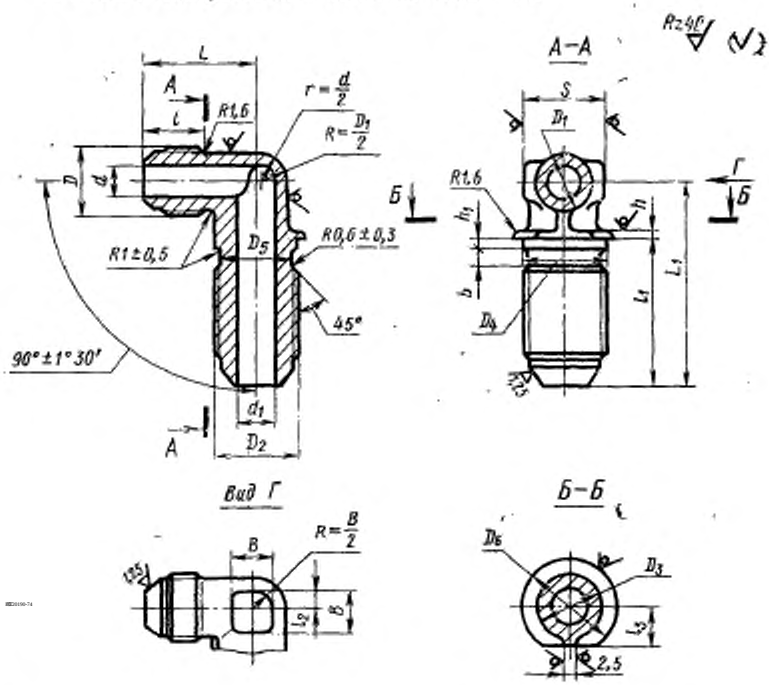
2. Резьбовая часть угольников — по ГОСТ 13955—74.
3. Маркировать и клеймить — по ГОСТ 13977—74.
4. Технические условия — по ГОСТ 13977—74.