УДК 621.993.1:006.354

Группа Г23
1419-0600

ГОСУДАРСТВЕННЫЙ СТАНДАРТ СОЮЗА ССР

МЕТЧИКИ БЕССТРУЖЕЧНЫЕ ГАЕЧНЫЕ

Конструкция и размеры

Nut non-shaving taps.
Design and dimensions

ГОСТ 18840—73*

ОКП 39 1331

Постановлением Государственного комитета стандартов Совета Министров СССР от 29 мая 1973 г. № 1355 срок введения установлен

Снято ограничение срока действия Пост. 3-94 с 01.07.74

Проверен в 1986 г.

Несоблюдение стандарта преследуется по закону

1. Настоящий стандарт распространяется на бесстружечные гаечные метчики, предназначенные для получения метрических резьб по ГОСТ 24705—81 в гайках методом пластической деформации.

2. Конструкция и размеры метчиков должны соответствовать указанным на чертеже и в таблице.

(Измененная редакция, Изм. № 1).

3. Для метчиков с номинальными диаметрами резьбы от 3 до 10 мм допускается диаметр хвостовика d_2 выполнить по размерам равным d_1.

4. **(Исключен, Изм. № 1).**

5. По заказу потребителя допускается изготовление метчиков диаметром до 4,5 мм с цилиндрическим хвостовиком без квадрата и лыски.

6. Размеры лысок и квадратов — по ГОСТ 9523—84.

7. Центровые отверстия — по ГОСТ 14034—74. Метчики диаметром до 8 мм допускается изготовлять с наружными центрами.

8. Допуски на резьбу бесстружечных метчиков — по ГОСТ 18843—73

Издание официальное

Перепечатка воспрещена

★

* Переиздание (март 1987 г.) с Изменением № 1, утвержденным в декабре 1986 г.; Пост. № 4230 от 20.12.86
(ИУС 3—87)

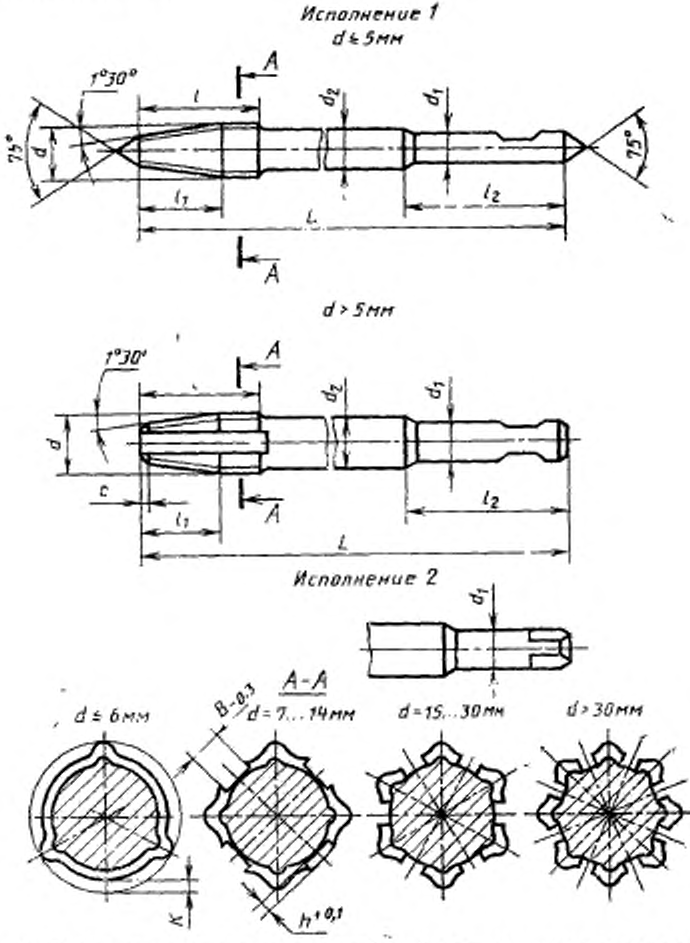

9. Размеры радиусов скруглений и фасок принимаются по технологическим соображениям.

10. Конструкция и размеры кулачка для получения профиля поперечного сечения метчиков указаны в приложениях 1 и 2 к ГОСТ 18839—73.

(Измененная редакция, Изм. № 1).

11. Технические требования — по ГОСТ 18844—73.

мм

Метчики				Номинальный диаметр резьбы d для рядов			Шаг резьбы P		L	l	l_1	l_2	d_2	d_3	K	B	h	c
правое		левое																
Обозначение	Применяемость	Обозначение	Применяемость	1	2	3	крупный	мелкий										
1419-0601		1419-0602		3	—	—	0,50	—	70	10	7	20	2,24	2,24	0,18	—	—	—
1419-0603		1419-0604							120									
1419-0605		1419-0606					—	0,35	70	7	5			2,40				
1419-0607		1419-0608							120									
1419-0611		1419-0612		—	3,5	—	(0,60)	—	80	12	7		2,50	2,50	0,21			
1419-0613		1419-0614							120									
1419-0615		1419-0616					—	0,35	80	7	5			2,90				
1419-0617		1419-0618							120									
1419-0621		1419-0622		4	-	—	0,70	—	90	14	10		2,80	2,80	0,24			
1419-0623		1419-0624							160									
1419-0625		1419-0626					—	0,50	90	10	7			3,20				
1419-0627		1419-0628							160									
1419-0631		1419-0632			4,5		(0,75)	—	100	16	11		3,15	3,30	0,27			
1419-0633		1419-0634							160									
1419-0635		1419-0636					—	0,50	100	10	7			3,70				
1419-0637		1419-0638							160									

Продолжение

мм

Метчики				Номинальный диаметр резьбы d для рядов			Шаг резьбы P		L	l	l_1	l_2	d_1	d_2	K	B	h	c
правые		левые																
Обозначение	Применяемость	Обозначение	Применяемость	1	2	3	крупный	мелкий										
1419-0641	—	1419-0642	—	5	—	—	0,80	—	110	16	12	22	3,55	3,60	0,30	—	—	—
1419-0643	—	1419-0644	—						180									
1419-0645	—	1419-0646	—				—	0,50	110	10	7			4,20				
1419-0647	—	1419-0648	—						180									
1419-0651	—	1419-0652	—	—	—	5,5	—	(0,50)	110	10	7		4,50	4,70	0,33			
1419-0653	—	1419-0654	—						180									
1419-0655	—	1419-0656	—	6	—	—	1,00	—	120	20	15		4,50	4,50	0,36			
1419-0657	—	1419-0658	—						200									
1419-0661	—	1419-0662	—				—	0,75	120	16	11		4,50	4,80				
1419-0663	—	1419-0664	—						200									
1419-0665	—	1419-0666	—				—	0,50	120	10	7			5,20				
1419-0667	—	1419-0668	—						200									
1419-0671	—	1419-0672	—	—	—	7,0	1,00	—	120	20	15		5,60	5,60	0,42	2,5	0,4	0,4
1419-0673	—	1419 0674	—						200									
1419-0675	—	1419-0676	—				—	0,75	120	16	11			5,80			0,5	0,5
1419-0677	—	1419-0678	—						200									

Продолжение

мм

Метчики: правые		Метчики: левые		Номинальный диаметр резьбы d для рядов			Шаг резьбы P		L	l	l_1	l_2	d_1	d_2	K	B	h	c
Обозначение	Применяемость	Обозначение	Применяемость	1	2	3	крупный	мелкий										
1419-0681	—	1419-0682	—	—	—	7	—	0,50	120	10	7	22	5,60	6,20	0,42	2,5	0,2	0,3
1419-0683	—	1419-0684	—						200									
1419-0685	—	1419-0686	—				1,25	—	140	25	18			6,30			0,6	0,6
1419-0687	—	1419-0688	—						220									
1419-0691	—	1419-0692	—				—	1,00	140	20	15			6,40			0,5	0,5
1419-0693	—	1419-0694	—	8	—				220			25	6,30		0,48	—		
1419-0695	—	1419-0696	—				—	0,75	140	16	11			6,80			0,4	0,4
1419-0697	—	1419-0698	—						220									
1419-0701	—	1419-0702	—				—	0,50	140	10	7			7,20			0,2	0,2
1419-0703	—	1419-0704	—						220									
1419-0705	—	1419-0706	—				(1,25)	—	140	25	18			7,1			0,6	0,6
1419-0707	—	1419-0708	—						220									
1419-0711	—	1419-0712	—	—	—	9	—	1,00	140	20	15	25	7,10	7,4	0,36	3,0	0,5	0,5
1419-0713	—	1419-0714	—						220									
1419-0715	—	1419-0716	—				-	0,75	140	16	11			7,8			0,4	0,4
1419-0717	—	1419-0718	—						220									

Продолжение

мм

Метчики				Номинальный диаметр резьбы d для рядов			Шаг резьбы P		L	l	l_1	l_2	d_1	d_2	K	B	h	c
правые		левые																
Обозначение	Применяемость	Обозначение	Применяемость	1	2	3	крупный	мелкий										
1419-0721	—	1419-0722	—	—	—	9	—	0,50	140	10	7	25	7,1	8,2	0,36	3,0	0,2	0,3
1419-0723		1419-0724							220									
1419-0725		1419-0726					1,50	—	160	30	22			8,0			0,8	0,8
1419-0727		1419-0728							250									
1419-0731		1419-0732					—	1,25	160	25	18			8,1			0,6	0,6
1419-0733		1419-0734							250									
1419-0735		1419-0736		10	—	—	—	1,00	160	20	15		8,0	8,4	0,40		0,5	0,5
1419-0737		1419-0738							250									
1419-0741		1419-0742					—	0,75	160	16	11	32		8,8			0,4	0,4
1419-0743		1419-0744							250									
1419-0745		1419-0746					—	0,50	160	10	7			9,2			0,2	0,3
1419-0747		1419-0748							250									
1419-0751		1419-0752		—	—	11	(1,50)	—	160	30	22		9,0	8,7	0,44		0,8	0,8
1419-0753		1419-0754							250									
1419-0755		1419-0756					—	1,00	160	20	15			9,4			0,5	0,5
1419-0757		1419-0758							250									

Продолжение

мм

Метчики правые: Обозначение	Метчики правые: Применяемость	Метчики левые: Обозначение	Метчики левые: Применяемость	Номинальный диаметр резьбы d для рядов: 1	2	3	Шаг резьбы P: крупный	мелкий	L	l	l_1	l_2	d_1	d_2	K	B	h	c
1419-0761		1419-0762					—	0,75	160	16	11			9,8			0,4	0,4
1419-0763		1419-0764		—	—	11			250				8,0		0,44	—		
1419-0765		1419-0766					—	0,50	160	10	7			10,2			0,2	0,3
1419-0767		1419-0768							250									
1419-0771		1419-0772					1,75	—	180	36	26			9,3			0,9	0,9
1419-0773		1419-0774							280									
1419-0775		1419-0776					—	1,50	180	30	22			9,7			0,8	0,8
1419-0777		1419-0778							280			32						
1419-0781		1419-0782		12	—	—		1,25	180	25	18		9,0	10,1	0,48	4,0	0,6	0,6
1419-0783		1419-0784							280									
1419-0785		1419-0786					—	1,00	180	20	15			10,4			0,5	0,5
1419-0787		1419-0788							280									
1419-0791		1419-0792					—	0,75	180	16	11			10,8			0,4	0,4
1419-0793		1419-0794							280									
1419-0795		1419-0796		—	14	—	2,00	—	180	40	29		10,0	10,9	0,56	5,0	1,0	1,0
1419-0797		1419-0798							280									

Продолжение

мм

Метчики				Номинальный диаметр резьбы d для рядов			Шаг резьбы P		L	l	l_1	l_2	d_1	d_2	K	B	h	c
правые		левые																
Обозначение	Применяемость	Обозначение	Применяемость	1	2	3	крупный	мелкий										
1419-0801	—	1419-0802	—	—	14	—	—	1,50	180	30	22	32	10,0	1,7	0,56	5,0	0,8	0,8
1419-0803	—	1419-0804	—						280									
1419-0805	—	1419-0806	—					1,25	180	25	18			12,1			0,6	0,6
1419-0807	—	1419-0808	—						280									
1419-0811	—	1419-0812	—				—	1,00	180	20	15			12,4			0,5	0,5
1419-0813	—	1419-0814	—						280									
1419-0815	—	1419-0816	—				—	0,75	180	16	11			12,8			0,4	0,4
1419-0817	—	1419-0818	—						280									
1419-0821	—	1419-0822	—	—	—	15	—	1,50	180	30	22		12,5	12,7	0,38		0,8	0,8
1419-0823	—	1419-0824	—						280									
1419-0825	—	1419-0826	—				—	(1,00)	180	20	15	40		14,4			0,5	0,5
1419-0827	—	1419-0828	—						280									
1419-0831	—	1419-0832	—	16	—	—	2,0	—	200	40	29		12,5	12,9	0,40	—	1,0	1,0
1419-0833	—	1419-0834	—						320									
1419-0835	—	1419-0836	—				—	1,50	200	30	22			13,7			0,8	0,8
1419-0837	—	1419-0838	—						320									

Продолжение

мм

Метчики				Номинальный диаметр резьбы d для рядов			Шаг резьбы P		L	l	l_1	l_2	d_1	d_2	K	B	h	c
правые		левые																
Обозначение	Принадлежность	Обозначение	Принадлежность	1	2	3	крупный	мелкий										
1419-0841	—	1419-0842	—	16	—	—	—	1,00	200/320	20	15	40	12,5	14,4	1,40	—	0,5	0,5
1419-0843	—	1419-0844	—														—	—
1419-0845	—	1419-0846	—				—	0,75	200/320	16	11			14,8			0,4	0,4
1419-0847	—	1419-0848	—														—	—
1419-0851	—	1419-0852	—	—	—	17	—	1,50	200/320	30	22		14,0	14,7	0,42		0,8	0,8
1419-0853	—	1419-0854	—														—	—
1419-0855	—	1419-0856	—				—	(1,00)	200/320	20	15			15,4			0,5	0,5
1419-0857	—	1419-0858	—														—	—
1419-0861	—	1419-0862	—	—	18	—	—	2,00	200/320	40	29		14,0	14,9	0,45		1,0	1,0
1419-0863	—	1419-0864	—														—	—
1419-0865	—	1419-0866	—				—	1,50	200/320	30	22			15,7			0,8	0,8
1419-0867	—	1419-0868	—														—	—
1419-0871	—	1419-0872	—				—	1,00	200/320	20	15			16,4			0,5	0,5
1419-0873	—	1419-0874	—														—	—
1419-0875	—	1419-0876	—				—	0,75	200/320	16	11			16,8			0,4	0,4
1419-0877	—	1419-0878	—														—	—

Продолжение

мм

Метчики				Номинальный диаметр резьбы d для ридов			Шаг резьбы P		L	l	l_1	l_2	d_1	d_2	K	B	h	c
правые		левые																
Обозначение	Применяемость	Обозначение	Применяемость	1	2	3	крупный	мелкий										
1419-0881	—	1419-0882	—	20	—	—	—	2,00	220/360	40	29	40	16,0	16,9	0,50	—	1,0	1,0
1419-0883	—	1419-0884	—															
1419-0885	—	1419-0886	—				—	1,50	220/360	30	22			17,7			0,8	0,8
1419-0887	—	1419-0888	—															
1419-0891	—	1419-0892	—				—	1,00	220/360	20	15			18,4			0,5	0,5
1419-0893	—	1419-0894	—															
1419-0895	—	1419-0896	—				—	0,75	220/360	16	11			18,8			0,4	0,4
1419-0897	—	1419-0898	—															
1419-0901	—	1419-0902	—	—	22	—	—	2,00	220/360	40	29		18,0	18,9	0,55		1,0	1,0
1419-0903	—	1419-0904	—															
1419-0905	—	1419-0906	—				—	1,50	220/360	30	22			19,7			0,8	0,8
1419-0907	—	1419-0908	—															
1419-0911	—	1419-0912	—				—	1,00	220/360	20	15			20,4			0,5	0,5
1419-0913	—	1419-0914	—															
1419-0915	—	1419-0916	—				—	0,75	220/360	16	11			20,8			0,4	0,4
1419-0917	—	1419-0918	—															

Продолжение

мм

Метчики: правые, Обозначение	Применяемость	Метчики: левые, Обозначение	Применяемость	Номинальный диаметр резьбы d для рядов: 1	2	3	Шаг резьбы P: крупный	мелкий	L	l	l_1	l_2	d_1	d_2	K	B	h	c
1419-0921		1419-0922		24	—	—	—	2,00	250	40	29	40	18,0	20,9	0,60	—	1,0	1,0
1419-0923		1419-0924							360									
1419-0925		1419-0926					—	1,50	250	30	22			21,7			0,8	0,8
1419-0927		1419-0928							360									
1419-0931		1419-0932					—	1,00	250	20	15			22,4			0,5	0,5
1419-0933		1419-0934							360									
1419-0935		1419-0936		—	—	25	—	2,00	250	40	29	45	20,0	21,9	0,62		1,0	1,0
1419-0937		1419-0938							360									
1419-0941		1419-0942					—	1,50	250	30	22			22,7			0,8	0,8
1419-0943		1419-0944							360									
1419-0945		1419-0946					—	(1,00)	250	20	15			23,4			0,5	0,5
1419-0947		1419-0948							360									
1419-0951		1419-0952		—	27	—	—	2,00	250	40	29		20,0	23,9	0,68	6,0	1,0	1,0
1419-0953		1419-0954							360									
1419-0955		1419-0956					—	1,50	250	30	22			24,7			0,8	0,8
1419-0957		1419-0958							360									

Продолжение

мм

Метчики				Номинальный диаметр резьбы d для рядов			Шаг резьбы P		L	l	l_1	l_2	d_1	d_2	K	B	h	c
правые		левые																
Обозначение	Применяемость	Обозначение	Применяемость	1	2	3	крупный	мелкий										
1419-0961		1419-0962		—	27	—	—	1,00	250	20	15	45	20,0	25,4	0,68	6,0	0,5	0,5
1419-0963		1419-0964							360									
1419-0965		1419-0966					—	(2,00)	250	40	29			24,9			1,0	1,0
1419-0967		1419-0968							360									
1419-0971		1419-0972		—	—	28	—	(1,50)	250	30	22		22,4	25,7	0,42	—	0,8	0,8
1419-0973		1419-0974							360									
1419-0975		1419-0976					—	(1,00)	250	20	15			26,4			0,5	0,5
1419-0977		1419-0978							360									
1419-0981		1419-0982						2,00	280	40	29	50		26,9			1,0	1,0
1419-0983		1419-0984							360									
1419-0985		1419-0986		30	—	—	—	1,50	280	30	22		22,4	27,7	0,45	7,0	0,8	0,8
1419-0987		1419-0988							360									
1419-0991		1419-0992						1,00	280	20	15			28,4			0,5	0,5
1419-0993		1419-0994							360									
1419-0995		1419-0996		—	—	32	—	(2,00)	280	40	29		25,0	28,9	0,48	—	1,0	1,0
1419-0997		1419-0998							360									

Продолжение

мм

Метчики				Номинальный диаметр резьбы d для рядов			Шаг резьбы P		L	l	l_1	l_2	d_1	d_2	K	B	h	c
правые		левые																
Обозначение	Применяемость	Обозначение	Применяемость	1	2	3	крупный	мелкий										
1419-1001		1419-1002		—	—	32	—	(1,5)	280	30	22	50	25,0	29,7	1,28	—	0,8	0,8
1419-1003		1419-1004							360									
1419-1005		1419-1006		—	33	—	—	2,0	280	40	29		25,0	29,9	1,32	3,0	1,0	1,0
1419-1007		1419-1008							360									
1419-1011		1419-1012					—	1,5	280	30	22			30,7			0,8	0,8
1419-1013		1419-1014							360									
1419-1015		1419-1016					—	1,0	280	20	15			31,4			0,5	0,5
1419-1017		1419-1018							360									
1419-1021		1419-1022		36	—	—	—	2,0	280	40	29	55	28,0	32,9	1,44	—	1,0	1,0
1419-1023		1419-1024							360								—	—
1419-1025		1419-1026					—	1,5	280	30	22			33,7			0,8	0,8
1419-1027		1419-1028							360									

Примечание. Метчики, шаг резьбы которых указан в скобках, применять не рекомендуется.

Пример условного обозначения метчика номинальным диаметром резьбы $d=16$ мм, шагом $P=1{,}5$ мм, длиной $L=200$ мм, класса точности 2, исполнения 1, правого:

Метчик 1419-0835— 2 1 ГОСТ 18840—73

То же, исполнения 2:

Метчик 1419-0835— 2 2 ГОСТ 18840—73

(Измененная редакция, Изм. № 1).