ФЕДЕРАЛЬНОЕ АГЕНТСТВО

ПО ТЕХНИЧЕСКОМУ РЕГУЛИРОВАНИЮ И МЕТРОЛОГИИ

НАЦИОНАЛЬНЫЙ СТАНДАРТ РОССИЙСКОЙ ФЕДЕРАЦИИ

ГОСТ Р 52423— 2005 (ИСО 4135:2001)

АППАРАТЫ ИНГАЛЯЦИОННОЙ АНЕСТЕЗИИ И ИСКУССТВЕННОЙ ВЕНТИЛЯЦИИ ЛЕГКИХ

Термины и определения

ISO 4135:2001
Anaesthetic and respiratory equipment — Vocabulary
(MOD)

Издание официальное

БЗ 11—2005/236

Москва
Стандартинформ
2006

Предисловие

Цели и принципы стандартизации в Российской Федерации установлены Федеральным законом от 27 декабря 2002 г. № 184-ФЗ «О техническом регулировании», а правила применения национальных стандартов Российской Федерации — ГОСТ Р 1.0—2004 «Стандартизация в Российской Федерации. Основные положения»

Сведения о стандарте

1 ПОДГОТОВЛЕН Закрытым акционерным обществом «ВНИИМП-ВИТА» на основе собственного аутентичного перевода стандарта, указанного в пункте 4

2 ВНЕСЕН Техническим комитетом по стандартизации ТК 11 «Медицинские приборы и аппараты»

3 УТВЕРЖДЕН И ВВЕДЕН В ДЕЙСТВИЕ Приказом Федерального агентства по техническому регулированию и метрологии от 28 декабря 2005 г. № 349-ст

4 Настоящий стандарт является модифицированным по отношению к международному стандарту ИСО 4135:2001 «Оборудование для анестезии и искусственной вентиляции легких. Словарь» (ISO 4135:2001 «Anaesthetic and respiratory equipment — Vocabulary») путем внесения технических отклонений, объяснение которых приведено во введении к настоящему стандарту.

Наименование настоящего стандарта изменено относительно наименования указанного международного стандарта для приведения в соответствие с ГОСТ Р 1.5—2004 (подраздел 3.5).

5 ВВЕДЕН ВПЕРВЫЕ

Информация об изменениях к настоящему стандарту публикуется в ежегодно издаваемом информационном указателе «Национальные стандарты», а текст изменений и поправок — в ежемесячно издаваемых информационных указателях «Национальные стандарты». В случае пересмотра (замены) или отмены настоящего стандарта соответствующее уведомление будет опубликовано в ежемесячно издаваемом информационном указателе «Национальные стандарты». Соответствующая информация, уведомление и тексты размещаются также в информационной системе общего пользования — на официальном сайте Федерального агентства по техническому регулированию и метрологии в сети Интернет

© Стандартинформ, 2006

Настоящий стандарт не может быть полностью или частично воспроизведен, тиражирован и распространен в качестве официального издания без разрешения Федерального агентства по техническому регулированию и метрологии

Содержание

1 Область применения 1
2 Термины и определения 1
2.1 Общие понятия 1
2.2 Системы подачи медицинских газов 1
2.3 Аппараты и системы для ингаляционной анестезии 5
2.4 Аппараты искусственной вентиляции легких 5
2.5 Компоненты аппаратов ингаляционной анестезии и аппаратов искусственной вентиляции легких 11
2.6 Увлажнители, распылители и влагообменники 14
2.7 Воздуховоды, трахеальные трубки, трахеостомические трубки и оборудование для интубации 17
2.8 Системы выведения анестетических газов 18
2.9 Аспираторы 19
2.10 Мониторинг аппаратов ингаляционной анестезии и аппаратов искусственной вентиляции легких 20
Алфавитный указатель терминов на русском языке 22
Алфавитный указатель терминов на немецком языке 26
Алфавитный указатель терминов на английском языке 30
Алфавитный указатель терминов на французском языке 34
Приложение А (справочное) Расположение отверстий в аппаратах ингаляционной анестезии и искусственной вентиляции легких 39

Введение

Установленные в настоящем стандарте термины расположены в систематизированном порядке, отражающем систему понятий в области медицинской техники, предназначенной для проведения ингаляционной анестезии и искусственной вентиляции легких.

Для каждого понятия установлен один стандартизованный термин.

В алфавитном указателе данные термины приведены отдельно с указанием номера статьи.

Приведенные определения можно при необходимости изменять, вводя в них производные признаки, раскрывая значения используемых терминов, указывая объекты, входящие в объем определяемого понятия. Изменения не должны нарушать объем и содержание понятий, определенных в настоящем стандарте.

В стандарте приведены иноязычные эквиваленты стандартизованных терминов на немецком (de), английском (en) и французском (fr) языках. Исключение составляют несколько дополнительных терминов, относящихся к режимам и дыхательным контурам, для которых известен точный перевод только на английский язык.

Стандартизованные термины набраны полужирным шрифтом, их краткие формы, представленные аббревиатурой, — светлым, а синонимы — курсивом.

Содержание и структура стандарта в основном соответствуют международному стандарту ИСО 4135:2001. Чтобы не повторять в нескольких разделах одни и те же термины, имеющие общее значение, они сосредоточены в подразделе 2.5 настоящего стандарта, получившем поэтому более общее название — «Компоненты аппаратов ингаляционной анестезии и аппаратов искусственной вентиляции легких».

Метрологические термины, не имеющие специфики для настоящего стандарта, приведены в РМГ 29—99 «Государственная система обеспечения единства измерений. Метрология. Основные термины и определения».

Допускается применять краткие формы и аббревиатуры в случаях, исключающих их различное толкование.

В тексте настоящего стандарта дополнительные термины, учитывающие потребности национальной экономики, выделены путем заключения их в рамки из тонких линий.

Пункты 2.4.4 «Режимы вентиляции» и 2.5.2 «Дыхательные контуры аппаратов ингаляционной анестезии и аппаратов искусственной вентиляции легких» дополнены несколькими терминами, широко применяющимися в отечественной документации, научной литературе и медицинской практике.

Приложение А содержит рисунок, поясняющий расположение отверстий и некоторых других компонентов в аппаратах ингаляционной анестезии и искусственной вентиляции легких.

В буквенных обозначениях величин допускается замена курсива на прямой шрифт.

НАЦИОНАЛЬНЫЙ СТАНДАРТ РОССИЙСКОЙ ФЕДЕРАЦИИ

АППАРАТЫ ИНГАЛЯЦИОННОЙ АНЕСТЕЗИИ И ИСКУССТВЕННОЙ ВЕНТИЛЯЦИИ ЛЕГКИХ

Термины и определения

Anaesthetic and respiratory equipment. Terms and definitions

Дата введения — 2007—01—01

1 Область применения

Настоящий стандарт устанавливает термины и определения (буквенные обозначения) понятий, относящихся к аппаратам ингаляционной анестезии, аппаратам искусственной вентиляции легких, блокам, частям и системам питания этого оборудования.

Термины, установленные настоящим стандартом, обязательны для применения во всех видах документации и литературы в области медицинской техники, предназначенной для проведения ингаляционной анестезии и искусственной вентиляции легких, а также при создании, исследовании и применении соответствующей аппаратуры. Для каждого понятия установлен один стандартизованный термин. Для отдельных терминов приведены общепринятые краткие формы, которые допускается применять в случаях, исключающих возможность их неоднозначного понимания. Альтернативные термины на иностранных языках приведены в настоящем стандарте полностью.

2 Термины и определения

2.1 Общие понятия

2.1.1 **аппарат ингаляционной анестезии;** аппарат ИА: Устройство для распределения и подачи медицинских газов и паров жидких анестетиков через дыхательный контур пациенту

de Anästhesiegeräte
en anaesthetic machine
fr appareil d'anesthésie

2.1.2 **аппарат искусственной вентиляции легких;** аппарат ИВЛ: Автоматическое устройство, предназначенное для частичной или полной замены самостоятельной вентиляции легких пациента

de Beatmungsgerät
en lung ventilator
fr ventilateur pulmonaire

2.2 Системы подачи медицинских газов

2.2.1 Общие термины

2.2.1.1 **медицинский газ:** Любой газ или смесь газов, предназначенные для введения пациентам с целью анестезии, терапии, диагностики или профилактики, а также для приведения в действие хирургического оборудования.

Примечание — В некоторых случаях этот термин также включает медицинский вакуум

de medizinisches Gas
en medical gas
fr gaz medical

2.2.1.2 **система подачи медицинского газа:** Система трубопроводов медицинских газов или любая другая система незакрепленных постоянно трубопроводов, образующих вместе с редукторами источник подачи медицинского газа

de Versorgungsanlage für medizinische Gase
en medical gas supply system
fr système d'alimentation en gaz medicaux

Издание официальное

2.2.2 Трубопроводные системы

2.2.2.1 **трубопроводная система медицинских газов:** Комплектная система, включающая источник газа, распределительные трубопроводы и терминалы в местах применения медицинских газов

de Rohrleitungssystem für medizinische Gase
en medical gas pipeline system
fr système de distribution de gaz médicaux

2.2.2.2 **центральная трубопроводная система медицинских газов;** *центральная система подачи*: Источник медицинских газов, включающий одно или несколько следующих устройств:
a) газовые баллоны,
b) криогенные или некриогенные источники сжиженных газов,
c) воздушные компрессоры,
d) устройства, создающие смесь газов заданного состава,
e) кислородные концентраторы,
f) вакуумные насосы

de zentrales Versorgungssystem
en central supply system
fr système d'alimentation

2.2.2.3 **источник подачи медицинских газов:** Система подачи медицинских газов с присоединенным контрольным оборудованием, которая подает газ в трубопровод

de Versorgungsquelle
en source of supply
fr centrale d'alimentation

2.2.2.3.1 **первичный источник подачи медицинских газов:** Часть центральной системы подачи медицинских газов, которая подает медицинский газ в трубопроводную систему

de Primärversorgung
en primary supply
fr source en service

2.2.2.3.2 **вторичный источник подачи медицинского газа:** Часть центральнной системы подачи медицинских газов, которая автоматически подает медицинский газ в систему, когда первичный источник опустошен или неисправен

de Sekundärversorgung
en secondary supply
fr source en attente

2.2.2.3.3 **резервный источник подачи медицинского газа:** Часть центральной системы подачи медицинских газов, которая в случае неисправности первичного и вторичного источников медицинского газа или во время их технического обслуживания подает газ в трубопроводную систему

de Reserveversorgung
en reserve supply
fr source de secures

2.2.2.3.4 **криогенный источник подачи медицинского газа:** Источник подачи сжиженного газа, в котором используется охлаждение и (или) термоизоляция для сохранения температуры сжиженного газа ниже критической

de kryogenes Flüssiggassystem
en cryogenic liquid system
fr système de gaz liquéfié cryiogenique

2.2.2.3.5 **некриогенный источник подачи медицинского газа:** Источник подачи сжиженного медицинского газа, в котором не используется охлаждение и (или) термоизоляция для сохранения температуры сжиженного газа ниже критической

de nichtkryogenes Flüssiggassystem
en non-cryogenic liquid system
fr système de gaz liquéfié non cryiogenique

2.2.2.3.6 **компрессорный источник подачи медицинского газа:** Источник подачи медицинского газа, содержащий компрессор (компрессоры), предназначенный (ные) для подачи воздуха для дыхания и (или) для привода хирургического оборудования

de Druckluftkompressorsystem
en air compressor system
fr système de compresseur à air

2.2.2.4 **концентратор кислорода:** Устройство, создающее обогащенный кислородом медицинский газ путем удаления азота из окружающего воздуха, протекающего через это устройство

de Sauerstoff-Konzentrator
en oxygen concentrator
fr concentrateur d'oxygène

2.2.2.4.1 **мембранный концентратор кислорода:** Концентратор кислорода, действующий путем селективного проникновения кислорода через мембрану

de Membran-Sauerstoff Konzentrator
en membrane oxygen concentrator
fr concentrateur d'oxygène à membrane

2.2.2.4.2 **адсорбционное устройство с перемежающимся давлением:** Концентратор кислорода, действующий путем селективного задержания и удаления азота во время попеременного продувания через молекулярное сито окружающего воздуха

de Druckwechseladsorber; PSA; Molekularsiebgerät
Ûã pressure swing adsorption device; PSA; molecular sieve device
fr appareil à adsorption par oscillation de pression; PSA; appareil à tamis moleculaire

2.2.2.5 **источник вакуума:** Система, включающая насос, предназначенный для создания отрицательного давления

de Vakuumquelle
en vacuum source
fr centrale d'aspiration médicale (vide)

2.2.2.6 **пропорционирующее устройство трубопроводной системы;** пропорционирующее устройство: Центральная трубопроводная система подачи медицинских газов, в которой газы смешиваются в заданном отношении

de Proportioniereinrichtung
en proportioning system
fr mélangeur

2.2.2.7 **контрольное оборудование трубопроводной системы**: Оборудование трубопроводной системы, предназначенное для поддержания установленного давления медицинских газов.

Примечание — Примеры оборудования: регуляторы давления, предохранительные клапаны, сигнализаторы, различные клапаны

de Stelleinrichtung
en control equipment
fr tableau de mise en œuvre

2.2.2.8 **отключающий кран:** Кран, управляемый вручную или автоматически, который в закрытом состоянии предотвращает движение газа в обоих направлениях

de Verschlussventil; Absperrventil; Bereichsventil
en shut-off valve; isolating valve; zone valve
fr vanne de sectionnement

2.2.2.9 **терминал:** Выходной узел (входной для вакуума) трубопроводной системы медицинских газов, к которому оператор подключает оборудование

de Entnahmestelle
en terminal unit
fr prise murale

2.2.2.9.1 **запорный клапан терминала:** Клапан, допускающий движение газа в обоих направлениях вследствие введения в него соответствующего наконечника

de Rückschlagventil der Entnahmestelle
en terminal unit check valve
fr clapet de tête de prise murale

2.2.2.9.2 **клапан обслуживания терминала:** Расположенный внутри терминала клапан, позволяющий проводить техническое обслуживание терминала без отключения трубопроводной системы и других терминалов

de Wartungsventil der Entnahmestelle
en terminal unit maintenance valve
fr clapet d'embase de prise murale

2.2.2.9.3 **основной блок терминала:** Часть терминала, которая подключена к трубопроводной распределительной системе

de Basisblock der Entnahmestelle
en terminal unit base block
fr embase de prise murale

2.2.2.9.4 **гнездо терминала:** Охватывающая часть терминала, к которой возможно присоединить только специфический для газа коннектор

de Steckeraufnahme
en socket
fr tête de prise

2.2.2.10 **устройство, специфическое для медицинского газа:** Устройство, допускающее применение только одного определенного медицинского газа

de gasartspezifisch
en gas-specific device
fr spécifique à un gaz

2.2.2.10.1 **соединение, специфическое для медицинского газа:** Присоединение к терминалу потребителя или к источнику определенного медицинского газа с помощью устройства одной из трех конструкций:
- конструкция DISS с использованием сопрягающихся деталей установленных диаметров, специфических для разных медицинских газов;

de gasartspezifische Verbindungsstelle; Steckeraufnahme
en gas-specific connection point; socket assembly
fr raccord de prise murale, specifique à un gaz; tête de prise

- конструкция NIST с использованием установленного набора различных диаметров в сочетании правой или левой резьбы сопрягающихся деталей, специфических для разных медицинских газов;
- быстродействующая конструкция пары нерезьбовых специфических для определенного медицинского газа частей, которые можно легко и быстро соединять и разъединять простым действием оператора.

Примечание — Быстродействующий коннектор обычно состоит из наконечника и гнезда с запорным клапаном

2.2.2.10.2 **коннектор, специфический для медицинского газа;** *коннектор:* Охватываемая деталь специфического для определенного медицинского газа соединения

de gasartspezifisches Verbindungsstück
en gas-specific connector
fr raccord spécifique à un gaz

2.2.2.11 **газоподающий шланг низкого давления:** Шланг, состоящий из гибкой трубки с постоянно закрепленными на ее концах специфическими для медицинского газа входным и выходным коннекторами и предназначенный для подачи медицинского газа при давлении менее 1400 кПа

de Niederdruck-Shlauchleitungssysteme
en low-pressure hose assembly
fr flexible de raccordement basse pression; flexible

2.2.2.11.1 **входной коннектор:** Специфический для газа коннектор, посредством которого газоподающий шланг низкого давления может присоединяться к основному блоку терминала

de Versorgungsanschluss
en source connector
fr raccord côté «source»

2.2.2.11.2 **выходной коннектор:** Специфический для газа коннектор, посредством которого газоподающий шланг низкого давления может присоединяться к медицинскому оборудованию

de Geräteanschluss
en equipment connector
fr raccord côté «appareil»

2.2.2.11.3 **ниппель газоподводящего шланга:** Часть входного или выходного коннектора, которая вставляется в просвет трубки газоподводящего шланга и закрепляется в ней

de Schlauchnippel
en hose insert
fr olive

2.2.2.11.4 **наконечник:** Охватываемый компонент входного или выходного коннектора, предназначенный для введения в ответное гнездо специфического для медицинского газа соединения и фиксации в нем.

de Stecker
en probe
fr embout; fiche; about

Примечание — В некоторых конструкциях ниппель и наконечник выполнены в виде одной и той же детали

2.2.2.11.5 **запорный клапан газоподводящего шланга низкого давления:** Нормально закрытый клапан, обеспечивающий движение медицинского газа в любом направлении после введения соответствующего специфического для медицинского газа коннектора

de Rückshlagventil der Shlauchleitungssysteme
en hose assembly check valve
fr clapet de flexible

2.2.2.12 **регулятор давления:** Устройство для преобразования изменяющегося входного давления медицинского газа в его постоянное выходное давление в установленных пределах

de Druckregler
en pressure regulator
fr détendeur

2.2.2.12.1 **настраиваемый регулятор давления:** Регулятор давления, снабженный средствами для установки оператором значения выходного давления медицинского газа

de einschtellbarer Druckregler
en adjustable pressure regulator
fr détendeur réglable

2.2.2.12.2 **одноступенчатый регулятор давления:** Регулятор давления с одной ступенью снижения входного давления до заданного

de einstufiger Druckregler
en single-stage pressure regulator
fr détendeur à un seul niveau de pression; détendeur de simple détente

2.2.2.12.3 **двухступенчатый регулятор давления:** Регулятор давления с двумя ступенями снижения входного давления до заданного

de zweistufiger Druckregler
en two-stage pressure regulator
fr détendeur à deux niveaux de pression; détendeur de double détente

2.3 Аппараты и системы для ингаляционной анестезии

2.3.1 **анестезиологическая система:** Система подачи медицинских газов и паров жидких анестетиков в совокупности с мониторными, сигнализирующими и защитными устройствами

de Anästhesie-Arbeitplatz
en anaesthetic workstation
fr système d'anesthésie

2.3.2 **система подачи анестетических газов:** Совокупность устройств, определяющих состав и расход подаваемых пациенту медицинских газов и паров

de Anästhesieagasabgabe-system
en anaesthetic gas delivery system
fr système d'administration de gaz anesthésique

2.3.3 **испаритель анестетиков;** *испаритель*: Устройство, создающее нужную концентрацию паров жидких анестетиков

de Anästhesiemitteldampf-abgabegerat; anästhesiemittelver-dampfer
en anaesthetic vapour delivery device; anaesthetic vaporizer
fr dispositif d'administration de vapeur anesthésique; evaporateur d'anesthésie

2.3.3.1 **проточный испаритель:** Испаритель анестетиков, установленный в дыхательном контуре или используемый самостоятельно, через который газопаровая смесь протекает вследствие снижения давления на выходе испарителя относительно давления на его входе усилием вдоха пациента или техническим устройством

de Überströmverdampfer
en draw-over vaporizer
fr évaporateur à léchage pour gaz inspires

2.3.4 **блок циркуляционного абсорбера:** Часть реверсивного дыхательного контура, включающая один или несколько поглотителей двуокиси углерода, средства обеспечения надлежащего направления потока газа, отверстия для подключения дыхательных шлангов, вход свежего газа, дыхательный мешок и (или) отверстие для подключения аппарата искусственной вентиляции легких

de Absorber-Baugruppe für ein Kreissystem
en circle absorber system
fr montage circulaire avec absorbeur; montage filter avec absorbeur

2.3.5 **кнопка экстренной подачи кислорода:** Управляемое вручную устройство, подающее большой поток кислорода в выходное отверстие свежего газа

de Sauerstoff-Fluschventil
en oxygen flush valve
fr valve à gros débit d'oxygene; dispositif à gros débit d'oxygene; dispositif à oxygene rapide

2.4 Аппараты искусственной вентиляции легких

2.4.1 Общие термины

2.4.1.1 **анестезиологический аппарат искусственной вентиляции легких;** анестезиологический аппарат ИВЛ: Аппарат искусственной вентиляции легких, предназначенный для применения во время общей ингаляционной анестезии

de Anäesthesie-Beatmungsgerät
en anaesthetic ventilator
fr ventilateur d`anesthésie

2.4.1.2 **аппарат респираторной терапии:** Устройство, присоединяемое к дыхательным путям пациента и первично предназначенное для подачи аэрозоля и (или) увеличения вентиляции

de Atemtherapiegerät
en respiratory therapy ventilator
fr ventilateur pour la thérapie respiratoire

2.4.1.3 **аппарат искусственной вентиляции легких для оживления;** аппарат ИВЛ для оживления: Портативное устройство для искусственной вентиляции легких, приводимое в действие оператором

de Wiederbelebungsgerät
en resuscitator
fr ressuscitateur

2.4.1.4 **растяжимость:** Добавленный в замкнутое пространство объем газа, отнесенный к единице увеличения давления в этом пространстве.

de Compliance
en compliance
fr compliance

Примечание — Значение растяжимости определяют при температуре и влажности газа, находящегося в этом замкнутом пространстве, и при давлении окружающего пространства

2.4.1.5 **свежий газ:** Медицинский газ, подаваемый только в дыхательный контур

de Frischgas
en fresh gas
fr gaz frais

2.4.1.6 **рабочий газ:** Свежий газ, который приводит в действие аппарат искусственной вентиляции легких, а также подается в дыхательный контур

de Aufblasgas
en inflating gas
fr gaz d'insufflation

2.4.1.7 **приводной газ:** Свежий газ, который используется только для приведения в действие аппарата искусственной вентиляции легких

de Antriebsgas
en driving gas
fr gaz entrainement; gaz moteur

2.4.2 Давления

2.4.2.1 **альвеолярное давление p_A:** Давление газа в альвеолах легких

de Alveolardruck
en alveolar pressure
fr pression alvéolaire

2.4.2.2 **постоянно положительное давление;** ППД: Давление газа в отверстии для присоединения пациента, остающееся положительным в течение всего дыхательного цикла

de kontinuierlich positiver Atemwegsdruck; CPAP
en continuous positive airway pressure; CPAP
fr pression continue positive; CPAP

2.4.2.3 **максимальное длительное предельное давление $p_{LS\ max}$:** Наибольшее давление газа длительностью более 300 мс (100 мс для новорожденных), создающееся в отверстии для присоединения пациента, когда любое устройство для ограничения давления действует нормально вне зависимости от нормальной работы других частей аппарата

de maximaler stabiler Grenzdruck
en maximum steady limiting pressure
fr pression maximale constante limite

2.4.2.4 **максимальное импульсное предельное давление p_{LTmax}:** Наибольшее давление газа длительностью менее 300 мс (100 мс для новорожденных), создающееся в отверстии для присоединения пациента, когда любое устройство ограничения давления действует нормально независимо от работы других частей аппарата

de maximaler kurzfristiger Grenzdruck
en maximum transient limiting pressure
fr pression maximale transitoire limite

2.4.2.5 **максимальное рабочее давление $p_{W\ max}$;** *пиковое давление* $p_{ПИК\ max}$: Наибольшее давление газа, которое может быть создано в отверстии для присоединения пациента в течение фазы вдоха при нормальной работе аппарата

de maximaler Arbeitsdruck
en maximum working pressure
fr pression maximale de travail

2.4.2.6 **минимальное длительное предельное давление p_{LSmin}:** Самое низкое (наиболее отрицательное) давление газа, которое может длиться в отверстии для присоединения пациента более 300 мс (100 мс для новорожденных), когда любое устройство для ограничения давления работает нормально, вне зависимости от нормальной работы других частей аппарата

de minimaler stabiler Grenzdruck
en minimum steady limiting pressure
fr pression minimale constante limite

2.4.2.7 **минимальное импульсное предельное давление p_{LTmin}:** Самое низкое (наиболее отрицательное) давление газа, которое может длиться в отверстии для присоединения пациента не более 300 мс (100 мс для новорожденных), когда любое устройство для ограничения давления работает нормально, вне зависимости от нормальной работы других частей аппарата

de minimaler kurzfristiger Grenzdruck
en minimum transient limiting pressure
fr pression minimale transitoire limite

2.4.2.8 **минимальное рабочее давление $p_{W\,min}$:** Самое низкое (наиболее отрицательное) давление газа, которое может быть создано в отверстии для присоединения пациента в течение фазы выдоха при нормальной работе аппарата

de minimaler Arbeitsdruck
en minimum working pressure
fr pression minimale de travail

2.4.2.9 **давление во рту p_{Mo};** *давление в дыхательных путях* p_{aw}: Давление газа в той точке дыхательных путей пациента или испытательного оборудования, к которой присоединено отверстие для подключения пациента

de Munddruck
en mouth pressure
fr pression à la bouche

2.4.2.10 **положительное давление:** Давление газа больше давления окружающей среды

de positiver Druck
en positive pressure
fr pression positive

2.4.2.11 **отрицательное давление:** Давление газа меньше давления окружающей среды

de negativer Druck
en negative pressure
fr pression negative, pression subatmosphérique

2.4.2.12 **положительное давление конца выдоха;** ПДКВ: Положительное давление газа в дыхательных путях в конце фазы выдоха

de positiv endexspiratorischer Druck; PEEP
en positive end-expiratory pressure; PEEP
fr pression positive de fin d'expiration; PEP; PEEP

2.4.2.13 **дыхательное давление:** Давление в диапазоне от минимального до максимального рабочего давления

de Beatmungsdruck
en respiratory pressure
fr pression respiratoire

2.4.2.14 **давление в дыхательном контуре аппарата p_{VBS}:** Давление газа в указанной точке дыхательного контура аппарата искусственной вентиляции легких

de Atemsystemdruck des Beatmungsgeräts; VBS-Druck
en ventilator breathing system pressure; VBS pressure
fr pression du système respiratoire du ventilateur; pression VBS

2.4.2.15 **давление в аппарате p_{vent}:** Давление в указанной точке аппарата искусственной вентиляции легких

de Beatmungsgerätedruck
en ventilator pressure
fr pression du ventilateur

2.4.3 Длительности и объемы

2.4.3.1 **задаваемая вентиляция $\dot{V}_{del}$:** Объем газа, подаваемый за минуту через отверстие для подключения пациента во время фаз вдоха

de abgegebene Ventilation
en delivered ventilation
fr ventilation délivrée

2.4.3.2 **задаваемый объем V_{del}:** Объем газа, подаваемый через отверстие для подключения пациента во время фазы вдоха

de abgegebenes Volumen
en delivered volume
fr volume délivré

2.4.3.3 **фаза вдоха:** Интервал от начала потока вдыхаемого газа до начала потока выдыхаемого газа

de Inspirationsphase
en inspiratory phase
fr phase inspiratoire

2.4.3.4 **длительность вдоха t_I:** Длительность фазы вдоха

de Inspirationszeit
en inspiratory time
fr durée inspiratoire

2.4.3.5 **относительная длительность вдоха:** Длительность вдоха, выраженная в процентах от длительности дыхательного цикла

de Anteil der Inspirationszeit
en inspiratory time percent
fr pourcentage de durée inspiratoire

2.4.3.6 **пауза вдоха:** Интервал от окончания потока вдыхаемого газа до начала потока выдыхаемого газа	de Inspirationspause en inspiratory pause fr pause inspiratoire
2.4.3.7 **длительность паузы вдоха t_{IP}:** Длительность интервала от окончания потока вдыхаемого газа до начала потока выдыхаемого газа	de Zeit der Inspirationspause en inspiratory pause time fr durée de la pause inspiratoire
2.4.3.8 **отношение длительностей вдоха и выдоха**; *отношение I/E*: Отношение длительности вдоха к длительности выдоха. Примечание — Более короткий интервал принимается за единицу.	de Verhältnis von Inspirationszeit zu Exspirationszeit; I/E Verhältnis en inspiratory/expiratory time ratio; I/E ratio fr rapport entre la durée des phases inspiratoire et expiratoire; rapport I/E
2.4.3.9 **фаза выдоха:** Интервал от начала потока выдыхаемого газа до начала потока вдыхаемого газа	de Exspirationsphase en expiratory phase fr phase expiratoire
2.4.3.10 **длительность выдоха t_E:** Длительность фазы выдоха	de Exspirationszeit en expiratory time fr durée expiratoire
2.4.3.11 **пауза выдоха:** Интервал от окончания потока выдыхаемого газа до начала потока вдыхаемого газа	de Exspirationspause en expiratory pause fr pause expiratoire
2.4.3.12 **длительность паузы выдоха t_{EP}:** Длительность интервала от окончания потока выдыхаемого газа до начала потока вдыхаемого газа	de Zeit der Expirationspause en expiratory pause time fr durée de la pause expiratoire
2.4.3.13 **выдыхаемый дыхательный объем V_{ET}:** Объем газа, выходящего в фазе выдоха из легких или из испытательного оборудования	de ausgeatmetes Hubvolumen en expired tidal volume fr volume courant expirée
2.4.3.14 **выдыхаемая минутная вентиляция V_E:** Объем газа, выходящего в фазе выдоха из легких или испытательного оборудования за одну минуту	de ausgeatmete Ventilation en expired ventilation fr ventilation expirée
2.4.3.15 **частота вентиляции f:** Число дыхательных циклов за одну минуту	de Frequenz en frequency fr fréquence
2.4.3.16 **дыхательный цикл t_a:** Сумма длительностей вдоха и последующего выдоха	de Beatmungsperiode en ventilatory period fr période ventilatoire

2.4.4 Режимы вентиляции

2.4.4.1 **режим вентиляции:** Основная характеристика способа искусственной вентиляции легких	de Art der Beatmung en mode of ventilation fr mode de ventilation
2.4.4.2 **управляемая искусственная вентиляция легких;** управляемая ИВЛ; (УИВЛ): Искусственная вентиляция легких, начало фазы вдоха которой не синхронизовано с дыхательной активностью пациента	en controlled mechanical ventilation; CMV
2.4.4.2.1 **управляемая искусственная вентиляция легких с заданным объемом;** ВУО: Управляемая искусственная вентиляция легких, при которой оператор непосредственно задает значения дыхательного объема и (или) минутной вентиляции	en volume controlled ventilation; VCV

2.4.4.2.2 **управляемая искусственная вентиляция легких с управляемым давлением;** ВУД: Управляемая искусственная вентиляция легких, поддерживающее установленное оператором пиковое давление в течение всей фазы вдоха	en pressure controlled ventilation; PCV
2.4.4.2.3 **искусственный вздох:** Периодическое дозированное увеличение подаваемого объема в одном или нескольких последовательных циклах искусственной вентиляции легких	de Seufzer en sigh fr soupir
2.4.4.2.4 **управляемая искусственная вентиляция легких с инверсным отношением вдох/выдох:** Управляемая искусственная вентиляция легких, у которой длительность фазы вдоха превышает длительность фазы выдоха	en inverse ratio ventilation; IRV
2.4.4.3 **вспомогательная искусственная вентиляция легких;** ВИВЛ: Искусственная вентиляция легких, начало фазы вдоха которой синхронизовано с дыхательной активностью пациента	en assisted ventilation; AssV
2.4.4.3.1 **вспомогательно-управляемая искусственная вентиляция легких;** ВУИВЛ: Управляемая искусственная вентиляция легких, в фазе выдоха которой попытка пациента вдохнуть вызывает досрочное включение фазы вдоха	en assisted/controlled ventilation; Ass/CMV; Ass/Contr
2.4.4.3.2 **вентиляция с поддержкой давлением;** ВПД: Вспомогательная искусственная вентиляция легких, во время которой с регулируемой скоростью создается и поддерживается заданное оператором положительное давление в дыхательных путях	en pressure support; PS; PSV
2.4.4.3.2.1 **вентиляция с поддержкой давлением и с заданным объемом;** ВПДО: вентиляция с поддержкой давлением, автоматически обеспечивающая заданный оператором дыхательный объем путем повышения давления вдоха или увеличения его длительности	en volume assured pressure support; VAPS
2.4.4.3.3 **апнойная вентиляция;** АпнВ: вспомогательная искусственная вентиляция легких, во время которой первое отсутствие инспираторного усилия пациента в установленном интервале ожидания автоматически включает управляемую вентиляцию	en apnoe ventilation; ApnV
2.4.4.4 **перемежающаяся принудительная вентиляция;** ППВ: Самостоятельное дыхание пациента, перемежающееся циклами принудительной вентиляции легких	de intermittierende maschinelle Beatmung; IMV en intermittent mandatory ventilation; IMV fr ventilation contrôlée intermittente; IMV
2.4.4.4.1 **синхронизированная перемежающаяся принудительная вентиляция;** СППВ: Перемежающаяся принудительная вентиляция, при которой периодические циклы искусственной вентиляции легких синхронизованы с самостоятельным вдохом пациента	de synchronisierte intermittierende maschinelle Beatmung; SIMV en synchronized intermittent mandatory ventilation; SIMV fr ventilation assistée contrôlée intermittente; SIMV
2.4.4.4.2 **обязательная минутная вентиляция;** ОМВ: Перемежающаяся принудительная вентиляция, дополняющая самостоятельное дыхание пациента искусственной вентиляцией легких до заданной общей минутной вентиляции	de mandatorisches Minutenvolumen; MMV en predetermined minute volume; MMV fr ventilation imposée variable; MMV

2.4.4.5 **двухфазная вентиляция;** ДФВ: Вентиляция с чередованием двух интервалов времени, в каждом из которых возможна раздельная установка длительности, режима вентиляции и (или) его характеристик	en two-level ventilation; Bi-Level; BiPAP
2.4.4.5.1 **двухфазная вентиляция со сбросом давления;** ДФВСД: Двухфазная вентиляция с установкой в более коротком интервале атмосферного давления или ПДКВ	en pressure release ventilation; PRV
2.4.4.6 **вентиляция с положительным давлением в конце выдоха;** вентиляция с ПДКВ: Искусственная вентиляция легких с постоянно положительным давлением	de Ventilation mit positive endexpiratorischer Druck; PEEP ventilation en positive end-expiration ventilation; PEEP ventilation fr ventilation à pression expiratoire positive; PEEP ventilation
2.4.4.7 **самостоятельное дыхание с постоянно положительным давлением;** СДППД: Самостоятельное дыхание пациента через дыхательный контур аппарата ИВЛ с постоянно положительным давлением	en spantaneous breathing with continuous positive airway pressure; CPAP ventilation
2.4.4.8 **высокочастотная искусственная вентиляция легких;** ВЧ ИВЛ: Управляемая искусственная вентиляция легких с частотой более 60 1/мин для взрослых и более 90 1/мин для детей. Примечание — Из-за индивидуальных особенностей пациентов указанные границы частоты высокочастотной вентиляции имеют ориентировочный характер	en high frequency ventilation; HFV
2.4.4.8.1 **струйная высокочастотная искусственная вентиляция легких;** струйная ВЧ ИВЛ: Высокочастотная вентиляция легких, во время которой струя вдыхаемого газа вводится через инжектор, расположенный на входе в верхние дыхательные пути пациента или внутри них	en high frequency jet ventilation; HFJV
2.4.4.8.2 **объемная высокочастотная искусственная вентиляция легких;** объемная ВЧ ИВЛ: Высокочастотная вентиляция легких, во время которой объем вдыхаемого газа вводится в верхние дыхательные пути пациента через обычные компоненты дыхательного контура	en high frequency positive pressure ventilation; HFPPV
2.4.4.9 **высокочастотная осцилляция легких;** ВЧОЛ: Управляемая искусственная вентиляция легких с частотой более 400 1/мин	en high frequency oscillation; HFO
2.4.4.10 **неинвазивная искусственная вентиляция легких;** неинвазивная ИВЛ: Искусственная вентиляция легких, присоединяемая к дыхательным путям через носовую или лицевую маску	en non-invasive ventilation; NIV
2.4.4.11 **запуск:** Инициация фазы вдоха аппарата искусственной вентиляции легких вследствие дыхательного усилия пациента. Примечание — Устройство, реализующее запуск, часто называют триггером	de Triggern en triggering fr déclachement
2.4.4.11.1 **запускающее давление p_{Tr}:** Давление в отверстии для присоединения пациента, вызывающее запуск	de Triggerdruck en triggering pressure fr pression de déclachement
2.4.4.11.2 **запускающее дифференциальное давление Δp_{Tr}:** Изменение давления в отверстии для присоединения пациента, вызывающее запуск	de Trigger-Differenzdruck en triggering differential pressure fr pression différentielle de déclachement

2.4.4.11.3 **запускающий поток $\dot{V}_{Tr}$:** Поток газа в отверстии для присоединения пациента, вызывающий запуск

de Triggerdurchfluss
en triggering flow
fr débit de déclachement

2.4.4.11.4 **запускающая скорость изменения давления $\dot{p}_{Tr}$:** Скорость изменения давления в отверстии для присоединения пациента, вызывающая запуск

de Triggerdruck-Veränderungsrate
en triggering rate of change of pressure
fr vitesse de response au déclachement

2.4.4.11.5 **запускающий объем V_{Tr}:** Изменение объема в отверстии для присоединения пациента, вызывающее запуск

de Triggervolumen
en triggering volume
fr volume de déclachement

2.4.4.11.6 **длительность запуска t_{Tr}:** Интервал между достижением требуемого запускающего давления, потока или объема газа и началом потока вдоха

de Trigger-Ansprechzeit
en triggering response time
fr temps de variation de pression

2.5 Компоненты аппаратов ингаляционной анестезии и аппаратов искусственной вентиляции легких

2.5.1 Общие термины

2.5.1.1 **повторное вдыхание:** Вдыхание выдохнутой газовой смеси, из которой может быть удалена или не удалена двуокись углерода

de Rückatmung
en rebreathing
fr reinspiraion

2.5.1.2 **мертвое пространство аппарата:** Содержащийся в дыхательном контуре аппарата объем выдохнутого газа, который без изменения его состава поступает пациенту во время следующего вдоха

de Geräte-Totraum
en apparatus dead space
fr espace mort de l'appareillage

2.5.1.3 **дыхательная принадлежность аппарата:** Часть, предназначенная для образования дыхательного контура

de Atemsystemzubehör
en breathing attachments
fr pièce intermédiaire pour systèmes respiratoires

2.5.1.4 **потокозависимый компонент аппарата:** Компонент, через который для обеспечения правильной работы и (или) безопасности пациента газ должен течь только в одном направлении

de durchflussrichtungs-empfindliches Bauteil
en flow-direction-sensitive component
fr dispositif à débit unidirectionnel exclusif

2.5.1.5 **сторона пациента:** Концевая часть компонента, направленная в сторону пациента

de Patientenende
en patient end
fr extrémité «patient»

2.5.1.6 **сторона аппарата:** Концевая часть компонента, направленная от пациента

de Maschinenende
en machine end
fr extrémité «appareil»

2.5.1.7 **орган управления аппаратом:** Устройство, позволяющее оператору без применения инструмента включить выполнение определенной функции аппарата

de Betriebssteuerung
en operator control
fr commande par l'opérateur

2.5.1.8 **трубопровод аппарата:** Все каналы, включая их соединения, от входных компонентов и выходов регуляторов давления до органов управления расходомерами и дополнительных выходов газа, включая соединения с пневматической системой сигнализации и дополнительными выходами газа.

de Gerätegasleitung
en machine gas piping
fr canalisation interne de l'appareil

Примечание — Трубопровод аппарата включает линии, идущие к системе пневматической сигнализации, манометрам и кнопкам экстренной подачи

2.5.1.9 **система управления расходом газа:** Устройство, которое задает расход газа или газовой смеси

de Gas-Durchflusseinstellsystem
en gas flow control system
fr système de contrôle du débit de gaz

2.5.1.10 **расходомер:** Устройство, которое показывает объемный расход определенного газа или газовой смеси

de Durchflussmessgerät
en flowmeter
fr debitmètre

2.5.1.11 **газовый смеситель:** Устройство, в которое по отдельности поступает кислород и другие медицинские газы и которое подает газовые смеси состава, определяемого оператором

de Gasmischer
en gas mixer
fr melangéur de gaz

2.5.2 Дыхательные контуры аппаратов ингаляционной анестезии и аппаратов искусственной вентиляции легких

2.5.2.1 **дыхательный контур:** Части аппарата, в которых газ находится под дыхательным давлением.

Примечания

1 Если применение данного термина может повлиять на его точную интерпретацию, то состав и конфигурация дыхательного контура должны быть конкретизированы.

2 Трубопроводы, являющиеся исключительно частями системы для выведения анестетических газов, частью дыхательного контура не считаются

de Atemsystem
en breathing system
fr système respiratoire

2.5.2.2 **циркуляционный дыхательный контур:** Дыхательный контур с односторонним круговым движением газа по отдельным линиям вдоха и выдоха

de Atemkreissystem
en circle breathing system
fr circuit respiratoire circulaire; circuit filter

2.5.2.3 **реверсивный дыхательный контур:** Дыхательный контур, из которого выдыхаемый газ не выводится или выводится не полностью, а содержащаяся в нем двуокись углерода поглощается

de Rückatemkreissystem
en rebreathing system
fr circuit respiratoire à réinspiration

2.5.2.4 **нереверсивный дыхательный контур:** Дыхательный контур, из которого выводится весь выдыхаемый газ

de Nichtrückatemkreissystem
en non-rebreathing system
fr circuit respiratoire sans réinspiration

2.5.2.5 **дыхательный шланг:** Гибкая трубка, используемая для подачи газов и (или) паров между компонентами дыхательного контура

de Atemschlauch
en breathing tube
fr tube respiratoire; tuyau respiratoire

2.5.2.6 **дыхательный мешок:** Компонент дыхательного контура в виде эластичной газовой емкости

de Anästhesie-Reservoirbeutel
en anaesthetic reservoir bag
fr ballon réservoir d'anesthésie

2.5.3 Отверстия аппаратов ингаляционной анестезии и аппаратов искусственной вентиляции легких

2.5.3.1 **общее выходное отверстие:** Отверстие на аппарате, через которое смесь газов и паров подается в дыхательный контур

de Frischgasausgang; Mischgasausgang
en common gas outlet; fresh gas outlet
fr orifice de sortie de gaz

2.5.3.2 **отверстие для присоединения пациента:** Отверстие на стороне пациента дыхательного контура, предназначенное для присоединения воздуховодных устройств.

Примечание — Примеры воздуховодных устройств: трахеальная

de Patientenanschlussöffnung
en patient connection port
fr orifice de raccordement côté «patient»

или трахеотомическая трубка, лицевая маска, ларингеальная маска, орофарингеальный воздуховод или оборудование для испытаний

2.5.3.3 **отверстие вдоха:** Отверстие в циркуляционном дыхательном контуре, через которое газы и (или) пары проходят во время вдоха

de inspiratorische Öffnung
en inspiratory port
fr orifice inspiratoire

2.5.3.4 **отверстие выдоха:** Отверстие в циркуляционном дыхательном контуре, через которое газы и пары проходят во время выдоха

de exspiratorische Öffnung
en expiratory port
fr orifice expiratoire

2.5.3.5 **входное отверстие свежего газа:** Отверстие в дыхательном контуре, через которое в него подается свежий газ из общего выходного отверстия

de Frischgaseingang
en fresh-gas inlet
fr orifice d'admission de gaz frais

2.5.3.6 **выпускное отверстие:** Отверстие, через которое излишний и (или) отработанный газ выпускается в атмосферу или в систему удаления

de Abgasöffnung
en exhaust port
fr orifice d'évacuation

2.5.3.7 **отверстие для ИВЛ вручную:** Отверстие в аппарате ИВЛ, к которому может быть присоединено устройство для вентиляции вручную

de Handbeatmungsöffnung
en manual ventilation port
fr orifice de ventilation manuelle

2.5.3.8 **входное отверстие приводного газа:** Входное отверстие, к которому подключается источник приводного газа

de Eingangsöffnung für Antriebsgas
en driving-gas input port
fr orifice d'entrée du gaz d'entainement

2.5.3.9 **входное отверстие рабочего газа:** Входное отверстие, к которому подключается источник рабочего газа

de Eingangsöffnung für Aufblasgas
en inflating-gas input port
fr orifice d'entrée du gaz d'nisufflation

2.5.3.10 **впускное отверстие:** Обозначенное впускное отверстие, через которое может входить окружающий воздух, если подача свежего и (или) приводного газа недостаточна

de Eintrittsöffnung für Notluft
en emergency air intake port
fr orifice d'aspiration d'air addiotionel

2.5.3.11 **входное отверстие:** Отверстие, через которое газ поступает под давлением

de Eingangsöffnung
en input port
fr orifice d'entrée

2.5.3.11.1 **входное отверстие высокого давления:** Входное отверстие, через которое газ может поступать под давлением свыше 100 кПа

de Eingangsöffnung für Hochdruck
en high-pressure input port
fr orifice d'entrée à haute pression

2.5.3.11.2 **входное отверстие низкого давления:** Входное отверстие, через которое газ может поступать под давлением не более 100 кПа

de Eingangsöffnung für Niederdruck
en low-pressure input port
fr orifice d'entrée à basse pression

2.5.3.12 **отверстие дополнительного вдоха:** Отверстие, через которое газ может поступать в дыхательный контур под действием вдоха пациента

de Eintrittsöffnung
en intake port
fr orifice d'aspiration

2.5.4 Коннекторы аппаратов ингаляционной анестезии и аппаратов искусственной вентиляции легких

2.5.4.1 **коннектор:** Деталь, предназначенная для соединения двух или более компонентов дыхательного контура

de Verbindungsstück
en connector
fr raccord

2.5.4.2 **тройник:** Трубчатый коннектор с тремя патрубками, один из которых имеет отверстие для присоединения пациента, а два других — отверстия для присоединения дыхательных шлангов

de Y-Stuck; Drei-Wege-Atemsystem-Verbindungsstück
en Y-piece; three-way breathing system connector
fr pièce en Y; raccord a 3 voies d'un systèm respiratoire

2.5.4.3 **адаптер:** Коннектор, обеспечивающий функциональное соединение других компонентов дыхательного контура

de Adapter
en adaptor
fr adaptateur

2.5.4.3.1 **адаптер мешка:** Адаптер, один конец которого предназначен для соединения с дыхательным мешком, а другой — с соответствующим отверстием аппарата

de Beuteladapter
en bag adaptor
fr adaptateur ballon

2.5.4.3.2 **адаптер шланга:** Адаптер, один конец которого предназначен для соединения с дыхательным шлангом, а другой — с соответствующим отверстием аппарата

de Schlauchadapter
en tube adaptor
fr adaptateur tuyau

2.5.5 Клапаны аппаратов ингаляционной анестезии и аппаратов искусственной вентиляции легких

2.5.5.1 **обратный клапан:** Устройство, допускающее движение газа через него только в одном направлении

de Einwegventil; Ruckshlagventil
en unidirectional valve; non-return valve
fr valve unidirectionelle; valve antiretour

2.5.5.2 **клапан вдоха:** Клапан, в открытом состоянии пропускающий газ во время вдоха только к пациенту

de Inspirationsventil
en inspiratory valve
fr valve inspiratoire

2.5.5.3 **клапан выдоха:** Клапан, в открытом состоянии пропускающий газ во время выдоха только от пациента

de Exspirationsventil
en expiratory valve
fr valve exspiratoire

2.5.5.4 **клапан вдоха-выдоха:** Единый клапан, сочетающий функции клапанов вдоха и выдоха

de Inspirations/Exspirationsventil
en inspiratory-expiratory valve
fr valve inspiratoire-exspiratoire

2.5.5.5 **предохранительный клапан:** Клапан, ограничивающий положительное или отрицательное давление на определенном значении

de Druckbegrenzungsventil
en pressure-limiting valve
fr valve de limitation de pression

2.5.5.5.1 **регулируемый предохранительный клапан:** Предохранительный клапан, ограничивающий положительное или отрицательное давление на регулируемом оператором значении

de APL-Ventil; einschtellbares Druckbegrenzungsventil; Pop-off-Ventil
en APL valve; adjustable pressure-limiting valve; pop-off valve
fr valve régulatrice de pression; APL valve; pop-off valve

2.5.5.6 **выпускной клапан:** Клапан, через который излишние или отработанные газы выпускаются в атмосферу или в СВАГ

de Abgasventil
en exhaust valve
fr valve d'évacuation

2.5.5.7 **нереверсивный клапан:** Клапан, предотвращающий повторное вдыхание выдыхаемого газа

de Nichtrückatemventil
en non-rebreathing valve
fr valve de non-réinspiration

2.6 Увлажнители, распылители и влагообменники

2.6.1 Общие термины

2.6.1.1 **температура вдыхаемого газа:** Температура подаваемого пациенту газа, аэрозоля или их смеси, измеряемая в отверстии для присоединения пациента

de Temperatur des abgegebenen Gases
en delivered gas temperature
fr température du gaz administré

2.6.1.2 **температура доступной поверхности:** Температура любой поверхности, до которой во время нормальной работы можно дотронуться пальцем или рукой, в том числе во время наполнения водой увлажнителя и слива воды из него

de Temperatur der zugänglichen Oberfläshe
en accessible surface temperature
fr température de surface accessible

2.6.1.3 **термическая опасность:** Опасность, возникающая при горении, повышенной температуре поверхности и (или) повышенной температуре вдыхаемого газа

de thermische Gefährdung
en thermal hazard
fr danger thermique

2.6.1.4 **температурный выброс:** Временное повышение температуры вдыхаемого газа, вызванное нарушением электропитания или изменением расхода газа

de Überschießen der Temperatur
en temperature overshoot
fr sursaut de température

2.6.1.5 **температура газа на выходе увлажнителя:** Температура газа на входе в подающий шланг

de Ausgangstemperatur des Anfeuchters
en humidifier outlet temperature
fr température à l'orifice de sortie de l'humidificateur

2.6.2 Увлажнители

2.6.2.1 **увлажнитель:** Устройство для добавления воды во вдыхаемый газ

de Anfeuchter
en humidifier
fr humidificateur

2.6.2.1.1 **распыливающий увлажнитель:** Увлажнитель, добавляющий воду преимущественно в виде капель или аэрозоля

de Verneblungsanfeuchter
en nebulizing humidifier
fr humidificateur à nebulisation

2.6.2.1.2 **испаряющий увлажнитель:** Увлажнитель, добавляющий воду преимущественно в виде пара

de Verdampferanfeuchter
en vaporizing humidifier
fr humidificateur à evaporation

2.6.2.2 **подающий шланг:** Шланг, по которому увлажненный газ подается от увлажнителя в дыхательный контур

de Zuleitungsschlauch
en delivery tube
fr tuyau de sortie

2.6.2.2.1 **нагреватель подающего шланга:** Устройство для повышения температуры газа в подающем шланге

de Zuleitungsschlauchheizung
en delivery tube heater
fr rechauffeur du tuyau de sortie

2.6.2.2.2 **выход подающего шланга:** Сторона подающего шланга, которая подключена к дыхательному контуру

de Ausgang des Zuleitungsschlauches
en delivery tube outlet
fr orifice du tuyau de sortie

2.6.2.3 **камера увлажнения:** Часть увлажнителя, в которой вода или водорастворимые медикаменты преобразуются в пар и (или) капли

de Anfeuchtungskammer
en humidification chamber
fr chamber d'humidification

2.6.2.4 **нагреватель увлажнителя:** Устройство, предназначенное для передачи тепла жидкости, находящейся в камере увлажнения

de Anfeuchterheizung
en humidifier heater
fr rechauffeur de l'humidificateur

2.6.2.5 **выход увлажнителя:** Отверстие увлажнителя, через которое выходит увлажненный газ

de Anfeuchterausgang
en humidifier outlet
fr orifice de sortie l'humidificateur

2.6.2.6 **емкость для жидкости:** Встроенная в увлажнитель емкость, служащая непосредственным источником подачи жидкости в камеру увлажнения

de Flüssigkeitsbehälter
en liquid container
fr récepient de liquide

2.6.2.7 **производительность по жидкости:** Общая масса жидкости, присутствующая во вдыхаемом газе и выраженная в миллиграммах на литр или граммах на кубический метр

de Flüssigkeitsabgabe
en liquid output
fr liquide délivré; débit liquidien

2.6.2.8 **резервуар для жидкости:** Резервуар, из которого может пополняться емкость для жидкости или который при отсутствии емкости для жидкости подает ее непосредственно в камеру увлажнения

de Flüssigkeitsreservoir
en liquid reservoir
fr réservoir de liquide

2.6.2.9 **рабочий объем:** Объем жидкости, содержащийся в емкости для жидкости во время нормальной работы увлажнителя

de Betriebsvolumen
en operating volume
fr volume opérationelle

2.6.2.10 **вместимость емкости для жидкости:** Разность между максимальным и минимальным рабочими объемами.

Примечание — Вместимость выражается в миллилитрах.

de Nutzkapazität des Flüssigkeitsbehälters
en usable capacity of liquid container
fr capacité utilisable du récipient de liquide

2.6.3 Распылители

2.6.3.1 **распылитель:** Устройство для преобразования жидкости в аэрозоль

de Vernebler
en nebulizer
fr nébuliseur

2.6.3.1.1 **распылитель с электроприводом:** Распылитель, приводимый в действие электрической энергией

de elektrisch betriebener Vernebler
en electrically-powered nebulizer
fr nébuliseur à énergie électrique

2.6.3.1.2 **распылитель с приводом вручную:** Распылитель, приводимый в действие энергией человека

de handbetriebener Vernebler
en manually-powered nebulizer
fr nébuliseur manuel

2.6.3.1.3 **распылитель с пневмоприводом:** Распылитель, приводимый в действие сжатым газом

de gasbetriebener Vernebler
en gas-powered nebulizer
fr nébuliseur pneumatique

2.6.3.1.4 **ультразвуковой распылитель:** Распылитель, в котором аэрозоль генерируется ультразвуком

de Ultraschallvernebler
en ultrasonic nebulizer
fr nébuliseur ultrasonique

2.6.3.2 **распыливающая система:** Устройство, включающее все части, требующиеся для преобразования жидкости в аэрозоль и делающие его пригодным для ингаляции

de Verneblersystem
en nebulizing system
fr système de nébulisation

2.6.3.3 **производительность по аэрозолю:** Объем жидкости, подаваемый распыливающей системой в единицу времени

de Rate der Aerosolabgabe
en aerosol output rate
fr débit d'aérosol produit

2.6.4 Тепловлагообменники

2.6.4.1 **тепловлагообменник;** ТВО: Устройство, предназначенное для сохранения части выдыхаемых влаги и тепла и возвращения их во время вдоха в дыхательные пути пациента

de Wärme-und Feuchtigkeitsaustauscher
en heat and moisture exchanger; HME
fr échangeur de chaleur et d'humidité; ECH

2.6.4.2 **отверстие тепловлагообменника для пациента:** Отверстие тепловлагообменника на стороне пациента, предназначенное для присоединения к таким устройствам, как коннектор трахеальной или трахеостомической трубки, лицевая маска, воздуховод ларингеальной маски или орофарингеальный воздуховод с манжетой

de Patientenöffnung des Wärme- und Feuchtigkeitsaustauschers
en heat and moisture exchanger patient port
fr orifice côté «patient» de l'échangeur de chaleur et d'humidité

2.6.4.3 **дополнительное отверстие тепловлагообменника:** Отверстие тепловлагообменника, к которому может быть присоединено дополнительное устройство, например для отбора пробы газа

de Zubehöröffnung des Wärme-und Feuchtigkeitsaustauschers
en heat and moisture exchanger accessory port
fr orifice pour accessoire de l'échangeur de chaleur et d'humidité

2.6.4.4 **внутренний объем тепловлагообменника:** Внутренний объем тепловлагообменника за вычетом объема всех находящихся внутри него твердых частей и внутреннего объема охватывающих патрубков

de Volumen innerhalb des Wärme- und Feuchtigkeitsaustauschers
en heat and moisture exchanger internal volume

	fr volume interne de l'échangeur de chaleur et d'humidité

2.7 Воздуховоды, трахеальные трубки, трахеостомические трубки и оборудование для интубации

2.7.1 Воздуховоды

2.7.1.1 **воздуховод:** Устройство, предназначенное для обеспечения проходимости верхних дыхательных путей	de Atemwege en airway fr voies aérienne
2.7.1.2 **ротоглоточный воздуховод:** Воздуховод, предназначенный для обеспечения проходимости ротовой полости и глотки	de Oropharyngealtubus en oropharyngeal airway fr canule oropharyngée
2.7.1.2.1 **фланцевый конец воздуховода:** Конец ротоглоточного воздуховода, снабженный фланцем и предназначенный для расположения снаружи зубов или десен	de Oropharyngealtubus mit Flansch versechenes Ende en flanged end fr extrémité (intra)bucalle; extrémité à collerette
2.7.1.2.2 **глоточный конец воздуховода:** Конец ротоглоточного воздуховода, предназначенный для введения в ротоглотку пациента	de pharyngeales Ende en pharyngeal end fr extrémité (intra)pharyngée
2.7.1.3 **носоглоточный воздуховод:** Воздуховод, предназначенный для обеспечения проходимости носовой полости и глотки	de Nasopharyngealtubus en nasopharyngeal airway fr canule nasopharyngée
2.7.1.4 **ларингеальная маска:** Маска, предназначенная для уплотнения воздуховода в дыхательных путях по окружности гортани	en laryngeal mask airway

2.7.2 Трахеальные трубки

2.7.2.1 **трахеальная трубка:** Трубка, предназначенная для введения в трахею через гортань с целью переноса газов и паров в трахею и из трахеи	de Trachealtubus en tracheal tube fr sonde trachéale
2.7.2.1.1 **оротрахеальная трубка:** Трахеальная трубка, предназначенная для введения в трахею через рот	de Orotrachealtubus en orotracheal tube fr sonde orotrachéale
2.7.2.1.2 **назотрахеальная трубка:** Трахеальная трубка, предназначенная для введения в трахею через нос	de Nasotrachealtubus en nasotracheal tube fr sonde nasotrachéale
2.7.2.1.3 **срез:** Кососрезанная часть трахеальной трубки со стороны пациента	de Schrägung en bevel fr biseau
2.7.2.1.4 **угол среза:** Острый угол между плоскостью среза и продольной осью трахеальной трубки со стороны пациента	de Schrägungswinkel en angle of bevel fr angle de biseau
2.7.2.1.5 **манжета:** Раздуваемая муфта, закрепленная на трахеальной трубке вблизи стороны пациента для обеспечения уплотнения между трубкой и трахеей	de Cuff en cuff fr ballonet
2.7.2.1.6 **трубка раздувания манжеты:** Трубка, через которую раздувают манжету трахеальной трубки	de Füllschlauch en inflating tube fr tube de gonflage du ballonet
2.7.2.1.7 **контрольный баллон:** Баллон, укрепленный на трубке раздувания манжеты для определения степени ее наполнения	de Kontrollballon en pilot balloon fr ballonnet témoin

2.7.2.2 **армированная трахеальная трубка:** Трахеальная трубка, в стенки которой включен дополнительный материал, препятствующий ее перегибу

de verstärkter Tubus
en reinforced tube
fr sonde renforcée

2.7.2.3 **коннектор трахеальной трубки:** Коннектор, предназначенный для присоединения трахеальной трубки к аппарату

de Verbindungsstück für Trachealtuben
en tracheal tube connector
fr raccord de sonde trachéale

2.7.2.4 **глазок Мерфи:** Отверстие в противоположной срезу боковой стенке трахеальной трубки

de Murphy-Auge
en Murphy eye
fr œil de Murphy

2.7.2.5 **трубка Коула:** Трахеальная трубка, сочетающая короткую ларинготрахеальную часть малого диаметра с более длинной ротовой частью большего диаметра

de Cole-Tubus
en Cole tube
fr sonde de Cole

2.7.3 Бронхиальные трубки и блокаторы

2.7.3.1 **бронхиальная трубка:** Трубка с одним просветом, предназначенная для введения в один из главных бронхов

de Bronchialtubus
en bronchial tube
fr tube bronchique

2.7.3.2 **бронхиальный блокатор:** Устройство, предназначенное для введения через трахею для перекрытия просвета бронха

de Bronchusblocker; Bronchialblocker
en bronchus blocker; bronchial blocker
fr bloqueur bronchique

2.7.4 Трахеостомические трубки

2.7.4.1 **трахеостомическая трубка;** *(канюля)*: Трубка, предназначенная для введения в трахею через трахеостому

de Tracheotomietubus; Tracheostomietubus
en tracheostomy tube
fr canule de trachéotomie

2.7.4.1.1 **номинальная длина трахеостомической трубки:** Расстояние по осевой линии трахеостомической трубки между шейной пластиной и стороной пациента.

de Nennlänge
en nominal length
fr longuer nominale

Примечание — Когда шейную пластину можно передвигать, номинальная длина трахеостомической трубки является переменной величиной

2.7.4.2 **шейная пластина:** Часть трахеостомической трубки, которая приблизительно повторяет контур шеи и используется для фиксации положения трубки

de Halsplatte; Shild
en neckplate; shield
fr collerette

2.7.4.3 **мандрен трахеостомической трубки:** Зонд малого диаметра, облегчающий введение в трахею внешней трахеостомической трубки

de Einführhilfe, Obturator
en introducer
fr mandrin

2.7.5 Ларингоскопы

2.7.5.1 **клинок ларингоскопа:** Жесткий компонент ларингоскопа, форма которого обеспечивает осмотр гортани

de Spatel
en blade
fr lame

2.7.5.1.1 **световодный клинок:** Клинок ларингоскопа, содержащий гибкий световод для передачи света от его источника к осветителю гортани

de fiberglasbeleuchteter Spatel
en fibre-illuminated blade
fr lame à fibre optique

2.8 Системы выведения анестетических газов

2.8.1 Общие термины

2.8.1.1 **система выведения анестетических газов;** СВАГ: Система, присоединяемая к выпускному отверстию дыхатель-

de Anästhesiegas-Fortleitungssystem; AGFS

ного контура или к другому устройству с целью выведения выдыхаемого и (или) излишнего анестетического газа в соответствующее место.

Примечание — Система включает три функциональные части: переходную, приемную и передающую. Они могут быть отдельными, последовательно соединенными или объединенными в общую систему. Одна или несколько из этих частей могут быть встроены в дыхательный контур или в другое оборудование

en anaesthetic gas scavenging system; AGSS
fr systèms d'évacuation des gaz d'anesthésie; SEGA

2.8.1.2 **активная система выведения анестетических газов:** Система выведения анестетических газов, в которой расход газа побуждается приводным устройством

de aktives System
en active system
fr système actif

2.8.1.3 **передающая система выведения анестетических газов:** Часть системы выведения анестетических газов, отводящая выдыхаемый и (или) излишний газ от приемной системы в точку его удаления

de Entsorgungssystem
en disposal system
fr système final d'évacuation

2.9 Аспираторы

2.9.1 Общие термины

2.9.1.1 **вакуум;** (*разрежение*): Давление газа ниже атмосферного.

Примечание — Вакуум обычно выражается как разность от атмосферного давления

de Vakuum
en vacuum
fr vide; dépression

2.9.1.1.1 **высокий вакуум:** Вакуум — 60 кПа и более

de hohes Vakuum
en high vacuum
fr forte dépression

2.9.1.1.2 **средний вакуум:** Вакуум — более 20 кПа, но менее 60 кПа

de mittleres Vakuum
en medium vacuum
fr moyenne dépression

2.9.1.1.3 **низкий вакуум:** Вакуум — менее 20 кПа

de niedriges Vakuum
en low vacuum
fr faible dépression

2.9.1.1.4 **прерывистая аспирация:** Аспирация, во время которой вакуум автоматически периодически снижается до атмосферного давления

de intermittierendes Absaugen
en intermittent suction
fr aspiration intermittente

2.9.2 Компоненты аспираторов

2.9.2.1 **регулятор вакуума:** Устройство для управления вакуумом, создаваемым аспиратором

de Vakuumregler
en vacuum regulator
fr régulateur d'aspiration; régulateur de vide

2.9.2.2 **устройство защиты от переполнения:** Устройство, предотвращающее попадание жидкости и твердых частиц в промежуточный шланг

de Überfüllschutzvorrichtung
en overfill protection device
fr trop-plein

2.9.2.3 **наконечник аспиратора:** Контактирующая с пациентом часть аспиратора, которая начинается в точке попадания аспирируемого вещества в наконечник и простирается до первого разъемного соединения.

Примечание — Пример обычно используемого наконечника — катетер аспиратора

de Endstück
en end piece
fr pièce d'extrémité

2.9.2.4 **трубка аспиратора:** Трубка, по которой аспирируемое вещество поступает из наконечника в сборник

de Absaugschlauch
en suction tubing
fr tuyau d'aspiration

2.9.3 Катетеры для аспирации

2.9.3.1 **катетер для аспирации:** Гибкая трубка, предназначенная для введения в дыхательные пути с целью удаления аспирируемого вещества при помощи вакуума

de Absaugkatheter
en suction catheter
fr sonde d'aspiration

2.9.3.2 **входное отверстие катетера:** Центральное отверстие со стороны пациента катетера для аспирации

de Endöffnung
en terminal orifice
fr orifice (de la sonde)

2.9.3.3 **глазок:** Боковое отверстие вблизи конечной части стороны пациента аспиратора

de Auge
en eye
fr œil

2.9.3.4 **устройство изменения вакуума:** Устройство катетера для отсасывания, обеспечивающее управление потоком воздуха и всасываемого вещества

de Vakuumeinsteller
en vacuum control device
fr système de commande d'aspiration; système de commande de vide

2.10 Мониторинг аппаратов ингаляционной анестезии и аппаратов искусственной вентиляции легких

2.10.1 Общие термины

2.10.1.1 **монитор:** Устройство, которое постоянно или периодически измеряет и индицирует значение контролируемого показателя работы аппарата и (или) состояния пациента.

de Überwachungsgerät
en monitoring device
fr dispositif de monitorage

Примечание — Как правило, монитор обеспечивает сигнализацию о выходе значений одного или нескольких показателей за установленные пределы

2.10.2 Мониторы анестетических газов и паров

2.10.2.1 **монитор анестетических газов:** Устройство для измерения концентрации анестетического газа или пара в их смеси

de Überwachungsgerät für Anästhesiegase
en anaesthetic gas monitor
fr moniteur de gaz d'anesthésie

2.10.2.2 **монитор анестетических газов с отбором пробы:** Монитор анестетических газов, к датчику которого часть анализируемой смеси газов или паров подается из ее основного потока через пробоотборную трубку

de ableitendes Überwachungsgeräte für Gase
en diverting gas monitor; sidestream monitor
fr moniteur de gaz par aspiration

2.10.2.3 **полнопоточный монитор анестетических газов:** Монитор, датчик которого расположен в основном потоке анализируемой смеси газов

de nichtableitendes Überwachungsgeräte für Gase
en non-diverting gas monitor; mainstream monitor
fr moniteur de gaz à cellule incluse

2.10.2.4 **место отбора пробы:** Место, из которого часть анализируемой смеси газов поступает к датчику монитора с отбором пробы

de Probenentnahmestelle
en sampling site
fr site d'échantillonnage

2.10.2.5 **пробоотборная трубка:** Трубка для доставки пробы дыхательных газов от места отбора пробы

de Probenleitung
en sampling tube
fr tube de prélèvement

2.10.3 Пульсовые оксиметры

2.10.3.1 **пульсовой оксиметр:** Устройство для неинвазивного определения насыщения гемоглобина артериальной крови кислородом по световым сигналам не менее чем двух длин волн, передаваемым через ткани или отражающимся от тканей.

de Pulsoximeter
en pulse oximeter
fr oxymètre de pouls

Примечание — Принцип измерения основан на изменении сигнала, вызванном пульсирующей природой кровотока

2.10.3.2 **фракционное насыщение:** Отношение оксигемоглобина к общему гемоглобину

de fraktionale Sättigung
en fractional saturation
fr saturation fractionnelle

2.10.3.3 **функциональное насыщение:** Отношение оксигемоглобина к сумме оксигемоглобина и деоксигемоглобина

de funktionale Sättigung
en functional saturation
fr saturation fonctionnelle

2.10.3.4 **насыщение гемоглобина кислородом;** SaO_2: Доля насыщенного кислородом гемоглобина, выраженная в процентах

de Sättigung des Hämoglobin mit Sauerstoff
en haemoglobin saturation with oxygen
fr saturation de l'hémoglobine en oxigène

2.10.3.5 **насыщение гемоглобина кислородом, измеренное пульсовым оксиметром;** SpO_2: Доля насыщенного кислородом гемоглобина, фракционного или функционального, измеренная пульсовым оксиметром и выраженная в процентах

de Sättigung des Hämoglobin mit Sauerstoff, gemessen mit einem Pulsoximeter; SpO_2
en haemoglobin saturation with oxygen, measured by a pulse oximeter; SpO_2
fr saturation de l'hémoglobine en oxigène, mesurée au moyen d'un oxymètre de pouls; SpO_2

2.10.3.6 **общий гемоглобин:** Сумма гемоглобинов всех типов, включающая оксигемоглобин, метагемоглобин, дезоксигемоглобин и карбоксигемоглобин (COHb), но не ограниченная этими фракциями

de gesamtes Hämoglobin
en total haemoglobin
fr hémoglobine totale

2.10.4 Анализаторы кислорода

2.10.4.1 **анализатор кислорода:** Устройство для измерения и индикации концентрации кислорода в газовой смеси.

Примечание — Концентрация кислорода в газовой смеси обычно выражается как объемная доля в процентах

de Sauerstoff-Messgerät
en oxygen analyser
fr analyseur d'oxygène

2.10.5 Капнометры

2.10.5.1 **капнометр:** Устройство для измерения и индикации концентрации двуокиси углерода в газовой смеси.

Примечание — Концентрация двуокиси углерода в газовой смеси обычно выражается как объемная доля в процентах или как парциальное давление в килопаскалях или в миллиметрах ртутного столба

de Kapnometer
en capnometer
fr capnomètre

Алфавитный указатель терминов на русском языке

адаптер 2.5.4.3
адаптер мешка 2.5.4.3.1
адаптер шланга 2.5.4.3.2
адсорбционное устройство с перемежающимся давлением 2.2.2.4.2
активная система выведения анестетических газов 2.8.1.2
альвеолярное давление 2.4.2.1
анализатор кислорода 2.10.4.1
анестезиологическая система 2.3.1
анестезиологический аппарат искусственной вентиляции легких; анестезиологический аппарат ИВЛ 2.4.1.1
апнойная вентиляция; АпнВ 2.4.4.3.3
аппарат ингаляционной анестезии; аппарат ИА 2.1.1
аппарат искусственной вентиляции легких; аппарат ИВЛ 2.1.2
аппарат искусственной вентиляции легких для оживления; аппарат ИВЛ для оживления 2.4.1.3
аппарат респираторной терапии 2.4.1.2
армированная трахеальная трубка 2.7.2.2
блок циркуляционного абсорбера 2.3.4
бронхиальная трубка 2.7.3.1
бронхиальный блокатор 2.7.3.2
вакуум; *(разрежение)* 2.9.1.1
вентиляция с поддержкой давлением; ВПД 2.4.4.3.2
вентиляция с поддержкой давлением и с заданным объемом; ВПДО 2.4.4.3.2.1
вентиляция с положительным давлением в конце выдоха; вентиляция с ПДКВ 2.4.4.6
вместимость емкости для жидкости 2.6.2.10
внутренний объем тепловлагообменника 2.6.4.4
воздуховод 2.7.1.1
впускное отверстие 2.5.3.10
вспомогательная искусственная вентиляция легких; ВИВЛ 2.4.4.3
вспомогательно-управляемая искусственная вентиляция легких; ВУИВЛ 2.4.4.3.1
вторичный источник подачи медицинских газов 2.2.2.3.2
входное отверстие 2.5.3.11
входное отверстие высокого давления 2.5.3.11.1
входное отверстие катетера 2.9.3.2
входное отверстие низкого давления 2.5.3.11.2
входное отверстие приводного газа 2.5.3.8
входное отверстие рабочего газа 2.5.3.9
входное отверстие свежего газа 2.5.3.5
входной коннектор 2.2.2.11.1
выдыхаемая минутная вентиляция 2.4.3.14
выдыхаемый дыхательный объем 2.4.3.13
выпускное отверстие 2.5.3.6
выпускной клапан 2.5.5.6
высокий вакуум 2.9.1.1.1
высокочастотная искусственная вентиляция легких; ВЧ ИВЛ 2.4.4.8
высокочастотная осцилляция легких; ВЧОЛ 2.4.4.9
выход подающего шланга 2.6.2.2.2
выход увлажнителя 2.6.2.5
выходной коннектор 2.2.2.11.2
газовый смеситель 2.5.1.11
газоподающий шланг низкого давления 2.2.2.11
глазок 2.9.3.3
глазок Мерфи 2.7.2.4
глоточный конец воздуховода 2.7.1.2.2
гнездо терминала 2.2.2.9.4
давление в аппарате 2.4.2.15

давление в дыхательном контуре аппарата	2.4.2.14
давление во рту	2.4.2.9
двухступенчатый регулятор давления	2.2.2.12.3
двухфазная вентиляция; ДФВ	2.4.4.5
двухфазная вентиляция со сбросом давления; ДФВСД	2.4.4.5.1
длительность вдоха	2.4.3.4
длительность выдоха	2.4.3.10
длительность запуска	2.4.4.11.6
длительность паузы вдоха	2.4.3.7
длительность паузы выдоха	2.4.3.12
дополнительное отверстие тепловлагообменника	2.6.4.3
дыхательная принадлежность аппарата	2.5.1.3
дыхательное давление	2.4.2.13
дыхательный контур	2.5.2.1
дыхательный мешок	2.5.2.6
дыхательный цикл	2.4.3.16
дыхательный шланг	2.5.2.5
емкость для жидкости	2.6.2.6
задаваемая вентиляция	2.4.3.1
задаваемый объем	2.4.3.2
запорный клапан газоподводящего шланга низкого давления	2.2.2.11.5
запорный клапан терминала	2.2.2.9.1
запуск	2.4.4.11
запускающая скорость изменения давления	2.4.4.11.4
запускающее давление	2.4.4.11.1
запускающее дифференциальное давление	2.4.4.11.2
запускающий объем	2.4.4.11.5
запускающий поток	2.4.4.11.3
искусственный вздох	2.4.4.2.3
испаритель анестетиков; *испаритель*	2.3.3
испаряющий увлажнитель	2.6.2.1.2
источник вакуума	2.2.2.5
источник подачи медицинских газов	2.2.2.3
камера увлажнения	2.6.2.3
капнометр	2.10.5.1
катетер для аспирации	2.9.3.1
клапан вдоха	2.5.5.2
клапан вдоха-выдоха	2.5.5.4
клапан выдоха	2.5.5.3
клапан обслуживания терминала	2.2.2.9.2
клинок ларингоскопа	2.7.5.1
кнопка экстренной подачи кислорода	2.3.5
компрессорный источник подачи медицинского газа	2.2.2.3.6
коннектор	2.5.4.1
коннектор, специфический для медицинского газа; *коннектор*	2.2.2.10.2
коннектор трахеальной трубки	2.7.2.3
контрольное оборудование трубопроводной системы	2.2.2.7
контрольный баллон	2.7.2.1.7
концентратор кислорода	2.2.2.4
криогенный источник подачи медицинского газа	2.2.2.3.4
ларингеальная маска	2.7.1.4
максимальное длительное предельное давление	2.4.2.3
максимальное импульсное предельное давление	2.4.2.4
максимальное рабочее давление; *пиковое давление*	2.4.2.5
мандрен трахеостомической трубки	2.7.4.3
манжета	2.7.2.1.5

медицинский газ	2.2.1.1
мембранный концентратор кислорода	2.2.2.4.1
мертвое пространство аппарата	2.5.1.2
место отбора пробы	2.10.2.4
минимальное длительное предельное давление	2.4.2.6
минимальное импульсное предельное давление	2.4.2.7
минимальное рабочее давление	2.4.2.8
монитор	2.10.1.1
монитор анестетических газов	2.10.2.1
монитор анестетических газов с отбором пробы	2.10.2.2
нагреватель подающего шланга	2.6.2.2.1
нагреватель увлажнителя	2.6.2.4
назотрахеальная трубка	2.7.2.1.2
наконечник	2.2.2.11.4
наконечник аспиратора	2.9.2.3
насыщение гемоглобина кислородом; SaO_2	2.10.3.4
насыщение гемоглобина кислородом, измеренное пульсовым оксиметром; SpO_2	2.10.3.5
настраиваемый регулятор давления	2.2.2.12.1
неинвазивная искусственная вентиляция легких; неинвазивная ИВЛ	2.4.4.10
некриогенный источник подачи медицинского газа	2.2.2.3.5
нереверсивный дыхательный контур	2.5.2.4
нереверсивный клапан	2.5.5.7
низкий вакуум	2.9.1.1.3
ниппель газоподводящего шланга	2.2.2.11.3
номинальная длина трахеостомической трубки	2.7.4.1.1
носоглоточный воздуховод	2.7.1.3
обратный клапан	2.5.5.1
общее выходное отверстие	2.5.3.1
общий гемоглобин	2.10.3.6
объемная высокочастотная искусственная вентиляция легких; объемная ВЧ ИВЛ	2.4.4.8.2
обязательная минутная вентиляция; ОМВ	2.4.4.4.2
одноступенчатый регулятор давления	2.2.2.12.2
орган управления аппаратом	2.5.1.7
оротрахеальная трубка	2.7.2.1.1
основной блок терминала	2.2.2.9.3
отверстие вдоха	2.5.3.3
отверстие выдоха	2.5.3.4
отверстие для ИВЛ вручную	2.5.3.7
отверстие для присоединения пациента	2.5.3.2
отверстие дополнительного вдоха	2.5.3.12
отверстие тепловлагообменника для пациента	2.6.4.2
отключающий кран	2.2.2.8
относительная длительность вдоха	2.4.3.5
отношение длительностей вдоха и выдоха; *отношение I/E*	2.4.3.8
отрицательное давление	2.4.2.11
пауза вдоха	2.4.3.6
пауза выдоха	2.4.3.11
первичный источник подачи медицинских газов	2.2.2.3.1
передающая система выведения анестетических газов	2.8.1.3
перемежающаяся принудительная вентиляция; ППВ	2.4.4.4
повторное вдыхание	2.5.1.1
подающий шланг	2.6.2.2
полнопоточный монитор анестетических газов	2.10.2.3
положительное давление	2.4.2.10
положительное давление конца выдоха; ПДКВ	2.4.2.12
постоянно положительное давление; ППД	2.4.2.2

потокозависимый компонент аппарата	2.5.1.4
предохранительный клапан	2.5.5.5
прерывистая аспирация	2.9.1.1.4
приводной газ	2.4.1.7
пробоотборная трубка	2.10.2.5
производительность по аэрозолю	2.6.3.3
производительность по жидкости	2.6.2.7
пропорционирующее устройство трубопроводной системы	2.2.2.6
проточный испаритель	2.3.3.1
пульсовой оксиметр	2.10.3.1
рабочий газ	2.4.1.6
рабочий объем	2.6.2.9
распыливающая система	2.6.3.2
распыливающий увлажнитель	2.6.2.1.1
распылитель	2.6.3.1
распылитель с пневмоприводом	2.6.3.1.3
распылитель с приводом вручную	2.6.3.1.2
распылитель с электроприводом	2.6.3.1.1
растяжимость	2.4.1.4
расходомер	2.5.1.10
реверсивный дыхательный контур	2.5.2.3
регулируемый предохранительный клапан	2.5.5.5.1
регулятор вакуума	2.9.2.1
регулятор давления	2.2.2.12
режим вентиляции	2.4.4.1
резервный источник подачи медицинского газа	2.2.2.3.3
резервуар для жидкости	2.6.2.8
ротоглоточный воздуховод	2.7.1.2
самостоятельная вентиляция с постоянно положительным давлением; СДППД	2.4.4.7
свежий газ	2.4.1.5
световодный клинок	2.7.5.1.1
синхронизированная перемежающаяся принудительная вентиляция; СППВ	2.4.4.4.1
система выведения анестетических газов; СВАГ	2.8.1.1
система подачи анестетических газов	2.3.2
система подачи медицинского газа	2.2.1.2
система управления расходом газа	2.5.1.9
соединение, специфическое для медицинского газа	2.2.2.10.1
средний вакуум	2.9.1.1.2
срез	2.7.2.1.3
сторона аппарата	2.5.1.6
сторона пациента	2.5.1.5
струйная высокочастотная искусственная вентиляция легких; струйная ВЧ ИВЛ	2.4.4.8.1
температура вдыхаемого газа	2.6.1.1
температура доступной поверхности	2.6.1.2
температура газа на выходе увлажнителя	2.6.1.5
температурный выброс	2.6.1.4
тепловлагообменник; ТВО	2.6.4.1
терминал	2.2.2.9
термическая опасность	2.6.1.3
трахеальная трубка	2.7.2.1
трахеостомическая трубка; *(канюля)*	2.7.4.1
тройник	2.5.4.2
трубка аспиратора	2.9.2.4
трубка Коула	2.7.2.5
трубка раздувания манжеты	2.7.2.1.6
трубопровод аппарата	2.5.1.8

трубопроводная система медицинских газов 2.2.2.1
увлажнитель 2.6.2.1
угол среза 2.7.2.1.4
ультразвуковой распылитель 2.6.3.1.4
управляемая искусственная вентиляция легких; управляемая ИВЛ; (УИВЛ) 2.4.4.2
управляемая искусственная вентиляция легких с заданным объемом; ВУО 2.4.4.2.1
управляемая искусственная вентиляция легких с инверсным отношением вдох/выдох 2.4.4.2.4
управляемая искусственная вентиляция легких с управляемым давлением; ВУД 2.4.4.2.2
устройство защиты от переполнения 2.9.2.2
устройство изменения вакуума 2.9.3.4
устройство, специфическое для медицинского газа 2.2.2.10
фаза вдоха 2.4.3.3
фаза выдоха 2.4.3.9
фланцевый конец воздуховода 2.7.1.2.1
фракционное насыщение 2.10.3.2
функциональное насыщение 2.10.3.3
центральная трубопроводная система медицинских газов; *центральная система подачи* 2.2.2.2
циркуляционный дыхательный контур 2.5.2.2
частота вентиляции 2.4.3.15
шейная пластина 2.7.4.2

Алфавитный указатель терминов на немецком языке

Abgasöffnung 2.5.3.6
Abgasventil 2.5.5.6
abgegebene Ventilation 2.4.3.1
abgegebenes Volumen 2.4.3.2
ableitendes Überwachungsgeräte für Gase 2.10.2.2
Absaugkatheter 2.9.3.1
Absaugschlauch 2.9.2.4
Absorber-Baugruppe für ein Kreissystem 2.3.4
Adapter 2.5.4.3
aktives System 2.8.1.2
Alveolardruck 2.4.2.1
Anästhesie-Arbeitplatz 2.3.1
Anäesthesie-Beatmungsgerät 2.4.1.1
Anästhesiegasabgabe-system 2.3.2
Anästhesiegas-Fortleitungssystem; AGFS 2.8.1.1
Anästhesiegeräte 2.1.1
Anästhesiemitteldampfabgabegerät; anästhesiemittelverdampfer 2.3.3
Anästhesie-Reservoirbeutel 2.5.2.6
Anfeuchter 2.6.2.1
Anfeuchterausgang 2.6.2.5
Anfeuchterheizung 2.6.2.4
Anfeuchtungskammer 2.6.2.3
Anteil der Inspirationszeit 2.4.3.5
Antriebsgas 2.4.1.7
APL-Ventil; einschtellbares Druckbegrenzungsventil; Pop-off-Ventil 2.5.5.5.1
Art der Beatmung 2.4.4.1
Atemkreissystem 2.5.2.2
Atemschlauch 2.5.2.5
Atemsystem 2.5.2.1
Atemsystemdruck des Beatmungsgeräts; VBS-Druck 2.4.2.14
Atemsystemzubehör 2.5.1.3
Atemtherapiegerät 2.4.1.2

Atemwege	2.7.1.1
Aufblasgas	2.4.1.6
Auge	2.9.3.3
Ausgang des Zuleitungsschlauches	2.6.2.2.2
Ausgangstemperatur des Anfeuchters	2.6.1.5
ausgeatmete Ventilation	2.4.3.14
ausgeatmetes Hubvolumen	2.4.3.13
Basisblock der Entnahmestelle	2.2.2.9.3
Beatmungsdruck	2.4.2.13
Beatmungsgerät	2.1.2
Beatmungsgerätedruck	2.4.2.15
Beatmungsperiode	2.4.3.16
Betriebssteuerung	2.5.1.7
Betriebsvolumen	2.6.2.9
Beuteladapter	2.5.4.3.1
Bronchialtubus	2.7.3.1
Bronchusblocker; Bronchialblocker	2.7.3.2
Cole-Tubus	2.7.2.5
Compliance	2.4.1.4
Cuff	2.7.2.1.5
Druckbegrenzungsventil	2.5.5.5
Druckluftkompressorsystem	2.2.2.3.6
Druckregler	2.2.2.12
Druckwechseladsorber (PSA); Molekularsiebgerät	2.2.2.4.2
Durchflussmessgerät	2.5.1.10
durchflussrichtungsempfindlches Bauteil	2.5.1.4
Einführhilfe, Obturator	2.7.4.3
Eingangsöffnung	2.5.3.11
Eingangsöffnung für Antriebsgas	2.5.3.8
Eingangsöffnung für Aufblasgas	2.5.3.9
Eingangsöffnung für Hochdruck	2.5.3.11.1
Eingangsöffnung für Niederdruck	2.5.3.11.2
einschtellbarer Druckregler	2.2.2.12.1
einstufiger Druckregler	2.2.2.12.2
Eintrittsöffnung	2.5.3.12
Eintrittsöffnung für Notluft	2.5.3.10
Einwegventil; Ruckshlagventil	2.5.5.1
elektrisch betriebener Vernebler	2.6.3.1.1
Endöffnung	2.9.3.2
Endstück	2.9.2.3
Entnahmestelle	2.2.2.9
Entsorgungssystem	2.8.1.3
Exspirationspause	2.4.3.11
Exspirationsphase	2.4.3.9
Exspirationsventil	2.5.5.3
Exspirati onszeit	2.4.3.10
exspiratorische Öffnung	2.5.3.4
fiberglasbeleuchteter Spatel	2.7.5.1.1
Flüssigkeitsabgabe	2.6.2.7
Flüssigkeitsbehälter	2.6.2.6
Flüssigkeitsreservoir	2.6.2.8
fraktionale Sättigung	2.10.3.2
Frequenz	2.4.3.15
Frischgas	2.4.1.5
Frischgasausgang; Mischgasausgang	2.5.3.1
Frischgaseingang	2.5.3.5

Füllschlauch	2.7.2.1.6
funktionale Sättigung	2.10.3.3
gasartspezifisch	2.2.2.10
gasartspezifische Verbindungsstelle; Steckeraufname	2.2.2.10.1
gasartspezifisches Verbindungsstück	2.2.2.10.2
gasbetriebener Vernebler	2.6.3.1.3
Gas-Durchflusseinstellsystem	2.5.1.9
Gasmischer	2.5.1.11
Geräteanschluss	2.2.2.11.2
Gerätegasleitung	2.5.1.8
Geräte-Totraum	2.5.1.2
gesamtes Hämoglobin	2.10.3.6
Halsplatte, Shild	2.7.4.2
Handbeatmungsöffnung	2.5.3.7
handbetriebener Vernebler	2.6.3.1.2
hohes Vakuum	2.9.1.1.1
Inspirations/Exspirationsventil	2.5.5.4
Inspirationspause	2.4.3.6
Inspirationsphase	2.4.3.3
Inspirationsventil	2.5.5.2
Inspirationszeit	2.4.3.4
inspiratorische Öffnung	2.5.3.3
intermittierende maschinelle Beatmung; IMV	2.4.4.4
intermittierendes Absaugen	2.9.1.1.4
Kapnometer	2.10.5.1
kontinuierlich positiver Atemwegsdruck; CPAP	2.4.2.2
Kontrollballon	2.7.2.1.7
kryogenes Flüssiggassystem	2.2.2.3.4
mandatorisches Minutenvolumen; MMV	2.4.4.4.2
Maschinenende	2.5.1.6
maximaler Arbeitsdruck	2.4.2.5
maximaler kurzfristiger Grenzdruck	2.4.2.4
maximaler stabiler Grenzdruck	2.4.2.3
medizinisches Gas	2.2.1.1
Membran-Sauerstoff Konzentrator	2.2.2.4.1
minimaler Arbeitsdruck	2.4.2.8
minimaler kurzfristiger Grenzdruck	2.4.2.7
minimaler stabiler Grenzdruck	2.4.2.6
mittleres Vakuum	2.9.1.1.2
Munddruck	2.4.2.9
Murphy-Auge	2.7.2.4
Nasopharyngealtubus	2.7.1.3
Nasotrachealtubus	2.7.2.1.2
negativer Druck	2.4.2.11
Nennlänge	2.7.4.1.1
nichtableitendes Überwachungsgeräte für Gase	2.10.2.3
nichtkryogenes Flüssiggassystem	2.2.2.3.5
Nichtrückatemkreissystem	2.5.2.4
Nichtrückatemventil	2.5.5.7
Niederdruck-Shlauchleitungssysteme	2.2.2.11
niedriges Vakuum	2.9.1.1.3
Nutzkapazität des Flüssigkeitsbehälters	2.6.2.10
Oropharyngealtubus	2.7.1.2
Oropharyngealtubus mit Flansch versechenes Ende	2.7.1.2.1
Orotrachealtubus	2.7.2.1.1
Patientenanschlussöffnung	2.5.3.2

Patientenende	2.5.1.5
Patientenöffnung des Wärme-und Feuchtigkeitsaustauschers	2.6.4.2
pharyngeales Ende	2.7.1.2.2
positiv endexspiratorischer Druck; PEEP	2.4.2.12
positiver Druck	2.4.2.10
Primärversorgung	2.2.2.3.1
Probenentnahmestelle	2.10.2.4
Probenleitung	2.10.2.5
Proportioniereinrichtung	2.2.2.6
Pulsoximeter	2.10.3.1
Rate der Aerosolabgabe	2.6.3.3
Reserveversorgung	2.2.2.3.3
Rohrleitungssystem für medizinische Gase	2.2.2.1
Rückatemkreissystem	2.5.2.3
Rückatmung	2.5.1.1
Rückschlagventil der Entnahmestelle	2.2.2.9.1
Rückshlagventil der Shlauchleitungssysteme	2.2.2.11.5
Sättigung des Hämoglobin mit Sauerstoff; SaO_2	2.10.3.4
Sättigung des Hämoglobin mit Sauerstoff, gemessen mit einem Pulsoximeter; SpO_2	2.10.3.5
Sauerstoff-Fluschventil	2.3.5
Sauerstoff-Konzentrator	2.2.2.4
Sauerstoff-Messgerät	2.10.4.1
Schlauchadapter	2.5.4.3.2
Schlauchnippel	2.2.2.11.3
Schrägung	2.7.2.1.3
Schrägungswinkel	2.7.2.1.4
Sekundärversorgung	2.2.2.3.2
Seufzer	2.4.4.2.3
Spatel	2.7.5.1
Stecker	2.2.2.11.4
Steckeraufnahme	2.2.2.9.4
Stelleinrichtung	2.2.2.7
synchronisierte intermittierende maschinelle Beatmung; SIMV	2.4.4.4.1
Temperatur der zugänglichen Oberfläshe	2.6.1.2
Temperatur des abgegebenen Gases	2.6.1.1
thermische Gefährdung	2.6.1.3
Trachealtubus	2.7.2.1
Tracheotomietubus, Tracheostomietubus	2.7.4.1
Trigger-Ansprechzeit	2.4.4.11.6
Trigger-Differenzdruck	2.4.4.11.2
Triggerdruck	2.4.4.11.1
Triggerdruck-Veränderungsrate	2.4.4.11.4
Triggerdurchfluss	2.4.4.11.3
Triggern	2.4.4.11
Triggervolumen	2.4.4.11.5
Überfüllschutzvorrichtung	2.9.2.2
Überschießen der Temperatur	2.6.1.4
Überströmverdampfer	2.3.3.1
Überwachungsgerät	2.10.1.1
Überwachungsgerät für Anästhesiegase	2.10.2.1
Ultraschallvernebler	2.6.3.1.4
Vakuum	2.9.1.1
Vakuumeinsteller	2.9.3.4
Vakuumquelle	2.2.2.5
Vakuumregler	2.9.2.1
Ventilation mit positive endexpiratorischer Druck; PEEP ventilation	2.4.4.6

Verbindungsstück	2.5.4.1
Verbindungsstück für Trachealtuben	2.7.2.3
Verdampferanfeuchter	2.6.2.1.2
Verhältnis von Inspirationszeit zu Exspirationszeit; I/E Verhältnis	2.4.3.8
Vernebler	2.6.3.1
Verneblersystem	2.6.3.2
Verneblungsanfeuchter	2.6.2.1.1
Verschlussventil; Absperrventil; Bereichsventil	2.2.2.8
Versorgungsanlage für medizinische Gase	2.2.1.2
Versorgungsanschluss	2.2.2.11.1
Versorgungsquelle	2.2.2.3
verstärkter Tubus	2.7.2.2
Volumen innerhalb des Wärme- und Feuchtigkeitsaustauschers	2.6.4.4
Wärme- und Feuchtigkeitsaustauscher	2.6.4.1
Wartungsventil der Entnahmestelle	2.2.2.9.2
Wiederbelebungsgerät	2.4.1.3
Y-Stuck; Drei-Wege-Atemsystem-Verbindungsstück	2.5.4.2
Zeit der Expirationspause	2.4.3.12
Zeit der Inspirationspause	2.4.3.7
zentrales Versorgungssystem	2.2.2.2
Zubehöröffnung des Wärme- und Feuchtigkeitsaustauschers	2.6.4.3
Zuleitungsschlauch	2.6.2.2
Zuleitungsschlauchheizung	2.6.2.2.1
zweistufiger Druckregler	2.2.2.12.3

Алфавитный указатель терминов на английском языке

accessible surface temperature	2.6.1.2
active system	2.8.1.2
adaptor	2.5.4.3
adjustable pressure regulator	2.2.2.12.1
aerosol output rate	2.6.3.3
air compressor system	2.2.2.3.6
airway	2.7.1.1
alveolar pressure	2.4.2.1
anaesthetic gas delivery system	2.3.2
anaesthetic gas monitor	2.10.2.1
anaesthetic gas scavenging system; AGSS	2.8.1.1
anaesthetic machine	2.1.1
anaesthetic reservoir bag	2.5.2.6
anaesthetic vapour delivery device; anaesthetic vaporizer	2.3.3
anaesthetic ventilator	2.4.1.1
anaesthetic workstation	2.3.1
angle of bevel	2.7.2.1.4
APL valve; adjustable pressure-limiting valve; pop-off valve	2.5.5.5.1
apnoe ventilation; ApnV	2.4.4.3.3
apparatus dead space	2.5.1.2
assisted/controlled ventilation; Ass/CMV; Ass/Contr	2.4.4.3.1
assisted ventilation; AssV	2.4.4.3
bag adaptor	2.5.4.3.1
bevel	2.7.2.1.3
blade	2.7.5.1
breathing attachments	2.5.1.3
breathing system	2.5.2.1
breathing tube	2.5.2.5
bronchial tube	2.7.3.1

bronchus blocker; bronchial blocker	2.7.3.2
capnometer	2.10.5.1
central supply system	2.2.2.2
circle absorber system	2.3.4
circle breathing system	2.5.2.2
cole tube	2.7.2.5
common gas outlet; fresh gas outlet	2.5.3.1
compliance	2.4.1.4
connector	2.5.4.1
continuous positive airway pressure; CPAP	2.4.2.2
control equipment	2.2.2.7
controlled mechanical ventilation; CMV	2.4.4.2
cryogenic liquid system	2.2.2.3.4
cuff	2.7.2.1.5
delivered gas temperature	2.6.1.1
delivered ventilation	2.4.3.1
delivered volume	2.4.3.2
delivery tube	2.6.2.2
delivery tube heater	2.6.2.2.1
delivery tube outlet	2.6.2.2.2
disposal system	2.8.1.3
diverting gas monitor; sidestream monitor	2.10.2.2
draw-over vaporizer	2.3.3.1
driving gas	2.4.1.7
driving-gas input port	2.5.3.8
electrically-powered nebulizer	2.6.3.1.1
emergency air intake port	2.5.3.10
end piece	2.9.2.3
equipment connector	2.2.2.11.2
exhaust port	2.5.3.6
exhaust valve	2.5.5.6
expiratory pause	2.4.3.11
expiratory pause time	2.4.3.12
expiratory phase	2.4.3.9
expiratory port	2.5.3.4
expiratory time	2.4.3.10
expiratory valve	2.5.5.3
expired tidal volume	2.4.3.13
expired ventilation	2.4.3.14
eye	2.9.3.3
fibre-illuminated blade	2.7.5.1.1
flanged end	2.7.1.2.1
flow-direction-sensitive component	2.5.1.4
flowmeter	2.5.1.10
fractional saturation	2.10.3.2
frequency	2.4.3.15
fresh gas	2.4.1.5
fresh-gas inlet	2.5.3.5
functional saturation	2.10.3.3
gas-powered nebulizer	2.6.3.1.3
gas specific connection point; socket assembly	2.2.2.10.1
gas-specific connector	2.2.2.10.2
gas-specific device	2.2.2.10
gas flow control system	2.5.1.9
gas mixer	2.5.1.11
haemoglobin saturation with oxygen; SaO_2	2.10.3.4
haemoglobin saturation with oxygen, measured by a pulse oximeter; SpO_2	2.10.3.5
heat and moisture exchanger; HME	2.6.4.1

heat and moisture exchanger accessory port	2.6.4.3
heat and moisture exchanger internal volume	2.6.4.4
heat and moisture exchanger patient port	2.6.4.2
high frequency jet ventilation; HFJV	2.4.4.8.1
high frequency oscillation; HFO	2.4.4.9
high frequency positive pressure ventilation; HFPPV	2.4.4.8.2
high frequency ventilation; HFV	2.4.4.8
high-pressure input port	2.5.3.11.1
high vacuum	2.9.1.1.1
hose assembly check valve	2.2.2.11.5
hose insert	2.2.2.11.3
humidification chamber	2.6.2.3
humidifier	2.6.2.1
humidifier heater	2.6.2.4
humidifier outlet	2.6.2.5
humidifier outlet temperature	2.6.1.5
inflating gas	2.4.1.6
inflating-gas input port	2.5.3.9
inflating tube	2.7.2.1.6
input port	2.5.3.11
inspiratory-expiratory valve	2.5.5.4
inspiratory pause	2.4.3.6
inspiratory pause time	2.4.3.7
inspiratory phase	2.4.3.3
inspiratory port	2.5.3.3
inspiratory time	2.4.3.4
inspiratory time percent	2.4.3.5
inspiratory valve	2.5.5.2
inspiratory/expiratory time ratio; I/E ratio	2.4.3.8
intake port	2.5.3.12
inverse ratio ventilation; IRV	2.4.4.2.4
intermittent mandatory ventilation; IMV	2.4.4.4
intermittent suction	2.9.1.1.4
introducer	2.7.4.3
laryngeal mask airway	2.7.1.4
liquid container	2.6.2.6
liquid output	2.6.2.7
liquid reservoir	2.6.2.8
low-pressure input port	2.5.3.11.2
low pressure hose assembly	2.2.2.11
low vacuum	2.9.1.1.3
lung ventilator	2.1.2
machine end	2.5.1.6
machine gas piping	2.5.1.8
manual ventilation port	2.5.3.7
manually-powered nebulizer	2.6.3.1.2
maximum steady limiting pressure	2.4.2.3
maximum transient limiting pressure	2.4.2.4
maximum working pressure	2.4.2.5
medical gas	2.2.1.1
medical gas pipeline system	2.2.2.1
medical gas supply system	2.2.1.2
medium vacuum	2.9.1.1.2
membrane oxygen concentrator	2.2.2.4.1
minimum steady limiting pressure	2.4.2.6
minimum transient limiting pressure	2.4.2.7
minimum working pressure	2.4.2.8
mode of ventilation	2.4.4.1

monitoring device	2.10.1.1
mouth pressure	2.4.2.9
Murphy eye	2.7.2.4
nasopharyngeal airway	2.7.1.3
nasotracheal tube	2.7.2.1.2
nebulizer	2.6.3.1
nebulizing humidifier	2.6.2.1.1
nebulizing system	2.6.3.2
neckplate; shield	2.7.4.2
negative pressure	2.4.2.11
nominal length	2.7.4.1.1
non-cryogenic liquid system	2.2.2.3.5
non-diverting gas monitor; mainstream monitor	2.10.2.3
non-invasive ventilation; NIV	2.4.4.10
non-rebreathing system	2.5.2.4
non-rebreathing valve	2.5.5.7
operating volume	2.6.2.9
operator control	2.5.1.7
oropharyngeal airway	2.7.1.2
orotracheal tube	2.7.2.1.1
overfill protection device	2.9.2.2
oxygen analyser	2.10.4.1
oxygen concentrator	2.2.2.4
oxygen flush valve	2.3.5
patient connection port	2.5.3.2
patient end	2.5.1.5
pharyngeal end	2.7.1.2.2
pilot balloon	2.7.2.1.7
positive end-expiration ventilation; PEEP ventilation	2.4.4.6
positive end-expiratory pressure; PEEP	2.4.2.12
positive pressure	2.4.2.10
predetermined minute volume; MMV	2.4.4.4.2
pressure controlled ventilation; PCV	2.4.4.2.2
pressure-limiting valve	2.5.5.5
pressure regulator	2.2.2.12
pressure release ventilation; PRV	2.4.4.5.1
pressure support; PS; PSV	2.4.4.3.2
pressure swing adsorption device; PSA; molecular sieve device	2.2.2.4.2
primary supply	2.2.2.3.1
probe	2.2.2.11.4
proportioning system	2.2.2.6
pulse oximeter	2.10.3.1
rebreathing	2.5.1.1
rebreathing system	2.5.2.3
reinforced tube	2.7.2.2
reserve supply	2.2.2.3.3
respiratory pressure	2.4.2.13
respiratory therapy ventilator	2.4.1.2
resuscitator	2.4.1.3
sampling site	2.10.2.4
sampling tube	2.10.2.5
secondary supply	2.2.2.3.2
shut-off valve; isolating valve; zone valve	2.2.2.8
sigh	2.4.4.2.3
single-stage pressure regulator	2.2.2.12.2
socket	2.2.2.9.4
source connector	2.2.2.11.1
source of supply	2.2.2.3

spantaneous breathing with continuous positive airway pressure; CPAP ventilation	2.4.4.7
suction catheter	2.9.3.1
suction tubing	2.9.2.4
synchronized intermittent mandatory ventilation; SIMV	2.4.4.4.1
temperature overshoot	2.6.1.4
terminal orifice	2.9.3.2
terminal unit	2.2.2.9
terminal unit base block	2.2.2.9.3
terminal unit check valve	2.2.2.9.1
terminal unit maintenance valve	2.2.2.9.2
thermal hazard	2.6.1.3
total haemoglobin	2.10.3.6
tracheal tube	2.7.2.1
tracheal tube connector	2.7.2.3
tracheostomy tube	2.7.4.1
triggering	2.4.4.11
triggering differential pressure	2.4.4.11.2
triggering flow	2.4.4.11.3
triggering pressure	2.4.4.11.1
triggering rate of change of pressure	2.4.4.11.4
triggering response time	2.4.4.11.6
triggering volume	2.4.4.11.5
tube adaptor	2.5.4.3.2
two-level ventilation; Bi-Level, BiPAP	2.4.4.5
two-stage pressure regulator	2.2.2.12.3
ultrasonic nebulizer	2.6.3.1.4
unidirectional valve; non-return valve	2.5.5.1
usable capacity of liquid container	2.6.2.10
vacuum	2.9.1.1
vacuum control device	2.9.3.4
vacuum regulator	2.9.2.1
vacuum source	2.2.2.5
vaporizing humidifier	2.6.2.1.2
ventilator breathing system pressure; VBS pressure	2.4.2.14
ventilator pressure	2.4.2.15
ventilatory period	2.4.3.16
volume assured pressure support; VAPS	2.4.4.3.2.1
volume controlled ventilation; VCV	2.4.4.2.1
Y-piece; three-way breathing system connector	2.5.4.2

Алфавитный указатель терминов на французском языке

adaptateur	2.5.4.3
adaptateur ballon	2.5.4.3.1
adaptateur tuyau	2.5.4.3.2
analyseur d'oxygène	2.10.4.1
angle de biseau	2.7.2.1.4
appareil à adsorption par oscillation de pression; PSA, appareil à tamis moleculaire	2.2.2.4.2
appareil d'anesthésie	2.1.1
aspiration intermittente	2.9.1.1.4
ballon réservoir d'anesthésie	2.5.2.6
ballonnet	2.7.2.1.5
ballonnet témoin	2.7.2.1.7
biseau	2.7.2.1.3
bloqueur bronchique	2.7.3.2
canalisation interne de l'appareil	2.5.1.8

canule de trachéotomie	2.7.4.1
canule nasopharyngée	2.7.1.3
canule oropharyngée	2.7.1.2
capacité utilisable du récipient de liquide	2.6.2.10
capnomètер	2.10.5.1
centrale d'alimentation	2.2.2.3
centrale d'aspiration médicale (vide)	2.2.2.5
chamber d'humidification	2.6.2.3
circuit respiratoire à réinspiration	2.5.2.3
circuit respiratoire circulaire; circuit filter	2.5.2.2
circuit respiratoire sans réinspiration	2.5.2.4
clapet de flexible	2.2.2.11.5
clapet d'embase de prise murale	2.2.2.9.2
clapet de tête de prise murale	2.2.2.9 1
collerette	2.7.4.2
commande par l'opérateur	2.5.1.7
compliance	2.4.1.4
concentrateur d'oxygène	2.2.2.4
concentrateur d'oxygène à membrane	2.2.2.4.1
danger thermique	2.6.1.3
débit d aérosol produit	2.6.3.3
débit de déclachement	2.4.4.11.3
debitmètre	2.5.1.10
déclachement	2.4.4.11
détendeur	2.2.2.12
détendeur à deux niveaux de pression; détendeur de double détente	2.2.2.12.3
détendeur à un seul niveau de pression; détendeur de simple détente	2.2.2.12.2
détendeur réglable	2.2.2.12.1
dispositif à débit unidirectionnel exclusif	2.5.1.4
dispositif d'administration de vapeur anesthésique; evaporateur d'anesthésie	2.3.3
dispositif de monitorage	2.10.1.1
durée de la pause expiratoire	2.4.3.12
durée de la pause inspiratoire	2.4.3.7
durée expiratoire	2.4.3.10
durée inspiratoire	2.4.3.4
échangeur de chaleur et d'humidité; ECH	2.6.4.1
embase de prise murale	2.2.2.9.3
embout; fiche; about	2.2.2.11.4
espace mort de l'appareillage	2.5.1.2
évaporateur à léchage pour gaz inspires	2.3.3.1
extrémité (intra) bucalle; extrémité à collerette	2.7.1.2.1
extrémité (intra) pharyngée	2.7.1.2.2
extrémité «appareil»	2.5.1.6
extrémité «patient»	2.5.1.5
faible dépression	2.9.1.1.3
flexible de raccordement basse pression; flexible	2.2.2.11
forte dépression	2.9.1.1.1
fréquence	2.4.3.15
gaz entrainement; gaz moteur	2.4.1.7
gaz d'insufflation	2.4.1.6
gaz frais	2.4.1.5
gaz medical	2.2.1.1
hémoglobine totale	2.10.3.6
humidificateur	2.6.2.1
humidificateur à evaporation	2.6.2.1.2

humidificateur à nebulisation	2.6.2.1.1
lame	2.7.5.1
lame à fibre optique	2.7.5.1.1
liquide délivré; débit liquidien	2.6.2.7
longuer nominale	2.7.4.1.1
mandrin	2.7.4.3
mélangeur	2.2.2.6
mélangeur de gaz	2.5.1.11
mode de ventilation	2.4.4.1
moniteur de gaz à cellule incluse	2.10.2.3
moniteur de gaz d'anesthésie	2.10.2.1
moniteur de gaz par aspiration	2.10.2.2
montage circulaire avec absorbeur; montage filter avec absorbeur	2.3.4
moyenne dépression	2.9.1.1.2
nébuliseur	2.6.3.1
nébuliseur à énergie électrique	2.6.3.1.1
nébuliseur manuel	2.6.3.1.2
nébuliseur pneumatique	2.6.3.1.3
nébuliseur ultrasonique	2.6.3.1.4
œil	2.9.3.3
œil de Murphy	2.7.2.4
olive	2.2.2.11.3
orifice (de la sonde)	2.9.3.2
orifice côté «patient» de l'échangeur de chaleur et d'humidite	2.6.4.2
orifice d'admission de gaz frais	2.5.3.5
orifice d'aspiration	2.5.3.12
orifice d'aspiration d'air additionel	2.5.3.10
orifice d'entrée	2.5.3.11
orifice d'entrée à basse pression	2.5.3.11.2
orifice d'entrée à haute pression	2.5.3.11.1
orifice d'entrée du gaz d'entainement	2.5.3.8
orifice d'entrée du gaz d'insufflation	2.5.3.9
orifice d'évacuation	2.5.3.6
orifice de raccordement côté «patient»	2.5.3.2
orifice de sortie de gaz	2.5.3.1
orifice de sortie l'humidificateur	2.6.2.5
orifice de ventilation manuelle	2.5.3.7
orifice du tuyau de sortie	2.6.2.2.2
orifice expiratoire	2.5.3.4
orifice inspiratoire	2.5.3.3
orifice pour accessoire de l'échangeur de chaleur et d'humidité	2.6.4.3
oxymeter de pouls	2.10.3.1
pause expiratoire	2.4.3.11
pause inspiratoire	2.4.3.6
période ventilatoire	2.4.3.16
phase expiratoire	2.4.3.9
phase inspiratoire	2.4.3.3
pièce d'extrémité	2.9.2.3
pièce en Y; raccord à 3 voies d'un système respiratoire	2.5.4.2
pièce intermédiaire pour systèmes respiratoires	2.5.1.3
pourcentage de durée inspiratoire	2.4.3.5
pression à la bouche	2.4.2.9
pression alvéolaire	2.4.2.1
pression continue positive; CPAP	2.4.2.2
pression de déclachement	2.4.4.11.1

pression différentielle de déclachement	2.4.4.11.2
pression du système respiratoire du ventilateur; pression VBS	2.4.2.14
pression du ventilateur	2.4.2.15
pression maximale constante limite	2.4.2.3
pression maximale de travail	2.4.2.5
pression maximale transitoire limite	2.4.2.4
pression minimale constante limite	2.4.2.6
pression minimale de travail	2.4.2.8
pression minimale transitoire limite	2.4.2.7
pression negative; pression subatmosphérique	2.4.2.11
pression positive	2.4.2.10
pression positive de fin d'expiration; PEP; PEEP	2.4.2.12
pression respiratoire	2.4.2.13
prise murale	2.2.2.9
raccord	2.5.4.1
raccord côté «appareil»	2.2.2.11.2
raccord côté «source»	2.2.2.11.1
raccord de prise murale, specifique à un gaz; tête de prise	2.2.2.10.1
raccord de sonde trachéal	2.7.2.3
raccord spécifique à un gaz	2.2.2.10.2
rapport entre la durée des phases inspiratoire et expiratoire; rapport I/E	2.4.3.8
rechauffeur de l'humidificateur	2.6.2.4
rechauffeur du tuyau de sortie	2.6.2.2.1
récipient de liquide	2.6.2.6
regulateur d'aspiration; regulateur de vide	2.9.2.1
reinspiraion	2.5.1.1
réservoir de liquide	2.6.2.8
ressuscitateur	2.4.1.3
saturation de l'hémoglobine en oxigène; SaO_2	2.10.3.4
saturation de l'hémoglobine en oxigène, mesurée au moyen d'un oxymètre de pouls; SpO_2	2.10.3.5
saturation fonctionnelle	2.10.3.3
saturation fractionnelle	2.10.3.2
site d'échantillonnage	2.10.2.4
sonde d'aspiration	2.9.3.1
sonde de Cole	2.7.2.5
sonde nasotrachéale	2.7.2.1.2
sonde orotrachéale	2.7.2.1.1
sonde renforcée	2.7.2.2
sonde trachéale	2.7.2.1
soupir	2.4.4.2.3
source de secures	2.2.2.3.3
source en attente	2.2.2.3.2
source en service	2.2.2.3.1
spécifique à un gaz	2.2.2.10
sursaut de température	2.6.1.4
système actif	2.8.1.2
système d'administration de gaz anesthésique	2.3.2
système d'alimentation	2.2.2.2
système d'alimentation en gaz medicaux	2.2.1.2
système d'anesthésie	2.3.1
système de commande d'aspiration; système de commande de vide	2.9.3.4
système de compresseur à air	2.2.2.3.6
système de contrôle du débit de gaz	2.5.1.9
système de distribution de gaz médicaux	2.2.2.1
système de gaz liquéfié cryiogenique	2.2.2.3.4

système de gaz liquéfié non cryiogenique	2.2.2.3.5
système de nébulisation	2.6.3.2
système d'évacuation des gaz d'anesthésie; SEGA	2.8.1.1
système final d'evacuation	2.8.1.3
système respiratoire	2.5.2.1
tableau de mise en œuvre	2.2.2.7
température à l'orifice de sortie de l'humidificateur	2.6.1.5
température de surface accessible	2.6.1.2
température du gaz administré	2.6.1.1
temps de variation de pression	2.4.4.11.6
tête de prise	2.2.2.9.4
trop-plein	2.9.2.2
tube bronchique	2.7.3.1
tube de gonflage du ballonet	2.7.2.1.6
tube de prélèvement	2.10.2.5
tube respiratoire; tuyau respiratoire	2.5.2.5
tuyau d'aspiration	2.9.2.4
tuyau de sortie	2.6.2.2
valve à gros débit d'oxygene; dispositif à gros débit d'oxygene; dispositif à oxygene rapide	2.3.5
valve de limitation de pression	2.5.5.5
valve de non-réinspiration	2.5.5.7
valve d'évacuation	2.5.5.6
valve exspiratoire	2.5.5.3
valve inspiratoire	2.5.5.2
valve inspiratoire-exspiratoire	2.5.5.4
valve régulatrice de pression; APL valve; pop-off valve	2.5.5.5.1
valve unidirectionelle; valve antiretour	2.5.5.1
vanne de sectionnement	2.2.2.8
ventilateur d'anesthésie	2.4.1.1
ventilateur pour la thérapie respiratoire	2.4.1.2
ventilateur pulmonaire	2.1.2
ventilation à pression expiratoire positive	2.4.4.6
ventilation assistée contrôlée intermittente; SIMV	2.4.4.4.1
ventilation contrôlée intermittente; IMV	2.4.4.4
ventilation délivrée	2.4.3.1
ventilation expirée	2.4.3.14
ventilation imposée variable; MMV	2.4.4.4.2
vide; dépression	2.9.1.1
vitesse de response au déclachement	2.4.4.11.4
voies aérienne	2.7.1.1
volume courant expirée	2.4.3.13
volume de déclachement	2.4.4.11.5
volume délivrée	2.4.3.2
volume interne de l'échangeur de chaleur et d'humidité	2.6.4.4
volume opérationelle	2.6.2.9

Приложение А
(справочное)

Расположение отверстий в аппаратах ингаляционной анестезии и искусственной вентиляции легких

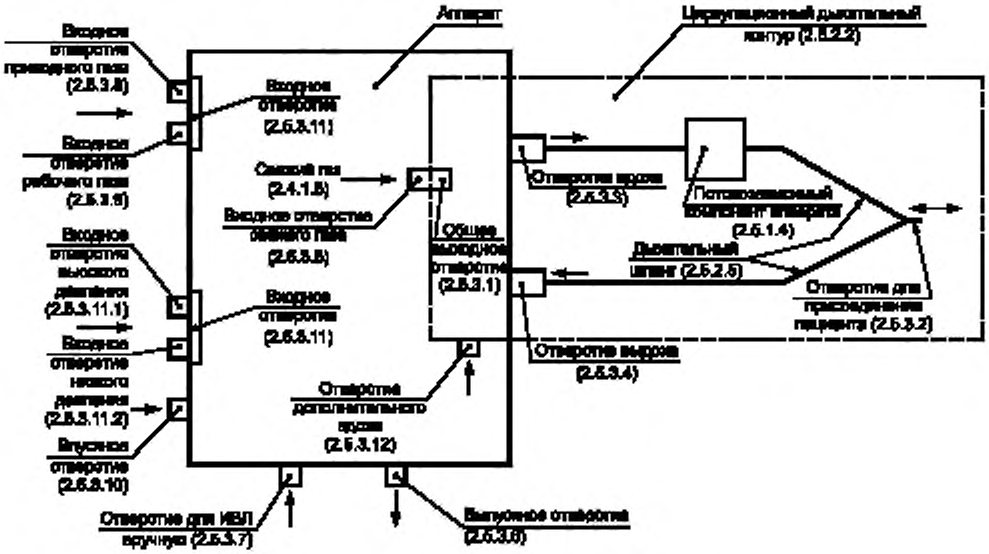

Рисунок А.1 — Схема расположения отверстий

УДК 616—089.5:612.216.2:006.354 ОКС 01.040.11 Р00 ОКП 944460

Ключевые слова: аппарат ингаляционной анестезии, аппарат искусственной вентиляции легких, медицинский газ, давление, коннектор

Редактор *Л.И. Нахимова*
Технический редактор *Н.С. Гришанова*
Корректор *М.И. Першина*
Компьютерная верстка *В.И. Грищенко*

Сдано в набор 13.04.2006. Подписано в печать 08.06.2006. Формат 60x84 1/8. Бумага офсетная. Гарнитура Ариал.
Печать офсетная. Усл. печ. л. 5,12. Уч.-изд. л. 4,80. Тираж 110 экз. Зак. 377 С 2914.

ФГУП «Стандартинформ», 123995 Москва, Гранатный пер., 4.
www.gostinfo.ru info@gostinfo.ru
Набрано во ФГУП «Стандартинформ» на ПЭВМ
Отпечатано в филиале ФГУП «Стандартинформ» — тип. «Московский печатник», 105062 Москва, Лялин пер., 6