ГОСТ 5087—80

МЕЖГОСУДАРСТВЕННЫЙ СТАНДАРТ

РУЧКИ ДЛЯ ОКОН И ДВЕРЕЙ

Типы и основные размеры

Издание официальное

ИПК ИЗДАТЕЛЬСТВО СТАНДАРТОВ
Москва

УДК 683.353.8:006.354 Группа Ж34

М Е Ж Г О С У Д А Р С Т В Е Н Н Ы Й С Т А Н Д А Р Т

РУЧКИ ДЛЯ ОКОН И ДВЕРЕЙ

Типы и основные размеры

Window and door handles.
Types and main dimensions

ГОСТ 5087—80

ОКП 49 8200

Дата введения 01.01.81

1. Настоящий стандарт распространяется на ручки-скобы и ручки-кнопки для деревянных окон и дверей, применяемых в массовом строительстве жилых и общественных зданий.

2. Типы и основные размеры ручек должны соответствовать указанным на черт. 1—3 и в табл. 2.

Условные обозначения типов, типоразмеров и наименования ручек, рекомендуемая область их применения приведены в табл. 1.

Форма ручек стандартом не устанавливается.

Таблица 1

Условное обозначение типа	Типоразмер	Рекомендуемая область применения	Номер чертежа
		Ручки-скобы	
РС	РС80	Для окон и балконных дверей жилых зданий	1
	РС100	Для окон и внутренних дверей зданий	
	РС140	Для входных дверей в квартиры и внутренних дверей и окон общественных зданий	
	РС200, РС250, РС300, РС400, РС500, РС600	Для входных дверей в здания	
		Ручки-кнопки	
РК1	—	Для внутренних дверей жилых зданий и дверей санузлов	2
РК2		Для внутренних дверей жилых зданий	3

Издание официальное **Перепечатка воспрещена**

© Издательство стандартов, 1980
© ИПК Издательство стандартов, 2002

Ручка-скоба типа РС

Исполнение 1 *Исполнение 2*

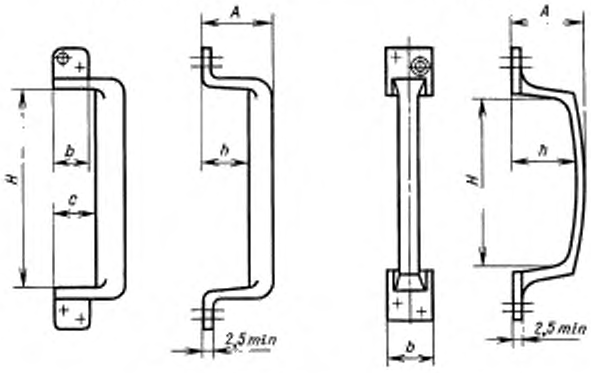

Черт. 1

Таблица 2

Размеры в миллиметрах

Типоразмер	H ± 5	A	h	C, не более	b, не более	Шурупы по ГОСТ 1145 или ГОСТ 1146	
						Размер	Количество
РС80	80	35—48	25—35	30	35	1—4 × 25 или 3—4 × 25	4
РС100	100						4
РС140	140	Не норми-руется	40—45	40	40		4
РС200	200		Не менее 40	45	45	1—4 × 40 или 3—4 × 40	4
РС250	250			55	55		4—8
РС300	300			80			6—8
РС400	400		Не менее 50		65	1—5 × 40 или 3—5 × 40	6—8
РС500	500				80		6—8
РС600	600						6—8

Примечание. Лапки для ручек-скоб типоразмеров РС80 и РС100 допускается изготавливать толщиной не менее 2 мм.

Пример условного обозначения ручки-скобы типоразмера РС80, исполнения 1:

РС80—1 ГОСТ 5087—80

Ручка-кнопка типа РК1

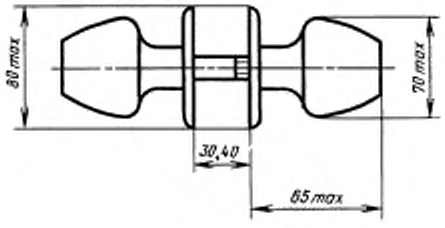

Черт. 2

Условное обозначение:

РК1 ГОСТ 5087—80

Ручка-кнопка типа РК2

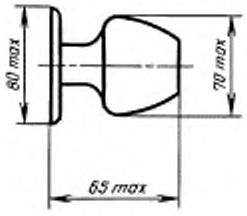

Черт. 3

Условное обозначение:

РК2 ГОСТ 5087—80

Шурупы 1—4 × 25 или 3—4 × 25 — по ГОСТ 1145 или ГОСТ 1146 (2—4 шт.).

3. Технические требования, комплектность, правила приемки, методы контроля, маркировка, транспортирование, хранение и гарантийный срок эксплуатации ручек должны соответствовать требованиям ГОСТ 538 и настоящего стандарта.

4. Ручки-скобы типоразмеров РС 80 — РС/140, как правило, необходимо изготавливать исполнения 1.

5. Ручки-скобы типоразмеров РС 250—РС 600 допускается поставлять, по согласованию с организацией-потребителем, в комплекте с винтами по ГОСТ 17474 или ГОСТ 17475, в количестве 4—6 шт.

6. Ручки-кнопки типа РК1 допускается поставлять по согласованию с организацией-потребителем в комплекте с шурупами 1—3 × 20 или 3—3 × 20 по ГОСТ 1145 или ГОСТ 1146.

7. Ручки должны иметь защитно-декоративное покрытие по ГОСТ 538.

Вид покрытия должен назначаться в зависимости от установленной группы условий эксплуатации:

Л — для ручек РС140, РК1, РК2;

С » » РС80, РС100, РС200 — РС600.

ИНФОРМАЦИОННЫЕ ДАННЫЕ

1. РАЗРАБОТАН Министерством промышленности строительных материалов СССР, Государственным комитетом по гражданскому строительству и архитектуре при Госстрое СССР

ВНЕСЕН Министерством промышленности строительных материалов СССР

2. УТВЕРЖДЕН И ВВЕДЕН В ДЕЙСТВИЕ Постановлением Государственного комитета СССР по делам строительства от 13.12.79 № 243

3. ВЗАМЕН ГОСТ 5087—72

4. ССЫЛОЧНЫЕ НОРМАТИВНО-ТЕХНИЧЕСКИЕ ДОКУМЕНТЫ

Обозначение НТД, на который дана ссылка	Номер пункта
ГОСТ 538—88	3, 7
ГОСТ 1145—80	2, 6
ГОСТ 1146—80	2, 6
ГОСТ 17474—80	5
ГОСТ 17475—80	5

5. ПЕРЕИЗДАНИЕ. Октябрь 2002 г.

Редактор *В.П. Огурцов*
Технический редактор *Л.А. Гусева*
Корректор *Р.А. Ментова*
Компьютерная верстка *С.В. Рябовой*

Изд. лиц. № 02354 от 14.07.2000. Сдано в набор 30.10.2002. Подписано в печать 11.11.2002. Усл.печ.л. 0,93. Уч.-изд.л. 0,40.
Тираж 106 экз. С 8430. Зак. 992.

ИПК Издательство стандартов, 107076 Москва, Колодезный пер., 14.
http://www.standards.ru e-mail: info@standards.ru
Набрано в Издательстве на ПЭВМ
Филиал ИПК Издательство стандартов — тип. "Московский печатник", 105062 Москва, Лялин пер., 6.
Плр № 080102