МЕЖГОСУДАРСТВЕННЫЙ СТАНДАРТ

ПУАНСОНЫ КРУГЛЫЕ БЫСТРОСМЕННЫЕ ДЛЯ ВИНТОВОГО КРЕПЛЕНИЯ

КОНСТРУКЦИЯ И РАЗМЕРЫ

Издание официальное

БЗ 1—99

ИПК ИЗДАТЕЛЬСТВО СТАНДАРТОВ
Москва

УДК 621.979.073:006.354 Группа Г22

М Е Ж Г О С У Д А Р С Т В Е Н Н Ы Й С Т А Н Д А Р Т

ПУАНСОНЫ КРУГЛЫЕ БЫСТРОСМЕННЫЕ ДЛЯ ВИНТОВОГО КРЕПЛЕНИЯ

Конструкция и размеры

Quick-changing round punches for screw mounting.
Construction and dimensions

ГОСТ 16629—80*

Взамен
ГОСТ 16630—71,
ГОСТ 16629—71

ОКП 39 9800

Постановлением Государственного комитета СССР по стандартам от 04.03.80 № 1007 дата введения установлена

01.01.81

Ограничение срока действия снято Постановлением Госстандарта от 26.06.85 № 1965

1. Конструкция и размеры круглых быстросменных пуансонов для винтового крепления должны соответствовать указанным на чертеже и в таблице.

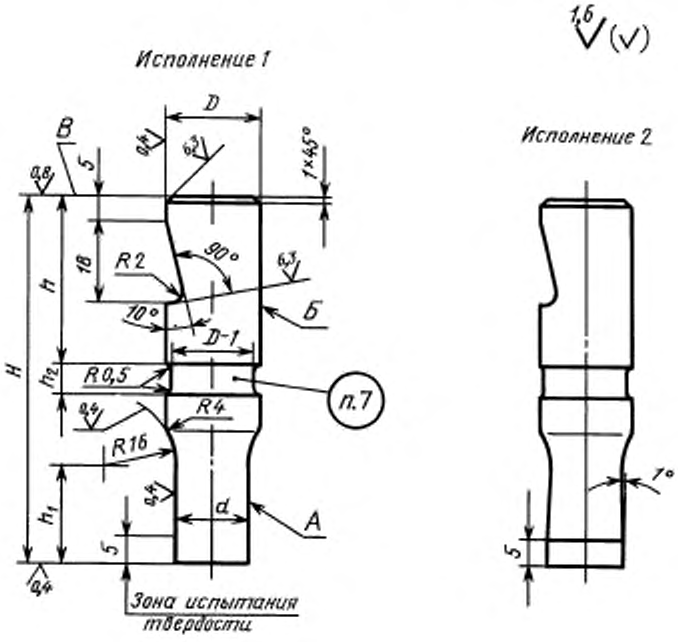

Издание официальное **Перепечатка воспрещена**

★

* *Переиздание (июнь 1999 г.) с Изменением № 1, утвержденным в июне 1985 г. (ИУС 10—85)*

© Издательство стандартов, 1980
© ИПК Издательство стандартов, 1999

Размеры в мм

Исполнение 1		Исполнение 2		d h6, h8	H	D h6	h	h_1	h_2	Масса, кг, не более
Обозначение заготовки пуансона	Применяемость	Обозначение заготовки пуансона	Применяемость							
1142-2751		1142-2752		От 3 до 4	63	10	30	10	3	0,033
1142-2753		1142-2754						18		0,029
1142-2755		1142-2756			67			10	5	0,036
1142-2757		1142-2758						18		0,031
1142-2759		1142-2761			71			12		0,037
1142-2762		1142-2763						20		0,033
1142-2764		1142-2765			75		34	12		0,040
1142-2766		1142-2767						20		0,035
1142-2768		1142-2769			80			12	8	0,043
1142-2771		1142-2772						22		0,044
1142-2773		1142-2774			85		38	12		0,046
1142-2775		1142-2776						22		0,041
1142-2777		1142-2778			90			14		0,048
1142-2779		1142-2781						25		0,042
1142-2782		1142-2783			95		42	14		0,051
1142-2784		1142-2785						25		0,045
1142-2786		1142-2787			100			14		0,054
1142-2788		1142-2789						28		0,047
1142-2791		1142-2792		Св. 4 до 5	63		30	10	3	0,034
1142-2793		1142-2794						18		0,030
1142-2795		1142-2796			67			10	5	0,036
1142-2797		1142-2798						18		0,033
1142-2799		1142-2801			71			12		0,038
1142-2802		1142-2803						20		0,034
1142-2804		1142-2805			75		34	12		0,040
1142-2806		1142-2807						20		0,037
1142-2808		1142-2809			80			12	8	0,043
1142-2811		1142-2812						22		0,045
1142-2813		1142-2814			85		38	12		0,046
1142-2815		1142-2816						22		0,042
1142-2817		1142-2818			90			14		0,049
1142-2819		1142-2821						25		0,044
1142-2822		1142-2823			95		42	14		0,052
1142-2824		1142-2825						25		0,047
1142-2826		1142-2827			100			14		0,055
1142-2828		1142-2829						28		0,048
1142-2831		1142-2832		Св. 5 до 6	63		30	10	3	0,034
1142-2833		1142-2834						18		0,031
1142-2835		1142-2836			67			10	5	0,037
1142-2837		1142-2838						18		0,034
1142-2839		1142-2841			71			12		0,039
1142-2842		1142-2843						20		0,035

Продолжение

Размеры в мм

Исполнение 1		Исполнение 2		d h6, h8	H	D h6	h	h_1	h_2	Масса, кг, не более
Обозначение заготовки пуансона	Применяемость	Обозначение заготовки пуансона	Применяемость							
1142-2844		1142-2845		Св. 5 до 6	75	10	34	12	5	0,041
1142-2846		1142-2847						20		0,044
1142-2848		1142-2849			80			12	8	0,044
1142-2851		1142-2852						22		0,040
1142-2853		1142-2854			85		38	12		0,047
1142-2855		1142-2856						22		0,043
1142-2857		1142-2858			90			14		0,050
1142-2859		1142-2861						25		0,045
1142-2862		1142-2863			95		42	14		0,053
1142-2864		1142-2865						25		0,048
1142-2866		1142-2867			100			14		0,056
1142-2868		1142-2869						28		0,050
1142-2871		1142-2872			110		53	16	10	0,061
1142-2873		1142-2874						28		0,056
1142-2875		1142-2876			125		63	18		0,070
1142-2877		1142-2878						32		0,064
1142-2879		1142-2881		Св. 6 до 7	63	12	30	10	3	0,050
1142-2882		1142-2883						18		0,045
1142-2884		1142-2885			67			10	5	0,053
1142-2886		1142-2887						18		0,048
1142-2888		1142-2889			71			12		0,056
1142-2891		1142-2892						20		0,051
1142-2893		1142-2894			75		34	12		0,059
1142-2895		1142-2896						20		0,054
1142-2897		1142-2898			80			12	8	0,063
1142-2899		1142-2901						22		0,058
1142-2902		1142-2903			85		38	12		0,068
1142-2904		1142-2905						22		0,062
1142-2906		1142-2907			90			14		0,071
1142-2908		1142-2909						25		0,065
1142-2911		1142-2912			95		42	14		0,076
1142-2913		1142-2914						25		0,069
1142-2915		1142-2916			100			14		0,080
1142-2917		1142-2918						28		0,072
1142-2919		1142-2921			110		53	16	10	0,088
1142-2922		1142-2923						28		0,081
1142-2924		1142-2925			125		63	18		0,100
1142-2926		1142-2927						32		0,092

Продолжение

Размеры в мм

Исполнение 1		Исполнение 2		d h6, h8	H	D h6	h	h_1	h_2	Масса, кг, не более
Обозначение заготовки пуансона	Применяемость	Обозначение заготовки пуансона	Применяемость							
1142-2928		1142-2929		Св. 7 до 8	63	12	30	10	3	0,051
1142-2931		1142-2932						18		0,047
1142-2933		1142-2934			67			10	5	0,054
1142-2935		1142-2936						18		0,050
1142-2937		1142-2938			71			12		0,057
1142-2939		1142-2941						20		0,053
1142-2942		1142-2943			75		34	12		0,060
1142-2944		1142-2945						20		0,056
1142-2946		1142-2947			80			12	8	0,065
1142-2948		1142-2949						22		0,060
1142-2951		1142-2952			85		38	12		0,069
1142-2953		1142-2954						22		0,064
1142-2955		1142-2956			90			14		0,073
1142-2957		1142-2958						25		0,067
1142-2959		1142-2961			95		42	14		0,077
1142-2962		1142-2963						25		0,072
1142-2964		1142-2965			100			14		0,081
1142-2966		1142-2967						28		0,075
1142-2968		1142-2969			110		53	16	10	0,089
1142-2971		1142-2972						28		0,083
1142-2973		1142-2974			125		63	18		0,102
1142-2975		1142-2976						32		0,095
1142-2977		1142-2978		Св. 8 до 9	63	14	30	12	3	0,067
1142-2979		1142-2981						20		0,061
1142-2982		1142-2983			67			12	5	0,072
1142-2984		1142-2985						20		0,066
1142-2986		1142-2987			71			14		0,075
1142-2988		1142-2989						22		0,070
1142-2991		1142-2992			75		34	14		0,080
1142-2993		1142-2994						22		0,075
1142-2995		1142-2996			80			14	8	0,086
1142-2997		1142-2998						25		0,078
1142-2999		1142-3001			85		38	14		0,092
1142-3002		1142-3003						25		0,085
1142-3004		1142-3005			90			16		0,097
1142-3006		1142-3007						28		0,088
1142-3008		1142-3009			95		42	16		0,103
1142-3011		1142-3012						28		0,094
1142-3013		1142-3014			100			18		0,108
1142-3015		1142-3016						32		0,098
1142-3017		1142-3018			110		53	18	10	0,120
1142-3019		1142-3021						32		0,110
1142-3022		1142-3023			125		63	20		0,136
1142-3024		1142-3025						36		0,125

Продолжение

Размеры в мм

Исполнение 1		Исполнение 2		d h6, h8	H	D h6	h	h_1	h_2	Масса, кг, не более
Обозначение заготовки пуансона	Применяемость	Обозначение заготовки пуансона	Применяемость							
1142-3026		1142-3027		Св. 9 до 10	63	14	30	12	3	0,069
1142-3028		1142-3029						20		0,064
1142-3031		1142-3032			67			12	5	0,073
1142-3033		1142-3034						20		0,069
1142-3035		1142-3036			71			14		0,077
1142-3037		1142-3038						22		0,072
1142-3039		1142-3041			75		34	14		0,082
1142-3042		1142-3043						22		0,077
1142-3044		1142-3045			80			14	8	0,088
1142-3046		1142-3047						25		0,081
1142-3048		1142-3049			85		38	14		0,094
1142-3051		1142-3052						25		0,087
1142-3053		1142-3054			90			16		0,099
1142-3055		1142-3056						28		0,092
1142-3057		1142-3058			95		42	16		0,105
1142-3059		1142-3061						28		0,098
1142-3062		1142-3063			100			18		0,110
1142-3064		1142-3065						32		0,101
1142-3066		1142-3067			110		53	18	10	0,122
1142-3068		1142-3069						32		0,113
1142-3071		1142-3072			125		63	20		0,139
1142-3073		1142-3074						36		0,129
1142-3075		1142-3076		Св. 10 до 11	63	16	30	12	3	0,089
1142-3077		1142-3078						20		0,066
1142-3079		1142-3081			67			12	5	0,095
1142-3082		1142-3083						20		0,089
1142-3084		1142-3085			71			14		0,100
1142-3086		1142-3087						22		0,093
1142-3088		1142-3089			75		34	14		0,106
1142-3091		1142-3092						22		0,100
1142-3093		1142-3094			80			14	8	0,114
1142-3095		1142-3096						25		0,105
1142-3097		1142-3098			85		38	14		0,122
1142-3099		1142-3101						25		0,113
1142-3102		1142-3103			90			16		0,128
1142-3104		1142-3105						28		0,118
1142-3106		1142-3107			95		42	16		0,136
1142-3108		1142-3109						28		0,126
1142-3111		1142-3112			100			18		0,142
1142-3113		1142-3114						32		0,131
1142-3115		1142-3116			110		53	18	10	0,158
1142-3117		1142-3118						32		0,147
1142-3119		1142-3121			125		63	20		0,180
1142-3122		1142-3123						36		0,167

Продолжение

Размеры в мм

Исполнение 1		Исполнение 2		d h6, h8	H	D h6	h	h_1	h_2	Масса, кг, не более
Обозначение заготовки пуансона	Применяемость	Обозначение заготовки пуансона	Применяемость							
1142-3124		1142-3125		Св. 11 до 12	63	16	30	12	3	0,091
1142-3126		1142-3127						20		0,085
1142-3128		1142-3129			67			12	5	0,097
1142-3131		1142-3132						20		0,092
1142-3133		1142-3134			71			14		0,102
1142-3135		1142-3136						22		0,096
1142-3137		1142-3138			75		34	14		0,108
1142-3139		1142-3141						22		0,103
1142-3142		1142-3143			80			14	8	0,116
1142-3144		1142-3145						25		0,109
1142-3146		1142-3147			85		38	14		0,124
1142-3148		1142-3149						25		0,116
1142-3151		1142-3152			90			16		0,131
1142-3153		1142-3154						28		0,122
1142-3155		1142-3156			95		42	16		0,138
1142-3157		1142-3158						28		0,130
1142-3159		1142-3161			100			18		0,145
1142-3162		1142-3163						32		0,135
1142-3164		1142-3165			110		53	18	10	0,161
1142-3166		1142-3167						32		0,151
1142-3168		1142-3169			125		63	20		0,183
1142-3171		1142-3172						36		0,172
1142-3173		1142-3174		Св. 12 до 13	63	18	30	12	3	0,114
1142-3175		1142-3176						20		0,106
1142-3177		1142-3178			67			12	5	0,122
1142-3179		1142-3181						20		0,114
1142-3182		1142-3183			71			14		0,128
1142-3184		1142-3185						22		0,120
1142-3186		1142-3187			75		34	14		0,136
1142-3188		1142-3189						22		0,128
1142-3191		1142-3192			80			14	8	0,146
1142-3193		1142-3194						25		0,136
1142-3195		1142-3196			85		38	14		0,156
1142-3197		1142-3198						25		0,146
1142-3199		1142-3201			90			16		0,164
1142-3202		1142-3203						28		0,153
1142-3204		1142-3205			95		42	16		0,174
1142-3206		1142-3207						28		0,163
1142-3208		1142-3209			100			18		0,182
1142-3211		1142-3212						32		0,169
1142-3213		1142-3214			110		53	18	10	0,202
1142-3215		1142-3216						32		0,189
1142-3217		1142-3218			125		63	20		0,230
1142-3219		1142-3221						36		0,215

Продолжение

Размеры в мм

Исполнение 1		Исполнение 2		d h6, h8	H	D h6	h	h_1	h_2	Масса, кг, не более
Обозначение заготовки пуансона	Применяемость	Обозначение заготовки пуансона	Применяемость							
1142-3222		1142-3223		Св. 13 до 14	63	18	30	12	3	0,116
1142-3224		1142-3225						20		0,110
1142-3226		1142-3227			67			12	5	0,124
1142-3228		1142-3229						20		0,118
1142-3231		1142-3232			71			14		0,130
1142-3233		1142-3234						22		0,124
1142-3235		1142-3236			75		34	14	8	0,138
1142-3237		1142-3238						22		0,132
1142-3239		1142-3240			80			14		0,148
1142-3241		1142-3242						25		0,140
1142-3243		1142-3244			85		38	14		0,158
1142-3245		1142-3246						28		0,152
1142-3247		1142-3248			90			16		0,167
1142-3249		1142-3251						28		0,157
1142-3252		1142-3253			95		42	16		0,177
1142-3254		1142-3255						28		0,167
1142-3256		1142-3257			100			18		0,185
1142-3258		1142-3259						32		0,174
1142-3261		1142-3262			110		53	18	10	0,205
1142-3263		1142-3264						32		0,194
1142-3265		1142-3266			125		63	20		0,234
1142-3267		1142-3268						36		0,221
1142-3269		1142-3274		Св. 14 до 15	63	20	30	12	3	0,142
1142-3272		1142-3273						20		0,133
1142-3274		1142-3275			67			12	5	0,152
1142-3276		1142-3277						20		0,143
1142-3278		1142-3279			71			14		0,160
1142-3281		1142-3282						22		0,151
1142-3283		1142-3284			75		34	14		0,169
1142-3285		1142-3286						22		0,161
1142-3287		1142-3288			80			14	8	0,182
1142-3289		1142-3291						25		0,170
1142-3292		1142-3293			85		38	14		0,194
1142-3294		1142-3295						25		0,182
1142-3296		1142-3297			90			16		0,204
1142-3298		1142-3299						28		0,197
1142-3301		1142-3302			95		42	16		0,217
1142-3303		1142-3304						28		0,204
1142-3305		1142-3306			100			18		0,227
1142-3307		1142-3308						32		0,212
1142-3309		1142-3311			110		53	18	10	0,251
1142-3312		1142-3313						32		0,236
1142-3314		1142-3315			125		63	20		0,286
1142-3316		1142-3317						36		0,269

Продолжение

Размеры в мм

Исполнение 1		Исполнение 2		d h6, h8	H	D h6	h	h_1	h_2	Масса, кг, не более
Обозначение заготовки пуансона	Применяемость	Обозначение заготовки пуансона	Применяемость							
1142-3318		1142-3319		Св. 15 до 16	63	20	30	14	3	0,142
1142-3321		1142-3322						20		0,137
1142-3323		1142-3324			67			14	5	0,152
1142-3325		1142-3326						20		0,147
1142-3327		1142-3328			71			16		0,160
1142-3329		1142-3331						22		0,155
1142-3332		1142-3333			75		34	16		0,170
1142-3334		1142-3335						22		0,165
1142-3336		1142-3337			80			18	8	0,181
1142-3338		1142-3339						25		0,175
1142-3341		1142-3342			85		38	18		0,193
1142-3343		1142-3344						25		0,187
1142-3345		1142-3346			90			20		0,204
1142-3347		1142-3348						28		0,197
1142-3349		1142-3351			95		42	20		0,216
1142-3352		1142-3353						28		0,209
1142-3354		1142-3355			100			22		0,227
1142-3356		1142-3357						32		0,218
1142-3358		1142-3359			110		53	22	10	0,254
1142-3361		1142-3362						32		0,242
1142-3363		1142-3364			125		63	25		0,286
1142-3365		1142-3366						36		0,276
1142-3367		1142-3368		Св. 16 до 17	63	22	30	14	3	0,171
1142-3369		1142-3371						20		0,163
1142-3372		1142-3373			67			14	5	0,183
1142-3374		1142-3375						20		0,175
1142-3376		1142-3377			71			16		0,192
1142-3378		1142-3379						22		0,185
1142-3381		1142-3382			75		34	16		0,204
1142-3383		1142-3384						22		0,197
1142-3385		1142-3386			80			18		0,217
1142-3387		1142-3388						25		0,208
1142-3389		1142-3391			85		38	18	8	0,232
1142-3392		1142-3393						25		0,223
1142-3394		1142-3395			90			20		0,244
1142-3396		1142-3397						28		0,234
1142-3398		1142-3399			95		42	20		0,259
1142-3401		1142-3402						28		0,249
1142-3403		1142-3404			100			22		0,272
1142-3405		1142-3406						32		0,259
1142-3407		1142-3408			110		53	22	10	0,301
1142-3409		1142-3411						32		0,289
1142-3412		1142-3413			125		63	25		0,343
1142-3414		1142-3415						36		0,329

Продолжение

Размеры в мм

Исполнение 1		Исполнение 2		d h6, h8	H	D h6	h	h_1	h_2	Масса, кг, не более
Обозначение заготовки пуансона	Применяемость	Обозначение заготовки пуансона	Применяемость							
1142-3416		1142-3417		Св. 17 до 18	63	22	30	14	3	0,174
1142-3418		1142-3419						20		0,168
1142-3421		1142-3422			67			14	5	0,186
1142-3423		1142-3424						20		0,180
1142-3425		1142-3426			71			16		0,196
1142-3427		1142-3428						22		0,190
1142-3429		1142-3431			75		34	16		0,208
1142-3432		1142-3433						22		0,202
1142-3434		1142-3435			80			18	8	0,221
1142-3436		1142-3437						25		0,214
1142-3438		1142-3439			85		38	18		0,235
1142-3441		1142-3442						25		0,229
1142-3443		1142-3444			90			20		0,248
1142-3445		1142-3446						28		0,240
1142-3447		1142-3448			95		42	20		0,263
1142-3449		1142-3451						28		0,255
1142-3452		1142-3453			100			22		0,276
1142-3454		1142-3455						32		0,266
1142-3456		1142-3457			110		53	22	10	0,309
1142-3458		1142-3459						32		0,296
1142-3461		1142-3462			125		63	25		0,348
1142-3463		1142-3464						36		0,337
1142-3465		1142-3466		Св. 18 до 19	63	25	30	14	3	0,220
1142-3467		1142-3468						20		0,210
1142-3469		1142-3471			67			14	5	0,235
1142-3472		1142-3473						20		0,225
1142-3474		1142-3475			71			16		0,247
1142-3476		1142-3477						22		0,237
1142-3478		1142-3479			75		34	16		0,262
1142-3481		1142-3482						22		0,253
1142-3483		1142-3484			80			18	8	0,279
1142-3485		1142-3486						25		0,267
1142-3487		1142-3488			85		38	18		0,298
1142-3489		1142-3491						25		0,286
1142-3492		1142-3493			90			20		0,314
1142-3494		1142-3495						28		0,301
1142-3496		1142-3497			95		42	20		0,333
1142-3498		1142-3499						28		0,320
1142-3501		1142-3502			100			22		0,349
1142-3503		1142-3504						32		0,333
1142-3505		1142-3506			110		53	22	10	0,388
1142-3507		1142-3508						32		0,371
1142-3509		1142-3511			125		63	25		0,441
1142-3512		1142-3513						36		0,429

Продолжение

Размеры в мм

Исполнение 1		Исполнение 2		d h6, h8	H	D h6	h	h_1	h_2	Масса, кг, не более
Обозначение заготовки пуансона	Применяемость	Обозначение заготовки пуансона	Применяемость							
1142-3514		1142-3515		Св. 19 до 20	63	25	30	14	3	0,223
1142-3516		1142-3517						20		0,215
1142-3518		1142-3519			67			14	5	0,238
1142-3521		1142-3522						20		0,230
1142-3523		1142-3524			71			16		0,251
1142-3525		1142-3526						22		0,243
1142-3527		1142-3528			75		34	16		0,266
1142-3529		1142-3531						22		0,258
1142-3532		1142-3533			80			18	8	0,283
1142-3534		1142-3535						25		0,273
1142-3536		1142-3537			85		38	18		0,302
1142-3538		1142-3539						25		0,292
1142-3541		1142-3542			90			20		0,319
1142-3543		1142-3544						28		0,307
1142-3545		1142-3546			95		42	20		0,338
1142-3547		1142-3548						28		0,327
1142-3549		1142-3551			100			22		0,354
1142-3552		1142-3553						32		0,340
1142-3554		1142-3555			110		53	22	10	0,397
1142-3556		1142-3557						32		0,379
1142-3558		1142-3559			125		63	25		0,447
1142-3561		1142-3562						36		0,431
1142-3563		1142-3564		Св. 20 до 21	63	25	30	14	3	0,226
1142-3565		1142-3566						20		0,220
1142-3567		1142-3568			67			14	5	0,242
1142-3569		1142-3571						20		0,235
1142-3572		1142-3573			71			16		0,255
1142-3574		1142-3575						22		0,248
1142-3576		1142-3577			75		34	16		0,270
1142-3578		1142-3579						22		0,264
1142-3581		1142-3582			80			18	8	0,287
1142-3583		1142-3584						25		0,279
1142-3585		1142-3586			85		38	18		0,307
1142-3587		1142-3588						25		0,299
1142-3589		1142-3591			90			20		0,324
1142-3592		1142-3593						28		0,315
1142-3594		1142-3595			95		42	20		0,343
1142-3596		1142-3597						28		0,334
1142-3598		1142-3599			100			22		0,360
1142-3601		1142-3602						32		0,349
1142-3603		1142-3604			110		53	22	10	0,402
1142-3605		1142-3606						32		0,387
1142-3607		1142-3608			125		63	25		0,453
1142-3609		1142-3611						36		0,440

Продолжение

Размеры в мм

Исполнение 1		Исполнение 2		d h6, h8	H	D h6	h	h_1	h_2	Масса, кг, не более
Обозначение заготовки пуансона	Применяемость	Обозначение заготовки пуансона	Применяемость							
1142-3612		1142-3613		Св. 21 до 22	63	28	30	14	3	0,278
1142-3614		1142-3615						20		0,267
1142-3616		1142-3617			67			14	5	0,298
1142-3618		1142-3619						20		0,286
1142-3621		1142-3622			71			16		0,313
1142-3623		1142-3624						22		0,302
1142-3625		1142-3626			75		34	16		0,332
1142-3627		1142-3628						22		0,321
1142-3629		1142-3631			80			18	8	0,353
1142-3632		1142-3633						25		0,340
1142-3634		1142-3635			85		38	18		0,377
1142-3636		1142-3637						25		0,364
1142-3638		1142-3639			90			20		0,398
1142-3641		1142-3642						28		0,383
1142-3643		1142-3644			95		42	20		0,422
1142-3645		1142-3646						28		0,407
1142-3647		1142-3648			100			22		0,442
1142-3649		1142-3651						32		0,424
1142-3652		1142-3653			110		53	22	10	0,495
1142-3654		1142-3655						32		0,472
1142-3656		1142-3657			125		63	25		0,590
1142-3658		1142-3659						36		0,537
1142-3661		1142-3662		Св. 22 до 24	63	28	30	14	3	0,286
1142-3663		1142-3664						20		0,278
1142-3665		1142-3666			67			14	5	0,305
1142-3667		1142-3668						20		0,298
1142-3669		1142-3671			71			16		0,322
1142-3672		1142-3673						22		0,315
1142-3674		1142-3675			75		34	16		0,342
1142-3676		1142-3677						22		0,334
1142-3678		1142-3679			80			18	8	0,363
1142-3681		1142-3682						25		0,354
1142-3683		1142-3684			85		38	18		0,387
1142-3685		1142-3686						25		0,378
1142-3687		1142-3688			90			20		0,409
1142-3689		1142-3691						28		0,447
1142-3692		1142-3693			95		42	20		0,433
1142-3694		1142-3695						28		0,423
1142-3696		1142-3697			100			22		0,455
1142-3698		1142-3699						32		0,442
1142-3701		1142-3702			110		53	22	10	0,508
1142-3703		1142-3704						32		0,490
1142-3705		1142-3706			125		63	25		0,572
1142-3707		1142-3708						36		0,570

Примечание. Масса подсчитана для максимального рабочего размера пуансона.

Пример условного обозначения заготовки пуансона размерами d в интервале от 3 до 4 мм, H = 63 мм, h_1 = 10 мм, из стали марки У10А по ГОСТ 1435—90, исполнения 1:

Пуансон 1142-2751 — У10А ГОСТ 16629—80

Пример записи в спецификации чертежа штампа для пуансона рабочими размерами d = 3,83 мм (из интервала от 3 до 4 мм) с полем допуска по h8, H = 63 мм, h_1 = 10 мм из стали марки У10А по ГОСТ 1435—90, исполнения 1:

Пуансон 1142-2751 — 3,83 h8 — У10А ГОСТ 16629—80

2. Допуск радиального биения поверхности *А* относительно поверхности *Б* для пуансонов с полем допуска рабочего размера d:

- по h6 — не ниже 5-й степени точности;
- по h8 — не ниже 7-й степени точности по ГОСТ 24643—81.

3. Допуск цилиндричности поверхности *А* на всей длине для пуансонов с полем допуска рабочего размера d:

- по h6 — не ниже 6-й степени точности;
- по h8 — не ниже 9-й степени точности по ГОСТ 24643—81.

1—3. **(Измененная редакция, Изм. № 1).**

4. Допуск цилиндричности поверхности *Б* на всей длине — не ниже 7-й степени точности по ГОСТ 24643—81.

5. Допуск торцового биения поверхности *В* относительно поверхности *Б* — не ниже 7-й степени точности по ГОСТ 24643—81.

6. Технические условия — по ГОСТ 16675—80.

7. Маркировать: условное обозначение и товарный знак предприятия-изготовителя на бирке, а рабочий размер d и его предельные отклонения — на изделии.

8. Пример применения круглых быстросменных пуансонов для винтового крепления указан в приложении.

9. Расчет пуансонов на прочность приведен в приложении к ГОСТ 16675—80.

ПРИЛОЖЕНИЕ
Справочное

ПРИМЕР ПРИМЕНЕНИЯ КРУГЛЫХ БЫСТРОСМЕННЫХ ПУАНСОНОВ ДЛЯ ВИНТОВОГО КРЕПЛЕНИЯ

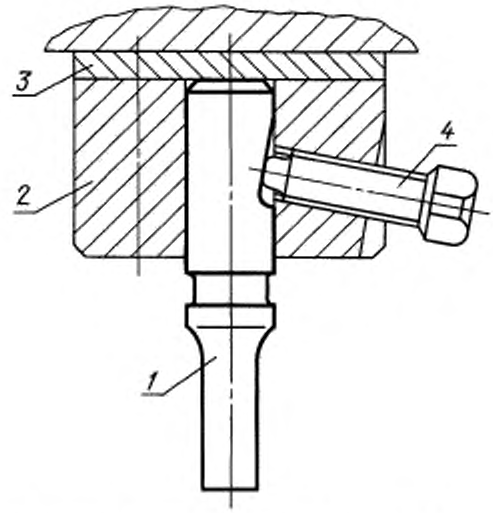

1 — пуансон; *2* — державка по ГОСТ 16656—80; *3* — подкладная плитка по ГОСТ 16668—80; *4* — винт по ГОСТ 1482—75

Редактор
Технический редактор
Корректор
Компьютерная верстка *Л.А. Круговой*

Изд. лиц. № 021007 от 10.08.95. Сдано в набор 03.07.99. Подписано в печать 25.07.99. Усл. печ. л. 1,86. Уч.-изд. л. 1,42.
Тираж 155 экз. С3471. Зак. 647.

ИПК Издательство стандартов, 107076, Москва, Колодезный пер., 14.
Набрано в Издательстве на ПЭВМ
Филиал ИПК Издательство стандартов — тип. "Московский печатник", Москва, Лялин пер., 6.
Плр № 080102